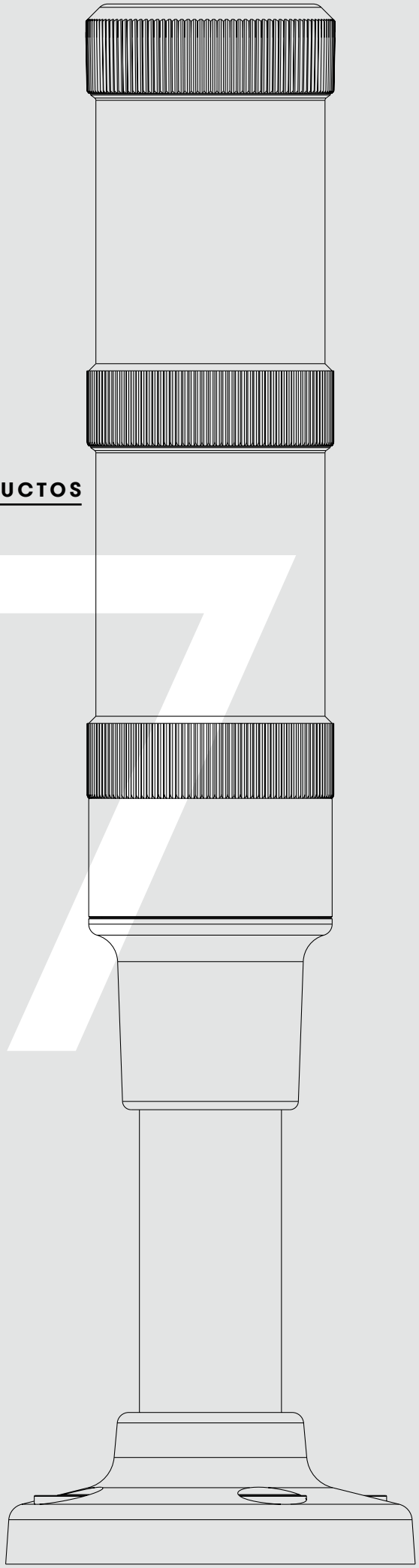

CATÁLOGO DE PRODUCTOS

17

Louder &
Brighter
since 1910.

Auer Signal

Louder & Brighter since 1910.

Desde 1910, nos impulsa el deseo de crear equipos técnicos que son mejores que los demás gracias al buen saber hacer de nuestros ingenieros. Y este deseo es más fuerte que nunca. Somos una empresa mediana con grandes ambiciones. La confianza y la cercanía con nuestros clientes son valores esenciales como empresa familiar gestionada por sus propietarios. Esta percepción de nosotros mismos es la base de la pasión de Auer Signal. O como dice nuestro lema: louder & brighter since 1910.

El nuevo Diseño Corporativo de Auer Signal

Y es que estábamos convencidos de que era hora de renovar nuestro diseño e imagen corporativa. Así, el diseño del nuevo logotipo se ha inspirado en una vista lateral de un ventilador desarrollado por mi abuelo en los años 60. Lo viejo también sirve de inspiración para lo nuevo.

Auer Signal presenta su nueva página web

Tanto este catálogo de productos como nuestra página web www.auersignal.com presentan un diseño renovado. Además de una función de búsqueda, incorpora un configurador para nuestras series de columnas luminosas. Gracias a las funciones de filtrado adicionales, podrá encontrar rápidamente el producto adecuado para la aplicación que desee o para la especificación requerida. La lista de favoritos le ayudará también a enviar por email, guardar o imprimir en grupo números de artículos, productos seleccionados o la documentación técnica que necesite.

Auer Signal es uno de los fabricantes de indicaciones líder a nivel mundial

Y es algo de lo que estamos orgullosos. Además trabajamos constantemente para desarrollar nuevos productos. Nuestras innovaciones, amplitud de miras y productos fiables han satisfecho a nuestros clientes desde 1910. Y para que en el futuro siga siendo así nos presentamos igual que nuestras indicaciones: louder & brighter.

Christian Auer

Indice

1 La introducción
2 Indice
4 Por qué Auer Signal

6 INFORMACIÓN DE SERIE
8 Serie A&Q
12 Serie G
13 Bocina
14 Serie M&N
16 Serie M22
18 Serie M28
19 Serie P
20 Serie T&U
22 Eco Modul
23 Modul Signal
24 Modul Compact
25 Half Dome

26 Columnas de señalización

28 COLUMNAS DE SEÑALIZACIÓN MODULAR
28 Eco-Modul
30 Eco-Modul 40
37 Eco-Modul 60
44 Eco-Modul 70
51 Modul-Signal
53 Modul-Signal 50
60 Modul-Signal 70

69 COLUMNAS DE SEÑALIZACIÓN COMPACTAS
69 Modul-Compact
71 Modul-Compact 30
76 Modul-Compact 70
81 Half-Dome

92 Indicación luminos

94 INDICADORES STROBOSCÓPICA
94 **QBS** Indicador LED luz multi-estroboscópica
96 **QBM** Indicador LED luz multi-estroboscópica
98 **QBL** Indicador LED luz multi-estroboscópica
100 **QBX** Indicador LED luz multi-estroboscópica
102 **NFS** Indicador LED luz estroboscópica
104 **NFS-HP** Indicador LED luz multi-estroboscópica
106 **PFH** Indicador LED luz multi-estroboscópica
108 **PFL** Indicador LED luz multi-estroboscópica
110 **TDF** Indicador LED luz multi-estroboscópica
112 **UDF** Indicador LED luz multi-estroboscópica
114 **QFS** Indicador luz estroboscópica xenón
116 **QFM** Indicador luz estroboscópica xenón
118 **MFS** Indicador luz estroboscópica xenón
120 **MFM** Indicador luz estroboscópica xenón
122 **MFL** Indicador luz estroboscópica xenón
124 **PXH** Indicador luz estroboscópica xenón
126 **PXL Indicador luz estroboscópica xenón**
128 **FLG** Indicador luz estroboscópica xenón
130 **FLK** Indicador luz estroboscópica xenón
132 **BZG** Indicador luz estroboscópica xenón
134 **XB2** Indicador luz estroboscópica xenón

136 INDICADORES LUZ FIJA/INTERMITENTE
136 **QDS** Indicador LED luz fija/intermitente
138 **QDM** Indicador LED luz fija/intermitente
140 **QDL Indicador LED luz fija/intermitente**
142 **QDX** Indicador LED luz fija/intermitente
144 **NES** Indicador LED luz fija/intermitente
146 **PCH** Indicador LED luz fija/intermitente
148 **PCL** Indicador LED luz fija/intermitente
150 **TDC** Indicador LED luz fija/intermitente
152 **UDC** Indicador LED luz fija/intermitente

154 INDICADORES LUZ FIJA
154 **NMS** Indicador LED luz multicolor
156 **NMS-HP** Indicador LED luz multicolor
158 **PMH** Indicador LED luz multicolor
160 **ILL42** Barra luminosa LED
162 **DLG** Indicador LED luz fija
164 **MLS** Indicador luz fija
166 **MLM** Indicador luz fija
168 **MLL** Indicador luz fija
170 **TLL** Indicador luz fija
172 **ULL** Indicador luz fija
174 **WLG** Indicador luz fija
176 **WLK Indicador luz fija**

180 INDICADORES INTERMITENTE
180 **BLG** Indicador LED luz intermitente
182 **BC1** Indicador LED luz intermitente
184 **MBS** Indicador luz intermitente
186 **MBM** Indicador luz intermitente
188 **MBL** Indicador luz intermitente
190 **BKG** Indicador luz intermitente

192 INDICADOR ESPEJO ROTATIVO
192 **MRS** Indicador espejo rotativo
194 **MRM** Indicador espejo rotativo
196 **MRL** Indicador espejo rotativo

198 Indicación acústica

200 ELECTRÓNICO
200 **ES1** Indicador multitono
202 **ES2** Indicador multitono
204 **ASS-P** Indicador multitono
206 **ASS-T** Indicador multitono
208 **ASM** Indicador multitono
210 **ASL** Indicador multitono
214 **ASX** Indicador multitono
218 **EHL** Indicador multitono
220 **EHS** Indicador multitono
222 **TDE** Zumbador
224 **BU1** Zumbador electrónica

226 ELECTROMECÁNICO
226 **KLH** Mini bocina
228 **KDH Mini bocina**
230 **HPT** Bocina
232 **HTG** Bocina
234 **BEL** Campana
236 **SE1** Sirena electromecánica
238 **SE2** Sirena electromecánica
240 **SE3** Sirena electromecánica

242 Indicación luminos/ acústica

244 ELECTRÓNICO
244 **QSS** Indicador LED luz fija/intermitente con Zumbador

246 **QSM** Indicador LED luz fija/intermitente con Zumbador
248 **QSL** Indicador LED luz fija/intermitente con Zumbador
250 **QSX** Indicador LED luz fija/intermitente con Zumbador
252 **QTS** Indicador luz estroboscópica xenón con Zumbador
254 **QTM** Indicador luz estroboscópica xenón con Zumbador
256 **QCS** Indicador LED luz multi-estroboscópica con Zumbador
258 **QCM** Indicador LED luz multi-estroboscópica con Zumbador
260 **QCL** Indicador LED luz multi-estroboscópica con Zumbador
262 **QCX** Indicador LED luz multi-estroboscópica con Zumbador
264 **VS4** Luminoso - Indicador acústico
266 **CS1** Sirena electrónica con Indicador LED luz intermitente
268 **ADS-P** Indicador multitono con Indicador luminoso
270 **ADS-T** Indicador multitono con Indicador luminoso
272 **ADM** Indicador multitono con Indicador luminoso
276 **ADL** Indicador multitono con Indicador luminoso
280 **ADX** Indicador multitono con Indicador luminoso
284 **ACM** Indicador multitono con Indicador luminoso
288 **ACL** Indicador multitono con Indicador luminoso
292 **ACX** Indicador multitono con Indicador luminoso
296 **ASS-P+QDS** Indicador multitono + Indicador LED luz fija/intermitente
298 **ASS-P+QFS** Indicador multitono + Indicador luz estroboscópica xenón
300 **ASS-P+QBS** Indicador multitono + Indicador LED luz multi-estroboscópica
302 **ASS-T+QDS** Indicador multitono + Indicador LED luz fija/intermitente
304 **ASS-T+QFS** Indicador multitono + Indicador luz estroboscópica xenón
306 **ASS-T+QBS** Indicador multitono + Indicador LED luz multi-estroboscópica
308 **ASM+QDM** Indicador multitono + Indicador LED luz fija/intermitente
310 **ASM+QFM** Indicador multitono + Indicador luz estroboscópica xenón
312 **ASM+QBM** Indicador multitono + Indicador LED luz multi-estroboscópica
314 **ASL+QDL** Indicador multitono + Indicador LED luz fija/intermitente
316 **ASL+QBL** Indicador multitono + Indicador LED luz multi-estroboscópica
318 **ASX+QDX** Indicador multitono + Indicador LED luz fija/intermitente
320 **ASX+QBX** Indicador multitono + Indicador LED luz multi-estroboscópica
322 **TDC+TDE** Zumbador + Indicador LED luz fija/intermitente
324 **TDF+TDE** Zumbador + Indicador LED luz multi-estroboscópica
326 **TLL+TDE** Zumbador + luz fija

328 ELECTROMECÁNICO
328 **KLL** Mini bocina - Indicador
332 **KDL** Mini bocina - Indicador
336 **KLF** Mini bocina - Indicador luz estroboscópica
338 **KDF** Mini bocina - Indicador luz estroboscópica

340 Dispositivos internos

342 INDICACIÓN LUMINOS
342 **ISS** Indicador traspanel M22 y LED luz luz estroboscópica
344 **ICM** Indicador traspanel M22 y LED luz multi-estroboscópica
346 **ICL** Indicador traspanel M22 y LED luz multi-estroboscópica
348 **TDFP** Indicador traspanel 37mm LED luz multi-estroboscópica
350 **UDFP** Indicador traspanel 37mm LED luz multi-estroboscópica
352 **ISM** Indicador traspanel M22 luz estroboscópica xenón
354 **ISL** Indicador traspanel M22 luz estroboscópica xenón
356 **IBS** Indicador traspanel M22 y LED luz fija/intermitente
358 **IBM** Indicador traspanel M22 y LED luz fija/intermitente
360 **IBL** Indicador traspanel M22 y LED luz fija/intermitente
362 **TDCP** Indicador traspanel 37mm LED luz fija/intermitente
364 **UDCP** Indicador traspanel 37mm LED luz fija/intermitente
366 **TLLP** Indicador traspanel 37mm LED luz fija
368 **ULLP** Indicador traspanel 37mm LED luz fija
370 **IDS** Indicador traspanel M22 y LED luz multicolor
372 **IDM** Indicador traspanel M22 y LED luz multicolor
374 **IDL** Indicador traspanel M22 y LED luz multicolor
376 **ITS** Indicador traspanel M22 y LED luz multicolor
378 **ITM** Indicador traspanel M22 LED luz multicolor
380 **ITL** Indicador traspanel M22 y LED luz multicolor
382 **IMM** Indicador traspanel M22 y LED luz multicolor
384 **IML** Indicador traspanel M22 y LED luz multicolor

386 INDICACIÓN ACÚSTICA
386 **ESV** Zumbador montaje traspanel
388 **ESK** Zumbador montaje traspanel
390 **ESM** Zumbador montaje traspanel
392 **ESG** Zumbador montaje traspanel
394 **ESD** Zumbador montaje traspanel
396 **ESP** Zumbador montaje traspanel
398 **ESZ** Zumbador montaje traspanel
400 **BU2** Zumbador montaje traspanel
402 **BU3** Zumbador montaje traspanel

404 INDICADORES ACÚSTICOS-LUMINOSOS
404 **ELG** Zumbador montaje traspanel M22 + LED luz fija/intermitente
406 **EDG** Zumbador montaje traspanel M22 + LED luz fija/intermitente
408 **ELM** Zumbador montaje traspanel M22 + LED luz fija/intermitente
410 **EDM** Zumbador montaje traspanel M22 + LED luz fija/intermitente

412 ACCESORIOS
414 LLL+LLB LED
416 GL Bombilla
417 HL Lámpara halógena
418 XT Tubo xenón

419 INFORMACIÓN TÉCNICA
419 Información técnica general
422 Indicación luminos
430 Indicación acústica

434 Índice de tipos
438 Índice de artículos

Siete razones que hablan por Auer Signal

1

DESARROLLO Y FABRICACIÓN PROPIA CON LA MÁXIMA CALIDAD INDUSTRIAL

Desde la planificación hasta la construcción, desarrollamos nuestros productos en nuestras instalaciones. Estamos especialmente orgullosos de nuestros desarrollos de electrónica. Fabricamos con la maquinaria industrial más moderna y apostamos por modernas soluciones informáticas para optimizar constantemente nuestros procesos de producción. Nuestros productos alcanzan los niveles de calidad más altos gracias a innumerables fases de prueba. Nos sentimos especialmente orgullosos de nuestro desarrollo electrónico.

2

FABRICAMOS EXCLUSIVAMENTE PRODUCTOS DE MÁXIMA CALIDAD

Nuestros productos se fabrican exclusivamente con materiales de máxima calidad. El policarbonato juega aquí un papel esencial: es resistente a los impactos, a la radiación UV y no decolora. En nuestras indicaciones luminosas nos concentramos en usar un diseño de calota inteligente y la tecnología LED más moderna. Si sus necesidades de señalización son muy exigentes, le ofrecemos productos con los LED de alta potencia de mayor rendimiento del mercado. Nuestras columnas de señalización modulares se fabrican con una precisión insuperable y diferencian a nuestra empresa gracias a sus detalles innovadores. Las indicaciones acústicas de Auer Signal se encuentran entre las más potentes del mercado.

3

PRODUCTOS PARA CUALQUIER APLICACIÓN: DESDE GAMA ALTA HASTA LA MEJOR RELACIÓN CALIDAD/PRECIO

Nuestra gama de productos cubre todas las necesidades de los mercados de indicaciones. Además de nuestro productos de gama alta, nuestro catálogo también incluye productos interesantes para los segmentos más orientados a una buena relación-calidad/precio. Ofrecemos a nuestros clientes una gama de productos adaptada a las especificaciones: Desde la tecnología de automatización pasando por la construcción de maquinaria e instalaciones, tecnología domótica y en la industria química y petroquímica o en aplicaciones de seguridad o bajo condiciones extremas: Auer Signal satisface las necesidades de todos los ramos y sectores industriales.

4

DESARROLLAMOS Y FABRICAMOS INDICACIONES A MEDIDA

Tener siempre un ojo en el mercado y la pasión de nuestros ingenieros a la hora de desarrollar nuevos productos y soluciones especiales para cualquier necesidad son los factores claves de nuestro éxito. Desde un desarrollo de productos completamente independiente, pasando por la adaptación a un diseño de producto específico del cliente hasta cableados especiales y montajes especiales. Somos el proveedor perfecto para satisfacer todas las necesida des especiales o típicas de sectores determinados.

5

OPERATIVOS EN TODO EL MUNDO: NUESTROS EQUIPOS DE SEÑALIZACIÓN CUMPLEN LOS ESTÁNDARES INDUSTRIALES OBLIGATORIOS

Las normas de calidad y de seguridad son elementos que vivimos. Auer Signal es una empresa que opera internacionalmente. Por ello, nuestras indicaciones están homologadas y se usan en todo el mundo. Los etiquetados y normas de seguridad más importantes de las indicaciones de Auer Signal cumplen con los certificados y normas UL. EAC, CE. ISO y ATEX.

6

CUMPLIMOS NUESTROS COMPROMISOS DESDE 1910

Auer Signal es una empresa familiar de cuarta generación gestionada por sus propietarios. Somos una empresa sólida y un socio de confianza desde hace más de 100 años. Nuestra tradición se basa en la confianza, un valor muy apreciado por nuestros clientes y socios. Contamos con una plantilla comprometida, que se ocupa de las necesidades de nuestros clientes de forma amable, personal y expeditiva. Nuestras relaciones internacionales de décadas, basadas en la confianza y la fiabilidad, lo confirman.

7

CUMPLIMOS NUESTROS COMPROMISOS DE ENTREGA

Nuestra fidelidad de entrega es de primer nivel: un 99,7 % de cumplimiento de entrega y siempre just-in-time. Esta fiabilidad es una tradición propia y una de las razones que sustentan la satisfacción y lealtad de nuestros clientes.

Las series de Auer
Signal de un vistazo

DISPOSITIVOS DE SEÑALIZACIÓN PARA CUALQUIER APLICACIÓN

Desde el producto de gama alta hasta el ganador en calidad-precio

Diseño cuadrado
en 4 tamaños

Serie A+Q

the Mighty &
the Bright

HIGH
POWER
LED

La gama más extensa de sirenas multitono y avisadores indicadores, cuadrados con tecnología LED y de xenón. Perfectos para aplicaciones industriales, marinas y en la tecnología de procesos.

CARACTERÍSTICAS

- la serie más extensa, diseño cuadrado en cuatro tamaños
- Indicador acústico de 90 hasta 127 dB de presión acústica, ajustable de forma continua
- Indicadores luminosos de luz fija, intermitente, estroboscópica o multi destello con tecnología LED o de xenón
- alta intensidad luminosa de hasta 400 candelas gracias a LED de alta potencia
- efecto de señalización frontal y lateral gracias a un diseño de la calota único
- disponibles en seis colores de calota diferentes
- calotas de policarbonato con alta resistencia a los impactos, estabilizado contra UV
- hasta 63 tipos de tono seleccionables, tres tipos de tono controlables de forma externa
- señales acústicas de conformidad con estándares internacionales
- ventajosas combinaciones con indicador luminoso y zumbador
- certificados conforme a los estándares internacionales más estrictos
- grado de protección alto IP66
- alta resistencia a los impactos IK 09

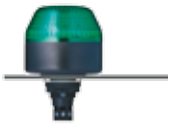

SIRENA MULTITONO A		+	INDICADOR LUMINOSO M22	=	COMBINACIÓN A+M22		
Tamaño 1	ASS-P ASS-T				Tamaño 1	ADS-P ADS-T	Indicador LED luz fija Indicador LED luz fija/ intermitente
Tamaño 2	ASM				Tamaño 2	ADM ACM	Indicador LED luz fija/ intermitente Indicador LED luz multi-estroboscópica
Tamaño 3	ASL				Tamaño 3	ADL ACL	Indicador LED luz fija/ intermitente Indicador LED luz multi-estroboscópica
Tamaño 4	ASX				Tamaño 4	ADX ACX	Indicador LED luz fija/ intermitente Indicador LED luz multi-estroboscópica

AVISADOR LUMINOSO Q		+ ZUMBADOR M22	= COMBINACIÓN Q + M22	
Tamaño 1	QDS Indicador LED luz fija/ intermitente		Tamaño 1	QSS Indicador LED luz fija/ intermitente
	QBS Indicador LED luz multi-estroboscópica			QCS Indicador LED luz multi-estroboscópica
	QFS Indicador luz estroboscópica xenón			QTS Indicador luz estroboscópica xenón
Tamaño 2	QDM Indicador LED luz fija/ intermitentee		Tamaño 2	QSM Indicador LED luz fija/ intermitentee
	QBM Indicador LED luz multi-estroboscópica			QCM Indicador LED luz multi-estroboscópica
	QFM Indicador luz estroboscópica xenón			QTM Indicador luz estroboscópica xenón
Tamaño 3	QDL Indicador LED luz fija/ intermitente		Tamaño 3	QSL Indicador LED luz fija/ intermitente
	QBL Indicador LED luz multi-estroboscópica			QCL Indicador LED luz multi-estroboscópica
Tamaño 4	QDX Indicador LED luz fija/ intermitente		Tamaño 4	QSX Indicador LED luz fija/ intermitente
	QBX Indicador LED luz multi-estroboscópica			QCX Indicador LED luz multi estroboscópica

SIRENA MULTITONO A	+	AVISADOR LUMINOSO Q	=	COMBINACIÓN A+Q
Tamaño 1 ASS-P		Tamaño 1 QDS Indicador LED luz fija/ intermitente		Tamaño 1 ASS-P + QDS Indicador LED luz fija/ intermitente
		QBS Indicador LED luz multi-estroboscópica		ASS-P + QBS Indicador LED luz multi-estroboscópica
		QFS Indicador luz estroboscópica xenón		ASS-P + QFS Indicador luz estroboscópica xenón
ASS-T				ASS-T + QDS Indicador LED luz fija/ intermitente
				ASS-T + QBS Indicador LED luz multi-estroboscópica
				ASS-T + QFS Indicador luz estroboscópica xenón
Tamaño 2 ASM		Tamaño 2 QDM Indicador LED luz fija/ intermitente		Tamaño 2 ASM + QDM Indicador LED luz fija/ intermitente
		QBM Indicador LED luz multi-estroboscópica		ASM + QBM Indicador LED luz multi-estroboscópica
		QFM Indicador luz estroboscópica xenón		ASM + QFM Indicador luz estroboscópica xenón
Tamaño 3 ASL		Tamaño 3 QDL Indicador LED luz fija/ intermitente		Tamaño 3 ASL + QDL Indicador LED luz fija/ intermitente
		QBL Indicador LED luz multi-estroboscópica		ASL + QBL Indicador LED luz multi-estroboscópica
Tamaño 4 ASX		Tamaño 4 QDX Indicador LED luz fija/ intermitente		Tamaño 4 ASX + QDX Indicador LED luz fija/ intermitente
		QBX Indicador LED luz multi-estroboscópica		ASX + QBX Indicador LED luz multi-estroboscópica

Serie G

the Price/Performance Winner

Serie de indicadores luminosos de montaje superior con Ø 120 mm y calota baja

El producto con la mejor relación precio/rendimiento para aplicaciones universales. Indicador luminoso grande con buen efecto de señalización frontal y lateral.

CARACTERÍSTICAS

- Serie de indicadores luminosos de montaje de superior con Ø 120 mm y calota baja
- atractiva relación precio/rendimiento
- efecto de señalización muy potente mediante 48 LED
- Indicador luz estroboscópica xenón e indicador luz fija alternativamente o indicador luz intermitente de 25 W
- disponibles en seis colores de calota diferentes
- adecuados para aplicaciones de control por programa (corriente de fuga, corriente de irrupción)
- grado de protección alto IP65 para aplicaciones al aire libre

	Ø 120 mm
Indicador LED luz fija	DLG
Indicador LED luz intermitente	BLG
Indicador luz estrobsópica xenón	FLG
Indicador luz fija (Bombilla)	WLG
Indicador luz intermitente (Bombilla)	BKG

HTG
Bocina con grado de protección alto IP65, carcasa de aluminio fundido a presión, con recubrimiento de polvo epoxi, presión acústica máx. de 108 dB

HPT
Bocina con grado de protección alto IP55, carcasa de plástico ABS resistente a los impactos, presión acústica máx. de 108 dB

KLH | KDH
con o sin embudo, presión acústica de 92 dB, carcasa de plástico ABS

Serie K+H the Little & the Great Loud

Bocina electromecánica elegante y robusta, con el inconfundible y clásico sonido de bocina y una atractiva relación precio/rendimiento.

CARACTERÍSTICAS
- tecnología electromecánica probada con sonidos de sirena convencionales
- buena relación precio/rendimiento
- disponible en todas tensiones nominales principales
- diseño robusto y atemporal

KLF | KDF
Combinación demini bocina con indicador luz estroboscópica xenón, con o sin embudo, presión acústica máx. de 92 dB, carcasa de plástico ABS

KLL | KDL
Combinación de mini bocina con indicación luminosa de tecnologías LED con luz fija o intermitente o bombilla convencional, con o sin embudo, presión acústica máx. de 92 dB, carcasa de plástico ABS

Serie N+M

the Performer & the Huge

El indicador con espejo rotativo más grande del mercado.

La serie N comprende la gama en tecnología LED más extensa y de mayor calidad. Disponible como indicador LED luz multicolor y con indicador LED luz fija, intermitente, estroboscópica y multi-estroboscópica. Gracias a sus luces LED de alta potencia, también es adecuada para uso en condiciones de luz extremas.

ESPECIFICACIONES DE LA SERIE N

- Indicadores luminosos LED: ndicadores luz fija, intermitente, estroboscópica o multi-estroboscópica e indicadores luz multicolor en tamaño de Ø 90 mm
- efecto de señalización muy potente gracias a LED de alta potencia
- efecto de señalización óptimo incluso en condiciones de luz extremas
- característica de radiación en todas direcciones
- especial para uso al aire libre, efecto de señalización perfectamente apreciable incluso bajo la luz solar
- grado de protección alto: IP65 y IP67

SERIE N	Ø 90 mm
Indicador LED luz fija o intermitente	NES
Indicador LED luz estroboscópica/ doble estroboscópica	NFS
Indocador LED luz multi-estroboscópica HP	NFS-HP
Indicador LED luz fija/intermitente multicolor rojo/amarillo/verde	NMS
Indicador LED luz fija multicolor rojo/ amarillo/verde	NMS-HP

ESPECIFICACIONES DE LA SERIE M

- Indicación luminosa grande y potente en acabados de tres tamaños: Ø 90 mm, Ø 120 mm y Ø 160 mm
- modelos de espejo rotativo con arranque ultra seguro mediante cojinetes de deslizamiento de plástico
- regulación de velocidad a 90 y 180 rpm, regulación de la velocidad de giro con fotodiodo
- conexión eléctrica cómoda con terminales de enchufe extraíbles
- entrada de cable con arandela o lateral con racor roscado para cables
- grado de protección alto IP65
- energía de destello de hasta 50 J

SERIE M	Ø 90 mm	Ø 120 mm	Ø 160 mm
Indicador luz estroboscópica	MFS	MFM	MFL
Indicador espejo rotativo	MRS	MRM	MRL
Indicador luz intermitente	MBS	MBM	MBL
Indicador luz fija	MLS	MLM	MLL

CARACTERÍSTICAS

- disponibles en seis colores de calota diferentes
- calotas y carcasa de policarbonato con alta resistencia a los impactos, estabilizado contra UV
- certificado conforme a los estándares internacionales más estrictos
- apropiado para control por programa (corriente de fuga/corriente de irrupción)
- amplia gama de accesorios (p. ej. para montaje en pared, montaje en tubo, fijación magnética ...)

La serie traspanel M22
más extensa y sonora

Serie M22

the Loudest & Brightest Installable

La serie de indicaciones luminosas traspanel M22 más extensa en tres tamaños. Con el zumbador montaje traspanel sonoro disponible en el mercado.

ZUMBADOR MONTAJE TRASPANEL	Ø 30 mm	Ø 45 mm	Ø 65 mm
3 tonos, máx. 105 dB, ajustable			ESG
2 tonos, máx. 100 dB, ajustable		ESM	
2 tonos, máx. 85 dB	ESV		
2 tonos, máx. 65 dB	ESK		

INDICADOR LUMINOSO TRASPANEL	Ø 30 mm	Ø 45 mm	Ø 65 mm
Indicador LED luz fija o intermitente	IBS	IBM	IBL
Indicador LED luz estroboscópica o multi-estroboscópica	ISS	ICM	ICL
Indicador luz estroboscópica xenón		ISM	ISL
Indicador luz fija multicolor rojo/verde	IDS	IDM	IDL
Indicador luz fija multicolor rojo/verde calota en dos piezas	ITS	ITM	ITL
Indicador LED luz fija rojo/ amarillo/verde		IMM	IML

CARACTERÍSTICAS

- serie M22 de indicaciones luminosas traspanel más extensa del mercado
- tres tamaños: Ø 30 mm, Ø 45 mm y Ø 65 mm
- alta luminosidad y efecto de señalización frontal y lateral
- disponibles en seis colores de calota diferentes
- calotas y carcasa de policarbonato con alta resistencia a los impactos, estabilizado contra UV
- duradero, resistente a las vibraciones y con bajo consumo de electricidad
- combinaciones óptico/acústicas con tecnología piezoeléctrica y LED
- alta presión acústica, en su mayor parte ajustable de forma continua
- sonido y luz controlables de forma sincronizada o separada
- modelos con zumbador con un amplio rango de voltaje: de 8–24 V CA/CC hasta 150–260 V CA
- baja profundidad de montaje traspanel
- apropiado para control por programa (corriente de fuga / corriente de irrupción)
- certificado conforme a los estándares internacionales más estrictos
- ampliable con adaptador para el diámetro de montaje M30
- grado de protección alto IP65 y IP67 en modelos precableados

Serie M28

the Sirene Beginner

Zumbador montaje traspanel M28 con amplio rango de voltaje para aplicaciones universales y sistemas electrónicos encapsulados.La mejor calidad europea a un precio irresistible.

La mejor calidad europea con una atractiva relación precio/rendimiento

CARACTERÍSTICAS

- atractiva relación precio/rendimiento
- tecnología piezoeléctrica probada
- amplio rango de voltaje
- disponible en diferentes tipos de tono
- modelos con lengüetas o abrazadera
- sistemas electrónicos encapsulados
- bajo consumo de corriente
- Ø 43 mm, 90 dB

ESD	tono continuo, conexión con lengüetas
ESP	tono de pulso, conexión con lengüetas
ESZ-S	tono continuo o de pulso, conexión con lengüetas
ESZ-K	tono continuo o de pulso, conexión con terminales de tornillo
BU2	tono de pulso, conexión con lengüetas
BU3	tono de pulso, conexión con lengüetas

Indicador luminoso precableado para aplicaciones extremas

Serie P the Tough

Indicador luminisoso precableada y absolutamente estanca con grado de protección alto para aplicaciones extremas con polvo, hielo, lluvia y calor. Efecto de señalización muy potente gracias a su moderna tecnología LED y de xenón.

CARACTERÍSTICAS

- serie de indicadores luminosos de montaje de superior con Ø 75 mm y grado de protección alto IP67
- calotas y carcasa de policarbonato con alta resistencia a los impactos, IK08, estabilizado contra UV
- precableado de serie, listo para el montaje con tornillos de acero inoxidable premontados
- indicador LED moderno y de alta intensidad luminosa en los siguientes modelos: ndicador luz fija, intermitente, multi-estroboscópica multicolor y estroboscópico de xenón
- disponible en seis colores de calota diferentes
- modelos con calota alta y baja
- adecuados para aplicaciones de control por programa (corriente de fuga, corriente de irrupción)
- accesorios para montaje vertical y montaje en tubo

CALOTA ALTA

PCH	Indicador LED luz fija/ intermitente
PFH	Indicador LED luz multi-estroboscópica
PMH	Indicador LED luz fija multicolor
PXH	Indicador luz estroboscópica

CALOTA BAJA

PCL	Indicador LED luz fija/ intermitente
PFL	Indicador LED luz multi-estroboscópica
PXL	Indicador luz estroboscópica xenón

Serie de indicaciones luminosas de largo alcance y modular para aplicaciones universales con grado de protección alto IP66.

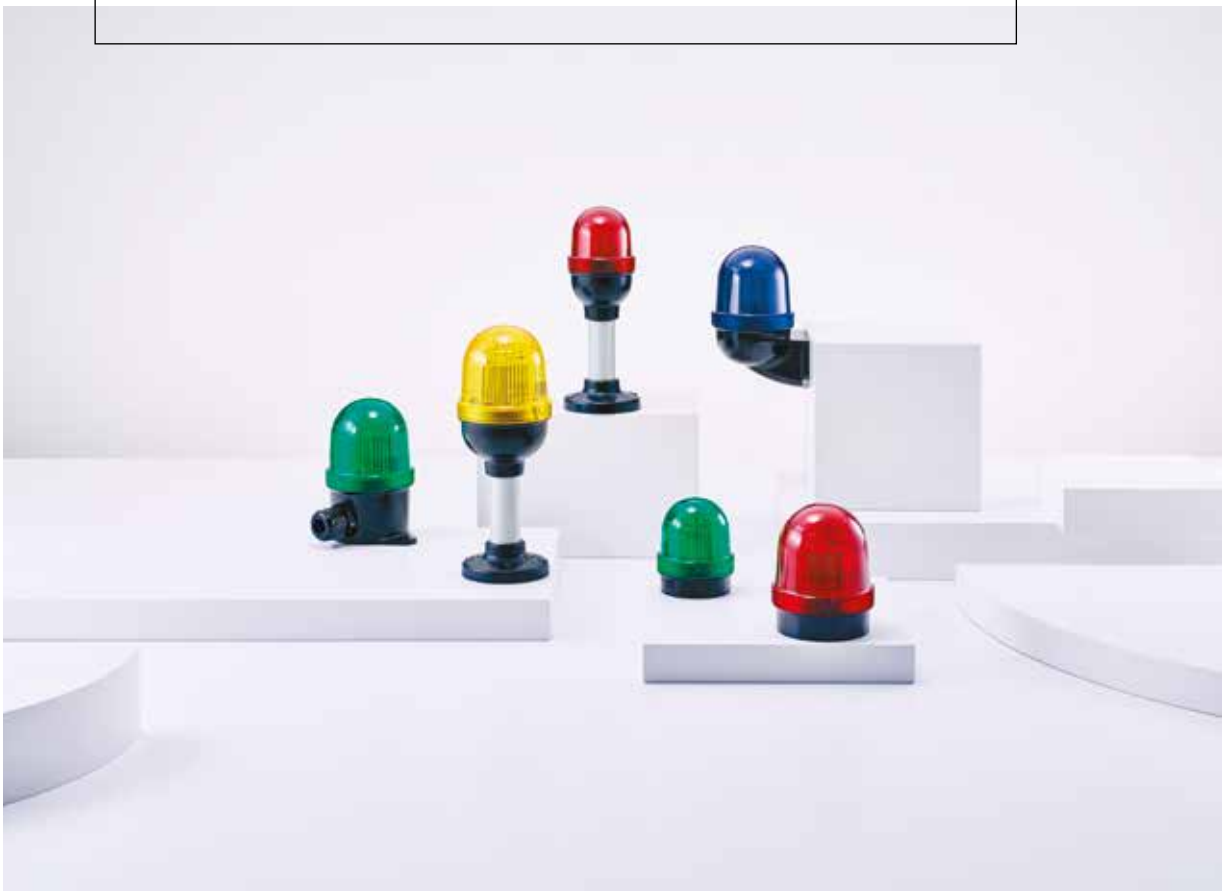

Serie T+U

the Allrounder

Serie de indicaciones luminosas de largo alcance y modular en dos tamaños (Ø 60 mm y Ø 75 mm) para aplicaciones universales. Adecuados para uso con fluctuaciones de temperatura extremas. Indicador luminoso combinado con módulo zumbador con grado de protección alto IP66.

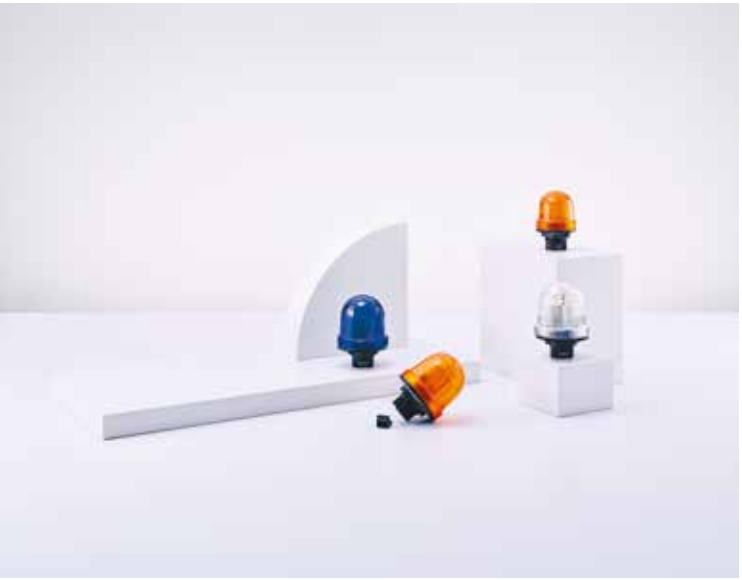

CARACTERÍSTICAS

- indicadores luminosos de montaje superior modular
- indicadores luminosos traspanel a prueba de vandalismo
- Dos tamaños: Serie T: Ø 75 mm, Serie U: Ø 60 mm
- LED: luz fija, intermitente y multi-estroboscópica
- funciones de luz seleccionables mediante asignación de patillaje
- presión acústica ajustable de hasta 100 dB, tono continuo o de pulso
- luz y sonido controlables de forma separada
- disponibles en seis colores de calota diferentes
- siete tipos de montaje diferentes: rápido y sencillo
- disponible elemento de ventilación para la compensación de la presión en condiciones ambientales extremas (humedad, variaciones fuertes de temperatura, etc.)
- adecuados para aplicaciones de control por programa (corriente de fuga, corriente de irrupción)
- certificado conforme a los estándares internacionales (UL, EAC) más estrictos
- grado de protección alto IP66
- alta resistencia a los impactos IK08

INDICADORES LUMINOSOS DE MONTAJE (SERIE T)

TDC	Ø 75 mm, Indicador LED luz fija/ intermitente
TDF	Ø 75 mm, Indicador LED luz multi-estroboscópica
TLL	Ø 75 mm, Indicador luz fija (bombilla)

ZUMBADOR (SERIE T)

TDE

INDICADORES LUMINOSOS DE MONTAJE (SERIE U)

UDC	Ø 60 mm, Indicador LED luz fija/ intermitente
UDF	Ø 60 mm, Indicador LED luz multi-estroboscópica
ULL	Ø 60 mm, Indicador luz fija (bombilla)

INDICADORES LUMINOSOS TRASPANEL (SERIE T)

TDCP	Ø 75 mm, Indicador LED luz fija/ intermitente
TDFP	Ø 75 mm, Indicador LED luz multi-estroboscópica
TLLP	Ø 75 mm, Indicador luz fija (bombilla)

INDICADORES LUMINOSOS TRASPANEL (SERIE U)

UDCP	Ø 60 mm, Indicador LED luz fija/ intermitente
UDFP	Ø 60 mm, Indicador LED luz multi-estroboscópica
ULLP	Ø 60 mm, Indicador luz fija (bombilla)

INFORMACIÓN ADICIONAL SOBRE LOS INDICADORES LUMINOSOS TRASPANEL

- cota de montaje traspanel Ø 37 mm
- construcción a prueba de manipulación y vandalismo, protección contra rotaciones y alteraciones de posición
- máxima resistencia a los impactos IK10
- cambio de bombilla fácil mediante casquillo de bayoneta (modelos de bombilla)

Eco-Modul

the Flexible Allrounder

Concepto columnas de señalización modular con una excelente relación precio/rendimiento

El todoterreno de las columnas de señalización modulares más moderno y versátil en tres tamaños: Ø 40 mm, Ø 60 mm y Ø 70 mm. Disponible también con luces LED de alta potencia para el máximo efecto de señalización.

CARACTERÍSTICAS

- poste de señalización de construcción modular en tres tamaños: Ø 40 mm, Ø 60 mm y Ø 70 mm
- Módulos de indicador luz LED: luz fija, intermitente, estroboscópica y multi-estroboscópica
- disponible también con LED de alta potencia, alternativamente disponible con fuentes de luz convencionales
- módulos de zumbador piezoeléctrico de volumen ajustable y indicadores multitono con hasta ocho tonos diferentes
- disponibles en seis coloresde calota diferentes
- hecho de policarbonato de alta calidad resistente a impactos y estabilizado contra UV
- además de los modelos de 24 V también hay disponibles variantes para tensión de red
- extensa variedad de tipos de montaje, base de montaje rápido patentada
- disponible también en una económica versión preensamblada
- contactos altamente seguros, incluso con vibraciones y fluctuaciones de temperatura
- certificado conforme a las normas internacionales más estrictas
- grado de protección alto IP66

HP HIGH POWER LED

Modul-Signal

the Proven

Sistema de postes de columnas
modular y óptimamente probado

CARACTERÍSTICAS

- poste de señalización de construcción modular en dos tamaños: Ø 50 mm y Ø 70 mm
- Indicadores LED luz fija, intermitente, estroboscópica y multi-estroboscópica, avisadores luminosos estroboscópicos de xenón o indicadores lu estroboscópica de luz fija o intermitente (bombilla)
- zumbador piezoeléctrico con volumen ajustable y módulo avisador acústico electrónico con hasta 15 tipos de tono diferentes
- disponibles en seis colores de calota diferentes
- hecho de policarbonato de alta calidad resistente a impactos y estabilizado contra UV
- Además de la variante de 24 V, disponible también para conexión directa a la red eléctrica
- muchos tipos de montaje, incluido montaje rápido patentado
- Conexión a sistemas de bus de campo de interfaz AS en la serie de Ø 70 mm
- grado de protección alto IP65

Modul-Compact

the Readymade

La columna de señalización LED listo para conectar se vende preensamblado o construido según las especificaciones del cliente y está disponible en dos tamaños: Ø 30 mm y Ø 70 mm. Perfecto para tamaños de lote elevados. Relación precio/rendimiento muy atractiva.

CARACTERÍSTICAS

- columna de señalización LED preensamblado, listo para conectar y precableada
- Dos tamaños: Ø 30 mm y Ø 70 mm
- módulos con luz fija o intermitente disponibles en seis colores de calota diferentes
- hecha de policarbonato de alta calidad resistente a impactos y estabilizado contra UV
- módulos de uno y dos tonos para tono continuo y tono de pulso
- muchos tipos de montaje, base de montaje rápido patentada
- Además de la variante de 24 V, disponible también para conexión directa a la red eléctrica
- grado de protección alto IP65

Half-Dome

the Design-Tower

Columna de señalización LED óptico-acústico semicircular para montaje en pared. Señalización óptima con ángulo de radiación de 180 grados.

CARACTERÍSTICAS

- diseño semicircular con ángulo de radiación de 180°
- efecto de señalización perfecto desde todos los ángulos de visión, gracias al reflector integrado
- calotas con un estriado marcado y cromado adicional
- de dos a cinco módulos luminosos en seis colores de calota
- hecha de policarbonato de alta calidad resistente a impactos y estabilizado contra UV
- tres colores de carcasa: gris, cromo y negro
- se entrega preensamblado o listo para conectar según la preferencia individual del cliente
- opcionalmente con zumbador integrado de dos tonos (tono fijo y tono de pulso) y con volumen ajustable
- para tensión de control de 12 V o 24 V o tensión de red de 115 V o 120 V
- utilizable en todo el mundo gracias a su certificación internacional
- grado de protección alto IP65

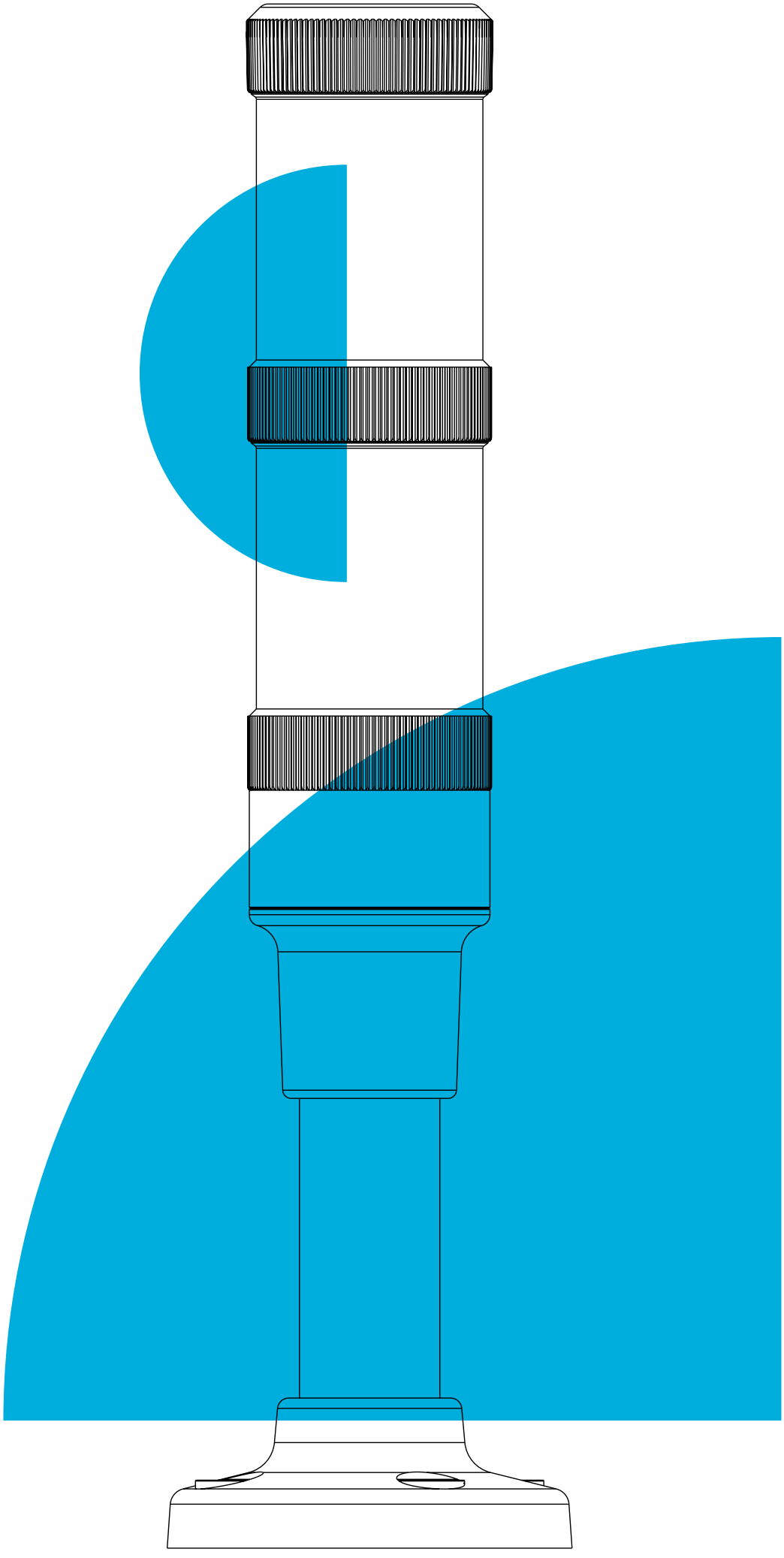

Columnas de señalización

28 Columnas de señalización modular

28 Eco-Modul
30 Eco-Modul 40
37 Eco-Modul 60
44 Eco-Modul 70
51 Modul-Signal
53 Modul-Signal 50
60 Modul-Signal 70

69 Columnas de señalización compactas

69 Modul-Compact
71 Modul-Compact 30
76 Modu-Compact 70
81 Half-Dome

Eco-Modul

the Flexible Allrounder

COLUMNAS DE SEÑALIZACIÓN MODULAR CON CIERRE DE BAYONETA

- Columna de configuración adaptable individualmente
- Sistema de contactos eléctricos automáticos instantáneos

AHORRO DE TIEMPO Y COSTES AL CONECTAR AL SISTEMA ELÉCTRICO

- Borne de conexión enchufable a presión o con muelle
- Contactos de alta seguridad, incluso con vibraciones y fluctuaciones de temperatura

Modular

LED DE ÚLTIMA GENERACIÓN DE MÁXIMA EFICIENCIA

- También disponibles como High Power LED (Ø 60 mm y Ø 70 mm)
- Resistentes a vibraciones e impactos
- Sin mantenimiento y de larga vida útil
- Moderna tecnología LED para sustituir los sistemas de xenón (de menor vida útil)
- Indicador luz fija, intermitente, estroboscópica y multi-estroboscópica
- Bajo consumo de electricidad

FÁCIL CAMBIO DE LÁMPARA TAMBIÉN PARA BOMBILLAS INCANDESCENTES

- Cambio de bombillas fácil y de seguridad con económicas herramientas
- Funcionamiento alternativo con sistemas convencionales

POTENTES ZUMBADORES E INDICADORES MULTITONO

- Volumen regulable de forma continua
- Zumbadores mono y bitono
- Tono continuo y de pulso
- Indicadores multitono con hasta ocho tonos diferentes

SISTEMA DE MONTAJE RÁPIDO PATENTADO

- Columna de señalización operativa al momento
- Fallos de instalación imposibles
- Montaje rápido y desmontaje fácil y rentable para el transporte

MÚLTIPLES ACCESORIOS PARA CUALQUIER TIPO DE MONTAJE

ÓPTIMA PARA APLICACIONES INDUSTRIALES EXIGENTES

- Alto grado de protección IP66 para módulos visuales, acústicos y de base
- Certificación UL para aplicaciones en todo el mundo (UL type 4/4X/13)

PLACA ROTULABLE CONFIGURABLE

- para textos personalizados

HIGH POWER LED

Eco-Modul 40 Columna de señalización modular

- Serie de postes de señalización modulares de tamaño Ø 40 mm
- gama completa de módulos de luz LED de alta luminosidad con las funciones
- de luz fija, intermitente, estroboscópica y multi destello, 6 colores de calota differentes
- funcionamiento alternativo con tecnología de bombilla convencional disponible módulo de zumbador piezoeléctrico con tono continuo o de pulso
- disponibles como postes preensamblados ya listos o como módulos de poste individuales para su configuración
- extensa variedad de tipos de montaje
- práctica tecnología de conexión
- adecuados para control por programa
- grado de protección alto IP66, tipo UL 4/4X/13

DATOS TÉCNICOS

Carcasa	Ø 40 mm, Policarbonato negro
Calota	Policarbonato, interior acanalado naranja, rojo, claro, azul, verde o amarillo
Tipo de montaje	Cualquiera
Técnica de conexión	Hasta 1,5mm² / 16 AWG
Corriente de fuga	> 0,003 A (adecuado para control por programa)
Tipo de luz	Indicador LED luz, Indicador LED luz intermitente, Indicador luz LED estroboscópica, Indicador luz LED multi-estroboscópica o Luz fija (bombilla)
Elemento de iluminación	8 LED, bombilla incandescente
Frecuencia de destello/ parpadeo	Indicador luz intermitente de 2 Hz, luz estroboscópica de 1,4 Hz, luz multi-estroboscópica de 1-2,6 Hz
Tipo de tono	Tono continuo o Tono de pulso
Volumen	80 dB
Frecuencia de tono	4.000 Hz
Período de funcionamiento	100 %
Vida útil	Elementos de iluminación: LED 100.000 h
Número módulos posibles	máx. 5, con doble ángulo máx. 10
Temperatura de funcionamiento	-30 °C / +60 °C
Grado de protección	IP66 & UL Type 4/4×/13
Peso (módulos)	40-46 g

Eco-Modul 40 Vorkonfektionierte Signalsäulen

Número de artículo: ECO40-Q01
Colores: rojo-naranja-verde
Función: Indicador LED luz fija
Tensión nominal: 24 V CA/CC
Tipo de montaje: Montaje de tubos (tubo de 100 mm de longitud)

Número de artículo: ECO40-Q02
Colores: rojo-verde
Función: Indicador LED luz fija
Tensión nominal: 24 V CA/CC
Tipo de montaje: Montaje de tubos (tubo de 100 mm de longitud)

Número de artículo: ECO40-Q05
Colores: rojo-naranja-verde-azul
Función: Indicador LED luz fija
Tensión nominal: 24 V CA/CC
Tipo de montaje: Montaje de tubos (tubo de 100 mm de longitud)

Número de artículo: ECO40-Q31
Colores: rojo-naranja-verde
Función: Indicador LED luz fija, zumbador con tono continuo o de pulso
Tensión nominal: 24 V CA/CC
Tipo de montaje: Montaje de tubos (tubo de 100 mm de longitud)

Número de artículo: ECO40-Q81
Colores: rojo-naranja-verde
Función: Indicador LED luz fija, zumbador con tono continuo o de pulso
Tensión nominal: 230 V CA
Tipo de montaje: Montaje de tubos (tubo de 100 mm de longitud)

Eco-Modul 40

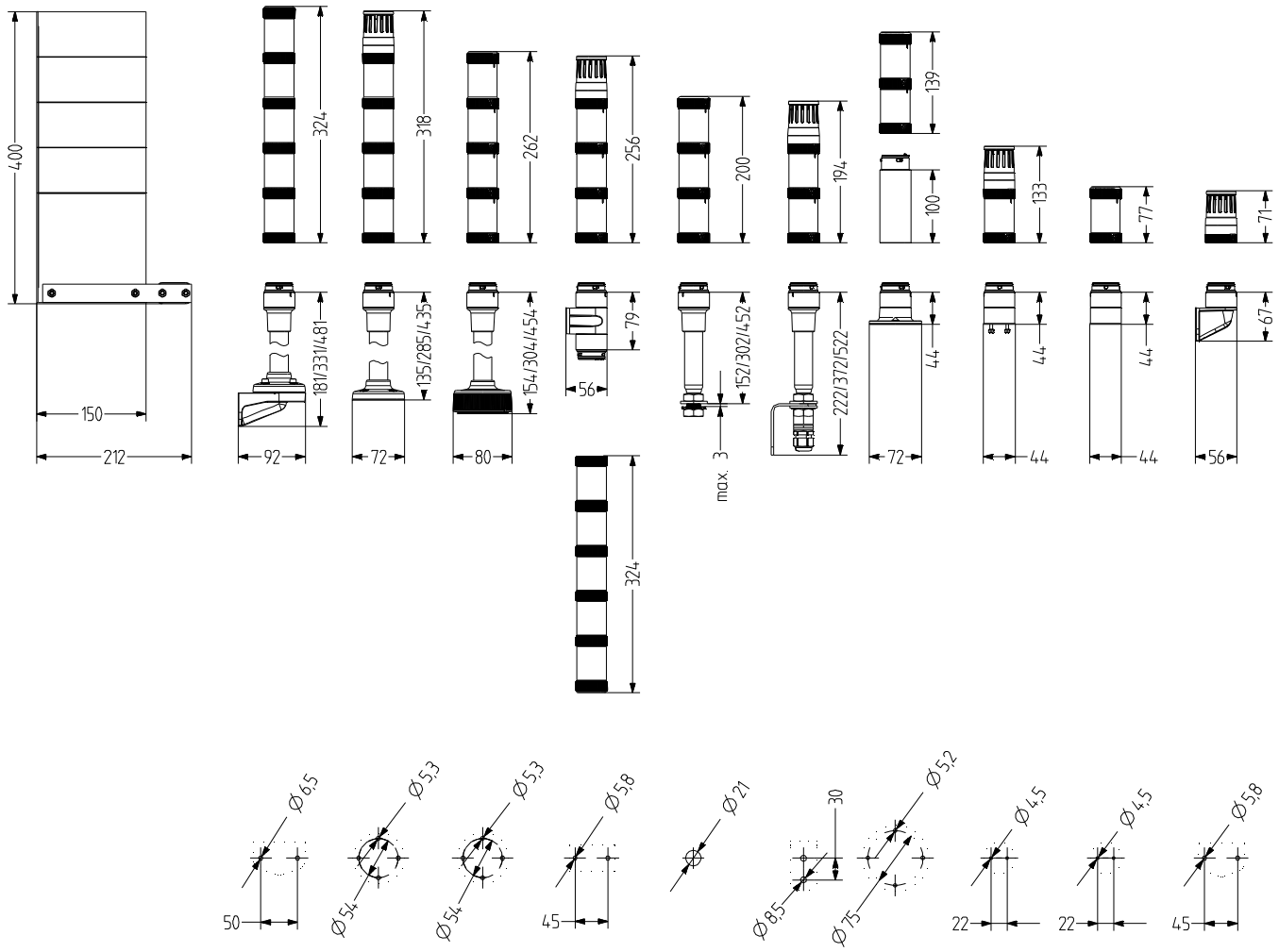
400
150
212
324
318
262
256
200
194
139
100
133
77
71
181/331/481
135/285/435
154/304/454
79
56
152/302/452
222/372/522
44
44
44
67
92
72
80
3
max.
324
Ø 6,5
Ø 5,3
Ø 5,3
Ø 5,8
Ø 21
30
Ø 5,2
Ø 4,5
Ø 4,5
Ø 5,8
50
Ø 5,4
Ø 5,4
45
Ø 8,5
Ø 7,5
22
22
45

Eco-Modul 40

Modular

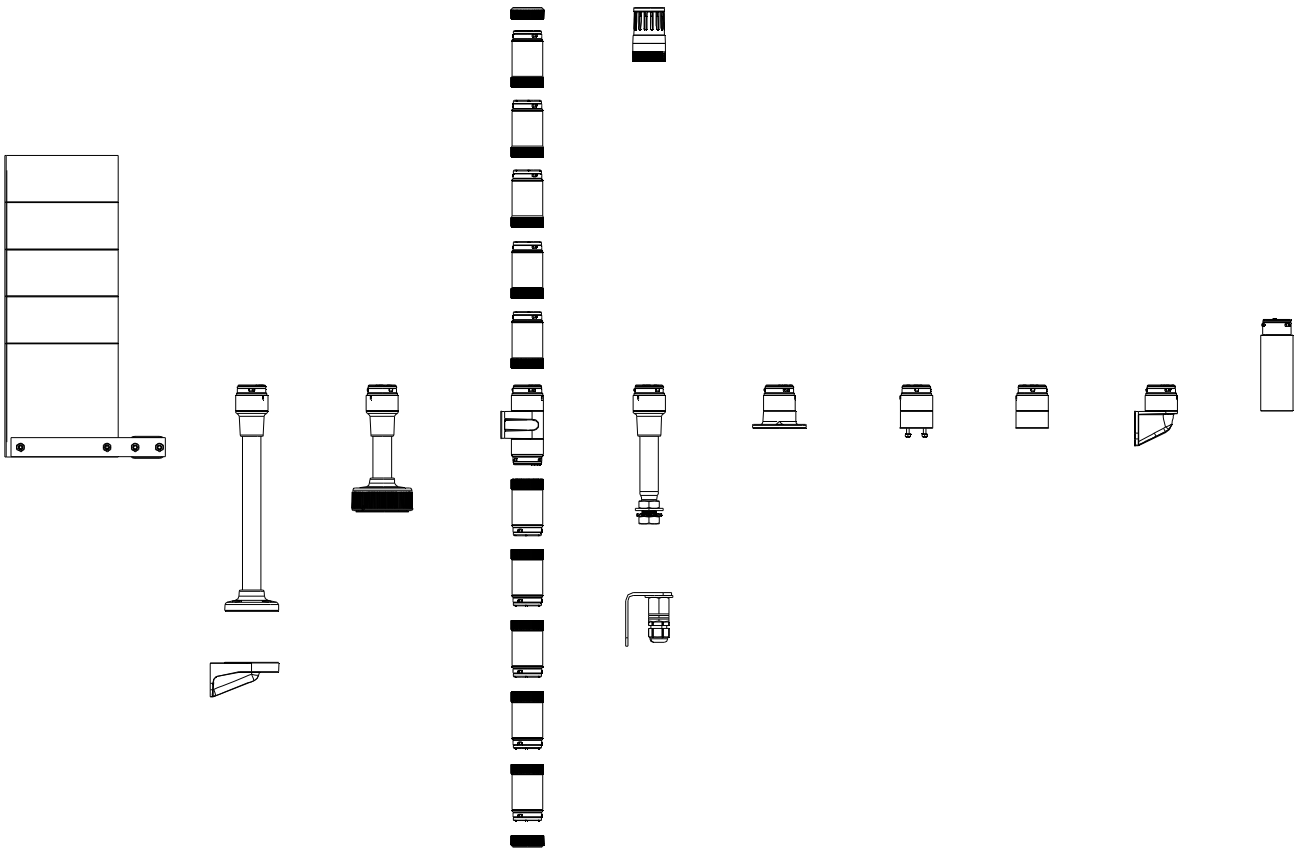

Eco-Modul 40

MÓDULOS LUMINOSOS

Type	Tipo de luz	Color de la calota	Tensión nominal	Rango de voltaje (V)	Corriente nominal (A)	Número de artículo	Item Nr.
ZLL	Luz fija	naranja	12-250 V CA/CC	+/- 10 %	4 W	902 001 900	902 001 900
		rojo	12-250 V CA/CC	+/- 10 %	4 W	902 002 900	902 002 900
		claro	12-250 V CA/CC	+/- 10 %	4 W	902 004 900	902 004 900
		azul	12-250 V CA/CC	+/- 10 %	4 W	902 005 900	902 005 900
		verde	12-250 V CA/CC	+/- 10 %	4 W	902 006 900	902 006 900
		amarillo	12-250 V CA/CC	+/- 10 %	4 W	902 007 900	902 007 900
ZDC	LED luz fija	naranja	24 V CA/CC	+/- 10 %	0,022-0,033	902 011 405	902 011 405
			110-120 V CA	+/- 10 %	0,030	902 011 310	902 011 310
			230-240 V CA	+/- 10 %	0,030	902 011 313	902 011 313
		rojo	24 V CA/CC	+/- 10 %	0,022-0,033	902 012 405	902 012 405
			110-120 V CA	+/- 10 %	0,030	902 012 310	902 012 310
			230-240 V CA	+/- 10 %	0,030	902 012 313	902 012 313
		claro	24 V CA/CC	+/- 10 %	0,022-0,033	902 014 405	902 014 405
			110-120 V CA	+/- 10 %	0,030	902 014 310	902 014 310
			230-240 V CA	+/- 10 %	0,030	902 014 313	902 014 313
		azul	24 V CA/CC	+/- 10 %	0,022-0,033	902 015 405	902 015 405
			110-120 V CA	+/- 10 %	0,030	902 015 310	902 015 310
			230-240 V CA	+/- 10 %	0,030	902 015 313	902 015 313
		verde	24 V CA/CC	+/- 10 %	0,022-0,033	902 016 405	902 016 405
			110-120 V CA	+/- 10 %	0,030	902 016 310	902 016 310
			230-240 V CA	+/- 10 %	0,030	902 016 313	902 016 313
		amarillo	24 V CA/CC	+/- 10 %	0,022-0,033	902 017 405	902 017 405
			110-120 V CA	+/- 10 %	0,030	902 017 310	902 017 310
			230-240 V CA	+/- 10 %	0,030	902 017 313	902 017 313
ZDA	LED luz intermitente	naranja	24 V CA/CC	+/- 10 %	0,028-0,036	902 021 405	902 021 405
			110-120 V CA	+/- 10 %	0,030	902 021 310	902 021 310
			230-240 V CA	+/- 10 %	0,030	902 021 313	902 021 313
		rojo	24 V CA/CC	+/- 10 %	0,028-0,036	902 022 405	902 022 405
			110-120 V CA	+/- 10 %	0,030	902 022 310	902 022 310
			230-240 V CA	+/- 10 %	0,030	902 022 313	902 022 313
		claro	24 V CA/CC	+/- 10 %	0,028-0,036	902 024 405	902 024 405
			110-120 V CA	+/- 10 %	0,030	902 024 310	902 024 310
			230-240 V CA	+/- 10 %	0,030	902 024 313	902 024 313
		azul	24 V CA/CC	+/- 10 %	0,028-0,036	902 025 405	902 025 405
			110-120 V CA	+/- 10 %	0,030	902 025 310	902 025 310
			230-240 V CA	+/- 10 %	0,030	902 025 313	902 025 313
		verde	24 V CA/CC	+/- 10 %	0,028-0,036	902 026 405	902 026 405
			110-120 V CA	+/- 10 %	0,030	902 026 310	902 026 310
			230-240 V CA	+/- 10 %	0,030	902 026 313	902 026 313
		amarillo	24 V CA/CC	+/- 10 %	0,028-0,036	902 027 405	902 027 405
			110-120 V CA	+/- 10 %	0,030	902 027 310	902 027 310
			230-240 V CA	+/- 10 %	0,030	902 027 313	902 027 313

Eco-Modul 40

MÓDULOS LUMINOSOS

Type	Tipo de luz	Color de la calota	Tensión nominal	Rango de voltaje (V)	Corriente nominal (A)	Número de artículo	Item Nr.
ZDF	LED luz estroboscópica	naranja	24 V CA/CC	+/- 10 %	0,035-0,065	902 031 405	902 031 405
			110-120 V CA	+/- 10 %	0,010	902 031 310	902 031 310
			230-240 V CA	+/- 10 %	0,010	902 031 313	902 031 313
		rojo	24 V CA/CC	+/- 10 %	0,035-0,065	902 032 405	902 032 405
			110-120 V CA	+/- 10 %	0,010	902 032 310	902 032 310
			230-240 V CA	+/- 10 %	0,010	902 032 313	902 032 313
		claro	24 V CA/CC	+/- 10 %	0,035-0,065	902 034 405	902 034 405
			110-120 V CA	+/- 10 %	0,010	902 034 310	902 034 310
			230-240 V CA	+/- 10 %	0,010	902 034 313	902 034 313
		azul	24 V CA/CC	+/- 10 %	0,035-0,065	902 035 405	902 035 405
			110-120 V CA	+/- 10 %	0,010	902 035 310	902 035 310
			230-240 V CA	+/- 10 %	0,010	902 035 313	902 035 313
		verde	24 V CA/CC	+/- 10 %	0,035-0,065	902 036 405	902 036 405
			110-120 V CA	+/- 10 %	0,010	902 036 310	902 036 310
			230-240 V CA	+/- 10 %	0,010	902 036 313	902 036 313
		amarillo	24 V CA/CC	+/- 10 %	0,035-0,065	902 037 405	902 037 405
			110-120 V CA	+/- 10 %	0,010	902 037 310	902 037 310
			230-240 V CA	+/- 10 %	0,010	902 037 313	902 037 313
ZFF	LED luz multi-estroboscópica	naranja	24 V CA/CC	+/- 10 %	0,048-0,068	902 041 405	902 041 405
			110-120 V CA	+/- 10 %	0,021-0,030	902 041 310	902 041 310
			230-240 V CA	+/- 10 %	0,021-0,030	902 041 313	902 041 313
		rojo	24 V CA/CC	+/- 10 %	0,048-0,068	902 042 405	902 042 405
			110-120 V CA	+/- 10 %	0,021-0,030	902 042 310	902 042 310
			230-240 V CA	+/- 10 %	0,021-0,030	902 042 313	902 042 313
		claro	24 V CA/CC	+/- 10 %	0,048-0,068	902 044 405	902 044 405
			110-120 V CA	+/- 10 %	0,021-0,030	902 044 310	902 044 310
			230-240 V CA	+/- 10 %	0,021-0,030	902 044 313	902 044 313
		azul	24 V CA/CC	+/- 10 %	0,048-0,068	902 045 405	902 045 405
			110-120 V CA	+/- 10 %	0,021-0,030	902 045 310	902 045 310
			230-240 V CA	+/- 10 %	0,021-0,030	902 045 313	902 045 313
		verde	24 V CA/CC	+/- 10 %	0,048-0,068	902 046 405	902 046 405
			110-120 V CA	+/- 10 %	0,021-0,030	902 046 310	902 046 310
			230-240 V CA	+/- 10 %	0,021-0,030	902 046 313	902 046 313
		amarillo	24 V CA/CC	+/- 10 %	0,048-0,068	902 047 405	902 047 405
			110-120 V CA	+/- 10 %	0,021-0,030	902 047 310	902 047 310
			230-240 V CA	+/- 10 %	0,021-0,030	902 047 313	902 047 313

Eco-Modul 40

MÓDULOS ACÚSTICOS

Type	Tipo de tono	Volumen	Tensión nominal	Rango de voltaje (V)	Corriente nominal (A)	Número de artículo
ZDE	Módulo zumbador tono continuo/pulsante	80 dB	24 V CA/CC	+/- 10 %	0,039	902 500 405
			110-120 V CA	+/- 10 %	0,021	902 500 310
			230-240 V CA	+/- 10 %	0,021	902 500 313

DATOS DEL PEDIDO DE LA BASE

Type	Tipo de accesorios	Longitud del tubo	Número de artículo
ZMW	Base para montaje horizontal M 20, agujeros de fijación en el interior		902 570 900
ZMS	Base para montaje horizontal con tornillos de fijación preensamblados		902 571 900
ZMF	Base para montaje horizontal con agujeros de montaje externos		902 572 900
ZMC	Base para montaje horizontal con aperturas para fijación externos y conector enchufable M 12 integrado de 5 polos		902 572 911
ZMV	Base para montaje vertical para montaje de una sola cara		902 573 900
ZZV	Base para montaje vertical para montaje de doble cara		902 574 900
ZMR	Base de tubo 100 mm en tubo de aluminio con pie de plástico	100 mm	902 582 900
	Base de tubo 250 mm en tubo de aluminio con pie de plástico	250 mm	902 583 900
	Base de tubo 400 mm en tubo de aluminio con pie de plástico	400 mm	902 584 900
ZNW	Base de tubo Rosca NPT 1/2"		902 570 950
ZSW	Base de tubo 100 mm en tubo de aluminio para montaje horizontal con tornillo canulado	400 mm	902 594 900
	Base de tubo 250 mm en tubo de aluminio para montaje horizontal con tornillo canulado	100 mm	902 592 900
	Base de tubo 400 mm en tubo de aluminio para montaje horizontal con tornillo canulado	250 mm	902 593 900
ZFR	Sistema de montaje rápido "Adaptador de pie" 100 mm en tubo de aluminio con adaptador de pie	100 mm	902 562 900
	Sistema de montaje rápido "Adaptador de pie" 250 mm en tubo de aluminio con adaptador de pie	250 mm	902 563 900
	Sistema de montaje rápido "Adaptador de pie" 400 mm en tubo de aluminio con adaptador de pie	400 mm	902 564 900

XWR

XSS

XIB

WZC

ZEP

ACCESORIOS

Type	Tipo de accesorios	Longitud del tubo	Peso	Número de artículo
XWR	Escuadra para montaje vertical de la base del tubo TMR/UMR		95 g	900 600 900
XSS	Set Set para montaje vertical (escuadra, prensaestopa)		135 g	900 700 900
XIB	Placa rotulable		235 g	900 850 900
WZC	Escuadra		85 g	200 550 900
ZEP	Extensión de la base 100 mm de largo adecuado para todas las bases	100 mm		902 800 900

Eco-Modul 60 Columna de señalización modular

- Serie de postes de señalización modulares de tamaño Ø 60 mm
- gama completa de módulos de luz LED de alta luminosidad con las funciones de luz fija, intermitente y estroboscópica, 6 colores de calota diferentes
- módulos con luz fija y multi destello de alto rendimiento
- funcionamiento alternativo con tecnología de bombilla convencional
- disponible módulo de zumbador piezoeléctrico con tono continuo o de pulso
- disponibles como postes preensamblados ya listos o como módulos de poste individuales para su configuración
- extensa variedad de tipos de montaje
- práctica tecnología de conexión
- adecuados para control por programa
- grado de protección alto IP66, tipo UL 4/4X/13

Modular

DATOS TÉCNICOS

Carcasa	Ø 60 mm, Policarbonato negro
Calota	Policarbonato, interior acanalado naranja, rojo, claro, azul, verde o amarillo
Tipo de montaje	Cualquiera
Técnica de conexión	Hasta 2,5mm² / 14 AWG
Corriente de fuga	> 0,003 A (adecuado para control por programa)
Tipo de luz	Indicador LED luz, Indicador LED luz intermitente, Indicador luz LED estroboscópica, Indicador LED luz fija de alta potencia, Indicador LED luz multi-estroboscópica o Luz fija (bombilla)
Elemento de iluminación	8 LED, 2 LED de alta potencia, bombilla incandescente
Frecuencia de destello/ parpadeo	Indicador luz intermitente de 2 Hz, luz estroboscópica de 1,4 Hz, luz multi-estroboscópica de 1-2,6 Hz
Tipo de tono	Tono continuo o Tono de pulso
Volumen	90 dB
Frecuencia de tono	2.500 Hz
Período de funcionamiento	100 %
Vida útil	Elementos de iluminación: LED 100.000 h, LED de alta potencia 50.000 h
Número módulos posibles	máx. 5, con doble ángulo máx. 10
Temperatura de funcionamiento	-30 °C / +60 °C
Grado de protección	IP66 & UL Type 4/4×/13
Peso (módulos)	63-83 g

IP66 | +60 °C -30 °C | 90 dB | 2

Eco-Modul 60 Vorkonfektionierte Signalsäulen

Número de artículo: ECO60-Q01
Colores: rojo-naranja-verde
Función: Indicador LED luz fija
Tensión nominal: 24 V CA/CC
Tipo de montaje: Montaje de tubos (tubo de 100 mm de longitud)

Número de artículo: ECO60-Q02
Colores: rojo-verde
Función: Indicador LED luz fija
Tensión nominal: 24 V CA/CC
Tipo de montaje: Montaje de tubos (tubo de 100 mm de longitud)

Número de artículo: ECO60-Q05
Colores: rojo-naranja-verde-azul
Función: Indicador LED luz fija
Tensión nominal: 24 V CA/CC
Tipo de montaje: Montaje de tubos (tubo de 100 mm de longitud)

Número de artículo: ECO60-Q31
Colores: rojo-naranja-verde
Función: Indicador LED luz fija, zumbador con tono continuo o de pulso
Tensión nominal: 24 V CA/CC
Tipo de montaje: Montaje de tubos (tubo de 100 mm de longitud)

Número de artículo: ECO60-Q81
Colores: rojo-naranja-verde
Función: Indicador LED luz fija, zumbador con tono continuo o de pulso
Tensión nominal: 230 V CA
Tipo de montaje: Montaje de tubos (tubo de 100 mm de longitud)

Eco-Modul 60

Modular

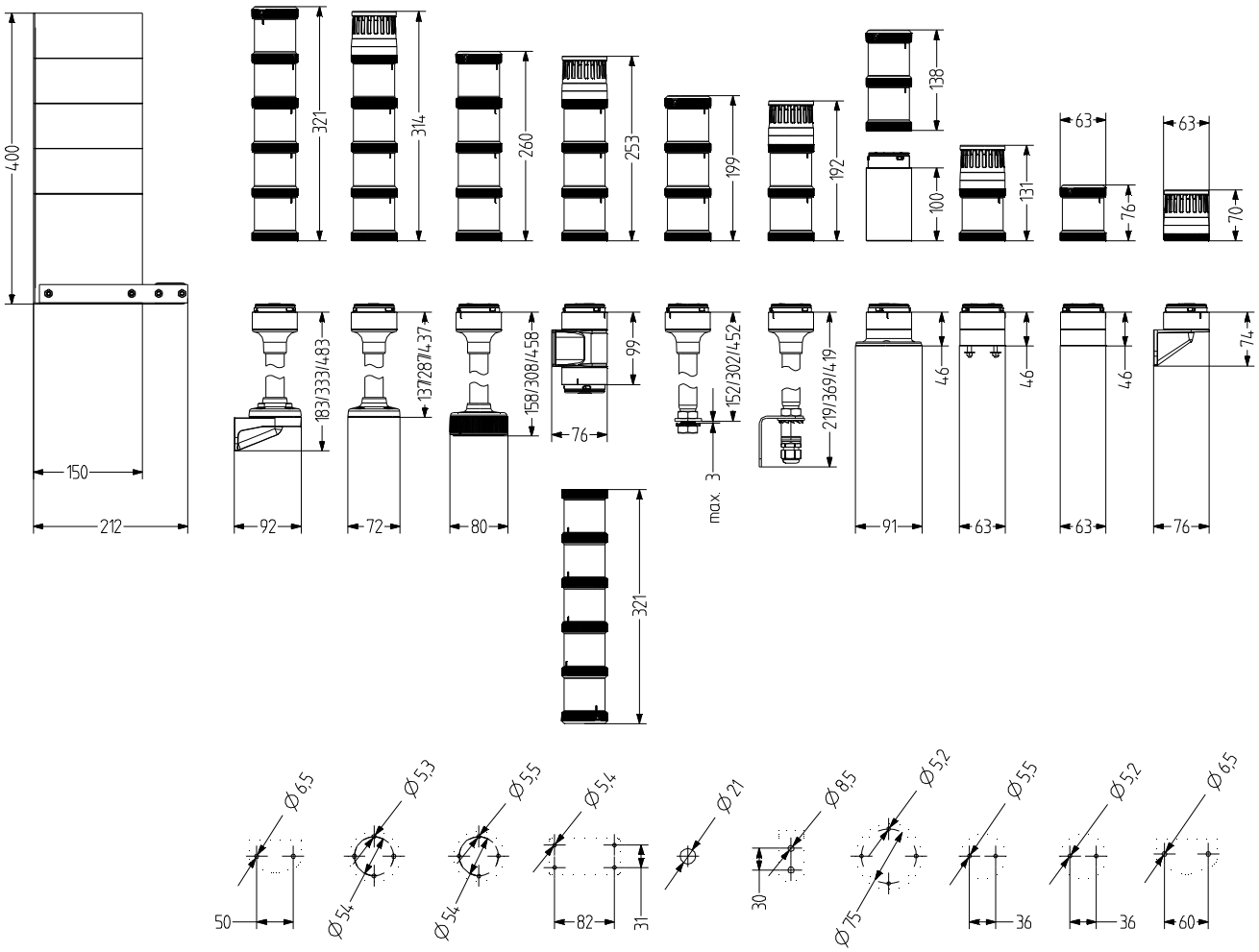

Eco-Modul 60

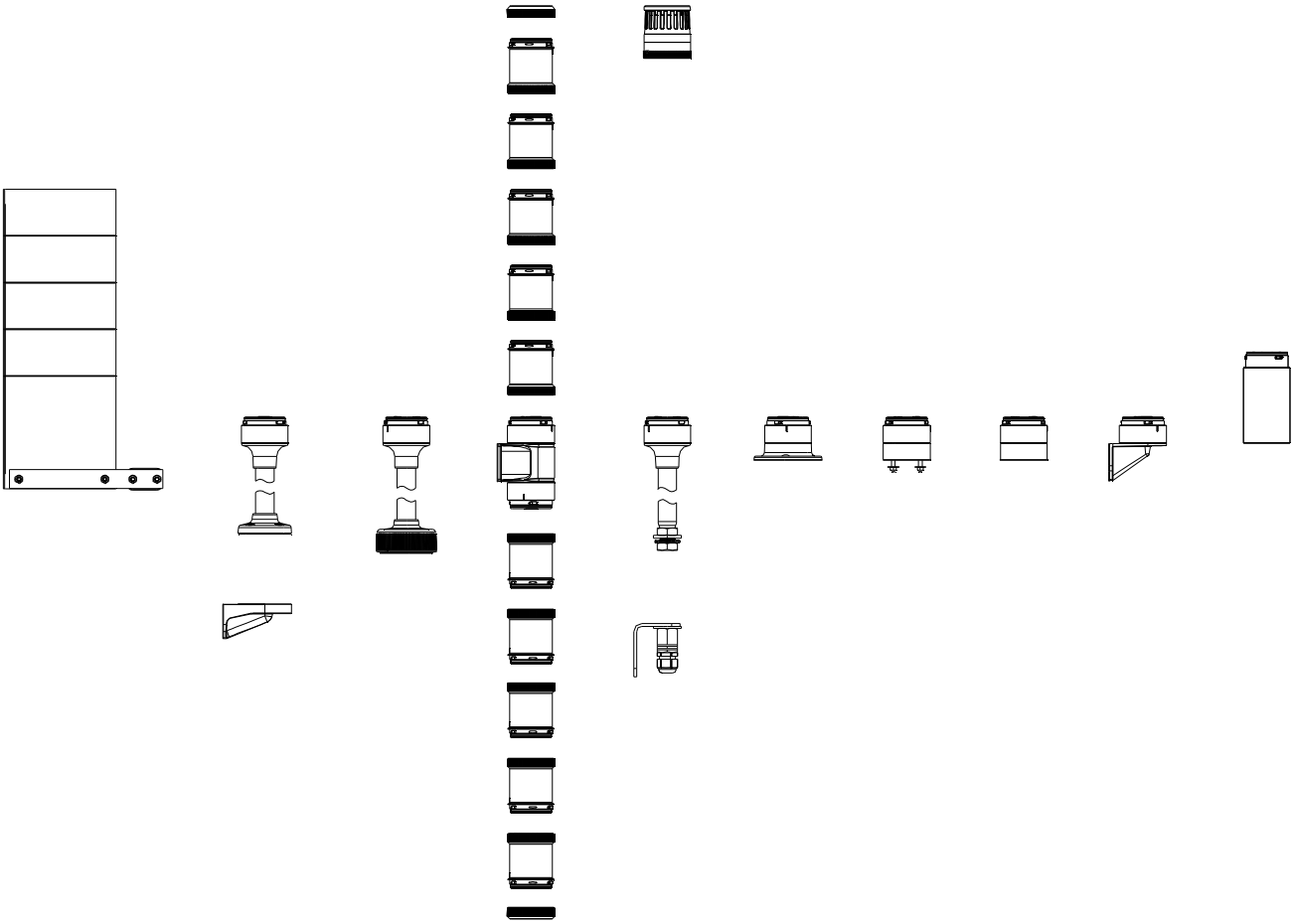

Eco-Modul 60

MÓDULOS LUMINOSOS

Type	Tipo de luz	Color de la calota	Tensión nominal	Rango de voltaje (V)	Corriente nominal (A)	Número de artículo	Item Nr.
YLL	Luz fija	naranja	12-250 V CA/CC		4 W	901 001 900	901 001 900
		rojo	12-250 V CA/CC		4 W	901 002 900	901 002 900
		claro	12-250 V CA/CC		4 W	901 004 900	901 004 900
		azul	12-250 V CA/CC		4 W	901 005 900	901 005 900
		verde	12-250 V CA/CC		4 W	901 006 900	901 006 900
		amarillo	12-250 V CA/CC		4 W	901 007 900	901 007 900
YDC	LED luz fija	naranja	24 V CA/CC	+/- 10 %	0,022-0,033	901 011 405	901 011 405
			110-120 V CA	+/- 10 %	0,029-0,090	901 011 310	901 011 310
			230-240 V CA	+/- 10 %	0,029-0,090	901 011 313	901 011 313
		rojo	24 V CA/CC	+/- 10 %	0,022-0,033	901 012 405	901 012 405
			110-120 V CA	+/- 10 %	0,029-0,090	901 012 310	901 012 310
			230-240 V CA	+/- 10 %	0,029-0,090	901 012 313	901 012 313
		claro	24 V CA/CC	+/- 10 %	0,022-0,033	901 014 405	901 014 405
			110-120 V CA	+/- 10 %	0,029-0,090	901 014 310	901 014 310
			230-240 V CA	+/- 10 %	0,029-0,090	901 014 313	901 014 313
		azul	24 V CA/CC	+/- 10 %	0,022-0,033	901 015 405	901 015 405
			110-120 V CA	+/- 10 %	0,029-0,090	901 015 310	901 015 310
			230-240 V CA	+/- 10 %	0,029-0,090	901 015 313	901 015 313
		verde	24 V CA/CC	+/- 10 %	0,022-0,033	901 016 405	901 016 405
			110-120 V CA	+/- 10 %	0,029-0,090	901 016 310	901 016 310
			230-240 V CA	+/- 10 %	0,029-0,090	901 016 313	901 016 313
		amarillo	24 V CA/CC	+/- 10 %	0,022-0,033	901 017 405	901 017 405
			110-120 V CA	+/- 10 %	0,029-0,090	901 017 310	901 017 310
			230-240 V CA	+/- 10 %	0,029-0,090	901 017 313	901 017 313
YDA	LED luz intermitente	naranja	24 V CA/CC	+/- 10 %	0,028-0,036	901 021 405	901 021 405
			110-120 V CA	+/- 10 %	0,030	901 021 310	901 021 310
			230-240 V CA	+/- 10 %	0,030	901 021 313	901 021 313
		rojo	24 V CA/CC	+/- 10 %	0,028-0,036	901 022 405	901 022 405
			110-120 V CA	+/- 10 %	0,030	901 022 310	901 022 310
			230-240 V CA	+/- 10 %	0,030	901 022 313	901 022 313
		claro	24 V CA/CC	+/- 10 %	0,028-0,036	901 024 405	901 024 405
			110-120 V CA	+/- 10 %	0,030	901 024 310	901 024 310
			230-240 V CA	+/- 10 %	0,030	901 024 313	901 024 313
		azul	24 V CA/CC	+/- 10 %	0,028-0,036	901 025 405	901 025 405
			110-120 V CA	+/- 10 %	0,030	901 025 310	901 025 310
			230-240 V CA	+/- 10 %	0,030	901 025 313	901 025 313
		verde	24 V CA/CC	+/- 10 %	0,028-0,036	901 026 405	901 026 405
			110-120 V CA	+/- 10 %	0,030	901 026 310	901 026 310
			230-240 V CA	+/- 10 %	0,030	901 026 313	901 026 313
		amarillo	24 V CA/CC	+/- 10 %	0,028-0,036	901 027 405	901 027 405
			110-120 V CA	+/- 10 %	0,030	901 027 310	901 027 310
			230-240 V CA	+/- 10 %	0,030	901 027 313	901 027 313

Eco-Modul 60

MÓDULOS LUMINOSOS

Type	Tipo de luz	Color de la calota	Tensión nominal	Rango de voltaje (V)	Corriente nominal (A)	Número de artículo	Item Nr.
YDF	LED luz estroboscópica	naranja	24 V CA/CC	+/- 10 %	0,035-0,065	901 031 405	901 031 405
			110-120 V CA	+/- 10 %	0,010	901 031 310	901 031 310
			230-240 V CA	+/- 10 %	0,010	901 031 313	901 031 313
		rojo	24 V CA/CC	+/- 10 %	0,035-0,065	901 032 405	901 032 405
			110-120 V CA	+/- 10 %	0,010	901 032 310	901 032 310
			230-240 V CA	+/- 10 %	0,010	901 032 313	901 032 313
		claro	24 V CA/CC	+/- 10 %	0,035-0,065	901 034 405	901 034 405
			110-120 V CA	+/- 10 %	0,010	901 034 310	901 034 310
			230-240 V CA	+/- 10 %	0,010	901 034 313	901 034 313
		azul	24 V CA/CC	+/- 10 %	0,035-0,065	901 035 405	901 035 405
			110-120 V CA	+/- 10 %	0,010	901 035 310	901 035 310
			230-240 V CA	+/- 10 %	0,010	901 035 313	901 035 313
		verde	24 V CA/CC	+/- 10 %	0,035-0,065	901 036 405	901 036 405
			110-120 V CA	+/- 10 %	0,010	901 036 310	901 036 310
			230-240 V CA	+/- 10 %	0,010	901 036 313	901 036 313
		amarillo	24 V CA/CC	+/- 10 %	0,035-0,065	901 037 405	901 037 405
			110-120 V CA	+/- 10 %	0,010	901 037 310	901 037 310
			230-240 V CA	+/- 10 %	0,010	901 037 313	901 037 313
YDC-HP	LED luz fija	naranja	24 V CA/CC	18-26 V CA 18-30 V CC	0,130-0,150	901 051 405	901 051 405
		rojo	24 V CA/CC	18-26 V CA 18-30 V CC	0,130-0,150	901 052 405	901 052 405
		claro	24 V CA/CC	18-26 V CA 18-30 V CC	0,130-0,150	901 054 405	901 054 405
		azul	24 V CA/CC	18-26 V CA 18-30 V CC	0,130-0,150	901 055 405	901 055 405
		verde	24 V CA/CC	18-26 V CA 18-30 V CC	0,130-0,150	901 056 405	901 056 405
		amarillo	24 V CA/CC	18-26 V CA 18-30 V CC	0,130-0,150	901 057 405	901 057 405
YFF-HP	LED luz multi-estroboscópica	naranja	24 V CA/CC	18-26 V CA 18-30 V CC	0,190-0,250	901 071 405	901 071 405
		rojo	24 V CA/CC	18-26 V CA 18-30 V CC	0,190-0,250	901 072 405	901 072 405
		claro	24 V CA/CC	18-26 V CA 18-30 V CC	0,190-0,250	901 074 405	901 074 405
		azul	24 V CA/CC	18-26 V CA 18-30 V CC	0,190-0,250	901 075 405	901 075 405
		verde	24 V CA/CC	18-26 V CA 18-30 V CC	0,190-0,250	901 076 405	901 076 405
		amarillo	24 V CA/CC	18-26 V CA 18-30 V CC	0,190-0,250	901 077 405	901 077 405

Eco-Modul 60

MÓDULOS ACÚSTICOS

Type	Tipo de tono	Volumen	Tensión nominal	Rango de voltaje (V)	Corriente nominal (A)	Número de artículo
YDE	Módulo zumbador tono continuo/pulsante	90 dB	24 V CA/CC	+/- 10 %	0,065	901 500 405
			110-120 V CA	+/- 10 %	0,031	901 500 310
			230-240 V CA	+/- 10 %	0,032	901 500 313

DATOS DEL PEDIDO DE LA BASE

Type	Tipo de accesorios	Longitud del tubo	Número de artículo
YMW	Base para montaje horizontal M 20, agujeros de fijación en el interior		901 570 900
YMS	Base para montaje horizontal con tornillos de fijación preensamblados		901 571 900
YMF	Base para montaje horizontal con agujeros de montaje externos		901 572 900
YMC	Base para montaje horizontal con aperturas para fijación externos y conector enchufable M12 integrado de 5 polos		901 572 911
YMV	Base para montaje vertical para montaje de una sola cara		901 573 900
YZV	Base para montaje vertical para montaje de doble cara		901 574 900
YMR	Base de tubo 100 mm en tubo de aluminio con pie de plástico	100 mm	901 582 900
	Base de tubo 250 mm en tubo de aluminio con pie de plástico	250 mm	901 583 900
	Base de tubo 400 mm en tubo de aluminio con pie de plástico	400 mm	901 584 900
YNW	Base de tubo Rosca NPT 1/2"		901 570 950
YSW	Base de tubo 100 mm en tubo de aluminio para montaje horizontal con tornillo canulado	100 mm	901 592 900
	Base de tubo 250 mm en tubo de aluminio para montaje horizontal con tornillo canulado	250 mm	901 593 900
	Base de tubo 400 mm en tubo de aluminio para montaje horizontal con tornillo canulado	400 mm	901 594 900
YFR	Sistema de montaje rápido "Adaptador de pie" 100 mm en tubo de aluminio con adaptador de pie	100 mm	901 562 900
	Sistema de montaje rápido "Adaptador de pie" 250 mm en tubo de aluminio con adaptador de pie	250 mm	901 563 900
	Sistema de montaje rápido "Adaptador de pie" 400 mm en tubo de aluminio con adaptador de pie	400 mm	901 564 900

XWR

XSS

XIB

YEP

ACCESORIOS

Type	Tipo de accesorios	Peso	Número de artículo
XWR	Escuadra para montaje vertical de la base del tubo TMR/UMR	95 g	900 600 900
XSS	Set Set para montaje vertical (escuadra, prensaestopa)	135 g	900 700 900
XIB	Placa rotulable	235 g	900 850 900
WYC	Escuadra metálica para YMC		901 573 910
YEP	Extensión de la base 100 mm de largo adecuado para todas las bases		901 800 900

Eco-Modul 70 Columna de señalización modular

- Serie de postes de señalización modulares de tamaño Ø 70 mm
- gama completa de módulos de luz LED de alta luminosidad con las funciones de luz fija, intermitente, estroboscópica y multi destello, 6 colores de calota diferentes
- módulos con luz fija, estroboscópica y multi destello de alto rendimiento
- funcionamiento alternativo con tecnología de bombilla convencional
- disponibles módulos de zumbador piezoeléctrico y de sirena multitono
- disponibles como postes preensamblados ya listos o como módulos de poste individuales para su configuración
- extensa variedad de tipos de montaje
- práctica tecnología de conexión
- adecuados para control por programa
- grado de protección alto IP66, tipo UL 4/4X/13

DATOS TÉCNICOS

Carcasa	Ø 70 mm, Policarbonato negro
Calota	Policarbonato, interior acanalado naranja, rojo, claro, azul, verde o amarillo
Tipo de montaje	Cualquiera
Técnica de conexión	Hasta 2,5mm² / 14 AWG
Corriente de fuga	> 0,003 A (adecuado para control por programa)
Tipo de luz	Indicador LED luz, Indicador LED luz intermitente, Indicador luz LED estroboscópica, Indicador LED luz fija de alta potencia, Indicador LED luz estroboscópica de alta potencia, Indicador LED luz multi-estroboscópica o Luz fija (bombilla)
Elemento de iluminación	12 LED, 4 LED de alta potencia, bombilla
Frecuencia de destello/ parpadeo	Indicador luz intermitente de 2 Hz, luz estroboscópica de 1,4 Hz, luz multi-estroboscópica de 1-2,6 Hz
Tipo de tono	Tono continuo o Tono de pulso
Volumen	100 dB
Frecuencia de tono	500-2.700 Hz
Período de funcionamiento	100 %
Vida útil	Elementos de iluminación: LED 100.000 h, LED de alta potencia 50.000 h
Número módulos posibles	máx. 5, con doble ángulo máx. 10
Temperatura de funcionamiento	-30 °C / +60 °C
Grado de protección	IP66 & UL Type 4/4×/13
Peso (módulos)	72-102 g

Eco-Modul 70 Vorkonfektionierte Signalsäulen

Modular

Número de artículo: ECO70-Q01
Colores: rojo-naranja-verde
Función: Indicador LED luz fija
Tensión nominal: 24 V CA/CC
Tipo de montaje: Montaje de tubos (tubo de 100 mm de longitud)

Número de artículo: ECO70-Q02
Colores: rojo-verde
Función: Indicador LED luz fija
Tensión nominal: 24 V CA/CC
Tipo de montaje: Montaje de tubos (tubo de 100 mm de longitud)

Número de artículo: ECO70-Q05
Colores: rojo-naranja-verde-azul
Función: Indicador LED luz fija
Tensión nominal: 24 V CA/CC
Tipo de montaje: Montaje de tubos (tubo de 100 mm de longitud)

Número de artículo: ECO70-Q31
Colores: rojo-naranja-verde
Función: Indicador LED luz fija, zumbador con tono continuo o de pulso
Tensión nominal: 24 V CA/CC
Tipo de montaje: Montaje de tubos (tubo de 100 mm de longitud)

Número de artículo: ECO70-Q81
Colores: rojo-naranja-verde
Función: Indicador LED luz fija, zumbador con tono continuo o de pulso
Tensión nominal: 230 V CA
Tipo de montaje: Montaje de tubos (tubo de 100 mm de longitud)

Eco-Modul 70

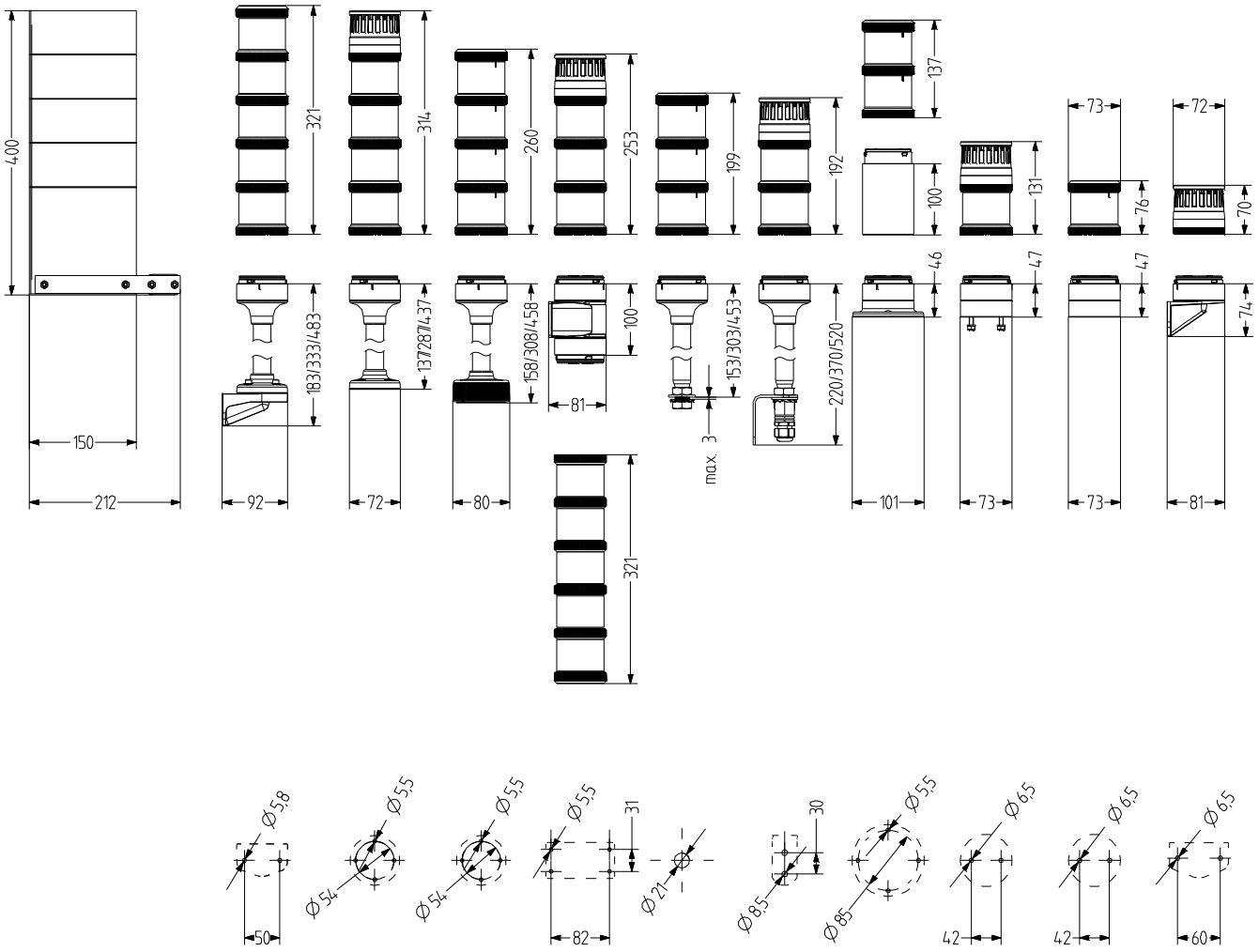
400
150
212
321
314
260
253
199
192
137
100
131
73
72
76
70
183/333/483
137/287/437
158/308/458
100
81
153/303/453
max. 3
220/370/520
46
47
47
74
92
72
80
101
73
73
81
321

Ø 5.8
50
Ø 5.5
Ø 5.4
Ø 5.5
Ø 5.4
Ø 5.5
31
82
Ø 21
30
Ø 8.5
Ø 5.5
Ø 8.5
Ø 6.5
42
Ø 6.5
42
Ø 6.5
60

Eco-Modul 70

Modular

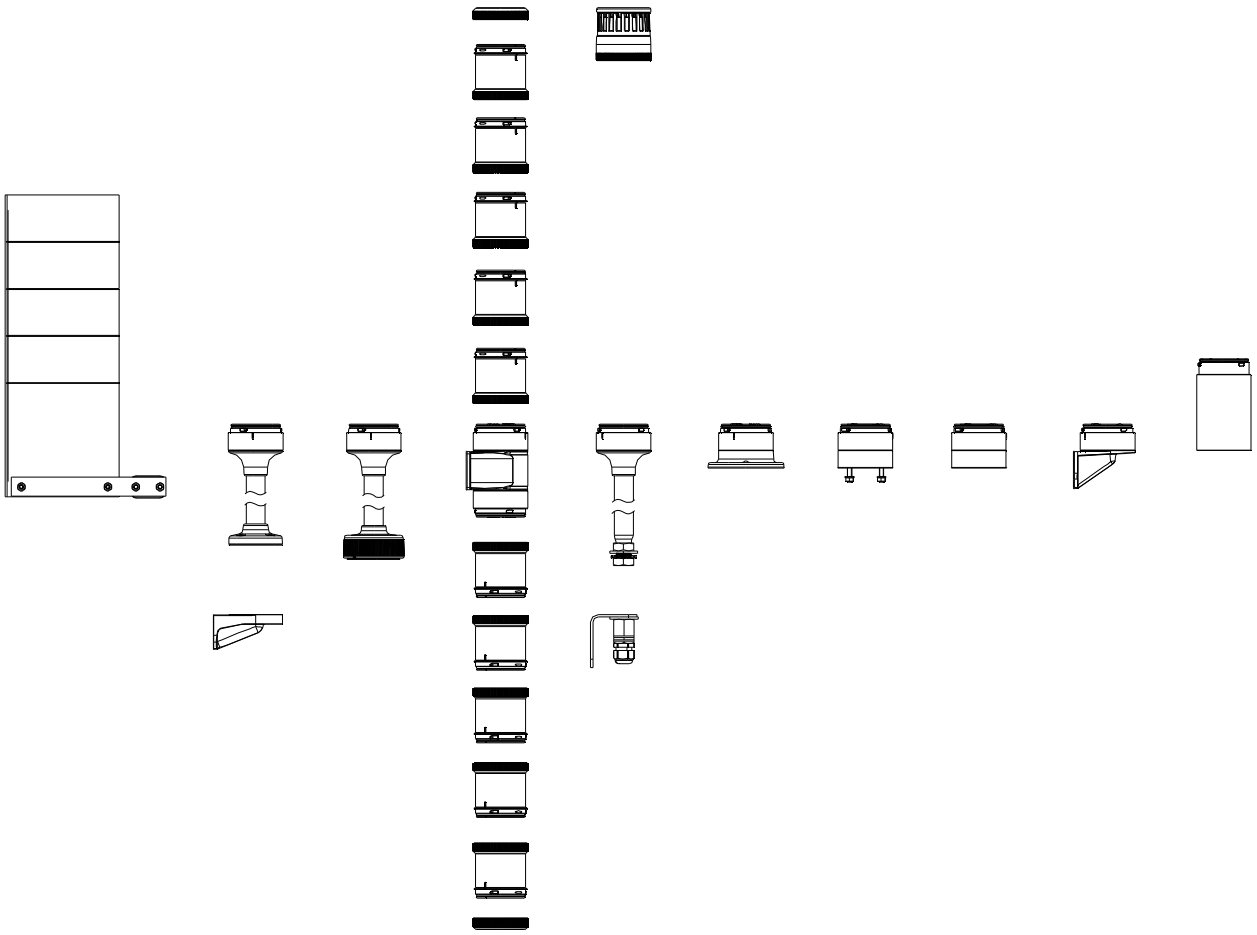

Eco-Modul 70

MÓDULOS LUMINOSOS

Type	Tipo de luz	Color de la calota	Tensión nominal	Rango de voltaje (V)	Corriente nominal (A)	Número de artículo
XLL	Luz fija	naranja	12-250 V CA/CC		7 W	900 001 900
		rojo	12-250 V CA/CC		7 W	900 002 900
		claro	12-250 V CA/CC		7 W	900 004 900
		azul	12-250 V CA/CC		7 W	900 005 900
		verde	12-250 V CA/CC		7 W	900 006 900
		amarillo	12-250 V CA/CC		7 W	900 007 900
XDC	LED luz fija	naranja	24 V CA/CC	+/- 10 %	0,049-0,054	900 011 405
			110-120 V CA	+/- 10 %	0,028-0,031	900 011 310
			230-240 V CA	+/- 10 %	0,027-0,028	900 011 313
		rojo	24 V CA/CC	+/- 10 %	0,049-0,054	900 012 405
			110-120 V CA	+/- 10 %	0,028-0,031	900 012 310
			230-240 V CA	+/- 10 %	0,027-0,028	900 012 313
		claro	24 V CA/CC	+/- 10 %	0,049-0,054	900 014 405
			110-120 V CA	+/- 10 %	0,028-0,031	900 014 310
			230-240 V CA	+/- 10 %	0,027-0,028	900 014 313
		azul	24 V CA/CC	+/- 10 %	0,049-0,054	900 015 405
			110-120 V CA	+/- 10 %	0,028-0,031	900 015 310
			230-240 V CA	+/- 10 %	0,027-0,028	900 015 313
		verde	24 V CA/CC	+/- 10 %	0,049-0,054	900 016 405
			110-120 V CA	+/- 10 %	0,028-0,031	900 016 310
			230-240 V CA	+/- 10 %	0,027-0,028	900 016 313
		amarillo	24 V CA/CC	+/- 10 %	0,049-0,054	900 017 405
			110-120 V CA	+/- 10 %	0,028-0,031	900 017 310
			230-240 V CA	+/- 10 %	0,027-0,028	900 017 313
XDA	LED luz intermitente	naranja	24 V CA/CC	+/- 10 %	0,058	900 021 405
			110-120 V CA	+/- 10 %	0,028-0,030	900 021 310
			230-240 V CA	+/- 10 %	0,030-0,031	900 021 313
		rojo	24 V CA/CC	+/- 10 %	0,058	900 022 405
			110-120 V CA	+/- 10 %	0,028-0,030	900 022 310
			230-240 V CA	+/- 10 %	0,030-0,031	900 022 313
		claro	24 V CA/CC	+/- 10 %	0,058	900 024 405
			110-120 V CA	+/- 10 %	0,028-0,030	900 024 310
			230-240 V CA	+/- 10 %	0,030-0,031	900 024 313
		azul	24 V CA/CC	+/- 10 %	0,058	900 025 405
			110-120 V CA	+/- 10 %	0,028-0,030	900 025 310
			230-240 V CA	+/- 10 %	0,030-0,031	900 025 313
		verde	24 V CA/CC	+/- 10 %	0,058	900 026 405
			110-120 V CA	+/- 10 %	0,028-0,030	900 026 310
			230-240 V CA	+/- 10 %	0,030-0,031	900 026 313
		amarillo	24 V CA/CC	+/- 10 %	0,058	900 027 405
			110-120 V CA	+/- 10 %	0,028-0,030	900 027 310
			230-240 V CA	+/- 10 %	0,030-0,031	900 027 313

Eco-Modul 70

MÓDULOS LUMINOSOS

Type	Tipo de luz	Color de la calota	Tensión nominal	Rango de voltaje (V)	Corriente nominal (A)	Número de artículo
XDF	LED luz estroboscópica	naranja	24 V CA/CC	+/- 10 %	0,130-0,135	900 031 405
			110-120 V CA	+/- 10 %	0,010	900 031 310
			230-240 V CA	+/- 10 %	0,010	900 031 313
		rojo	24 V CA/CC	+/- 10 %	0,130-0,135	900 032 405
			110-120 V CA	+/- 10 %	0,010	900 032 310
			230-240 V CA	+/- 10 %	0,010	900 032 313
		claro	24 V CA/CC	+/- 10 %	0,130-0,135	900 034 405
			110-120 V CA	+/- 10 %	0,010	900 034 310
			230-240 V CA	+/- 10 %	0,010	900 034 313
		azul	24 V CA/CC	+/- 10 %	0,130-0,135	900 035 405
			110-120 V CA	+/- 10 %	0,010	900 035 310
			230-240 V CA	+/- 10 %	0,010	900 035 313
		verde	24 V CA/CC	+/- 10 %	0,130-0,135	900 036 405
			110-120 V CA	+/- 10 %	0,010	900 036 310
			230-240 V CA	+/- 10 %	0,010	900 036 313
		amarillo	24 V CA/CC	+/- 10 %	0,130-0,135	900 037 405
			110-120 V CA	+/- 10 %	0,010	900 037 310
			230-240 V CA	+/- 10 %	0,010	900 037 313
XDC-HP	LED luz fija	naranja	24 V CA/CC	18-36 V CA 18-30 V CC	0,170-0,2	900 051 405
		rojo	24 V CA/CC	18-36 V CA 18-30 V CC	0,170-0,2	900 052 405
		claro	24 V CA/CC	18-36 V CA 18-30 V CC	0,170-0,2	900 054 405
		azul	24 V CA/CC	18-36 V CA 18-30 V CC	0,170-0,2	900 055 405
		verde	24 V CA/CC	18-36 V CA 18-30 V CC	0,170-0,2	900 056 405
		amarillo	24 V CA/CC	18-36 V CA 18-30 V CC	0,170-0,2	900 057 405
XDF-HP	LED luz estroboscópica	naranja	24 V CA/CC	18-36 V CA 18-30 V CC	0,26-0,265	900 061 405
		rojo	24 V CA/CC	18-36 V CA 18-30 V CC	0,26-0,265	900 062 405
		claro	24 V CA/CC	18-36 V CA 18-30 V CC	0,26-0,265	900 064 405
		azul	24 V CA/CC	18-36 V CA 18-30 V CC	0,26-0,265	900 065 405
		verde	24 V CA/CC	18-36 V CA 18-30 V CC	0,26-0,265	900 066 405
		amarillo	24 V CA/CC	18-36 V CA 18-30 V CC	0,26-0,265	900 067 405
XFF-HP	LED luz multi-estroboscópica	naranja	24 V CA/CC	18-36 V CA 18-30 V CC	0,26-0,265	900 071 405
		rojo	24 V CA/CC	18-36 V CA 18-30 V CC	0,26-0,265	900 072 405
		claro	24 V CA/CC	18-36 V CA 18-30 V CC	0,26-0,265	900 074 405
		azul	24 V CA/CC	18-36 V CA 18-30 V CC	0,26-0,265	900 075 405
		verde	24 V CA/CC	18-36 V CA 18-30 V CC	0,26-0,265	900 076 405
		amarillo	24 V CA/CC	18-36 V CA 18-30 V CC	0,26-0,265	900 077 405

Eco-Modul 70

MÓDULOS ACÚSTICOS

Type	Tipo de tono	Volumen	Tensión nominal	Rango de voltaje (V)	Corriente nominal (A)	Número de artículo
XDE	Módulo zumbador tono continuo/pulsante	100 dB (Ajustable mediante potenciómetro)	24 V CA/CC	+/- 10 %	0,092	900 500 405
			110-120 V CA	+/- 10 %	0,041	900 500 310
			230-240 V CA	+/- 10 %	0,043	900 500 313
XDZ	Módulo zumbador tono continuo/pulsante, 2 tipos de tono, tipo de tono conmutable de forma externa	100 dB (Ajustable mediante potenciómetro)	24 V CA/CC	+/- 10 %	0,092	900 510 405
			110-120 V CA	+/- 10 %	0,041	900 510 310
			230-240 V CA	+/- 10 %	0,043	900 510 313
XDM	Módulo zumbador tono continuo/pulsante, 8 tipos de tono	100 dB (Ajustable mediante potenciómetro)	24 V CA/CC	+/- 10 %	0,311	900 520 405
			110-120 V CA	+/- 10 %	0,045	900 520 310
			230-240 V CA	+/- 10 %	0,043	900 520 313

DATOS DEL PEDIDO DE LA BASE

Type	Tipo de accesorios	Longitud del tubo	Número de artículo
XMW	Base para montaje horizontal M20, agujeros de fijación en el interior		900 570 900
XMS	Base para montaje horizontal con tornillos de fijación preensamblados		900 571 900
XMF	Base para montaje horizontal con agujeros de montaje externos		900 572 900
XMV	Base para montaje vertical para montaje de una sola cara		900 573 900
XZV	Base para montaje vertical para montaje de doble cara		900 574 900
XMR	Base de tubo 100 mm en tubo de aluminio con pie de plástico	100 mm	900 582 900
	Base de tubo 250 mm en tubo de aluminio con pie de plástico	250 mm	900 583 900
	Base de tubo 400 mm en tubo de aluminio con pie de plástico	400 mm	900 584 900
XNW	Base de tubo		900 570 950
XSW	Base de tubo 100 mm en tubo de aluminio para montaje horizontal con tornillo canulado	250 mm	900 593 900
	Base de tubo 250 mm en tubo de aluminio para montaje horizontal con tornillo canulado	100 mm	900 592 900
	Base de tubo 400 mm en tubo de aluminio para montaje horizontal con tornillo canulado	400 mm	900 594 900
XFR	Sistema de montaje rápido "Adaptador de pie" 100 mm en tubo de aluminio con adaptador de pie	100 mm	900 562 900
	Sistema de montaje rápido "Adaptador de pie" 250 mm en tubo de aluminio con adaptador de pie	250 mm	900 563 900
	Sistema de montaje rápido "Adaptador de pie" 400 mm en tubo de aluminio con adaptador de pie	400 mm	900 564 900

XWR

XSS

XIB

XEP

ACCESORIOS

Type	Tipo de accesorios	Peso	Número de artículo
XWR	Escuadra para montaje vertical de la base del tubo TMR/UMR	95 g	900 600 900
XSS	Set Set para montaje vertical (escuadra, prensaestopa)	135 g	900 700 900
XIB	Placa rotulable	235 g	900 850 900
XEP	Extensión de la base 100 mm de largo adecuado para todas las bases		900 800 900

Modul-Signal

the Proven

COLUMNAS DE SEÑALIZACIÓN MODULAR CON CIERRE DE BAYONETA

- Columna de configuración adaptable individualmente
- Sistema de contactos eléctricos automáticos instantáneos

CONEXIONES ADICIONALES DE Ø 70MM

- Integración del columna de señalización en sistemas de bus de campo con interfaz AS
- Posibilidad de alimentación de corriente interna o externa

AMPLIA GAMA DE MÓDULOS LED, DE XENÓN O BOMBILLAS INCANDESCENTES

- Resistentes a vibraciones e impactos
- Sin mantenimiento y de larga vida útil
- Moderna tecnología LED para sustituir los sistemas de xenón (de menor vida útil)
- Indicador luz fija, intermitente, estroboscópica y multi-estroboscópica
- Bajo consumo de electricidad

AMPLIACIÓN DE LAS OPCIONES DE CONEXIÓN CON CAJAS DE CONEXIÓN

- para permitir un cableado lateral
- Cajas de conexión para montaje horizontal y vertical

POTENTES ZUMBADORES E INDICADORES MULTITONO

- Volumen regulable de forma continua
- Tono continuo y de pulso, controlable de forma externa
- Zumbador piezoeléctrico con volumen ajustable y módulo avisador acústico electrónico con hasta
- 15 tipos de tono diferentes"

SISTEMA DE MONTAJE RÁPIDO PATENTADO

- Columna de señalización operativa al momento
- Fallos de instalación imposibles
- Montaje rápido y desmontaje fácil y rentable para el transporte

MÚLTIPLES ACCESORIOS PARA CUALQUIER TIPO DE MONTAJE

ÓPTIMA PARA APLICACIONES INDUSTRIALES EXIGENTES

- Alto grado de protección IP66 para módulos visuales, acústicos y de base
- Certificación UL para aplicaciones en todo el mundo
- UL type 4, 4X, 13

Modul-Signal 50 Columna de señalización modular

Modular

- Serie de postes de señalización modulares de tamaño Ø 50 mm
- extensa gama de módulos luminosos y acústicos
- tecnología LED, de xenón y de bombilla, 6 colores de calota diferentes
- funcionamiento alternativo con bombilla convencional
- módulos de zumbador piezoeléctrico
- extensa variedad de tipos de montaje
- colores de carcasa negro o gris
- adecuados para control por programa
- grado de protección alto IP65, tipo UL 4/4X/13

DATOS TÉCNICOS

Carcasa	Ø 50 mm, Policarbonato negro (RAL 9005) o gris (RAL 7035)
Calota	Policarbonato, interior acanalado naranja, rojo, claro, azul, verde o amarillo
Tipo de montaje	Cualquiera
Técnica de conexión	bis 2,5 mm², portalámparas B15d
Corriente de fuga	0,003 A (adecuado para control por programa)
Tipo de luz	Indicador LED luz, Indicador LED luz intermitente, Indicador luz LED estroboscópica, Indicador luz LED multi-estroboscópica, Luz fija/intermitente (bombilla) o Indicador luz estroboscópica xenón
Elemento de iluminación	LED, tubo xenón estroboscópico, bombilla
Intensidad luminosa	1 J Energía de destello
Frecuencia de destello/ parpadeo	Indicador luz intermitente de 2 Hz y Indicador luz estroboscópica de 1,4 Hz
Tipo de tono	2 Tonos, Tono continuo o Tono de pulso
Volumen	88-103 dB (Ajustable mediante interruptor DIP)
Frecuencia de tono	2.700 Hz
Período de funcionamiento	100 %
Vida útil	Elementos de iluminación: Xenón 10 millones de destellos, LED 100.000 h
Número módulos posibles	max. 5
Temperatura de funcionamiento	-25 °C / +50 °C
Grado de protección	IP65 & UL Type 4/4×/13
Peso (módulos)	55-100 g

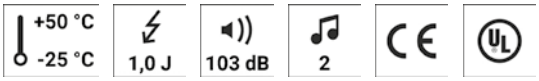

Modul-Signal 50

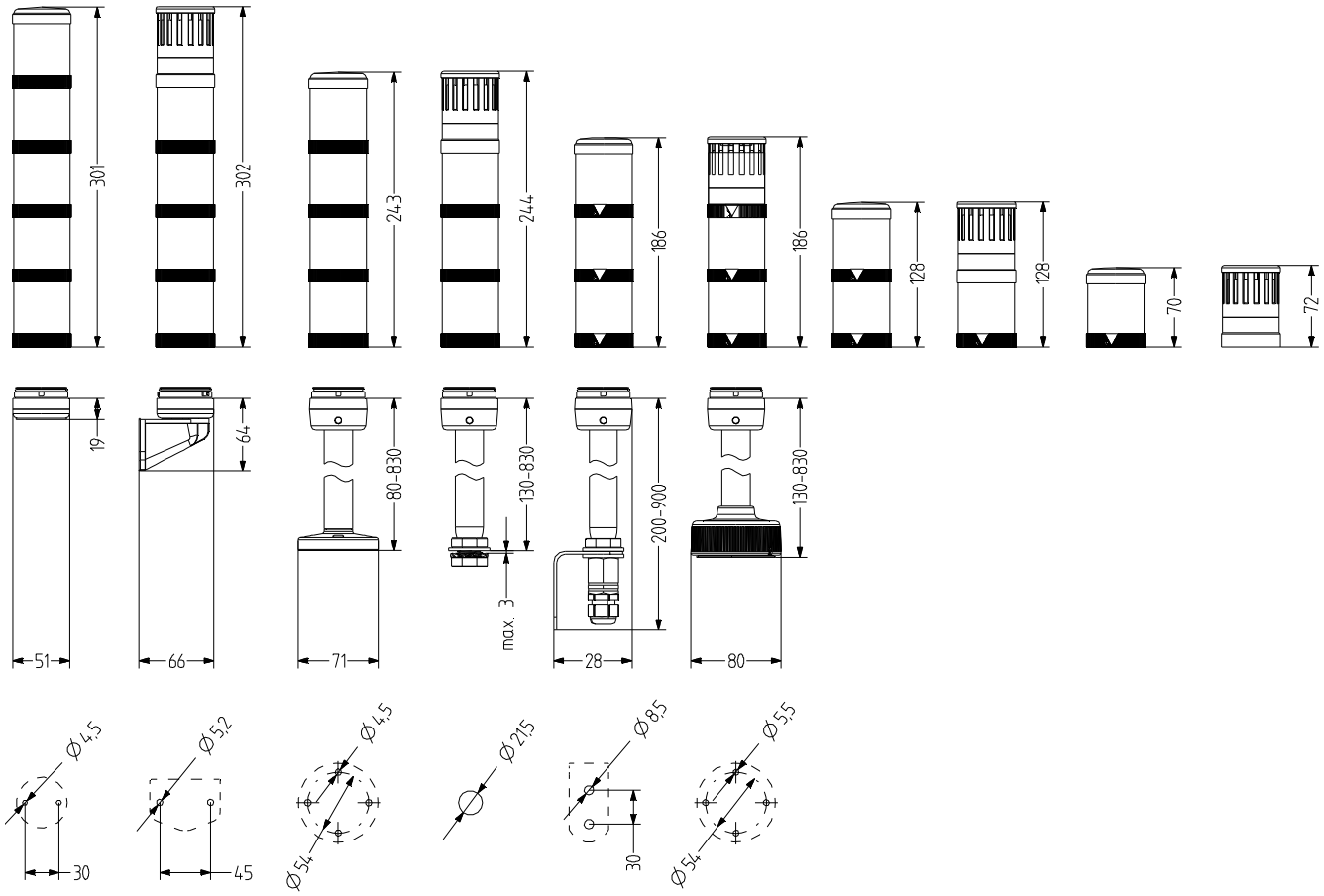

Modul-Signal 50

Modular

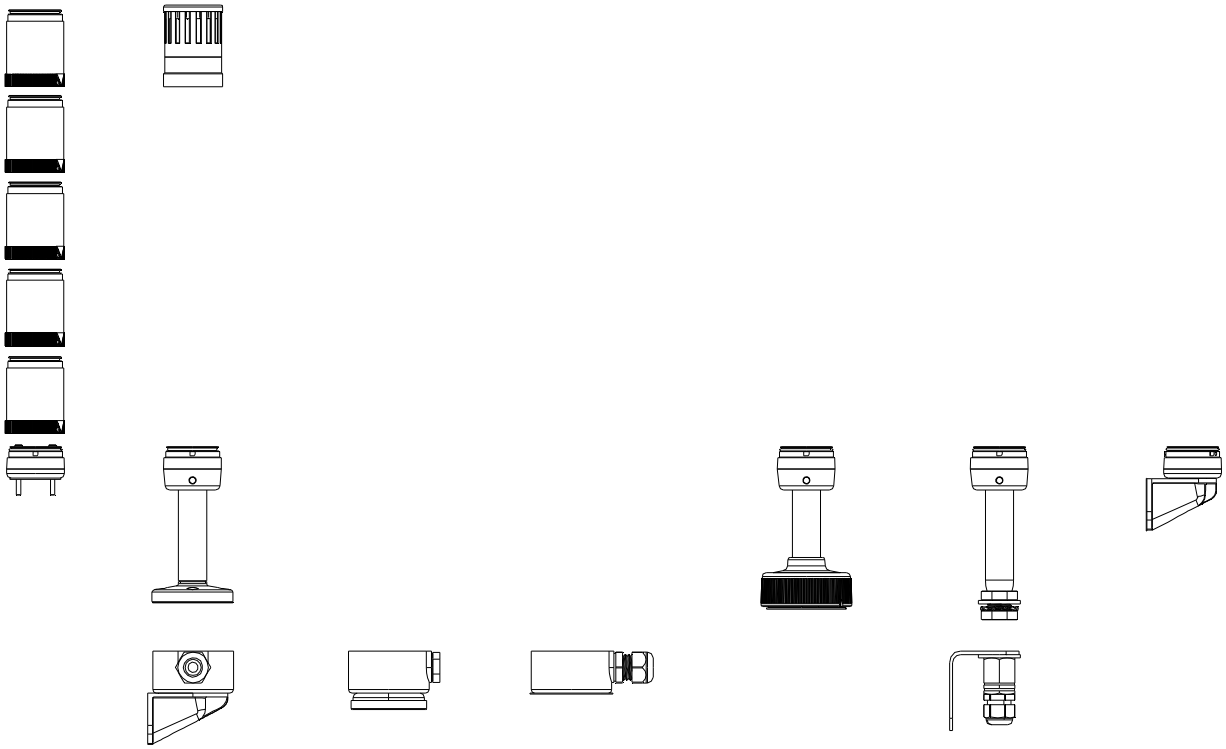

Modul-Signal 50

MÓDULOS LUMINOSOS

Type	Tipo de luz	Color de la calota	Tensión nominal	Rango de voltaje (V)	Corriente nominal (A)	Número de artículo
VLL	Luz fija	naranja	12-250 V CA/CC	+/- 10 %		750 001 900
		rojo	12-250 V CA/CC	+/- 10 %		750 002 900
		claro	12-250 V CA/CC	+/- 10 %		750 004 900
		azul	12-250 V CA/CC	+/- 10 %		750 005 900
		verde	12-250 V CA/CC	+/- 10 %		750 006 900
		amarillo	12-250 V CA/CC	+/- 10 %		750 007 900
VLB	Luz intermitente	naranja	12-24 V CA/CC	+/- 10 %		760 001 405
			110-120 V CA	+/- 10 %		760 001 310
			230-240 V CA	+/- 10 %		760 001 313
		rojo	12-24 V CA/CC	+/- 10 %		760 002 405
			110-120 V CA	+/- 10 %		760 002 310
			230-240 V CA	+/- 10 %		760 002 313
		claro	12-24 V CA/CC	+/- 10 %		760 004 405
			110-120 V CA	+/- 10 %		760 004 310
			230-240 V CA	+/- 10 %		760 004 313
		azul	12-24 V CA/CC	+/- 10 %		760 005 405
			110-120 V CA	+/- 10 %		760 005 310
			230-240 V CA	+/- 10 %		760 005 313
		verde	12-24 V CA/CC	+/- 10 %		760 006 405
			110-120 V CA	+/- 10 %		760 006 310
			230-240 V CA	+/- 10 %		760 006 313
		amarillo	12-24 V CA/CC	+/- 10 %		760 007 405
			110-120 V CA	+/- 10 %		760 007 310
			230-240 V CA	+/- 10 %		760 007 313
VDC	LED luz fija	naranja	110-120 V CA	+/- 10 %	0,033	751 001 310
			230-240 V CA	+/- 10 %	0,036	751 001 313
			24 V CA/CC	+/- 10 %	0,029	751 001 405
		rojo	110-120 V CA	+/- 10 %	0,033	751 002 310
			230-240 V CA	+/- 10 %	0,036	751 002 313
			24 V CA/CC	+/- 10 %	0,029	751 002 405
		claro	110-120 V CA	+/- 10 %	0,033	751 004 310
			230-240 V CA	+/- 10 %	0,036	751 004 313
			24 V CA/CC	+/- 10 %	0,029	751 004 405
		azul	110-120 V CA	+/- 10 %	0,033	751 005 310
			230-240 V CA	+/- 10 %	0,036	751 005 313
			24 V CA/CC	+/- 10 %	0,029	751 005 405
		verde	110-120 V CA	+/- 10 %	0,033	751 006 310
			230-240 V CA	+/- 10 %	0,036	751 006 313
			24 V CA/CC	+/- 10 %	0,029	751 006 405
		amarillo	110-120 V CA	+/- 10 %	0,033	751 007 310
			230-240 V CA	+/- 10 %	0,036	751 007 313
			24 V CA/CC	+/- 10 %	0,029	751 007 405

Modul-Signal 50

MÓDULOS LUMINOSOS

Type	Tipo de luz	Color de la calota	Tensión nominal	Rango de voltaje (V)	Corriente nominal (A)	Número de artículo
VDA	LED luz intermitente	naranja	110-120 V CA	+/- 10 %	0,034	761 001 310
			230-240 V CA	+/- 10 %	0,035	761 001 313
			24 V CA/CC	+/- 10 %	0,030	761 001 405
		rojo	110-120 V CA	+/- 10 %	0,034	761 002 310
			230-240 V CA	+/- 10 %	0,035	761 002 313
			24 V CA/CC	+/- 10 %	0,030	761 002 405
		claro	110-120 V CA	+/- 10 %	0,034	761 004 310
			230-240 V CA	+/- 10 %	0,035	761 004 313
			24 V CA/CC	+/- 10 %	0,030	761 004 405
		azul	110-120 V CA	+/- 10 %	0,034	761 005 310
			230-240 V CA	+/- 10 %	0,035	761 005 313
			24 V CA/CC	+/- 10 %	0,030	761 005 405
		verde	110-120 V CA	+/- 10 %	0,034	761 006 310
			230-240 V CA	+/- 10 %	0,035	761 006 313
			24 V CA/CC	+/- 10 %	0,030	761 006 405
		amarillo	110-120 V CA	+/- 10 %	0,034	761 007 310
			230-240 V CA	+/- 10 %	0,035	761 007 313
			24 V CA/CC	+/- 10 %	0,030	761 007 405
VDF	LED luz estroboscópica	naranja	110-120 V CA	+/- 10 %	0,024	771 001 310
			230-240 V CA	+/- 10 %	0,024	771 001 313
			24 V CA/CC	+/- 10 %	0,089	771 001 405
		rojo	110-120 V CA	+/- 10 %	0,024	771 002 310
			230-240 V CA	+/- 10 %	0,024	771 002 313
			24 V CA/CC	+/- 10 %	0,089	771 002 405
		claro	110-120 V CA	+/- 10 %	0,024	771 004 310
			230-240 V CA	+/- 10 %	0,024	771 004 313
			24 V CA/CC	+/- 10 %	0,089	771 004 405
		azul	110-120 V CA	+/- 10 %	0,024	771 005 310
			230-240 V CA	+/- 10 %	0,024	771 005 313
			24 V CA/CC	+/- 10 %	0,089	771 005 405
		verde	110-120 V CA	+/- 10 %	0,024	771 006 310
			230-240 V CA	+/- 10 %	0,024	771 006 313
			24 V CA/CC	+/- 10 %	0,089	771 006 405
		amarillo	110-120 V CA	+/- 10 %	0,024	771 007 310
			230-240 V CA	+/- 10 %	0,024	771 007 313
			24 V CA/CC	+/- 10 %	0,089	771 007 405
VFF	LED luz multi-estroboscópica	naranja	110-120 V CA	+/- 10 %	0,032	772 001 310
			230-240 V CA	+/- 10 %	0,034	772 001 313
			24 V CA/CC	+/- 10 %	0,082	772 001 405
		rojo	110-120 V CA	+/- 10 %	0,032	772 002 310
			230-240 V CA	+/- 10 %	0,034	772 002 313
			24 V CA/CC	+/- 10 %	0,082	772 002 405
		claro	110-120 V CA	+/- 10 %	0,032	772 004 310
			230-240 V CA	+/- 10 %	0,034	772 004 313
			24 V CA/CC	+/- 10 %	0,082	772 004 405
		azul	110-120 V CA	+/- 10 %	0,032	772 005 310
			230-240 V CA	+/- 10 %	0,034	772 005 313
			24 V CA/CC	+/- 10 %	0,082	772 005 405
		verde	110-120 V CA	+/- 10 %	0,032	772 006 310
			230-240 V CA	+/- 10 %	0,034	772 006 313
			24 V CA/CC	+/- 10 %	0,082	772 006 405
		amarillo	110-120 V CA	+/- 10 %	0,032	772 007 310
			230-240 V CA	+/- 10 %	0,034	772 007 313
			24 V CA/CC	+/- 10 %	0,082	772 007 405

Modul-Signal 50

MÓDULOS LUMINOSOS

Type	Tipo de luz	Color de la calota	Tensión nominal	Rango de voltaje (V)	Corriente nominal (A)	Número de artículo
VLF	Luz estroboscópica xenón	naranja	12-24 V CA/CC	+/- 10 %	0,070	770 001 405
			110-120 V CA	+/- 10 %	0,026	770 001 310
			230-240 V CA	+/- 10 %	0,015	770 001 313
		rojo	12-24 V CA/CC	+/- 10 %	0,070	770 002 405
			110-120 V CA	+/- 10 %	0,026	770 002 310
			230-240 V CA	+/- 10 %	0,015	770 002 313
		claro	12-24 V CA/CC	+/- 10 %	0,070	770 004 405
			110-120 V CA	+/- 10 %	0,026	770 004 310
			230-240 V CA	+/- 10 %	0,015	770 004 313
		azul	12-24 V CA/CC	+/- 10 %	0,070	770 005 405
			110-120 V CA	+/- 10 %	0,026	770 005 310
			230-240 V CA	+/- 10 %	0,015	770 005 313
		verde	12-24 V CA/CC	+/- 10 %	0,070	770 006 405
			110-120 V CA	+/- 10 %	0,026	770 006 310
			230-240 V CA	+/- 10 %	0,015	770 006 313
		amarillo	12-24 V CA/CC	+/- 10 %	0,070	770 007 405
			110-120 V CA	+/- 10 %	0,026	770 007 310
			230-240 V CA	+/- 10 %	0,015	770 007 313

MÓDULOS ACÚSTICOS

Type	Tipo de tono	Volumen	Tensión nominal	Color de la carcasa	
				gris	negro
VDE	Módulo zumbador	88-103 dB	12 V CA/CC	781 100 404	781 500 404
			24 V CA/CC	781 100 405	781 500 405
			110-120 V CA	781 100 310	781 500 310
			230-240 V CA	781 100 313	781 500 313
VDZ	Módulo zumbador, tipo de tono conmutable de forma externa	88-103 dB	12 V CA/CC	782 100 404	782 500 404
			24 V CA/CC	782 100 405	782 500 405
			110-120 V CA	782 100 310	782 500 310
			230-240 V CA	782 100 313	782 500 313

Modul-Signal 50

DATOS DEL PEDIDO DE LA BASE

Type	Denominación	Longitud del tubo	Color de la carcasa	
			gris	negro
VMW	Base para montaje horizontal M20		790 120 900	790 520 900
VMV	Base para montaje perpendicular NPT 1/2"		790 140 900	790 540 900
VMR	Base de tubo montado en tubo de aluminio con pie de plástico	100 mm	790 142 900	790 542 900
		250 mm	790 143 900	790 543 900
VSR	Base de tubo en tubo de acero inoxidable con pie de zinc fundido a presión y recubrimiento de polvo	100 mm	790 152 900	790 552 900
		250 mm	790 153 900	790 553 900
VSW	Base de tubo para montaje horizontal con tornillo canulado	100 mm	790 172 900	790 572 900
		250 mm	790 173 900	790 573 900
VFR	Base de tubo en tubo de aluminio con adaptador de pie para montaje rápido	100 mm	790 182 900	790 583 900
		250 mm	790 183 900	790 584 900

ACCESORIOS

Type	Denominación	Número de artículo
VAZ	Módulo de interfaz AS para 62 esclavos 3 módulos	780 500 600
	Módulo de interfaz AS para 62 esclavos 4 módulos	780 500 700
	Módulo de interfaz AS para 31 esclavos 4 módulos	780 500 500

Modul-Signal 70 Columna de señalización modular

- Serie de postes de señalización modulares de tamaño Ø 70 mm
- extensa gama de módulos luminosos y acústicos
- tecnología LED, de xenón y de bombilla, 6 colores de calota diferentes
- módulos de zumbador piezoeléctrico y de avisador acústico electrónico
- módulos combinados avisador luminoso/zumbador
- extensa variedad de tipos de montaje
- colores de carcasa negro o gris
- uso en sistemas de bus de campo de interfaz AS
- adecuados para control por programa
- grado de protección alto IP65, tipo UL 4/4X/13

DATOS TÉCNICOS

Carcasa	Ø 70 mm, Policarbonato negro (RAL 9005) o gris (RAL 7035)
Calota	Policarbonato, interior acanalado naranja, rojo, claro, azul, verde o amarillo
Tipo de montaje	Cualquiera
Técnica de conexión	bis 2,5 mm²
Corriente de fuga	> 0,003 A (adecuado para control por programa)
Tipo de luz	Indicador LED luz, Indicador LED luz intermitente, Luz intermitente alternante con LED, Luz fija/intermitente (bombilla) o Indicador luz estroboscópica xenón
Elemento de iluminación	LED, tubo xenón estroboscópico, bombilla
Frecuencia de destello/ parpadeo	Indicador luz intermitente de 2 Hz y Indicador luz estroboscópica de 1,4 Hz
Tipo de tono	Tono continuo, Tono de pulso, Tono continuo o de pulso (dependiendo del módulo) o 15 tipos de tono controlables de forma externa
Volumen	64-107 dB (en función del módulo)
Frecuencia de tono	100-3.600 Hz
Período de funcionamiento	100 %
Vida útil	Elementos de iluminación: Xenón 5 millones de destellos, LED 100.000 h
Número módulos posibles	max. 5
Temperatura de funcionamiento	-25 °C / +70 °C
Grado de protección	IP54/IP65 (en función del módulo)
Peso (módulos)	90-140 g

Modul-Signal 70

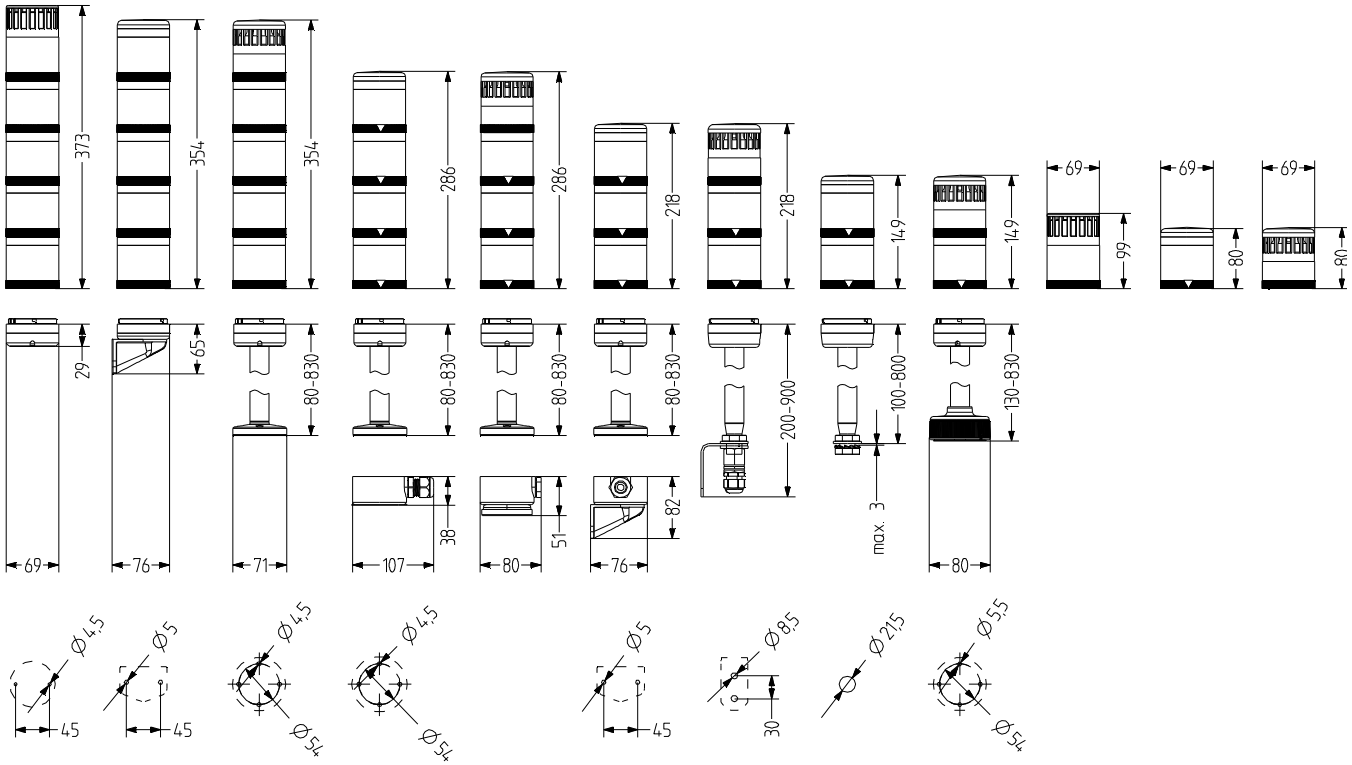

Modul-Signal 70

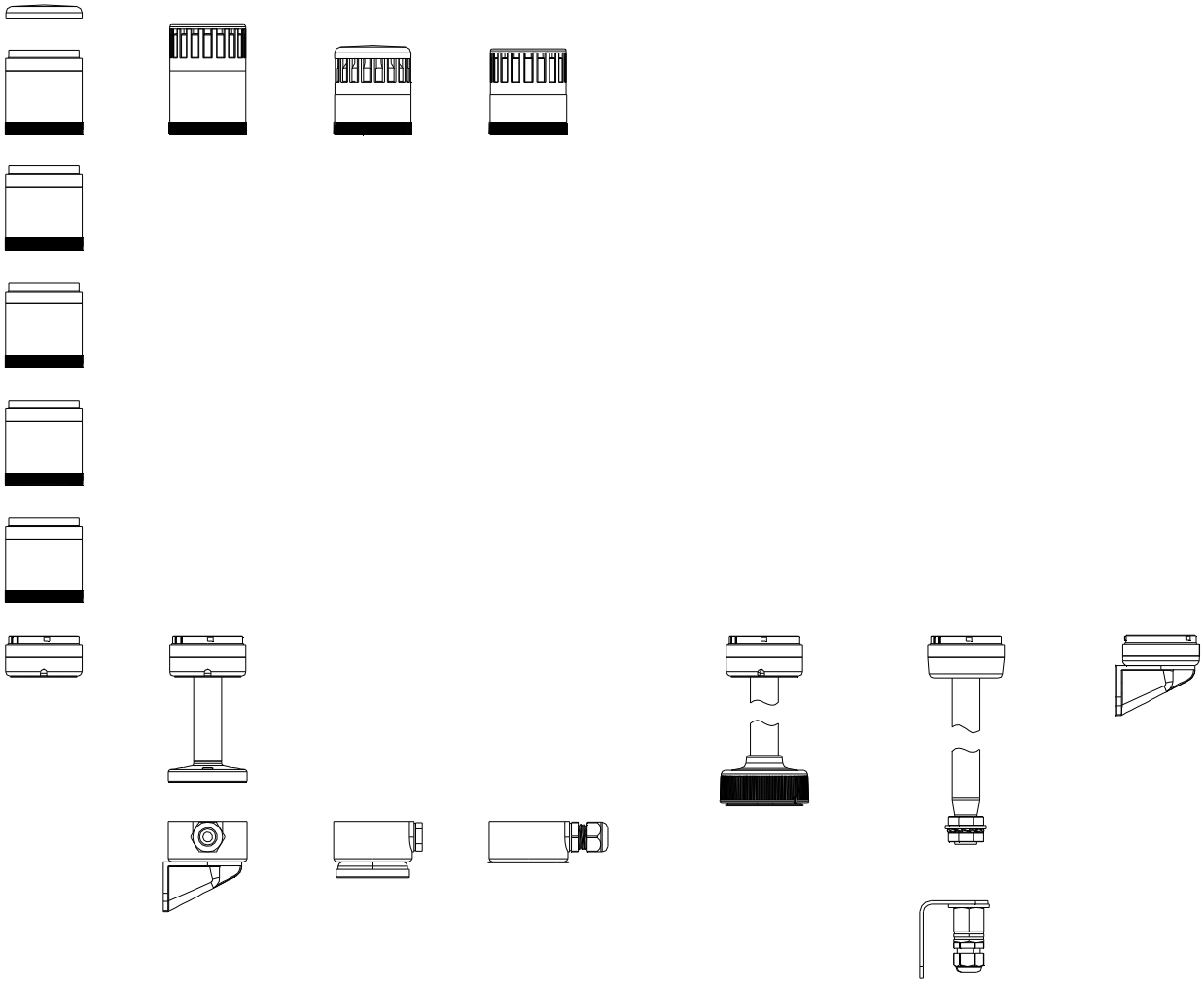

Modul-Signal 70

MÓDULOS LUMINOSOS

Type	Tipo de luz	Color de la calota	Tensión nominal	Corriente nominal (A)	Color de la carcasa	
					negro	gris
SLL	Luz fija	naranja	12-250 V CA/CC	7,000	210 501 900	210 101 900
		rojo	12-250 V CA/CC	7,000	210 502 900	210 102 900
		claro	12-250 V CA/CC	7,000	210 504 900	210 104 900
		azul	12-250 V CA/CC	7,000	210 505 900	210 105 900
		verde	12-250 V CA/CC	7,000	210 506 900	210 106 900
		amarillo	12-250 V CA/CC	7,000	210 507 900	210 107 900
SLB	Luz intermitente	naranja	12-24 V CA/CC	7,000	220 501 405	220 101 405
			110-120 V CA	7,000	220 501 310	220 101 310
			230-240 V CA	7,000	220 501 313	220 101 313
		rojo	12-24 V CA/CC	7,000	220 502 405	220 102 405
			110-120 V CA	7,000	220 502 310	220 102 310
			230-240 V CA	7,000	220 502 313	220 102 313
		claro	12-24 V CA/CC	7,000	220 504 405	220 104 405
			110-120 V CA	7,000	220 504 310	220 104 310
			230-240 V CA	7,000	220 504 313	220 104 313
		azul	12-24 V CA/CC	7,000	220 505 405	220 105 405
			110-120 V CA	7,000	220 505 310	220 105 310
			230-240 V CA	7,000	220 505 313	220 105 313
		verde	12-24 V CA/CC	7,000	220 506 405	220 106 405
			110-120 V CA	7,000	220 506 310	220 106 310
			230-240 V CA	7,000	220 506 313	220 106 313
		amarillo	12-24 V CA/CC	7,000	220 507 405	220 107 405
			110-120 V CA	7,000	220 507 310	220 107 310
			230-240 V CA	7,000	220 507 313	220 107 313
SLF	Luz estroboscópica xenón	naranja	12-24 V CA/CC	0,285	230 501 405	230 101 405
			110-120 V CA	0,050	230 501 310	230 101 310
			230-240 V CA	0,035	230 501 313	230 101 313
		rojo	12-24 V CA/CC	0,285	230 502 405	230 102 405
			110-120 V CA	0,050	230 502 310	230 102 310
			230-240 V CA	0,035	230 502 313	230 102 313
		claro	12-24 V CA/CC	0,285	230 504 405	230 104 405
			110-120 V CA	0,050	230 504 310	230 104 310
			230-240 V CA	0,035	230 504 313	230 104 313
		azul	12-24 V CA/CC	0,285	230 505 405	230 105 405
			110-120 V CA	0,050	230 505 310	230 105 310
			230-240 V CA	0,035	230 505 313	230 105 313
		verde	12-24 V CA/CC	0,285	230 506 405	230 106 405
			110-120 V CA	0,050	230 506 310	230 106 310
			230-240 V CA	0,035	230 506 313	230 106 313
		amarillo	12-24 V CA/CC	0,285	230 507 405	230 107 405
			110-120 V CA	0,050	230 507 310	230 107 310
			230-240 V CA	0,035	230 507 313	230 107 313

Modul-Signal 70

MÓDULOS LUMINOSOS

Type	Tipo de luz	Color de la calota	Tensión nominal	Corriente nominal (A)	Color de la carcasa	
					negro	gris
SDC	LED luz fija	naranja	110-120 V CA	0,043	211 501 310	211 101 310
			230-240 V CA	0,041	211 501 313	211 101 313
			12 V CA/CC	0,120	211 501 404	211 101 404
			24 V CA/CC	0,070	211 501 405	211 101 405
		rojo	110-120 V CA	0,043	211 502 310	211 102 310
			230-240 V CA	0,041	211 502 313	211 102 313
			12 V CA/CC	0,120	211 502 404	211 102 404
			24 V CA/CC	0,070	211 502 405	211 102 405
		claro	110-120 V CA	0,043	211 504 310	211 104 310
			230-240 V CA	0,041	211 504 313	211 104 313
			12 V CA/CC	0,120	211 504 404	211 104 404
			24 V CA/CC	0,070	211 504 405	211 104 405
		azul	110-120 V CA	0,043	211 505 310	211 105 310
			230-240 V CA	0,041	211 505 313	211 105 313
			12 V CA/CC	0,120	211 505 404	211 105 404
			24 V CA/CC	0,070	211 505 405	211 105 405
		verde	110-120 V CA	0,043	211 506 310	211 106 310
			230-240 V CA	0,041	211 506 313	211 106 313
			12 V CA/CC	0,120	211 506 404	211 106 404
			24 V CA/CC	0,070	211 506 405	211 106 405
		amarillo	110-120 V CA	0,043	211 507 310	211 107 310
			230-240 V CA	0,041	211 507 313	211 107 313
			12 V CA/CC	0,120	211 507 404	211 107 404
			24 V CA/CC	0,070	211 507 405	211 107 405
SDA	LED luz intermitente	naranja	110-120 V CA	0,043	221 501 310	221 101 310
			230-240 V CA	0,041	221 501 313	221 101 313
			12 V CA/CC	0,120	221 501 404	221 101 404
			24 V CA/CC	0,070	221 501 405	221 101 405
		rojo	110-120 V CA	0,043	221 502 310	221 102 310
			230-240 V CA	0,041	221 502 313	221 102 313
			12 V CA/CC	0,120	221 502 404	221 102 404
			24 V CA/CC	0,070	221 502 405	221 102 405
		claro	110-120 V CA	0,043	221 504 310	221 104 310
			230-240 V CA	0,041	221 504 313	221 104 313
			12 V CA/CC	0,120	221 504 404	221 104 404
			24 V CA/CC	0,070	221 504 405	221 104 405
		azul	110-120 V CA	0,043	221 505 310	221 105 310
			230-240 V CA	0,041	221 505 313	221 105 313
			12 V CA/CC	0,120	221 505 404	221 105 404
			24 V CA/CC	0,070	221 505 405	221 105 405
		verde	110-120 V CA	0,043	221 506 310	221 106 310
			230-240 V CA	0,041	221 506 313	221 106 313
			12 V CA/CC	0,120	221 506 404	221 106 404
			24 V CA/CC	0,070	221 506 405	221 106 405
		amarillo	110-120 V CA	0,043	221 507 310	221 107 310
			230-240 V CA	0,041	221 507 313	221 107 313
			12 V CA/CC	0,120	221 507 404	221 107 404
			24 V CA/CC	0,070	221 507 405	221 107 405

Modul-Signal 70

MÓDULOS ACÚSTICOS

Type	Tipo de tono	Volumen	Tensión nominal	Corriente nominal (A)	Color de la carcasa	
					gris	negro
SDE	Módulo zumbador tono continuo/pulsante	90-107 dB	12 V CA/CC	0,027	247 100 404	247 500 404
			24 V CA/CC	0,045	247 100 405	247 500 405
			110-120 V CA	0,043	247 100 310	247 500 310
			230-240 V CA	0,040	247 100 313	247 500 313
SDZ	Tono continuo/tono pulsante, tipo de tono conmutable de forma externa	90-107 dB	12 V CA/CC	0,027	248 100 404	248 500 404
			24 V CA/CC	0,045	248 100 405	248 500 405
			110-120 V CA	0,043	248 100 310	248 500 310
			230-240 V CA	0,040	248 100 313	248 500 313
SPE	Tono continuo/tono pulsante, tipo de tono conmutable de forma interna	81-97 dB	12 V CA/CC	0,027	243 100 404	243 500 404
			24 V CA/CC	0,045	243 100 405	243 500 405
			110-120 V CA	0,043	243 100 310	243 500 310
			230-240 V CA	0,040	243 100 313	243 500 313
SPZ	Tono continuo/tono pulsante, tipo de tono conmutable de forma externa	81-97 dB	12 V CA/CC	0,027	244 100 404	244 500 404
			24 V CA/CC	0,045	244 100 405	244 500 405
			110-120 V CA	0,043	244 100 310	244 500 310
			230-240 V CA	0,040	244 100 313	244 500 313
STE	15 tipos de tono, tipo de tono conmutable de forma interna	64-103 dB	110-120 V CA	0,065	241 100 310	241 500 310
			230-240 V CA	0,065	241 100 313	241 500 313
			12-24 V CA/CC	0,075	241 100 405	241 500 405
STZ	15 tipos de tono, tipo de tono conmutable de forma externa	64-103 dB	110-120 V CA	0,065	242 100 310	242 500 310
			230-240 V CA	0,065	242 100 313	242 500 313
			12-24 V CA/CC	0,075	242 100 405	242 500 405

MÓDULOS CON INDICADORES LUMINOSOS Y ZUMBADOR

Type	Tipo de luz	Tipo de tono	Color de la calota	Tensión nominal	Corriente nominal (A)	Color de la carcasa	
						gris	negro
SLP	Luz fija	Tono continuo/tono pulsante	naranja	12 V CA/CC	0,027	250 101 404	250 501 404
				24 V CA/CC	0,045	250 101 405	250 501 405
				110-120 V CA	0,043	250 101 310	250 501 310
				230-240 V CA	0,040	250 101 313	250 501 313
			rojo	12 V CA/CC	0,027	250 102 404	250 502 404
				24 V CA/CC	0,045	250 102 405	250 502 405
				110-120 V CA	0,043	250 102 310	250 502 310
				230-240 V CA	0,040	250 102 313	250 502 313
			claro	12 V CA/CC	0,027	250 104 404	250 504 404
				24 V CA/CC	0,045	250 104 405	250 504 405
				110-120 V CA	0,043	250 104 310	250 504 310
				230-240 V CA	0,040	250 104 313	250 504 313
			azul	12 V CA/CC	0,027	250 105 404	250 505 404
				24 V CA/CC	0,045	250 105 405	250 505 405
				110-120 V CA	0,043	250 105 310	250 505 310
				230-240 V CA	0,040	250 105 313	250 505 313
			verde	12 V CA/CC	0,027	250 106 404	250 506 404
				24 V CA/CC	0,045	250 106 405	250 506 405
				110-120 V CA	0,043	250 106 310	250 506 310
				230-240 V CA	0,040	250 106 313	250 506 313
			amarillo	12 V CA/CC	0,027	250 107 404	250 507 404
				24 V CA/CC	0,045	250 107 405	250 507 405
				110-120 V CA	0,043	250 107 310	250 507 310
				230-240 V CA	0,040	250 107 313	250 507 313

Modul-Signal 70

MÓDULOS CON INDICADORES LUMINOSOS Y ZUMBADOR

Type	Tipo de luz	Tipo de tono	Color de la calota	Tensión nominal	Corriente nominal (A)	Color de la carcasa	
						gris	negro
SLD	Luz fija	Tono continuo/tono pulsante, tipo de luz/ tipo de tono conmutable de forma externa	naranja	12 V CA/CC	0,027	212 101 404	212 501 404
				24 V CA/CC	0,045	212 101 405	212 501 405
				110-120 V CA	0,043	212 101 310	212 501 310
				230-240 V CA	0,040	212 101 313	212 501 313
			rojo	12 V CA/CC	0,027	212 102 404	212 502 404
				24 V CA/CC	0,045	212 102 405	212 502 405
				110-120 V CA	0,043	212 102 310	212 502 310
				230-240 V CA	0,040	212 102 313	212 502 313
			claro	12 V CA/CC	0,027	212 104 404	212 504 404
				24 V CA/CC	0,045	212 104 405	212 504 405
				110-120 V CA	0,043	212 104 310	212 504 310
				230-240 V CA	0,040	212 104 313	212 504 313
			azul	12 V CA/CC	0,027	212 105 404	212 505 404
				24 V CA/CC	0,045	212 105 405	212 505 405
				110-120 V CA	0,043	212 105 310	212 505 310
				230-240 V CA	0,040	212 105 313	212 505 313
			verde	12 V CA/CC	0,027	212 106 404	212 506 404
				24 V CA/CC	0,045	212 106 405	212 506 405
				110-120 V CA	0,043	212 106 310	212 506 310
				230-240 V CA	0,040	212 106 313	212 506 313
			amarillo	12 V CA/CC	0,027	212 107 404	212 507 404
				24 V CA/CC	0,045	212 107 405	212 507 405
				110-120 V CA	0,043	212 107 310	212 507 310
				230-240 V CA	0,040	212 107 313	212 507 313
SBP	Luz intermitente	Tono continuo/tono pulsante	naranja	12 V CA/CC	0,027	260 101 404	260 501 404
				24 V CA/CC	0,045	260 101 405	260 501 405
				110-120 V CA	0,043	260 101 310	260 501 310
				230-240 V CA	0,040	260 101 313	260 501 313
			rojo	12 V CA/CC	0,027	260 102 404	260 502 404
				24 V CA/CC	0,045	260 102 405	260 502 405
				110-120 V CA	0,043	260 102 310	260 502 310
				230-240 V CA	0,040	260 102 313	260 502 313
			claro	12 V CA/CC	0,027	260 104 404	260 504 404
				24 V CA/CC	0,045	260 104 405	260 504 405
				110-120 V CA	0,043	260 104 310	260 504 310
				230-240 V CA	0,040	260 104 313	260 504 313
			azul	12 V CA/CC	0,027	260 105 404	260 505 404
				24 V CA/CC	0,045	260 105 405	260 505 405
				110-120 V CA	0,043	260 105 310	260 505 310
				230-240 V CA	0,040	260 105 313	260 505 313
			verde	12 V CA/CC	0,027	260 106 404	260 506 404
				24 V CA/CC	0,045	260 106 405	260 506 405
				110-120 V CA	0,043	260 106 310	260 506 310
				230-240 V CA	0,040	260 106 313	260 506 313
			amarillo	12 V CA/CC	0,027	260 107 404	260 507 404
				24 V CA/CC	0,045	260 107 405	260 507 405
				110-120 V CA	0,043	260 107 310	260 507 310
				230-240 V CA	0,040	260 107 313	260 507 313

Modul-Signal 70

MÓDULOS CON INDICADORES LUMINOSOS Y ZUMBADOR

Type	Tipo de luz	Tipo de tono	Color de la calota	Tensión nominal	Corriente nominal (A)	Color de la carcasa	
						gris	negro
SFP	Luz estroboscópica xenón	Tono continuo/tono pulsante	naranja	12 V CA/CC	0,310	270 101 404	270 501 404
				24 V CA/CC	0,220	270 101 405	270 501 405
				110-120 V CA	0,093	270 101 310	270 501 310
				230-240 V CA	0,075	270 101 313	270 501 313
			rojo	12 V CA/CC	0,310	270 102 404	270 502 404
				24 V CA/CC	0,220	270 102 405	270 502 405
				110-120 V CA	0,093	270 102 310	270 502 310
				230-240 V CA	0,075	270 102 313	270 502 313
			claro	12 V CA/CC	0,310	270 104 404	270 504 404
				24 V CA/CC	0,220	270 104 405	270 504 405
				110-120 V CA	0,093	270 104 310	270 504 310
				230-240 V CA	0,075	270 104 313	270 504 313
			azul	12 V CA/CC	0,310	270 105 404	270 505 404
				24 V CA/CC	0,220	270 105 405	270 505 405
				110-120 V CA	0,093	270 105 310	270 505 310
				230-240 V CA	0,075	270 105 313	270 505 313
			verde	12 V CA/CC	0,310	270 106 404	270 506 404
				24 V CA/CC	0,220	270 106 405	270 506 405
				110-120 V CA	0,093	270 106 310	270 506 310
				230-240 V CA	0,075	270 106 313	270 506 313
			amarillo	12 V CA/CC	0,310	270 107 404	270 507 404
				24 V CA/CC	0,220	270 107 405	270 507 405
				110-120 V CA	0,093	270 107 310	270 507 310
				230-240 V CA	0,075	270 107 313	270 507 313

Modul-Signal 70

DATOS DEL PEDIDO DE LA BASE

Type	Denominación	Longitud del tubo	Color de la carcasa	
			gris	negro
BMW	Base para montaje horizontal M20		200 100 900	200 500 900
BNW	Base para montaje horizontal NPT 1/2"		200 130 900	200 530 900
BMV	Base para montaje perpendicular		200 200 900	200 600 900
BMR	Base de tubo montado en tubo de aluminio con pie de plástico	100 mm	200 302 900	200 702 900
		250 mm	200 303 900	200 703 900
BSR	Base de tubo montado en tubo de acero inoxidable con pie de zinc fundido a presión con recubrimiento de polvo	100 mm	200 312 900	200 712 900
		250 mm	200 313 900	200 713 900
BWS	Base de tubo en tubo de aluminio para montaje horizontal con tornillo canulado	100 mm	200 332 900	200 732 900
		250 mm	200 333 900	200 733 900
BFR	Base de tubo en tubo de aluminio con adaptador de pie para montaje rápido	100 mm	200 342 900	200 742 900
		250 mm	200 343 900	200 743 900

ACCESORIOS

Type	Denominación	Número de artículo
BAZ	Interfaz AS	280 100 510
	Interfaz AS para 31 esclavos 4 módulos	280 500 510
	Interfaz AS para 62 Esclavos 4 módulos	280 500 100
	Interfaz AS para 62 esclavos 3 módulos	280 500 000

Modul-Compact

the Readymade

SISTEMA DE COLUMNAS DE SEÑALIZACIÓN LISTO PARA CONECTAR

- Columnas de señalización precableadas, listas para conectar y de configuración fija
- Ya configuradas o con una configuración individual por encargo
- Como serie de Ø 70 mm o con un ancho de columna de Ø 30 mm

SISTEMA DE MONTAJE RÁPIDO PATENTADO

- Desmontaje fácil y rentable para el transporte
- Operatividad inmediata en el sistema del cliente, sin necesidad de conexiones eléctricas

MODERNA TECNOLOGÍA LED

- Resistentes a vibraciones e impactos, sin mantenimiento y de larga vida útil
- Funciones luminosas con indicador LED luz fija o intermitente

ALTO GRADO DE PROTECCIÓN IP66

- Alto grado de protección IP66 para módulos visuales, acústicos y de base

POTENTES MÓDULOS ZUMBADORES

- Potentes módulos zumbadores
- Módulos de zumbadores mono o bitono disponibles
- Dos niveles de volumen disponibles
- Serie de Ø 70 mm con dos niveles de volumen disponibles

ÓPTIMA PARA APLICACIONES INDUSTRIALES EXIGENTES

- Certificación UL para aplicaciones en todo el mundo
- UL type 4, 4X, 13

MÚLTIPLES ACCESORIOS PARA CUALQUIER TIPO DE MONTAJE

Modul-Compact 30 Columnas de señalización compactas

Compacto

- Serie de postes de señalización preensamblados listos para conectar de tamaño Ø 30 mm
- precableado de serie de 1 m
- módulos de luz LED fija o intermitente en 6 colores
- disponibles módulos de zumbador piezoeléctrico con uno o dos tonos
- disponibles como postes preensamblados ya listos o como postes configurados individualmente
- colores de carcasa negro o gris
- extensa variedad de tipos de montaje
- adecuados para control por programa
- grado de protección alto IP65, tipo UL 4/4X/13

DATOS TÉCNICOS

Carcasa	Ø 30 mm, Policarbonato negro (RAL 9005) o gris (RAL 7035)
Calota	Policarbonato, interior acanalado naranja, rojo, claro, azul, verde o amarillo
Tipo de montaje	Cualquiera
Técnica de conexión	precableado, longitudes especiales por encargo
Corriente de fuga	0,003 A (adecuado para control por programa)
Tipo de luz	Indicador LED luz o Indicador LED luz intermitente
Elemento de iluminación	LEDs
Frecuencia de destello/ parpadeo	Indicador luz intermitente de 2 Hz
Tipo de tono	Tono continuo, Tono de pulso o Tono continuo o de pulso (dependiendo del módulo)
Volumen	85 dB
Frecuencia de tono	4.500 Hz
Período de funcionamiento	100 %
Vida útil	Elementos de iluminación: 100.000 h
Número módulos posibles	max. 5
Temperatura de funcionamiento	-25 °C / +50 °C
Grado de protección	IP65 & UL Type 4/4×/13
Peso (módulos)	15-20 g

IP65 | +50 °C -25 °C | 85 dB | CE | UL

Modul-Compact 30

Número de artículo: C30-Q01
Colores: rojo-naranja-verde
Función: Indicador LED luz fija
Tensión nominal: 24 V CA/CC
Tipo de montaje: horizontal

Número de artículo: C30-Q02
Colores: rojo-verde
Función: Indicador LED luz fija
Tensión nominal: 24 V CA/CC
Tipo de montaje: horizontal

Número de artículo: C30-Q07
Colores: rojo-amarillo-verde
Función: Indicador LED luz fija
Tensión nominal: 24 V CA/CC
Tipo de montaje: horizontal

Número de artículo: C30-Q41
Colores: rojo-naranja-verde
Función: Indicador LED luz fija, zumbador con tono continuo o de pulso
Tensión nominal: 24 V CA/CC
Tipo de montaje: horizontal

Número de artículo: C30-Q601
Colores: rojo-naranja-verde
Función: Indicador LED luz fija
Tensión nominal: 24 V CA/CC
Tipo de montaje: horizontal

Número de artículo: C30-Q602
Colores: rojo-verde
Función: Indicador LED luz fija
Tensión nominal: 24 V CA/CC
Tipo de montaje: horizontal

Número de artículo: C30-Q607
Colores: rojo-amarillo-verde
Función: Indicador LED luz fija
Tensión nominal: 24 V CA/CC
Tipo de montaje: horizontal

Número de artículo: C30-Q641
Colores: rojo-naranja-verde
Función: Indicador LED luz fija, zumbador con tono continuo o de pulso
Tensión nominal: 24 V CA/CC
Tipo de montaje: horizontal

Compacto

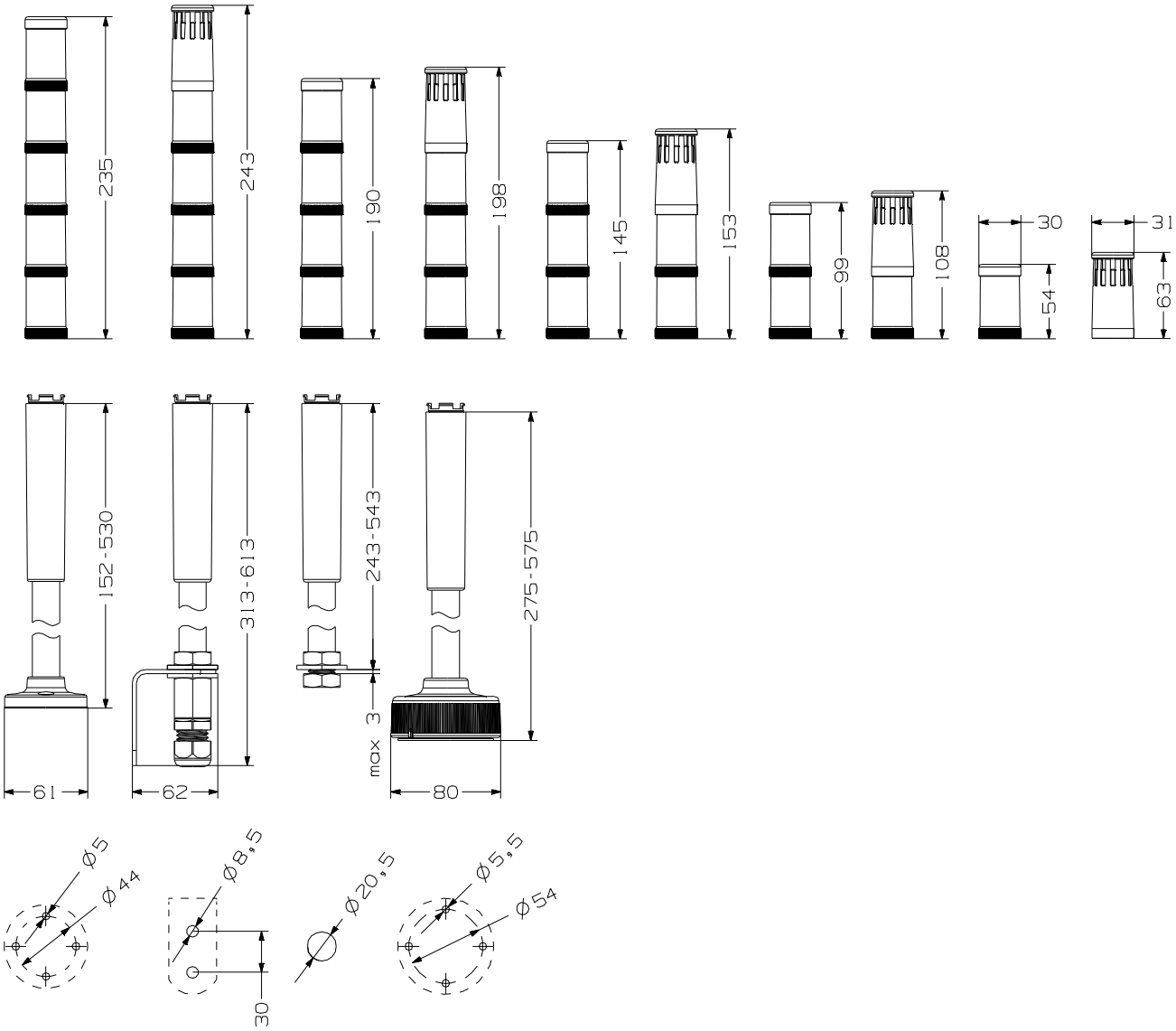
235
243
190
198
145
153
99
108
30
54
31
63
152-530
313-613
243-543
275-575
max 3
61
62
80
Ø5
Ø44
Ø8,5
30
Ø20,5
Ø5,5
Ø54

Modul-Compact 30

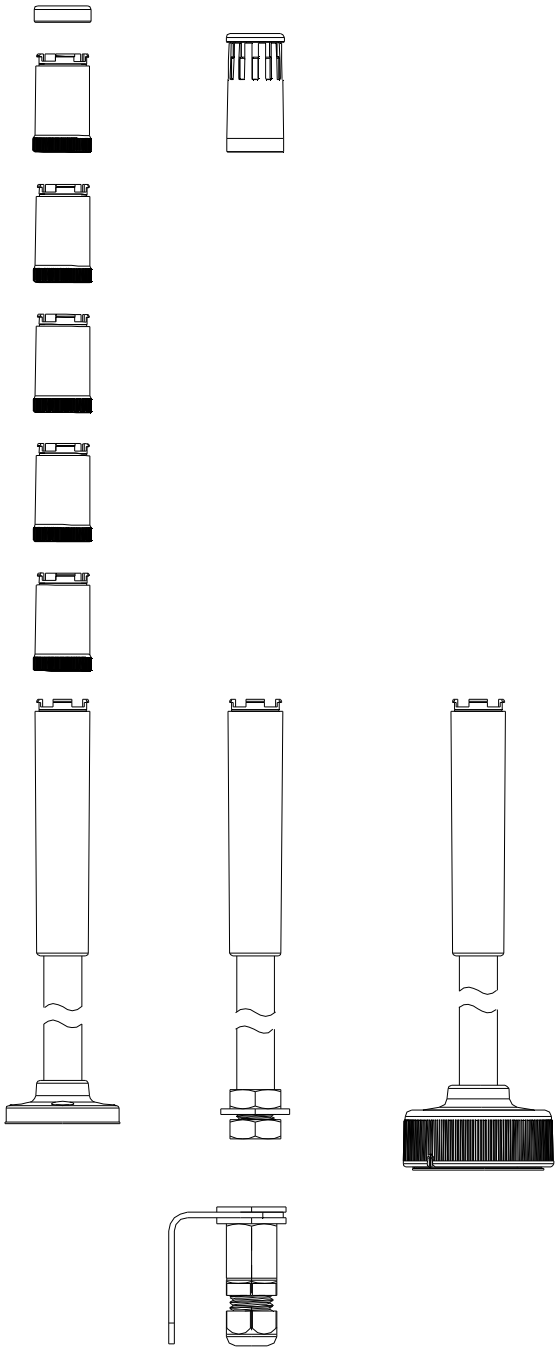

Modul-Compact 30

LÓGICA DEL NÚMERO DE ARTÍCULO

Un número de artículo para Modul-Compact 30 siempre comienza por «C30». Seleccione la configuración que desee de cada categoría e introdúzcala en las casillas numeradas.
Una configuración para un módulo siempre se compone de 2 partes. Por un lado, el tipo de módulo (a) y, por otro, el color de la calota (b).

Por ejemplo, un número de artículo podría ser así:

C30 P1 C1 B 20 B1 L5 L4 B2 DP

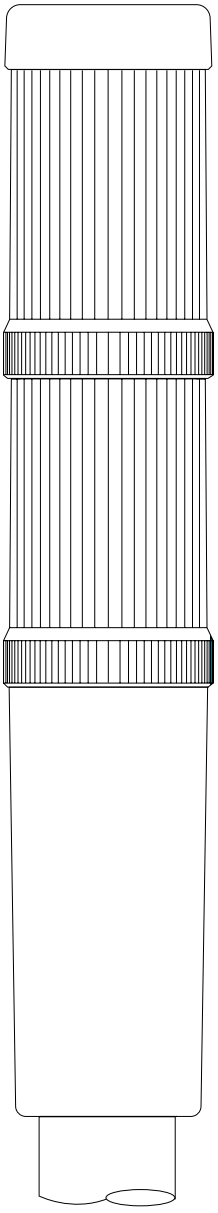

2.º MÓDULO

Este módulo lo encontramos en la 6.ª posición del número de artículo.

1.º MÓDULO

Este módulo lo encontramos en la 5.ª posición del número de artículo.

BASE (1)

CMR	Base de tubo montada en tubo de aluminio con pie de plástico	0 mm	P0
		100 mm	P1
		250 mm	P2
		400 mm	P4
CSW	Base de tubo en tubo de aluminio para montaje horizontal con tornillo canulado	0 mm	T0
		100 mm	T1
		250 mm	T2
		400 mm	T4
CFR	Base de tubo en tubo de aluminio con adaptador de pie para montaje rápido	0 mm	Q0
		100 mm	Q1
		250 mm	Q2
		400 mm	Q4

CABLE UL ESTÁNDAR, AMARILLO (2)

1 m	C1
2 m	C2
3 m	C3
5 m	C5

COLOR DE LA CARCASA (3)

negro	B
gris	G

TENSIÓN NOMINAL (4)

24 V CA/CC	24
110/120 V CA	10
230/240 V CA	20

MÓDULOS (5-9)

Tipo de módulo (a)

CLL	Indicador LED luz fija (1 posición)	L
CLB	Indicador LED luz intermitente (1 posición)	B
CDD	Zumbador piezoeléctrico, tono continuo, 100 dB (1 posición)	DD
CDP	Zumbador piezoeléctrico, tono de pulso, 100 dB (1 posición)	DP
CDZ	Zumbador piezoeléctrico, tono continuo y de pulso, 100 dB, controlable de forma externa (2 posiciones)	DZ

Color de la calota (b)

naranja	1
rojo	2
claro	4
azul	5
verde	6
amarillo	7

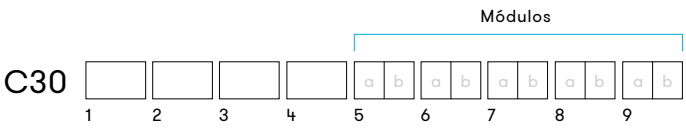

Modul-Compact 70 Columnas de señalización compactas

- Serie de postes de señalización preensamblados listos para conectar de tamaño Ø 70 mm
- precableado de serie de 1 m
- módulos de luz LED fija o intermitente en 6 colores
- disponibles módulos de zumbador piezoeléctrico con uno o dos tonos
- disponibles como postes preensamblados ya listos o como postes configurados individualmente
- colores de carcasa negro o gris
- extensa variedad de tipos de montaje
- adecuados para control por programa
- grado de protección alto IP65, tipo UL 4/4X/13

DATOS TÉCNICOS

Carcasa	Ø 70 mm, Policarbonato negro (RAL 9005) o gris (RAL 7035)
Calota	Policarbonato, interior acanalado
Tipo de montaje	Cualquiera
Técnica de conexión	precableado, longitudes especiales por encargo
Corriente de fuga	0,003 A (adecuado para control por programa)
Tipo de luz	Indicador LED luz o Indicador LED luz intermitente
Elemento de iluminación	LEDs
Frecuencia de destello/ parpadeo	Indicador luz intermitente de 2 Hz
Tipo de tono	Tono continuo, Tono de pulso o Tono continuo o de pulso (dependiendo del módulo)
Volumen	100 dB
Frecuencia de tono	3.000 Hz
Período de funcionamiento	100 %
Vida útil	Elementos de iluminación: 100.000 h
Número módulos posibles	máx. 5
Temperatura de funcionamiento	-25 °C / +60 °C
Grado de protección	IP65 & UL Type 4/4×/13
Peso (módulos)	15-20 g

IP65 | +60 °C -25 °C | 100 dB | CE | UL

Modul-Compact 70

Número de artículo: C70-Q01
Colores: rojo-naranja-verde
Función: Indicador LED luz fija
Tensión nominal: 24 V CA/CC
Tipo de montaje: horizontal
Longitud: 100 mm

Número de artículo: C70-Q02
Colores: rojo-verde
Función: Indicador LED luz fija
Tensión nominal: 24 V CA/CC
Tipo de montaje: horizontal
Longitud: 100 mm

Número de artículo: C70-Q07
Colores: rojo-amarillo-verde
Función: Indicador LED luz fija
Tensión nominal: 24 V CA/CC
Tipo de montaje: horizontal
Longitud: 100 mm

Número de artículo: C70-Q41
Colores: rojo-naranja-verde
Función: Indicador LED luz fija, zumbador con tono continuo o de pulso
Tensión nominal: 24 V CA/CC
Tipo de montaje: horizontal
Longitud: 100 mm

Número de artículo: C70-Q601
Colores: rojo-naranja-verde
Función: Indicador LED luz fija
Tensión nominal: 24 V CA/CC
Tipo de montaje: horizontal
Longitud: 100 mm

Número de artículo: C70-Q602
Colores: rojo-verde
Función: Indicador LED luz fija
Tensión nominal: 24 V CA/CC
Tipo de montaje: horizontal
Longitud: 100 mm

Número de artículo: C70-Q607
Colores: rojo-amarillo-verde
Función: Indicador LED luz fija
Tensión nominal: 24 V CA/CC
Tipo de montaje: horizontal
Longitud: 100 mm

Número de artículo: C70-Q641
Colores: rojo-naranja-verde
Función: Indicador LED luz fija, zumbador con tono continuo o de pulso
Tensión nominal: 24 V CA/CC
Tipo de montaje: horizontal
Longitud: 100 mm

Compacto

Modul-Compact 70

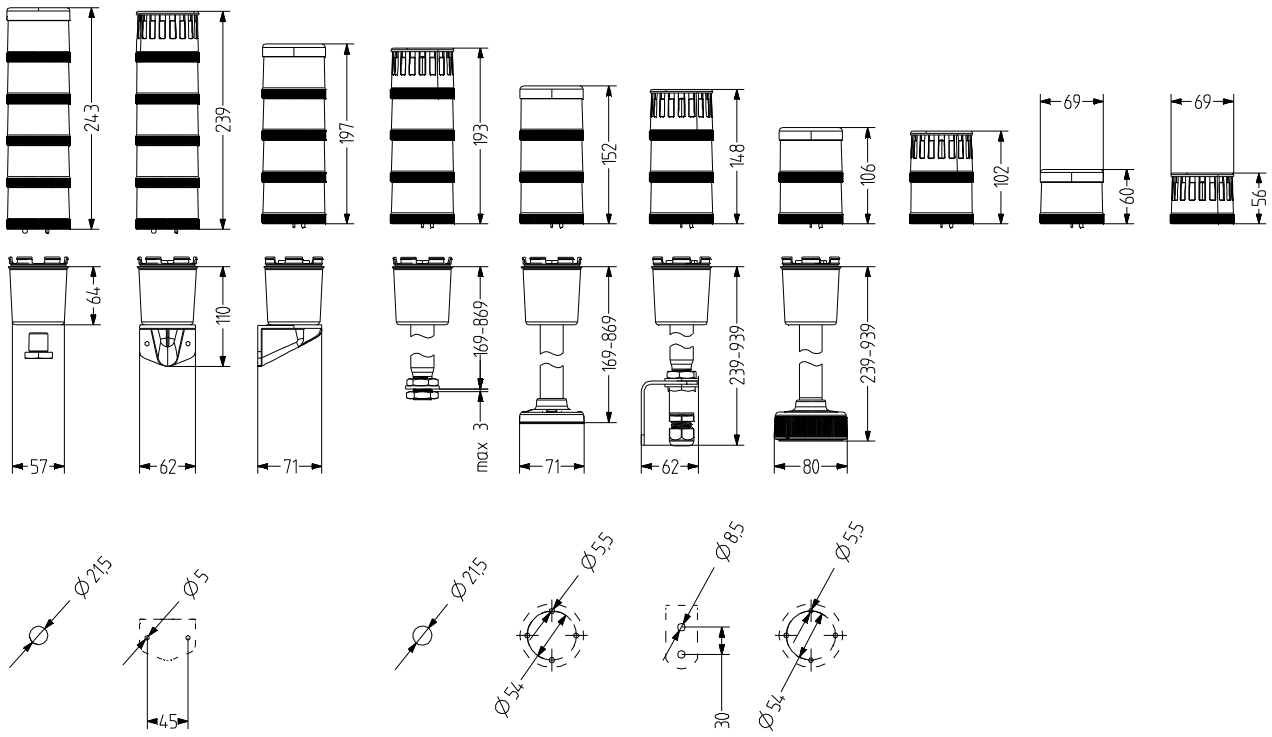

Modul-Compact 70

Compacto

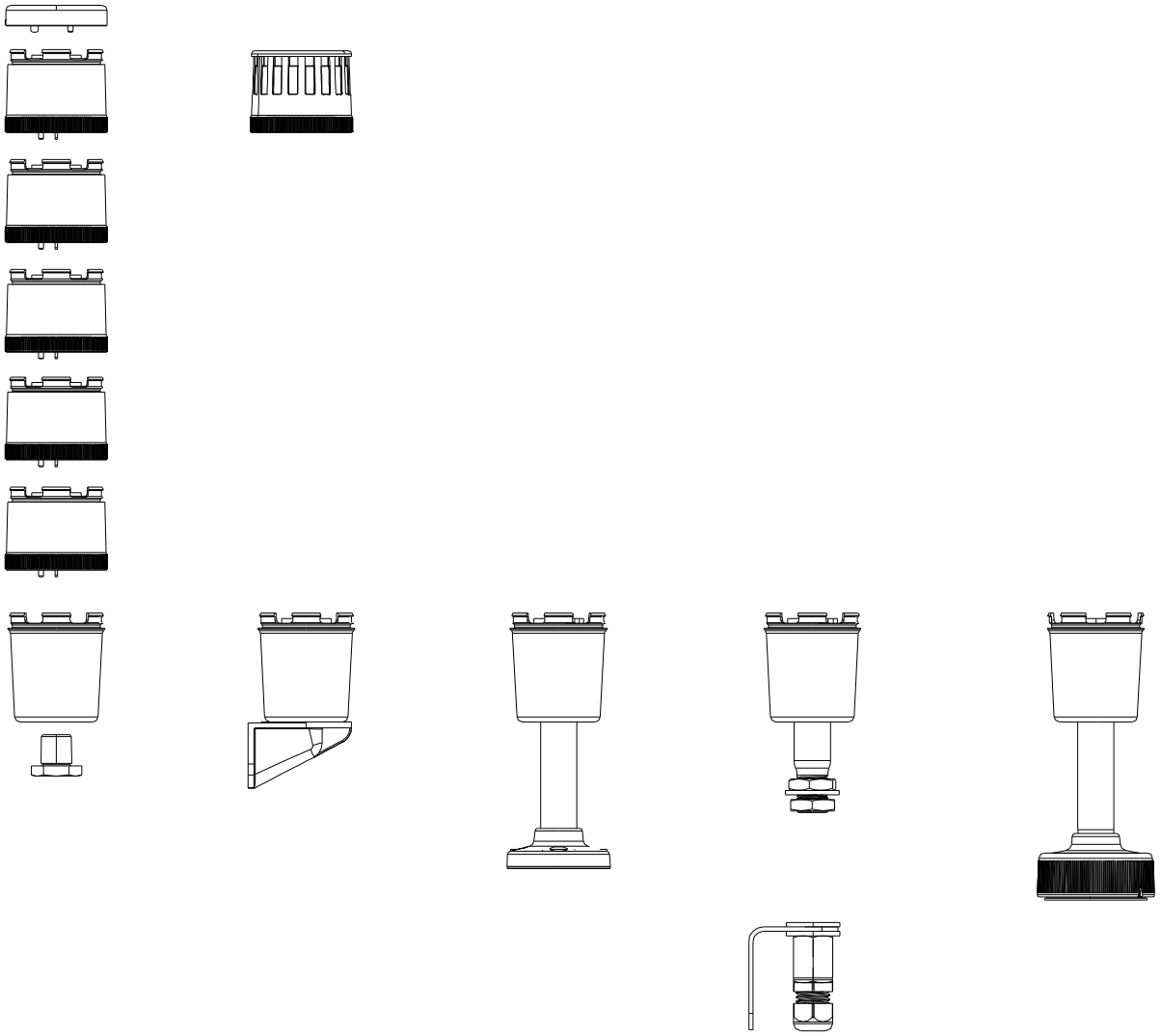

Modul-Compact 70

LÓGICA DEL NÚMERO DE ARTÍCULO

Un número de artículo para Modul-Compact 30 siempre comienza por «C70». Seleccione la configuración que desee de cada categoría e introdúzcala en las casillas numeradas.
Una configuración para un módulo siempre se compone de 2 partes. Por un lado, el tipo de módulo (a) y, por otro, el color de la calota (b).

Por ejemplo, un número de artículo podría ser así:

C70 T2 C5 B 24 L6 B2

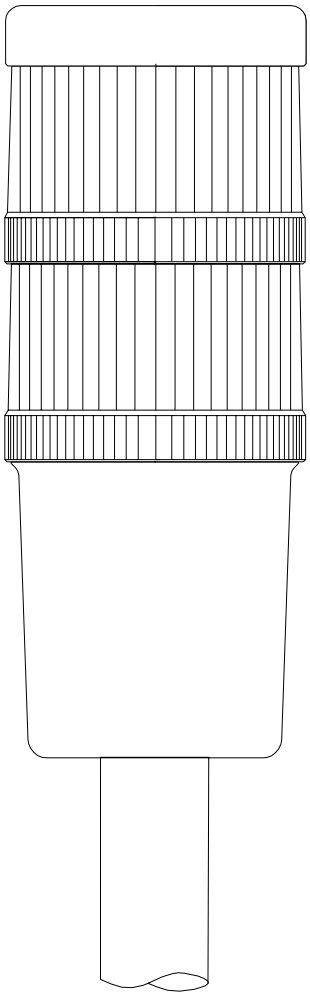

2.º MÓDULO

Este módulo lo encontramos en la 6.ª posición del número de artículo.

1.º MÓDULO

Este módulo lo encontramos en la 5.ª posición del número de artículo.

BASE (1)

DMW	Base para montaje horizontal		B0
DMV	Base para montaje vertical		V0
DMR	Base de tubo montada en tubo de aluminio con pie de plástico	50 mm	P0
		100 mm	P1
		250 mm	P2
		400 mm	P4
DSW	Base de tubo en tubo de aluminio para montaje horizontal con tornillo canulado	50 mm	T0
		100 mm	T1
		250 mm	T2
		400 mm	T4
DFR	Base de tubo en tubo de aluminio con adaptador de pie para montaje rápido	100 mm	Q1
		250 mm	Q2
		400 mm	Q4

CABLE UL ESTÁNDAR, AMARILLO (2)

1 m	C1
2 m	C2
3 m	C3
5 m	C5

COLOR DE LA CARCASA (3)

negro	B
gris	G

TENSIÓN NOMINAL (4)

24 V CA/CC	24
110/120 V CA	10
230/240 V CA	20

MÓDULOS (5-9)

Tipo de módulo (a)

DLL	Indicador LED luz fija (1 posición)	L
DLB	Indicador LED luz intermitente (1 posición)	B
DDD	Zumbador piezoeléctrico, tono continuo, 100 dB (1 posición)	DD
DDP	Zumbador piezoeléctrico, tono de pulso, 100 dB (1 posición)	DP
DDZ	Zumbador piezoeléctrico, tono continuo y de pulso, 100 dB, controlable de forma externa (2 posiciones)	DZ

Color de la calota (b)

naranja	1
rojo	2
claro	4
azul	5
verde	6
amarillo	7

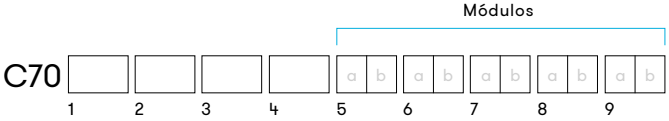

Half-Dome

the Design-Tower

SISTEMA DE COLUMNA DE SEÑALIZACIÓN LUMINOSA-ACÚSTICA CON TECNOLOGÍA LED DE DISEÑO SEMICIRCULAR

- Sistema de columna de señalización de diseño moderno
- Disponible con columnas preconfiguradas o adaptadas individualmente
- Carcasas de colores diferentes: Gris, cromo o negro
- Modelos con dos hasta cinco luces disponibles

ZUMBADOR PIEZOELÉCTRICO OPCIONAL

- Ampliable opcionalmente con zumbador bitono de volumen regulable
- Tono continuo y de pulso, 70–90 dB

SEÑALIZACIÓN EXCELENTE

- Calotas con un estriado marcado y cromado reflectante adicional
- Visibilidad desde cualquier ángulo (180°)

PARA APLICACIONES INDUSTRIALES Y UNIVERSALES EN SISTEMAS DOMÓTICOS

- Alto grado de protección IP65
- Certificación UL para aplicaciones en todo el mundo (UL type 4/4X/13)

MODERNA TECNOLOGÍA LED

- Funciones luminosas con luz LED fija o intermitente
- Resistentes a vibraciones e impactos, sin mantenimiento
- y de larga vida útil

Half-Dome Columnas de señalización compactas

Compacto

- Sistema de postes de señalización LED semicirculares
- luz fija o intermitente seleccionable de forma independiente para cada posición
- 6 colores de calota, 3 colores de carcasa
- estructura distintiva de la calota con reflector cromado
- señalización óptima desde cualquier ángulo de visión
- disponible opcionalmente zumbador piezoeléctrico con tono continuo y tono de pulso
- disponibles como postes preensamblados ya listos o como configuración individual de 2-5 posiciones
- para aplicaciones universales en la industria o en el sector de la construcción
- adecuados para control por programa
- grado de protección alto IP65, tipo UL 4/4X/13

DATOS TÉCNICOS

Carcasa	Ø 90 mm, ABS y Policarbonato cromo, negro (RAL 9005) o gris (RAL 7035)cromo, negro (RAL 9005) o gris (RAL 7035)
Calota	Policarbonato, interior acanalado naranja, rojo, claro, azul, verde o amarillo
Tipo de montaje	Montaje en pared
Corriente de fuga	0,003 A (adecuado para control por programa)
Tipo de luz	Indicador LED luz o Indicador LED luz intermitente
Elemento de iluminación	LEDs
Frecuencia de destello/ parpadeo	Indicador luz intermitente de 2 Hz
Tipo de tono	Tono continuo o Tono de pulso
Volumen	70-90 dB
Frecuencia de tono	2.500 Hz
Período de funcionamiento	100 %
Vida útil	Elementos de iluminación: 100.000 h
Número módulos posibles	máx. 5 + tono
Temperatura de funcionamiento	-25 °C / +50 °C
Grado de protección	IP65 & UL Type 4/4×/13
Peso	2 módulos: 273 g/3 módulos: 319 g/4 módulos: 376 g/5 módulos: 419 g

IP65 | +50 °C -25 °C | 90 dB | CE | UL

Half-Dome

Número de artículo: HD90-Q01
Colores: rojo-naranja
Función: Indicador LED luz fija
Color de la carcasa: gris
Tensión nominal: 24 V CA/CC

Número de artículo: HD90-Q02
Colores: rojo-verde
Función: Indicador LED luz fija
Color de la carcasa: gris
Tensión nominal: 24 V CA/CC

Número de artículo: HD90-Q07
Colores: rojo-amarillo-verde
Función: Indicador LED luz fija
Color de la carcasa: gris
Tensión nominal: 24 V CA/CC

Número de artículo: HD90-Q1036
Colores: rojo-amarillo-verde-azul-claro
Función: Indicador LED luz fija, zumbador con tono continuo o de pulso
Color de la carcasa: gris
Tensión nominal: 24 V CA/CC

Número de artículo: HD90-Q1039
Colores: rojo-amarillo-verde-claro
Función: Indicador LED luz fija, zumbador con tono continuo o de pulso
Color de la carcasa: gris
Tensión nominal: 24 V CA/CC

Número de artículo: HD90-Q11
Colores: rojo-naranja-verde
Función: Indicador LED luz fija
Color de la carcasa: cromo
Tensión nominal: 24 V CA/CC

Número de artículo: HD90-Q12
Colores: rojo-verde
Función: Indicador LED luz fija
Color de la carcasa: cromo
Tensión nominal: 24 V CA/CC

Número de artículo: HD90-Q17
Colores: rojo-amarillo-verde
Función: Indicador LED luz fija
Color de la carcasa: cromo
Tensión nominal: 24 V CA/CC

Número de artículo: HD90-Q21
Colores: rojo-naranja
Función: Indicador LED luz fija
Color de la carcasa: negro
Tensión nominal: 24 V CA/CC

Número de artículo: HD90-Q22
Colores: rojo-verde
Función: Indicador LED luz fija
Color de la carcasa: negro
Tensión nominal: 24 V CA/CC

Número de artículo: HD90-Q27
Colores: rojo-amarillo-verde
Función: Indicador LED luz fija
Color de la carcasa: negro
Tensión nominal: 24 V CA/CC

Número de artículo: HD90-Q31
Colores: rojo-naranja-verde
Función: Indicador LED luz fija, zumbador con tono continuo o de pulso
Color de la carcasa: gris
Tensión nominal: 24 V CA/CC

Half-Dome

Número de artículo: HD90-Q32
Colores: rojo-verde
Función: Indicador LED luz fija, zumbador con tono continuo o de pulso
Color de la carcasa: gris
Tensión nominal: 24 V CA/CC

Número de artículo: HD90-Q34
Colores: rojo-naranja-verde-claro
Función: Indicador LED luz fija, zumbador con tono continuo o de pulso
Color de la carcasa: gris
Tensión nominal: 24 V CA/CC

Número de artículo: HD90-Q35
Colores: rojo-naranja-verde-azul-claro
Función: Indicador LED luz fija, zumbador con tono continuo o de pulso
Color de la carcasa: gris
Tensión nominal: 24 V CA/CC

Número de artículo: HD90-Q36
Colores: rojo-naranja-verde-azul-claro
Función: Indicador LED luz fija, zumbador con tono continuo o de pulso
Color de la carcasa: gris
Tensión nominal: 24 V CA/CC

Número de artículo: HD90-Q37
Colores: rojo-amarillo-verde
Función: Indicador LED luz fija, zumbador con tono continuo o de pulso
Color de la carcasa: gris
Tensión nominal: 24 V CA/CC

Número de artículo: HD90-Q39
Colores: rojo-amarillo-verde-azul
Función: Indicador LED luz fija, zumbador con tono continuo o de pulso
Color de la carcasa: gris
Tensión nominal: 24 V CA/CC

Número de artículo: HD90-Q41
Colores: rojo-naranja-verde
Función: Indicador LED luz fija, zumbador con tono continuo o de pulso
Color de la carcasa: cromo
Tensión nominal: 24 V CA/CC

Número de artículo: HD90-Q42
Colores: rojo-verde
Función: Indicador LED luz fija, zumbador con tono continuo o de pulso
Color de la carcasa: cromo
Tensión nominal: 24 V CA/CC

Número de artículo: HD90-Q47
Colores: rojo-amarillo-verde
Función: Indicador LED luz fija, zumbador con tono continuo o de pulso
Color de la carcasa: cromo
Tensión nominal: 24 V CA/CC

Número de artículo: HD90-Q51
Colores: rojo-naranja-verde
Función: Indicador LED luz fija
Color de la carcasa: gris
Tensión nominal: 230-240 V CA

Número de artículo: HD90-Q52
Colores: rojo-verde
Función: Indicador LED luz fija
Color de la carcasa: gris
Tensión nominal: 230-240 V CA

Número de artículo: HD90-Q57
Colores: rojo-amarillo-verde
Función: Indicador LED luz fija
Color de la carcasa: gris
Tensión nominal: 230-240 V CA

Compacto

Half-Dome

Número de artículo: HD90-Q61
Colores: rojo-naranja-verde
Función: Indicador LED luz fija
Color de la carcasa: cromo
Tensión nominal: 230-240 V CA

Número de artículo: HD90-Q62
Colores: rojo-verde
Función: Indicador LED luz fija
Color de la carcasa: cromo
Tensión nominal: 230-240 V CA

Número de artículo: HD90-Q67
Colores: rojo-amarillo-verde
Función: Indicador LED luz fija
Color de la carcasa: cromo
Tensión nominal: 230-240 V CA

Número de artículo: HD90-Q71
Colores: rojo-naranja-verde
Función: Indicador LED luz fija
Color de la carcasa: negro
Tensión nominal: 230-240 V CA

Número de artículo: HD90-Q72
Colores: rojo-verde
Función: Indicador LED luz fija
Color de la carcasa: negro
Tensión nominal: 230-240 V CA

Número de artículo: HD90-Q77
Colores: rojo-amarillo-verde
Función: Indicador LED luz fija
Color de la carcasa: negro
Tensión nominal: 230-240 V CA

Número de artículo: HD90-Q81
Colores: rojo-naranja-verde
Función: Indicador LED luz fija
Color de la carcasa: gris
Tensión nominal: 230-240 V CA

Número de artículo: HD90-Q82
Colores: rojo-verde
Función: Indicador LED luz fija, zumbador con tono continuo o de pulso
Color de la carcasa: gris
Tensión nominal: 230-240 V CA

Número de artículo: HD90-Q87
Colores: rojo-amarillo-verde
Función: Indicador LED luz fija, zumbador con tono continuo o de pulso
Color de la carcasa: gris
Tensión nominal: 230-240 V CA

Número de artículo: HD90-Q91
Colores: rojo-naranja-verde
Función: Indicador LED luz fija, zumbador con tono continuo o de pulso
Color de la carcasa: cromo
Tensión nominal: 230-240 V CA

Número de artículo: HD90-Q92
Colores: rojo-verde
Función: Indicador LED luz fija, zumbador con tono continuo o de pulso
Color de la carcasa: cromo
Tensión nominal: 230-240 V CA

Número de artículo: HD90-Q951
Colores: rojo-naranja-verde
Función: Indicador LED luz fija, zumbador con tono continuo o de pulso
Color de la carcasa: negro
Tensión nominal: 24 V CA/CC

Half-Dome

Número de artículo: HD90-Q952
Colores: rojo-verde
Función: Indicador LED luz fija, zumbador con tono continuo o de pulso
Color de la carcasa: negro
Tensión nominal: 24 V CA/CC

Número de artículo: HD90-Q957
Colores: rojo-amarillo-verde
Función: Indicador LED luz fija, zumbador con tono continuo o de pulso
Color de la carcasa: negro
Tensión nominal: 24 V CA/CC

Número de artículo: HD90-Q97
Colores: rojo-amarillo-verde
Función: Indicador LED luz fija, zumbador con tono continuo o de pulso
Color de la carcasa: cromo
Tensión nominal: 230-240 V CA

Número de artículo: HD90-Q991
Colores: rojo-naranja-verde
Función: Indicador LED luz fija, zumbador con tono continuo o de pulso
Color de la carcasa: negro
Tensión nominal: 230-240 V CA

Número de artículo: HD90-Q992
Colores: rojo-verde
Función: Indicador LED luz fija, zumbador con tono continuo o de pulso
Color de la carcasa: negro
Tensión nominal: 230-240 V CA

Número de artículo: HD90-Q997
Colores: rojo-amarillo-verde
Función: Indicador LED luz fija, zumbador con tono continuo o de pulso
Color de la carcasa: negro
Tensión nominal: 230-240 V CA

Compacto

Half-Dome

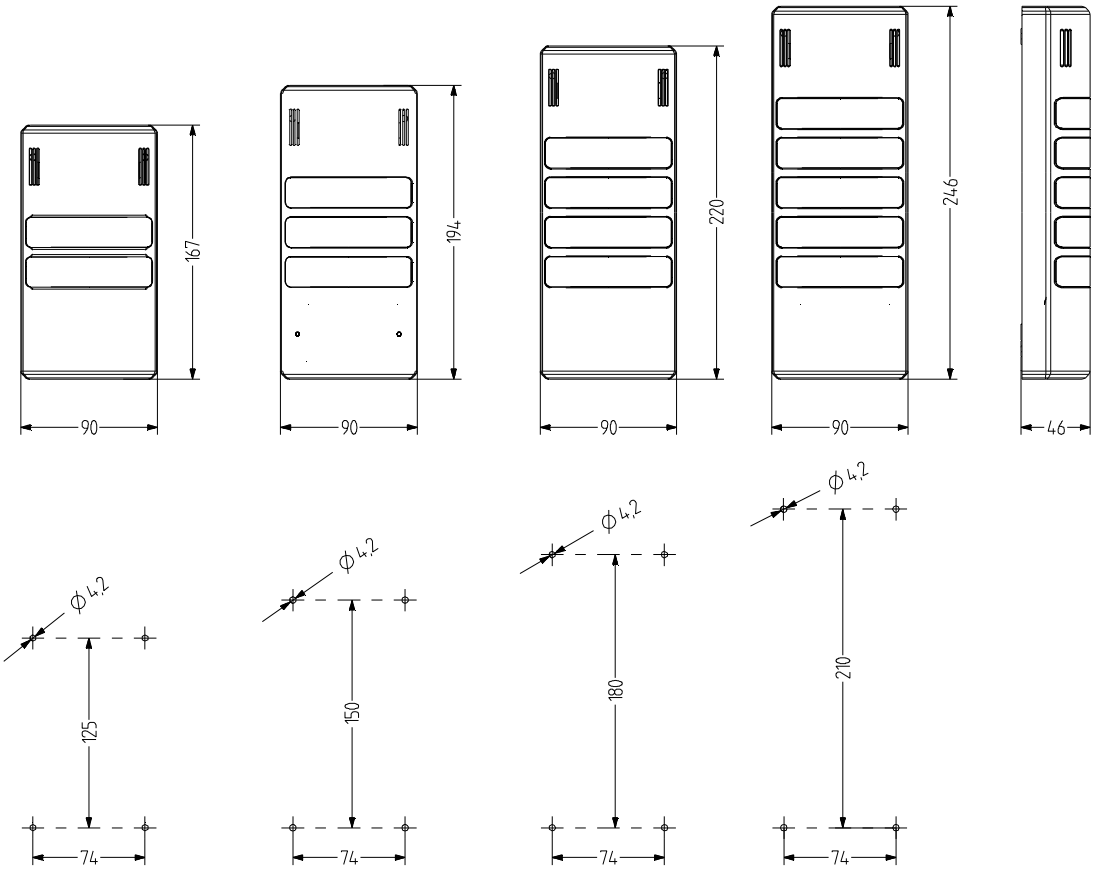
167
90
194
90
220
90
246
90
46
Ø4.2
125
74
Ø4.2
150
74
Ø4.2
180
74
Ø4.2
210
74

Half-Dome

Compacto

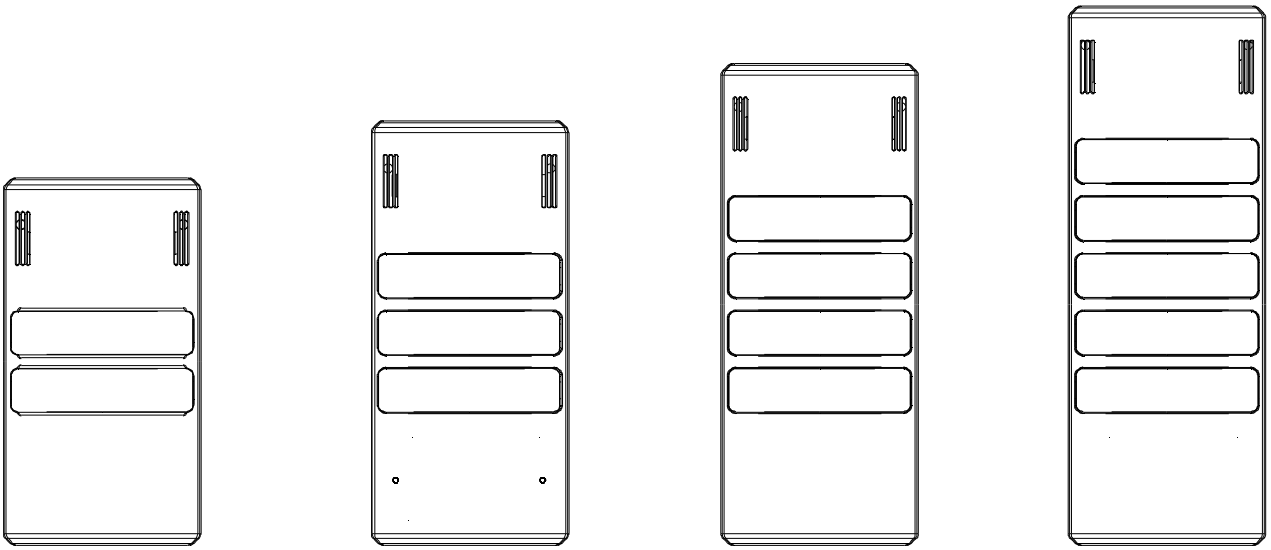

Half-Dome

LÓGICA DEL NÚMERO DE ARTÍCULO

Un número de artículo para Modul-Compact 30 siempre comienza por «HD». Seleccione la configuración que desee de cada categoría e introdúzcala en las casillas numeradas.
Una configuración para un módulo siempre se compone de 2 partes. Por un lado, el tipo de módulo (a) y, por otro, el color de la calota (b).

Por ejemplo, un número de artículo podría ser así:

HD C 24 L6 B7 L2 B5 L4 DZ

COLOR DE LA CARCASA (3)

gris	G
cromo	C
negro	B

TENSIÓN NOMINA (2)

12 V CA/CC	12
24 V CA/CC	24
110/120 V CA	10
230/240 V CA	20

MÓDULOS (3-8)

Tipo de módulo (a)

HLL	Indicador LED luz fija	L
HLB	Indicador LED luz intermitente	B
HDZ	Zumbador piezoeléctrico, tono continuo y de pulso, 70-90 dB	DZ

Color de la calota (b)

naranja	1
rojo	2
claro	4
azul	5
verde	6
amarillo	7

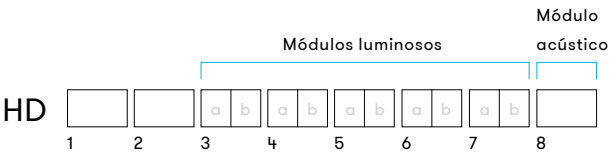

Compacto

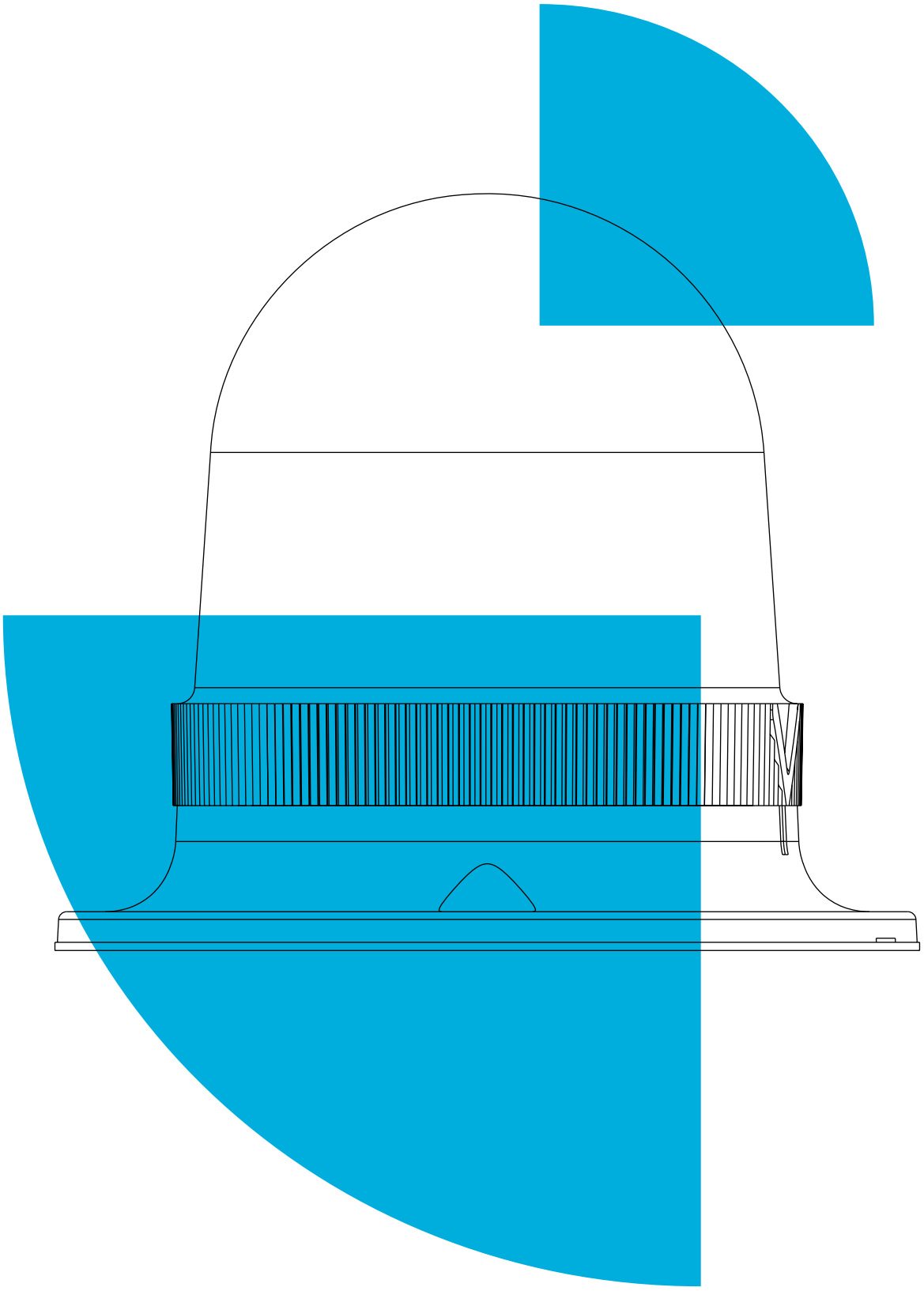

Indicación luminos

94 Indicadores stroboscópica

94 **QBS** Indicador LED luz multi-estroboscópica
96 **QBM** Indicador LED luz multi-estroboscópica
98 **QBL** Indicador LED luz multi-estroboscópica
100 **QBX** Indicador LED luz multi-estroboscópica
102 **NFS** Indicador LED luz estroboscópica
104 **NFS-HP** Indicador LED luz multi-estroboscópica
106 **PFH** Indicador LED luz multi-estroboscópica
108 **PFL** Indicador LED luz multi-estroboscópica
110 **TDF** Indicador LED luz multi-estroboscópica
112 **UDF** Indicador LED luz multi-estroboscópica
114 **QFS** Indicador luz estroboscópica xenón
116 **QFM** Indicador luz estroboscópica xenón
118 **MFS** Indicador luz estroboscópica xenón
120 **MFM** Indicador luz estroboscópica xenón
122 **MFL** Indicador luz estroboscópica xenón
124 **PXH** Indicador luz estroboscópica xenón
126 **PXL** Indicador luz estroboscópica xenón
128 **FLG** Indicador luz estroboscópica xenón
130 **FLK** Indicador luz estroboscópica xenón
132 **BZG** Indicador luz estroboscópica xenón
134 **XB2** Indicador luz estroboscópica xenón

136 Indicadores luz fija/intermitente

136 **QDS** Indicador LED luz fija/intermitente
138 **QDM** Indicador LED luz fija/intermitente
140 **QDL** Indicador LED luz fija/intermitente
142 **QDX** Indicador LED luz fija/intermitente
144 **NES** Indicador LED luz fija/intermitente
146 **PCH** Indicador LED luz fija/intermitente
148 **PCL** Indicador LED luz fija/intermitente
150 **TDC** Indicador LED luz fija/intermitente
152 **UDC** Indicador LED luz fija/intermitente

154 Indicadores luz fija

154 **NMS** Indicador LED luz multicolor
156 **NMS-HP** Indicador LED luz multicolor
158 **PMH** Indicador LED luz multicolor
160 **ILL42** Barra luminos LED
162 **DLG** Indicador LED luz fija
164 **MLS** Indicador luz fija
166 **MLM** Indicador luz fija
168 **MLL** Indicador luz fija
170 **TLL** Indicador luz fija
172 **ULL** Indicador luz fija
174 **WLG** Indicador luz fija
176 **WLK** Indicador luz fija

180 Indicadores intermitente

180 **BLG** Indicador LED luz intermitente
182 **BC1** Indicador LED luz intermitente
184 **MBS** Indicador luz intermitente
186 **MBM** Indicador luz intermitente
188 **MBL** Indicador luz intermitente
190 **BKG** Indicador luz intermitente

192 Indicadores espejo rotativo

192 **MRS** Indicador espejo rotativo
194 **MRM** Indicador espejo rotativo
196 **MRL** Indicador espejo rotativo

QBS Indicador LED luz multi-estroboscópica

- avisador luminoso cuadrado con LED multi destello de 94 mm
- Capacidad de emisión de señal muy elevada frontal y lateralmente
- intensidad luminosa de hasta 64 Cd
- grado de protección alto IP66 y resistencia a los golpes IK09
- tecnología LED moderna
- 4 patrones de destello distintos controlables de forma externa
- para aplicaciones industriales y generales
- Puede utilizarse en sirenas luminosas y de señal multiacústica combinadas

Difusor interno y calota con estriado especial para un efecto de señalización a 360° óptimo

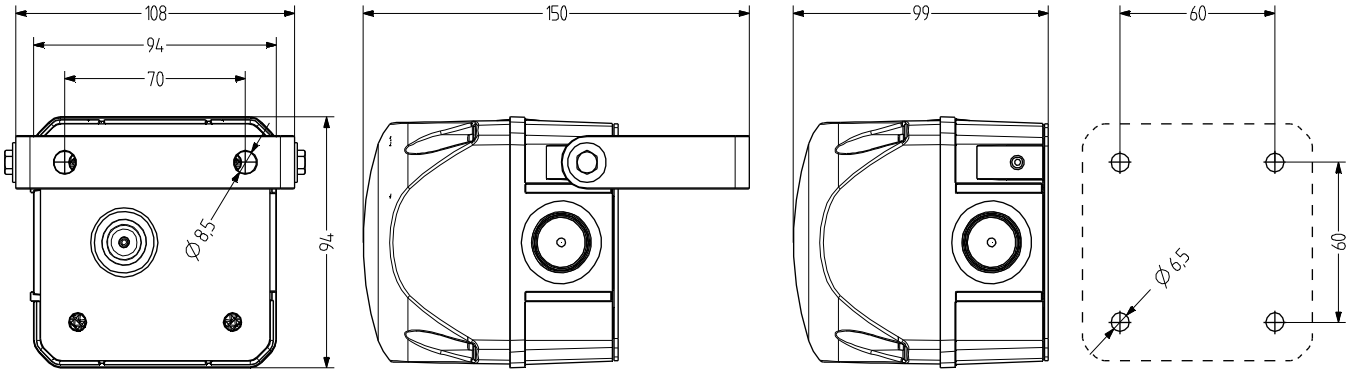

DATOS TÉCNICOS

Carcasa	94 mm (cuadrado), Policarbonato rojo (RAL 3000)
Calota	Policarbonato, interior acanalado naranja, rojo, claro, azul, verde o amarillo
Tipo de montaje	Cualquiera
Entrada de cable	Parte trasera: Arandela 5-10 mm, entrada de cable lateral opcional con prensaestopa (ambos lados) (tipo de accesorios AKV)
Técnica de conexión	Terminal de rosca-enchufable 2,5 mm²
Corriente de fuga	0,003 A (adecuado para control por programa)
Tipo de luz	Indicador luz LED multi-estroboscópica

Elemento de iluminación	High Power LEDs
Frecuencia de destello/ parpadeo	Doble destello de 1,4 Hz; destello séxtuple de 1,0 Hz; multi destello
Período de funcionamiento	100 %
Vida útil	Elementos de iluminación: >50.000 h
Temperatura de funcionamiento	-30°C/+60°C
Grado de protección	IP66 & UL Type 4/4×/13
Resistencia a impactos	IK09
Peso	1,7 kg

IP66 | +60 °C -30 °C | IK09 | 64 Cd | CE | UL | EAC

QBS

DATOS DEL PEDIDO

Color de la calota	Tensión nominal	Rango de voltaje (V)	Corriente nominal (A)	Número de artículo
naranja	24-48 V CA/CC	19-60 V CA 18-85 V CC	0,420	874 171 408
	110-240 V CA	80-265	0,100	874 171 313
rojo	24-48 V CA/CC	19-60 V CA 18-85 V CC	0,300	874 172 408
	110-240 V CA	80-265	0,090	874 172 313
amarillo	24-48 V CA/CC	19-60 V CA 18-85 V CC	0,420	874 177 408
	110-240 V CA	80-265	0,100	874 177 313

AMK

AB1

AG1

AKV

AW1

ACCESORIOS

Type	Tipo de accesorios	Peso	Número de artículo
AMK	Set de montaje para la combinación de varios equipos de señalización del mismo tamaño	10 g	874 010 900
AB1	Kit de montaje para escuadra metálica para el montaje en cualquier dirección (p. ej. en plataformas de montaje)		874 031 900
AG1	Junta plana para la correcta instalación IP66 en superficies lisas		874 021 900
AKV	Prensaestopa M20×1,5		698 800 026
AW1	Escuadra de acero inoxidable		874 041 900

QBM Indicador LED luz multi-estroboscópica

- avisador luminoso cuadrado con LED multi destello de 132 mm
- Capacidad de emisión de señal muy elevada frontal y lateralmente
- intensidad luminosa de hasta 60 Cd
- grado de protección alto IP66 y resistencia a los golpes IK09
- tecnología LED moderna – 4 LED con lente de dispersión
- 4 patrones de destello distintos controlables de forma externa
- para aplicaciones industriales y generales
- Puede utilizarse en sirenas luminosas y de señal multiacústica combinadas

Difusor interno y calota con estriado especial para un efecto de señalización a 360° óptimo

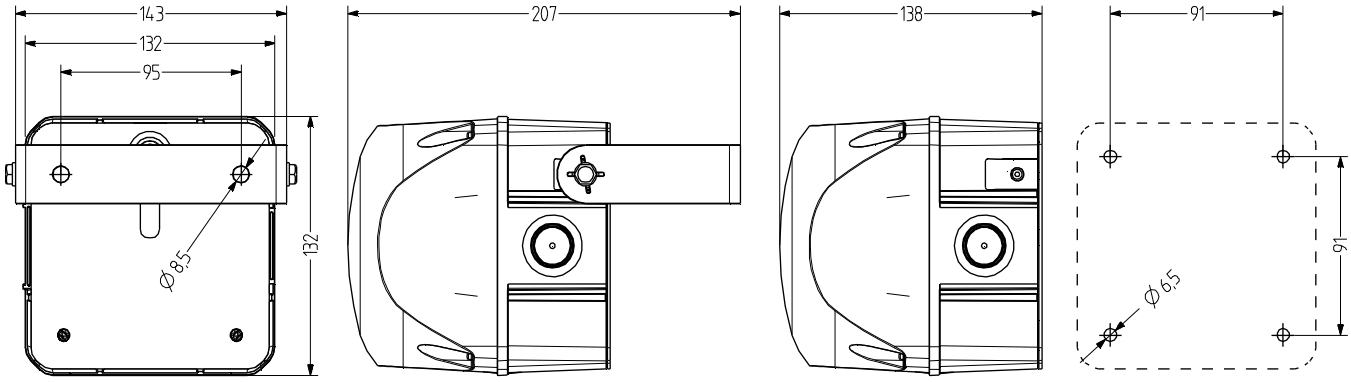

DATOS TÉCNICOS

Carcasa	132 mm (cuadrado), Policarbonato rojo (RAL 3000)
Calota	Policarbonato, interior acanalado naranja, rojo, claro, azul, verde o amarillo
Tipo de montaje	Cualquiera
Entrada de cable	Parte trasera: Arandela 5-10 mm, entrada de cable lateral opcional con prensaestopa (ambos lados) (tipo de accesorios AKV)
Técnica de conexión	Terminal de rosca-enchufable 2,5 mm²
Corriente de fuga	0,003 A
Tipo de luz	Indicador luz LED multi-estroboscópica

Elemento de iluminación	High Power LEDs
Frecuencia de destello/ parpadeo	Doble destello de 1,4 Hz; destello séxtuple de 1,0 Hz; multi destello
Período de funcionamiento	100 %
Vida útil	Elementos de iluminación: >50.000 h
Temperatura de funcionamiento	-30°C/+60°C
Grado de protección	IP66 & UL Type 4/4×/13
Resistencia a impactos	IK09
Peso	1,7 kg

IP66 | +60 °C -30 °C | IK09 | 60 Cd | CE | EAC

QBM

DATOS DEL PEDIDO

Color de la calota	Tensión nominal	Rango de voltaje (V)	Corriente nominal (A)	Número de artículo
naranja	24-48 V CA/CC	19-60 V CA 18-85 V CC	1,300	874 271 408
	110-240 V CA	80-265	0,300	874 271 313
rojo	24-48 V CA/CC	19-60 V CA 18-85 V CC	1,300	874 272 408
	110-240 V CA	80-265	0,300	874 272 313
amarillo	24-48 V CA/CC	19-60 V CA 18-85 V CC	1,300	874 277 408
	110-240 V CA	80-265	0,300	874 277 313

AMK

AB2

AG2

AKV

ACCESORIOS

Type	Tipo de accesorios	Peso	Número de artículo
AMK	Set de montaje para la combinación de varios equipos de señalización del mismo tamaño	10 g	874 010 900
AB2	Kit de montaje para escuadra metálica para el montaje en cualquier dirección (p. ej. en plataformas de montaje)		874 032 900
AG2	Junta plana para la correcta instalación IP66 en superficies lisas		874 022 900
AKV	Prensaestopa M20×1,5		698 800 026

QBL Indicador LED luz multi-estroboscópica

- avisador luminoso cuadrado con LED multi destello de 184 mm
- efecto de señalización frontal y lateral muy potente
- intensidad luminosa de hasta 250 Cd
- grado de protección alto IP66 y resistencia a los golpes IK09
- material estabilizado contra UV
- tecnología LED moderna – 6 LED de alta potencia
- 3 patrones de destello distintos controlables de forma externa
- para aplicaciones industriales y generales
- es posible combinar luces y sirenas multitono

Difusor interno y calota con estriado especial para un efecto de señalización a 360° óptimo

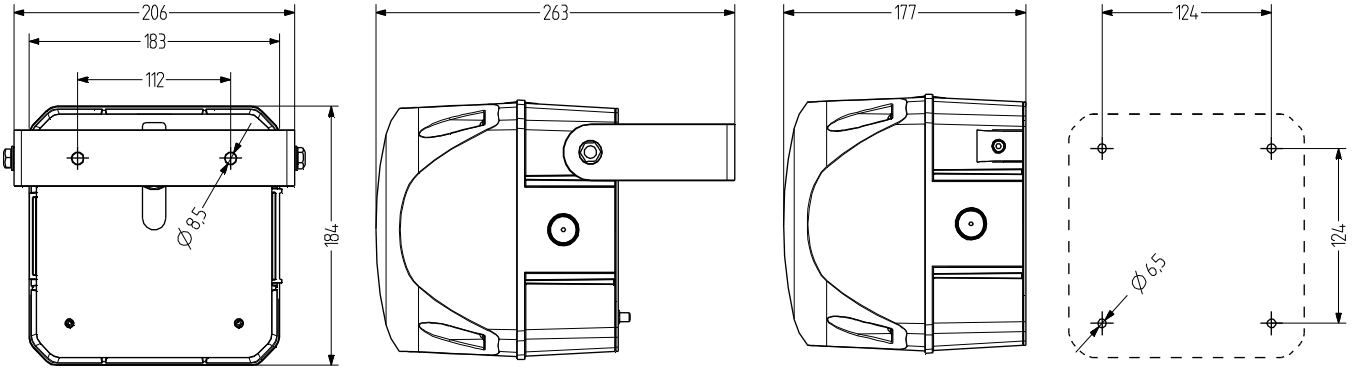

DATOS TÉCNICOS

Carcasa	184 mm (cuadrado), Policarbonato rojo (RAL 3000)
Calota	Policarbonato, interior acanalado naranja, rojo, claro, azul, verde o amarillo
Tipo de montaje	Cualquiera
Entrada de cable	Parte trasera: Arandela 5-10 mm, entrada de cable lateral opcional con prensaestopa (ambos lados) (tipo de accesorios AKV)
Técnica de conexión	Terminal de rosca-enchufable 2,5 mm²
Corriente de fuga	0,003 A (adecuado para control por programa)
Tipo de luz	Indicador luz LED multi-estroboscópica
Elemento de iluminación	6 High Power LEDs

Intensidad luminosa	250 Cd
Frecuencia de destello/ parpadeo	Doble destello de 1,4 Hz; destello séxtuple de 1,0 Hz; multi destello
Período de funcionamiento	100 %
Vida útil	Elementos de iluminación: >50.000 h
Temperatura de funcionamiento	-30°C/+60°C
Grado de protección	IP66 & UL Type 4/4×/13
Resistencia a impactos	IK09
Peso	1,7 kg

IP66 | +60 °C -30 °C | IK09 | 250 Cd

QBL

DATOS DEL PEDIDO

Color de la calota	Tensión nominal	Rango de voltaje (V)	Corriente nominal (A)	Número de artículo
naranja	24-48 V CA/CC	18-53 V CA 18-60 V CC	0,810	874 761 408
	110-240 V CA/CC	80-265	0,220	874 761 413
rojo	24-48 V CA/CC	18-53 V CA 18-60 V CC	0,810	874 762 408
	110-240 V CA/CC	80-265	0,220	874 762 413
claro	24-48 V CA/CC	18-53 V CA 18-60 V CC	0,810	874 764 408
	110-240 V CA/CC	80-265	0,220	874 764 413
azul	24-48 V CA/CC	18-53 V CA 18-60 V CC	0,810	874 765 408
	110-240 V CA/CC	80-265	0,220	874 765 413
verde	24-48 V CA/CC	18-53 V CA 18-60 V CC	0,810	874 766 408
	110-240 V CA/CC	80-265	0,220	874 766 413
amarillo	24-48 V CA/CC	18-53 V CA 18-60 V CC	0,810	874 767 408
	110-240 V CA/CC	80-265	0,220	874 767 413

AMK

AB3

AG3

AKV

ACCESORIOS

Type	Tipo de accesorios	Peso	Número de artículo
AMK	Set de montaje para la combinación de varios equipos de señalización del mismo tamaño	10 g	874 010 900
AB3	Kit de montaje para escuadra metálica para el montaje en cualquier dirección (p. ej. en plataformas de montaje)		874 033 900
AG3	Junta plana para la correcta instalación IP66 en superficies lisas		874 023 900
AKV	Prensaestopa M20×1,5		698 800 026

QBX Indicador LED luz multi-estroboscópica

- avisador luminoso cuadrado con LED multidestello de 228 mm
- efecto de señalización frontal y lateral muy potente
- intensidad luminosa de 400 Cd
- grado de protección alto IP66 y resistencia a los golpes IK09
- material estabilizado contra UV
- tecnología LED moderna – 12 LED de alta potencia
- 3 patrones de destello distintos controlables de forma externa
- para aplicaciones industriales y generales
- es posible combinar luces y sirenas multitono

Difusor interno y calota con estriado especial para un efecto de señalización a 360° óptimo

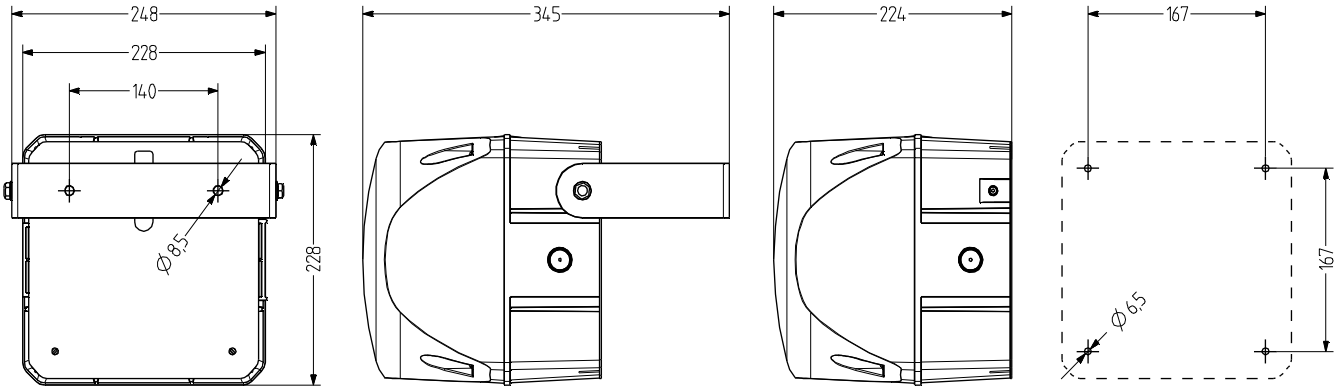

DATOS TÉCNICOS

Carcasa	228 mm (cuadrado), Policarbonato rojo (RAL 3000)
Calota	Policarbonato, interior acanalado naranja, rojo, claro, azul, verde o amarillo
Tipo de montaje	Cualquiera
Entrada de cable	Parte trasera: Arandela 5-10 mm, entrada de cable lateral opcional con prensaestopa (ambos lados) (tipo de accesorios AKV)
Técnica de conexión	Terminal de rosca-enchufable 2,5 mm²
Corriente de fuga	0,003 A (adecuado para control por programa)
Tipo de luz	Indicador luz LED multi-estroboscópica
Elemento de iluminación	10 a 12 (En función del voltaje) High Power LEDs

Intensidad luminosa	400 Cd
Frecuencia de destello/ parpadeo	Doble destello de 1,4 Hz; destello séxtuple de 1,0 Hz; multi destello
Período de funcionamiento	100 %
Vida útil	Elementos de iluminación: >50.000 h
Temperatura de funcionamiento	-30°C/+60°C
Grado de protección	IP66 & UL Type 4/4×/13
Resistencia a impactos	IK09
Peso	2,7 kg

IP66 +60 °C -30 °C IK09 400 Cd CE UL EAC

QBX

DATOS DEL PEDIDO

Color de la calota	Tensión nominal	Rango de voltaje (V)	Corriente nominal (A)	Número de artículo
naranja	24-48 V CA/CC	18-53 V CA 18-60 V CC	1,700	874 861 408
	110-240 V CA/CC	80-265	0,400	874 861 413
rojo	24-48 V CA/CC	18-53 V CA 18-60 V CC	1,700	874 862 408
	110-240 V CA/CC	80-265	0,400	874 862 413
claro	24-48 V CA/CC	18-53 V CA 18-60 V CC	1,700	874 864 408
	110-240 V CA/CC	80-265	0,400	874 864 413
azul	24-48 V CA/CC	18-53 V CA 18-60 V CC	1,700	874 865 408
	110-240 V CA/CC	80-265	0,400	874 865 413
verde	24-48 V CA/CC	18-53 V CA 18-60 V CC	1,700	874 866 408
	110-240 V CA/CC	80-265	0,400	874 866 413
amarillo	24-48 V CA/CC	18-53 V CA 18-60 V CC	1,700	874 867 408
	110-240 V CA/CC	80-265	0,400	874 867 413

AMK

AB4

AG4

AKV

ACCESORIOS

Type	Tipo de accesorios	Peso	Número de artículo
AMK	Set de montaje para la combinación de varios equipos de señalización del mismo tamaño	10 g	874 010 900
AB4	Kit de montaje para escuadra metálica para el montaje en cualquier dirección (p. ej. en plataformas de montaje)		874 034 900
AG4	Junta plana para la correcta instalación IP66 en superficies lisas		874 024 900
AKV	Prensaestopa M20×1,5		698 800 026

NFS Indicador LED luz estroboscópica

- avisador luminoso con LED de destello o doble destello Ø 90 mm
- amplio rango de tensión gracias a la tecnología de fuente conmutada
- efecto de señalización potente
- grado de protección alto IP65 y IP67
- tecnología LED moderna – 3 LED de alta potencia
- destello único o doble seleccionable mediante interruptor DIP
- para aplicaciones industriales y generales
- 4 tipos de montaje

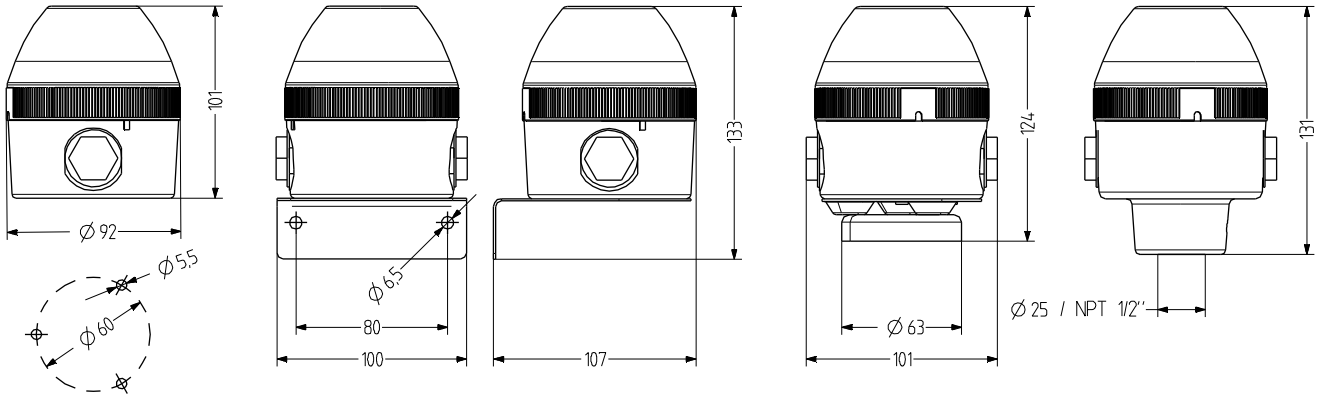

DATOS TÉCNICOS

Carcasa	Ø 90 mm, Policarbonato negro (RAL 9005)
Calota	Policarbonato, interior acanalado naranja, rojo, claro, azul, verde o amarillo
Tipo de montaje	horizontal, vertical, Montaje de tubos o Montaje magnético
Entrada de cable	lateral: 2× M20×1,5 con tapón ciego (opcionalmente prensaestopa 7-14 mm), parte inferior: arandela 5-7 mm
Técnica de conexión	Terminal de conexión 2,5 mm²
Corriente de fuga	0,003 A (adecuado para control por programa)
Tipo de luz	Indicador luz LED estroboscópica

Elemento de iluminación	3 High Power LEDs
Frecuencia de destello/ parpadeo	1,4 Hz
Período de funcionamiento	100 %
Vida útil	Elementos de iluminación: >50.000 h
Temperatura de funcionamiento	-30°C/+60°C
Grado de protección	IP65, IP67 & UL Type 4/4×/13
Peso	280 g (base horizontal)

NFS

DATOS DEL PEDIDO

Color de la calota	Tensión nominal	Rango de voltaje (V)	Corriente nominal (A)	Tipo de montaje		
				horizontal	Tubo Ø 25 mm	Tubo NPT 1/2"
naranja	24-48 V CA/CC	16-52 V CA 16-60 V CC	0,271 CA 0,220 CC	442 101 408	442 301 408	442 401 408
	110-120 V CA	+/- 10 %	0,074	442 101 310	442 301 310	442 401 310
	230-240 V CA	+/- 10 %	0,074	442 101 313	442 301 313	442 401 313
rojo	24-48 V CA/CC	16-52 V CA 16-60 V CC	0,271 CA 0,220 CC	442 102 408	442 302 408	442 402 408
	110-120 V CA	+/- 10 %	0,074	442 102 310	442 302 310	442 402 310
	230-240 V CA	+/- 10 %	0,074	442 102 313	442 302 313	442 402 313
claro	24-48 V CA/CC	16-52 V CA 16-60 V CC	0,271 CA 0,220 CC	442 104 408	442 304 408	442 404 408
	110-120 V CA	+/- 10 %	0,074	442 104 310	442 304 310	442 404 310
	230-240 V CA	+/- 10 %	0,074	442 104 313	442 304 313	442 404 313
azul	24-48 V CA/CC	16-52 V CA 16-60 V CC	0,271 CA 0,220 CC	442 105 408	442 305 408	442 405 408
	110-120 V CA	+/- 10 %	0,074	442 105 310	442 305 310	442 405 310
	230-240 V CA	+/- 10 %	0,074	442 105 313	442 305 313	442 405 313
verde	24-48 V CA/CC	16-52 V CA 16-60 V CC	0,271 CA 0,220 CC	442 106 408	442 306 408	442 406 408
	110-120 V CA	+/- 10 %	0,074	442 106 310	442 306 310	442 406 310
	230-240 V CA	+/- 10 %	0,074	442 106 313	442 306 313	442 406 313
amarillo	24-48 V CA/CC	16-52 V CA 16-60 V CC	0,271 CA 0,220 CC	442 107 408	442 307 408	442 407 408
	110-120 V CA	+/- 10 %	0,074	442 107 310	442 307 310	442 407 310
	230-240 V CA	+/- 10 %	0,074	442 107 313	442 307 313	442 407 313

WMS

MMR

MSR

MGS

AKV

MBK

MQS

ACCESORIOS

Type	Tipo de accesorios	Longitud del tubo	Peso	Número de artículo
WMS	Escuadra metálica para montaje en pared		160 g	817 200 900
MMR	Montaje de tubos Aluminio con pie de plástico	50 mm		698 806 007
		100 mm		698 806 008
		250 mm		698 806 009
		400 mm		698 806 010
MSR	Montaje de tubos acero inoxidable con pie de zinc fundido a presión, negro (con recubrimiento de polvo)	50 mm		698 806 021
		100 mm		698 806 022
		250 mm		698 806 023
		400 mm		698 806 024
MGS	Fijación magnética		340 g	817 203 900
AKV	Prensaestopa M20×1,5			698 800 026
MBK	Toma de tierra para instalación conforme con UL			819 201 900
MQS	Placa de montaje para instalación conforme con UL			817 202 900

NFS-HP Indicador LED luz multi-estroboscópica

- avisador luminoso de alto rendimiento con LED estroboscópico Ø 90 mm
- amplio rango de tensión gracias a la tecnología de fuente conmutada
- efecto de señalización muy potente incluso en ambientes claros
- grado de protección alto IP65 y IP67
- tecnología/electrónica LED moderna – 3 LED de alta potencia
- 3 patrones de destello distintos controlables de forma externa
- para aplicaciones industriales y generales
- 4 tipos de montaje

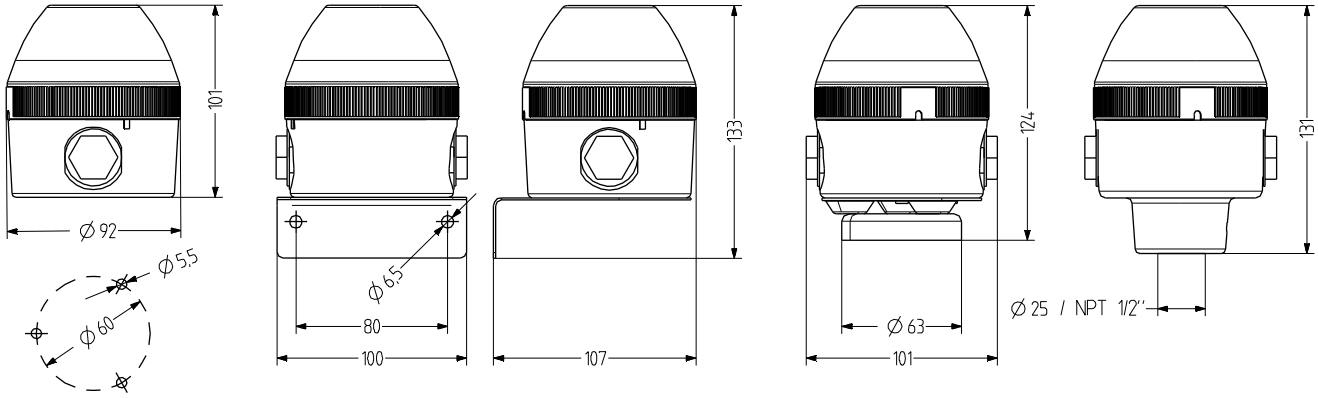

DATOS TÉCNICOS

Carcasa	Ø 90 mm, Policarbonato negro (RAL 9005)
Calota	Policarbonato, interior acanalado naranja, rojo, claro, azul, verde o amarillo
Tipo de montaje	horizontal, vertical, Montaje de tubos o Montaje magnético
Entrada de cable	lateral: 2× M20×1,5 con tapón ciego (opcionalmente prensaestopa 7-14 mm), parte inferior: arandela 5-7 mm
Técnica de conexión	Terminal de conexión 2,5 mm²
Corriente de fuga	0,003 A (adecuado para control por programa)
Tipo de luz	Indicador luz LED multi-estroboscópica

Elemento de iluminación	3 High Power LEDs
Frecuencia de destello/ parpadeo	Doble destello de 1,4 Hz; destello séxtuple de 1,0 Hz; multi destello
Período de funcionamiento	100 %
Vida útil	Elementos de iluminación: >50.000 h
Temperatura de funcionamiento	-30°C/+60°C
Grado de protección	IP65, IP67 & UL Type 4/4×/13
Peso	280 g (base horizontal)

IP65 +60 °C -30 °C

NFS-HP

DATOS DEL PEDIDO

Color de la calota	Tensión nominal	Rango de voltaje (V)	Corriente nominal (A)	Tipo de montaje		
				horizontal	Tubo Ø 25 mm	Tubo NPT 1/2"
naranja	24-48 V CA/CC	16-52 V CA 16-65 V CC	0,770,660	442 151 408	442 351 408	442 451 408
	110-240 V CA/CC	80-265	0,170	442 151 413	442 351 413	442 451 413
rojo	24-48 V CA/CC	16-52 V CA 16-65 V CC	0,770,660	442 152 408	442 352 408	442 452 408
	110-240 V CA/CC	80-265	0,170	442 152 413	442 352 413	442 452 413
claro	24-48 V CA/CC	16-52 V CA 16-65 V CC	0,770,660	442 154 408	442 354 408	442 454 408
	110-240 V CA/CC	80-265	0,170	442 154 413	442 354 413	442 454 413
azul	24-48 V CA/CC	16-52 V CA 16-65 V CC	0,770,660	442 155 408	442 355 408	442 455 408
	110-240 V CA/CC	80-265	0,170	442 155 413	442 355 413	442 455 413
verde	24-48 V CA/CC	16-52 V CA 16-65 V CC	0,770,660	442 156 408	442 356 408	442 456 408
	110-240 V CA/CC	80-265	0,170	442 156 413	442 356 413	442 456 413
amarillo	24-48 V CA/CC	16-52 V CA 16-65 V CC	0,770,660	442 157 408	442 357 408	442 457 408
	110-240 V CA/CC	80-265	0,170	442 157 413	442 357 413	442 457 413

WMS

MMR

MSR

MGS

AKV

MBK

MQS

ACCESORIOS

Type	Tipo de accesorios	Longitud del tubo	Peso	Número de artículo
WMS	Escuadra metálica para montaje en pared		160 g	817 200 900
MMR	Montaje de tubos Aluminio con pie de plástico	50 mm		698 806 007
		100 mm		698 806 008
		250 mm		698 806 009
		400 mm		698 806 010
MSR	Montaje de tubos acero inoxidable con pie de zinc fundido a presión, negro (con recubrimiento de polvo)	50 mm		698 806 021
		100 mm		698 806 022
		250 mm		698 806 023
		400 mm		698 806 024
MGS	Fijación magnética		340 g	817 203 900
AKV	Prensaestopa M20×1,5			698 800 026
MBK	Toma de tierra para instalación conforme con UL			819 201 900
MQS	Placa de montaje para instalación conforme con UL			817 202 900

PFH Indicador LED luz multi-estroboscópica

- avisador luminoso con LED multi destello Ø 75 mm
- efecto de señalización potente
- precableado con cable de PUR de 1 m - listo para conexión
- grado de protección alto IP66 y IP67
- tecnología y electrónica LED moderna
- 2 patrones de destello distintos controlables de forma externa
- tornillos de fijación de acero inoxidable preensamblados
- 3 tipos de montaje, para aplicaciones industriales y generales

Aislamiento/entrada de cables sellados

DATOS TÉCNICOS

Carcasa	Ø 75 mm, 100 mm Calota alta , Policarbonato negro (RAL 9005)
Calota	Policarbonato, interior acanalado naranja, rojo, claro, azul, verde o amarillo
Tipo de montaje	Cualquiera
Entrada de cable	precableado (cable de 1 m)
Corriente de fuga	0,003 A (adecuado para control por programa)
Tipo de luz	Indicador luz LED multi-estroboscópica
Elemento de iluminación	16 LEDs
Frecuencia de destello/ parpadeo	Destello séxtuple/Multi-estroboscópico de 1 Hz
Período de funcionamiento	100 %
Vida útil	Elementos de iluminación: >50.000 h
Temperatura de funcionamiento	-30°C/+60°C
Grado de protección	IP66 & IP67
Resistencia a impactos	IK08
Peso	200 g

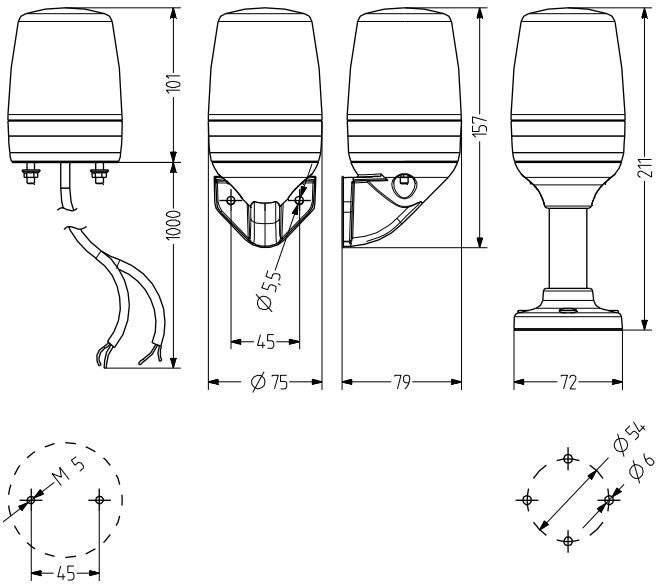

IP66 +60 °C -30 °C IK08

PFH

DATOS DEL PEDIDO

Color de la calota	Tensión nominal	Rango de voltaje (V)	Corriente nominal (A)	Número de artículo
naranja	24 V CA/CC	16-28 V CA 20-35 V CC	0,235 CA 0,170 CC	860 511 405
	110-120 V CA	85-132	0,042	860 511 310
	230-240 V CA	140-264	0,044	860 511 313
rojo	24 V CA/CC	16-28 V CA 20-35 V CC	0,235 CA 0,170 CC	860 512 405
	110-120 V CA	85-132	0,042	860 512 310
	230-240 V CA	140-264	0,044	860 512 313
claro	24 V CA/CC	16-28 V CA 20-35 V CC	0,285	860 514 405
	110-120 V CA	85-132	0,042	860 514 310
	230-240 V CA	140-264	0,044	860 514 313
azul	24 V CA/CC	16-28 V CA 20-35 V CC	0,285	860 515 405
	110-120 V CA	85-132	0,042	860 515 310
	230-240 V CA	140-264	0,044	860 515 313
verde	24 V CA/CC	16-28 V CA 20-35 V CC	0,285	860 516 405
	110-120 V CA	85-132	0,042	860 516 310
	230-240 V CA	140-264	0,044	860 516 313
amarillo	24 V CA/CC	16-28 V CA 20-35 V CC	0,235 CA 0,170 CC	860 517 405
	110-120 V CA	85-132	0,042	860 517 310
	230-240 V CA	140-264	0,044	860 517 313

PMR

PVW

XWR

ACCESORIOS

Type	Tipo de accesorios	Longitud del tubo	Peso	Número de artículo
PMR	Base de tubo Tubo de aluminio con pie de plástico	100 mm		860 702 900
		250 mm		860 703 900
PVW	Escuadra para montaje vertical			860 600 900
XWR	Escuadra para montaje vertical de la base del tubo TMR/UMR		95 g	900 600 900

PFL Indicador LED luz multi-estroboscópica

- avisador luminoso compacto con LED multi destello Ø 75 mm
- casquillo bajo – buen efecto de señalización
- precableado con cable de PUR de 1 m - listo para conexión
- grado de protección alto IP66 y IP67
- tecnología y electrónica LED moderna
- 2 patrones de destello distintos controlables de forma externa
- tornillos de fijación de acero inoxidable preensamblados
- 3 tipos de montaje, para aplicaciones industriales y generales

Aislamiento/entrada de cables sellados

DATOS TÉCNICOS

Carcasa	Ø 75 mm, 55 mm Calota alta , Policarbonato negro (RAL 9005)
Calota	Policarbonato, interior acanalado naranja, rojo, claro, azul, verde o amarillo
Tipo de montaje	Cualquiera
Entrada de cable	precableado (cable de 1 m)
Corriente de fuga	0,003 A (adecuado para control por programa)
Tipo de luz	Indicador luz LED multi-estroboscópica
Elemento de iluminación	16 LEDs
Frecuencia de destello/ parpadeo	Destello séxtuple/Multi-estroboscópico de 1 Hz
Período de funcionamiento	100 %
Vida útil	Elementos de iluminación: >50.000 h
Temperatura de funcionamiento	-30°C/+60°C
Grado de protección	IP66 & IP67
Resistencia a impactos	IK08
Peso	150 g

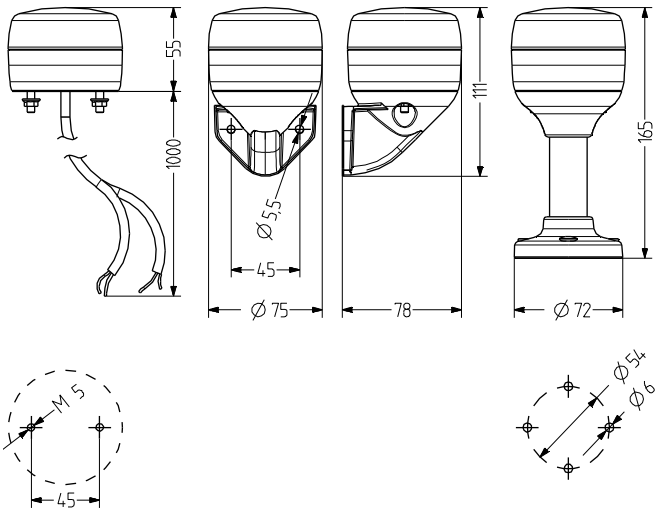

IP66 +60 °C -30 °C IK08

PFL

DATOS DEL PEDIDO

Color de la calota	Tensión nominal	Rango de voltaje (V)	Corriente nominal (A)	Número de artículo
naranja	24 V CA/CC	+/- 10 %	0,120	861 511 405
	110-120 V CA	+/- 10 %	0,045	861 511 310
	230-240 V CA	+/- 10 %	0,045	861 511 313
rojo	24 V CA/CC	+/- 10 %	0,120	861 512 405
	110-120 V CA	+/- 10 %	0,045	861 512 310
	230-240 V CA	+/- 10 %	0,045	861 512 313
claro	24 V CA/CC	+/- 10 %	0,120	861 514 405
	110-120 V CA	+/- 10 %	0,045	861 514 310
	230-240 V CA	+/- 10 %	0,045	861 514 313
azul	24 V CA/CC	+/- 10 %	0,120	861 515 405
	110-120 V CA	+/- 10 %	0,045	861 515 310
	230-240 V CA	+/- 10 %	0,045	861 515 313
verde	24 V CA/CC	+/- 10 %	0,120	861 516 405
	110-120 V CA	+/- 10 %	0,045	861 516 310
	230-240 V CA	+/- 10 %	0,045	861 516 313
amarillo	24 V CA/CC	+/- 10 %	0,120	861 517 405
	110-120 V CA	+/- 10 %	0,045	861 517 310
	230-240 V CA	+/- 10 %	0,045	861 517 313

PMR

PVW

XWR

ACCESORIOS

Type	Tipo de accesorios	Longitud del tubo	Peso	Número de artículo
PMR	Base de tubo Tubo de aluminio con pie de plástico	100 mm		860 702 900
		250 mm		860 703 900
PVW	Escuadra para montaje vertical			860 600 900
XWR	Escuadra para montaje vertical de la base del tubo TMR/UMR		95 g	900 600 900

TDF Indicador LED luz multi-estroboscópica

- avisador luminoso con LED multi destello Ø 75 mm
- efecto de señalización muy potente
- construcción modular, tecnología de conexión práctica
- grado de protección alto IP66 y resistencia a los golpes IK08
- tecnología y electrónica LED moderna
- 2 patrones de destello distintos controlables de forma externa
- para aplicaciones industriales y generales
- opcionalmente ampliable con módulo acústico TDE

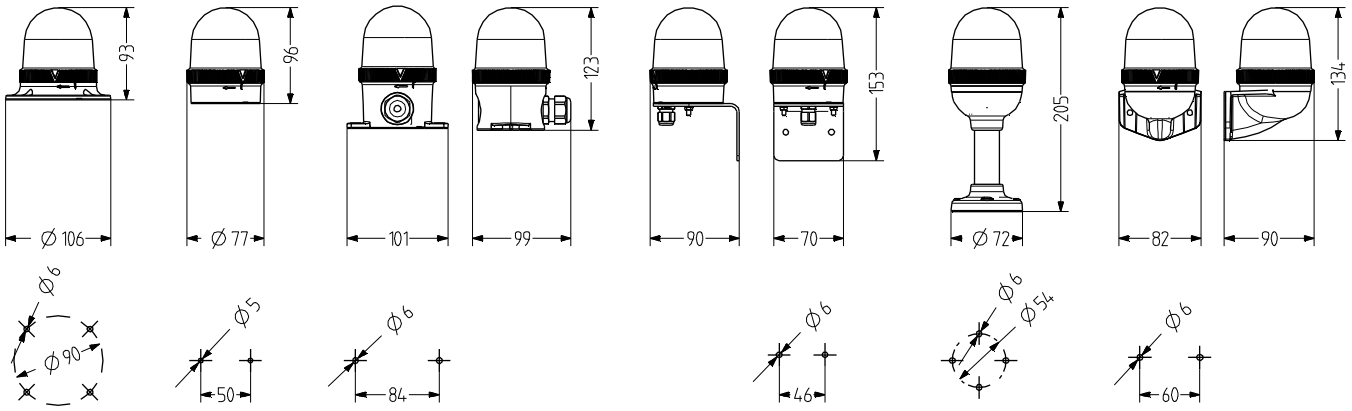

DATOS TÉCNICOS

Carcasa	Ø 75 mm, Policarbonato negro (RAL 9005)
Calota	Policarbonato, interior acanalado naranja, rojo, claro, azul, verde o amarillo
Tipo de montaje	horizontal, vertical o Montaje de tubos
Entrada de cable	según la base
Técnica de conexión	Terminal de rosca 2,5 mm²
Corriente de fuga	0,003 A (adecuado para control por programa)
Tipo de luz	Indicador luz LED multi-estroboscópica
Elemento de iluminación	16 LEDs

Frecuencia de destello/ parpadeo	Destello séxtuple/Multi-estroboscópico de 1 Hz
Período de funcionamiento	100 %
Vida útil	Elementos de iluminación: >50.000 h
Temperatura de funcionamiento	-30°C/+60°C
Grado de protección	IP66 & UL Type 4/4×/13
Resistencia a impactos	IK08
Peso	86 g

TDF

DATOS DEL PEDIDO DE LA CALOTA

Color de la calota	Tensión nominal	Rango de voltaje (V)	Corriente nominal (A)	Número de artículo
naranja	24 V CA/CC	18-27 V CA 20-32 V CC	0,250,190	859 511 405
	110-120 V CA	75-132	0,042	859 511 310
	230-240 V CA	150-264	0,042	859 511 313
rojo	24 V CA/CC	18-27 V CA 20-32 V CC	0,250,190	859 512 405
	110-120 V CA	75-132	0,042	859 512 310
	230-240 V CA	150-264	0,042	859 512 313
claro	24 V CA/CC	18-27 V CA 20-32 V CC	0,250,190	859 514 405
	110-120 V CA	75-132	0,042	859 514 310
	230-240 V CA	150-264	0,042	859 514 313
azul	24 V CA/CC	18-27 V CA 20-32 V CC	0,250,190	859 515 405
	110-120 V CA	75-132	0,042	859 515 310
	230-240 V CA	150-264	0,042	859 515 313
verde	24 V CA/CC	18-27 V CA 20-32 V CC	0,250,190	859 516 405
	110-120 V CA	75-132	0,042	859 516 310
	230-240 V CA	150-264	0,042	859 516 313
amarillo	24 V CA/CC	18-27 V CA 20-32 V CC	0,250,190	859 517 405
	110-120 V CA	75-132	0,042	859 517 310
	230-240 V CA	150-264	0,042	859 517 313

TMW

TMF

TMV

TMR

TNL

TNW

DATOS DEL PEDIDO DE LA BASE

Type	Tipo de accesorios	Longitud del tubo	Peso	Número de artículo
TMW	Base para montaje horizontal, con agujeros de montaje internos		46 g	859 500 900
TMF	Base para montaje horizontal, con agujeros de montaje externos		71 g	859 510 900
TMV	Base para montaje vertical		83 g	859 520 900
TMR	Base de tubo para montaje de tubos, con tubo de aluminio/pie de plástico	100 mm	128 g	859 532 900
		250 mm	176 g	859 533 900
TNL	Base para montaje horizontal, con introducción de cable lateral		94 g	859 515 900
TNW	Base de tubo para montaje de tubos NPT 1/2”		54 g	859 540 900

TVS

XWR

PV1

ACCESORIOS

Type	Tipo de accesorios	Peso	Número de artículo
TVS	Escuadra metálica Permite la entrada de cables desde la parte inferior con TMW (incl. prensaestopa M12×1,5)	218 g	859 550 900
XWR	Escuadra para montaje vertical de la base del tubo TMR/UMR	95 g	900 600 900
PV1	Elemento de ventilación para una compensación de la presión óptima, para evitar la condensación de agua, adecuado para TMW, TMF, TNL, UMW, UMF, UNL		859 100 000

UDF Indicador LED luz multi-estroboscópica

- avisador luminoso con LED multi destello Ø 60 mm
- efecto de señalización potente
- construcción modular
- grado de protección alto IP66 y resistencia a los golpes IK08
- tecnología y electrónica LED moderna
- 2 patrones de destello distintos controlables de forma externa
- para aplicaciones industriales y generales
- tecnología de conexión práctica

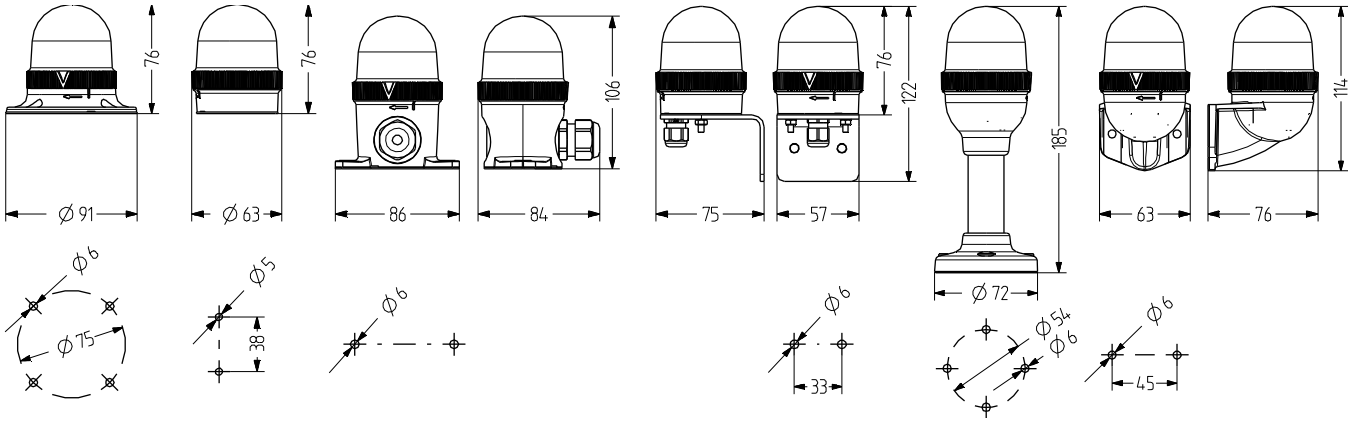

DATOS TÉCNICOS

Carcasa	Ø 60 mm, Policarbonato negro (RAL 9005)
Calota	Policarbonato, interior acanalado naranja, rojo, claro, azul, verde o amarillo
Tipo de montaje	horizontal, vertical o Montaje de tubos
Entrada de cable	según la base
Técnica de conexión	Terminal de rosca 2,5 mm²
Corriente de fuga	0,003 A (adecuado para control por programa)
Tipo de luz	Indicador luz LED multi-estroboscópica
Elemento de iluminación	12 LEDs

Frecuencia de destello/ parpadeo	Destello séxtuple/Multi-estroboscópico de 1 Hz
Período de funcionamiento	100 %
Vida útil	Elementos de iluminación: >50.000 h
Temperatura de funcionamiento	-30°C/+60°C
Grado de protección	IP66 & UL Type 4/4×/13
Resistencia a impactos	IK08
Peso	52 g

UDF

DATOS DEL PEDIDO DE LA CALOTA

Color de la calota	Tensión nominal	Rango de voltaje (V)	Corriente nominal (A)	Número de artículo
naranja	24 V CA/CC	18-27 V CA 20-32 V CC	0,120	858 511 405
	110-120 V CA	75-132	0,033	858 511 310
	230-240 V CA	150-264	0,033	858 511 313
rojo	24 V CA/CC	18-27 V CA 20-32 V CC	0,120	858 512 405
	110-120 V CA	75-132	0,033	858 512 310
	230-240 V CA	150-264	0,033	858 512 313
claro	24 V CA/CC	18-27 V CA 20-32 V CC	0,120	858 514 405
	110-120 V CA	75-132	0,033	858 514 310
	230-240 V CA	150-264	0,033	858 514 313
azul	24 V CA/CC	18-27 V CA 20-32 V CC	0,120	858 515 405
	110-120 V CA	75-132	0,033	858 515 310
	230-240 V CA	150-264	0,033	858 515 313
verde	24 V CA/CC	18-27 V CA 20-32 V CC	0,120	858 516 405
	110-120 V CA	75-132	0,033	858 516 310
	230-240 V CA	150-264	0,033	858 516 313
amarillo	24 V CA/CC	18-27 V CA 20-32 V CC	0,120	858 517 405
	110-120 V CA	75-132	0,033	858 517 310
	230-240 V CA	150-264	0,033	858 517 313

UMW

UMF

UMV

UMR

UNL

UNW

DATOS DEL PEDIDO DE LA BASE

Type	Tipo de accesorios	Longitud del tubo	Peso	Número de artículo
UMW	Base para montaje vertical con agujeros de montaje internos			858 500 900
UMF	Base para montaje horizontal, con agujeros de montaje externos		80 g	858 510 900
UMV	Base para montaje vertical		87 g	858 520 900
UMR	Base de tubo para montaje horizontal, con tornillo tubo de aluminio/pie de plástico	100 mm		858 532 900
		250 mm		858 533 900
UNL	Base para montaje horizontal, con entrada de cable lateral		99 g	858 515 900
UNW	Base de tubo para montaje de tubos NPT 1/2"			858 540 900

UVS

XWR

PV1

ACCESORIOS

Type	Tipo de accesorios	Peso	Número de artículo
UVS	Escuadra con UMW entrada de cables desde la parte inferior (incl. prensaestopa M12×1,5)	157 g	858 550 900
XWR	Escuadra para montaje vertical de la base del tubo TMR/UMR	95 g	900 600 900
PV1	Elemento de ventilación para una compensación de la presión óptima, para evitar la condensación de agua, adecuado para TMW, TMF, TNL, UMW, UMF, UNL		859 100 000

QFS Indicador luz estroboscópica xenón

- avisador luminoso estroboscópico cuadrado de xenón de 94 mm
- efecto de señalización frontal y lateral potente
- es posible combinar luces y sirenas multitono
- material estabilizado contra UV
- energía de destello de 5 J
- grado de protección alto IP66 y resistencia a los golpes IK09
- para aplicaciones industriales y generales

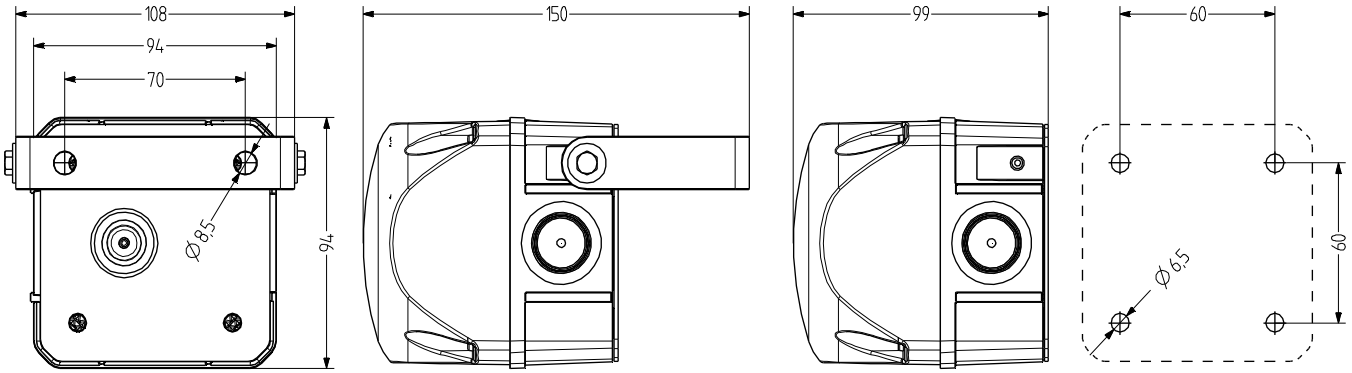

DATOS TÉCNICOS

Carcasa	94 mm (cuadrado), Policarbonato rojo (RAL 3000)
Calota	Policarbonato, interior acanalado naranja, rojo, claro, azul, verde o amarillo
Tipo de montaje	Cualquiera
Entrada de cable	Parte trasera: Arandela 5-10 mm, entrada de cable lateral opcional con prensaestopa (ambos lados) (tipo de accesorios AKV)
Técnica de conexión	Terminal de rosca-enchufable 2,5 mm²
Corriente de fuga	0,003 A (adecuado para control por programa)
Tipo de luz	Indicador luz estroboscópica xenón
Elemento de iluminación	Tubo xenón

Intensidad luminosa	5 J Energía de destello
Frecuencia de destello/ parpadeo	1 Hz
Período de funcionamiento	100 %
Vida útil	Elementos de iluminación: 5 millones de destellos
Temperatura de funcionamiento	-30°C/+60°C
Grado de protección	IP66 & UL Type 4/4×/13
Resistencia a impactos	IK09
Peso	300 g

QFS

DATOS DEL PEDIDO

Color de la calota	Tensión nominal	Rango de voltaje (V)	Corriente nominal (A)	Número de artículo
naranja	24-48 V CA/CC	18-53	0,450	874 561 408
	110-120 V CA	+/- 10 %	0,150	874 561 310
	230-240 V CA	+/- 10 %	0,075	874 561 313
rojo	24-48 V CA/CC	18-53	0,450	874 562 408
	110-120 V CA	+/- 10 %	0,150	874 562 310
	230-240 V CA	+/- 10 %	0,075	874 562 313
claro	24-48 V CA/CC	18-53	0,450	874 564 408
	110-120 V CA	+/- 10 %	0,150	874 564 310
	230-240 V CA	+/- 10 %	0,075	874 564 313
azul	24-48 V CA/CC	18-53	0,450	874 565 408
	110-120 V CA	+/- 10 %	0,150	874 565 310
	230-240 V CA	+/- 10 %	0,075	874 565 313
verde	24-48 V CA/CC	18-53	0,450	874 566 408
	110-120 V CA	+/- 10 %	0,150	874 566 310
	230-240 V CA	+/- 10 %	0,075	874 566 313
amarillo	24-48 V CA/CC	18-53	0,450	874 567 408
	110-120 V CA	+/- 10 %	0,150	874 567 310
	230-240 V CA	+/- 10 %	0,075	874 567 313

AMK

AB1

AG1

AKV

ACCESORIOS

Type	Tipo de accesorios	Peso	Número de artículo
AMK	Set de montaje para la combinación de varios equipos de señalización del mismo tamaño	10 g	874 010 900
AB1	Kit de montaje para escuadra metálica para el montaje en cualquier dirección (p. ej. en plataformas de montaje)		874 031 900
AG1	Junta plana para la correcta instalación IP66 en superficies lisas		874 021 900
AKV	Prensaestopa M20×1,5		698 800 026

QFM Indicador luz estroboscópica xenón

- avisador luminoso estroboscópico cuadrado de xenón de 132 mm
- efecto de señalización frontal y lateral potente
- es posible combinar luces y sirenas multitono
- material estabilizado contra UV
- energía de destello de 10 J
- grado de protección alto IP66 y resistencia a los golpes IK09
- para aplicaciones industriales y generales

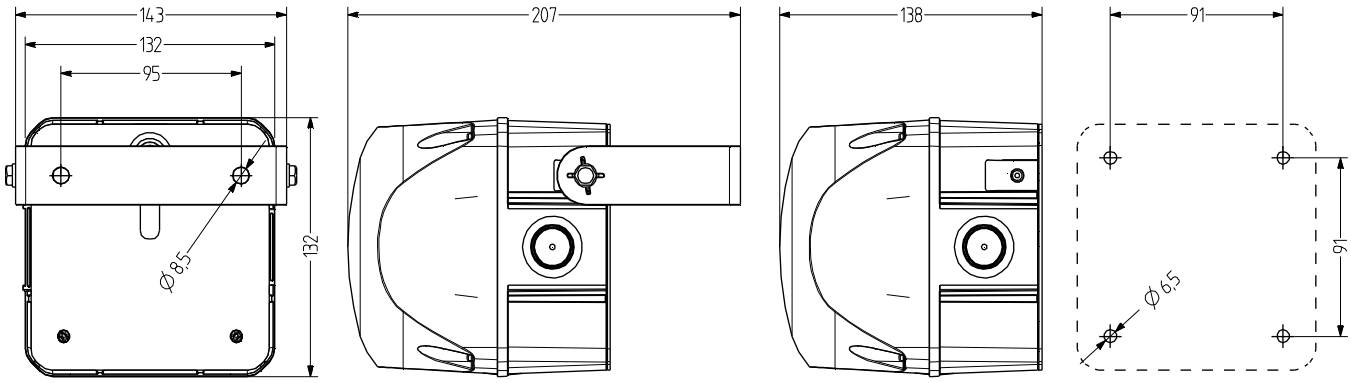

DATOS TÉCNICOS

Carcasa	132 mm (cuadrado), Policarbonato rojo (RAL 3000)
Calota	Policarbonato, interior acanalado naranja, rojo, claro, azul, verde o amarillo
Tipo de montaje	Cualquiera
Entrada de cable	Parte trasera: Arandela 5-10 mm, entrada de cable lateral opcional con prensaestopa (ambos lados) (tipo de accesorios AKV)
Técnica de conexión	Terminal de rosca-enchufable 2,5 mm²
Corriente de fuga	0,003 A (adecuado para control por programa)
Tipo de luz	Indicador luz estroboscópica xenón
Elemento de iluminación	Tubo xenón

Intensidad luminosa	10 J Energía de destello
Frecuencia de destello/ parpadeo	1 Hz
Período de funcionamiento	100 %
Vida útil	Elementos de iluminación: 15 millones de destellos
Temperatura de funcionamiento	-30°C/+60°C
Grado de protección	IP66 & UL Type 4/4×/13
Resistencia a impactos	IK09
Peso	550 g

IP66 | +60 °C -30 °C | IK09 | 10,0 J

QFM

DATOS DEL PEDIDO

Color de la calota	Tensión nominal	Rango de voltaje (V)	Corriente nominal (A)	Número de artículo
naranja	24-48 V CA/CC	18-53	0,900	874 661 408
	110-120 V CA	+/- 10 %	0,260	874 661 310
	230-240 V CA	+/- 10 %	0,160	874 661 313
rojo	24-48 V CA/CC	18-53	0,900	874 662 408
	110-120 V CA	+/- 10 %	0,260	874 662 310
	230-240 V CA	+/- 10 %	0,160	874 662 313
claro	24-48 V CA/CC	18-53	0,900	874 664 408
	110-120 V CA	+/- 10 %	0,260	874 664 310
	230-240 V CA	+/- 10 %	0,160	874 664 313
azul	24-48 V CA/CC	18-53	0,900	874 665 408
	110-120 V CA	+/- 10 %	0,260	874 665 310
	230-240 V CA	+/- 10 %	0,160	874 665 313
verde	24-48 V CA/CC	18-53	0,900	874 666 408
	110-120 V CA	+/- 10 %	0,260	874 666 310
	230-240 V CA	+/- 10 %	0,160	874 666 313
amarillo	24-48 V CA/CC	18-53	0,900	874 667 408
	110-120 V CA	+/- 10 %	0,260	874 667 310
	230-240 V CA	+/- 10 %	0,160	874 667 313

AMK

AB2

AG2

AKV

ACCESORIOS

Type	Tipo de accesorios	Peso	Número de artículo
AMK	Set de montaje para la combinación de varios equipos de señalización del mismo tamaño	10 g	874 010 900
AB2	Kit de montaje para escuadra metálica para el montaje en cualquier dirección (p. ej. en plataformas de montaje)		874 032 900
AG2	Junta plana para la correcta instalación IP66 en superficies lisas		874 022 900
AKV	Prensaestopa M20×1,5		698 800 026

MFS Indicador luz estroboscópica xenón

- avisador luminoso estroboscópico de xenón Ø 90 mm
- buen efecto de señalización
- construcción modular – fácil de montar y de mantener
- 4 tipos de montaje
- energía de destello de 7 J
- grado de protección alto IP65
- para aplicaciones industriales y generales
- tornillo de seguridad imperdible para el casquillo

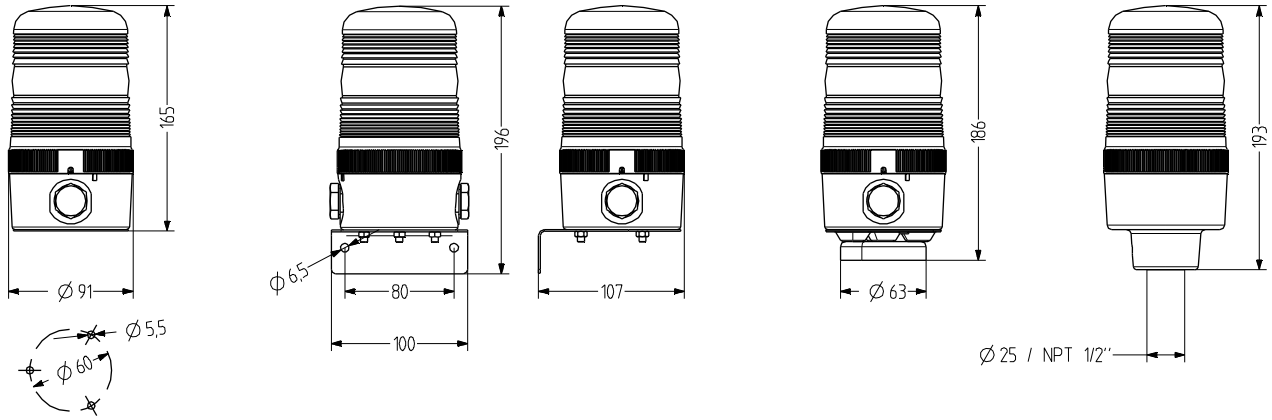

DATOS TÉCNICOS

Carcasa	Ø 90 mm, Policarbonato negro
Calota	Policarbonato, acanalada (Fresnel) naranja, rojo, claro, azul, verde o amarillo
Tipo de montaje	horizontal, vertical, Montaje de tubos, Montaje magnético o de cabeza
Entrada de cable	lateral: 2× M20 con tapón ciego (opcionalmente prensaestopa 5-12 mm), parte trasera: arandela 5-7 mm
Técnica de conexión	Terminal de conexión 2,5 mm²
Corriente de fuga	0,003 A (adecuado para control por programa)
Tipo de luz	Indicador luz estroboscópica xenón

Elemento de iluminación	Tubo xenón
Intensidad luminosa	7 J Energía de destello
Frecuencia de destello/ parpadeo	1 Hz
Período de funcionamiento	100 %
Vida útil	Elementos de iluminación: 1.500 - 5.000 h
Temperatura de funcionamiento	-25°C/+60°C
Grado de protección	IP65 & UL Type 4/4×/13
Peso	310 g

MFS

DATOS DEL PEDIDO

Color de la calota	Tensión nominal	Rango de voltaje (V)	Corriente nominal (A)	Tipo de montaje		
				horizontal	Tubo Ø 25 mm	Tubo NPT 1/2"
naranja	12-24 V CA/CC	+/- 10 %	12 V CA: 0,83; 24 V CA: 0,48 12 V CC: 0,65; 24 V CC: 0,36	847 101 405	847 301 405	847 311 405
	110-120 V CA	+/- 10 %	0,210	847 101 310	847 301 310	847 311 310
	230-240 V CA	+/- 10 %	0,120	847 101 313	847 301 313	847 311 313
rojo	12-24 V CA/CC	+/- 10 %	12 V CA: 0,83; 24 V CA: 0,48 12 V CC: 0,65; 24 V CC: 0,36	847 102 405	847 302 405	847 312 405
	110-120 V CA	+/- 10 %	0,210	847 102 310	847 302 310	847 312 310
	230-240 V CA	+/- 10 %	0,120	847 102 313	847 302 313	847 312 313
claro	12-24 V CA/CC	+/- 10 %	12 V CA: 0,83; 24 V CA: 0,48 12 V CC: 0,65; 24 V CC: 0,36	847 104 405	847 304 405	847 314 405
	110-120 V CA	+/- 10 %	0,210	847 104 310	847 304 310	847 314 310
	230-240 V CA	+/- 10 %	0,120	847 104 313	847 304 313	847 314 313
azul	12-24 V CA/CC	+/- 10 %	12 V CA: 0,83; 24 V CA: 0,48 12 V CC: 0,65; 24 V CC: 0,36	847 105 405	847 305 405	847 315 405
	110-120 V CA	+/- 10 %	0,210	847 105 310	847 305 310	847 315 310
	230-240 V CA	+/- 10 %	0,120	847 105 313	847 305 313	847 315 313
verde	12-24 V CA/CC	+/- 10 %	12 V CA: 0,83; 24 V CA: 0,48 12 V CC: 0,65; 24 V CC: 0,36	847 106 405	847 306 405	847 316 405
	110-120 V CA	+/- 10 %	0,210	847 106 310	847 306 310	847 316 310
	230-240 V CA	+/- 10 %	0,120	847 106 313	847 306 313	847 316 313
amarillo	12-24 V CA/CC	+/- 10 %	12 V CA: 0,83; 24 V CA: 0,48 12 V CC: 0,65; 24 V CC: 0,36	847 107 405	847 307 405	847 317 405
	110-120 V CA	+/- 10 %	0,210	847 107 310	847 307 310	847 317 310
	230-240 V CA	+/- 10 %	0,120	847 107 313	847 307 313	847 317 313

WMS

MMR

MSR

MGS

AKV

MBK

MQS

ACCESORIOS

Type	Tipo de accesorios	Longitud del tubo	Peso	Número de artículo
WMS	Escuadra metálica para montaje en pared		160 g	817 200 900
MMR	Montaje de tubos Aluminio con pie de plástico	50 mm		698 806 007
		100 mm		698 806 008
		250 mm		698 806 009
		400 mm		698 806 010
MSR	Montaje de tubos acero inoxidable con pie de zinc fundido a presión, negro (con recubrimiento de polvo)	50 mm		698 806 021
		100 mm		698 806 022
		250 mm		698 806 023
		400 mm		698 806 024
MGS	Fijación magnética		340 g	817 203 900
AKV	Prensaestopa M20×1,5			698 800 026
MBK	Toma de tierra para instalación conforme con UL			819 201 900
MQS	Placa de montaje para instalación conforme con UL			817 202 900

PIEZAS DE RECAMBIO

Type	Tipo de accesorios	Número de artículo
XT07	Tubo xenón estroboscópico	890 107 900

MFM Indicador luz estroboscópica xenón

- avisador luminoso estroboscópico de xenón Ø 120 mm
- efecto de señalización muy potente
- construcción modular – fácil de montar y de mantener
- 4 tipos de montaje
- energía de destello de 15 J
- grado de protección alto IP65
- para aplicaciones industriales y generales
- tornillo de seguridad imperdible para el casquillo

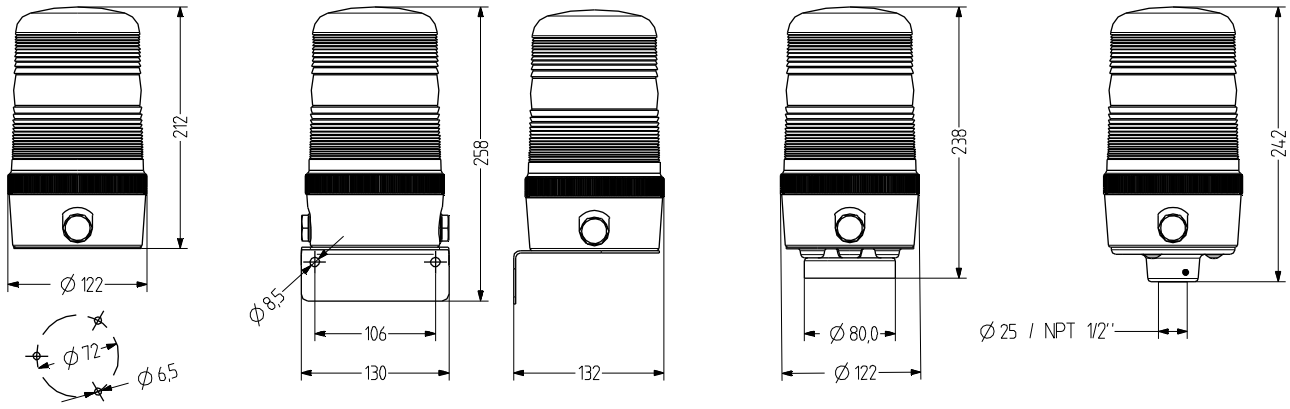

DATOS TÉCNICOS

Carcasa	Ø 120 mm, Policarbonato negro
Calota	Policarbonato, acanalada (Fresnel) naranja, rojo, claro, azul, verde o amarillo
Tipo de montaje	horizontal, vertical, Montaje de tubos, Montaje magnético o de cabeza
Entrada de cable	lateral: 2× M20 con tapón ciego (opcionalmente prensaestopa 5-12 mm), parte trasera: arandela 5-7 mm
Técnica de conexión	Terminal de conexión 2,5 mm²
Corriente de fuga	0,003 A (adecuado para control por programa)
Tipo de luz	Indicador luz estroboscópica xenón

Elemento de iluminación	Tubo xenón
Intensidad luminosa	15 J Energía de destello
Frecuencia de destello/ parpadeo	1 Hz
Período de funcionamiento	100 %
Vida útil	Elementos de iluminación: 1.500 - 5.000 h
Temperatura de funcionamiento	-25°C/+60°C
Grado de protección	IP65 & UL Type 4/4×/13
Peso	520 g

MFM

DATOS DEL PEDIDO

Color de la calota	Tensión nominal	Rango de voltaje (V)	Corriente nominal (A)	Tipo de montaje		
				horizontal	Tubo Ø 25 mm	Tubo NPT 1/2"
naranja	12-24 V CA/CC	+/- 10 %	1,300	848 101 405	848 301 405	848 311 405
	110-120 V CA	+/- 10 %	0,320	848 101 310	848 301 310	848 311 310
	230-240 V CA	+/- 10 %	0,150	848 101 313	848 301 313	848 311 313
rojo	12-24 V CA/CC	+/- 10 %	1,300	848 102 405	848 302 405	848 312 405
	110-120 V CA	+/- 10 %	0,320	848 102 310	848 302 310	848 312 310
	230-240 V CA	+/- 10 %	0,150	848 102 313	848 302 313	848 312 313
claro	12-24 V CA/CC	+/- 10 %	1,300	848 104 405	848 304 405	848 314 405
	110-120 V CA	+/- 10 %	0,320	848 104 310	848 304 310	848 314 310
	230-240 V CA	+/- 10 %	0,150	848 104 313	848 304 313	848 314 313
azul	12-24 V CA/CC	+/- 10 %	1,300	848 105 405	848 305 405	848 315 405
	110-120 V CA	+/- 10 %	0,320	848 105 310	848 305 310	848 315 310
	230-240 V CA	+/- 10 %	0,150	848 105 313	848 305 313	848 315 313
verde	12-24 V CA/CC	+/- 10 %	1,300	848 106 405	848 306 405	848 316 405
	110-120 V CA	+/- 10 %	0,320	848 106 310	848 306 310	848 316 310
	230-240 V CA	+/- 10 %	0,150	848 106 313	848 306 313	848 316 313
amarillo	12-24 V CA/CC	+/- 10 %	1,300	848 107 405	848 307 405	848 317 405
	110-120 V CA	+/- 10 %	0,320	848 107 310	848 307 310	848 317 310
	230-240 V CA	+/- 10 %	0,150	848 107 313	848 307 313	848 317 313

WMM

MMR

MSR

MGM

AKV

MBK

MQM

ACCESORIOS

Type	Tipo de accesorios	Longitud del tubo	Peso	Número de artículo
WMM	Escuadra metálica para montaje en pared		340 g	818 200 900
MMR	Montaje de tubos Aluminio con pie de plástico	50 mm		698 806 007
		100 mm		698 806 008
		250 mm		698 806 009
		400 mm		698 806 010
MSR	Montaje de tubos acero inoxidable con pie de zinc fundido a presión, negro (con recubrimiento de polvo)	50 mm		698 806 021
		100 mm		698 806 022
		250 mm		698 806 023
		400 mm		698 806 024
MGM	Fijación magnética		600 g	818 203 900
AKV	Prensaestopa M20×1,5			698 800 026
MBK	Toma de tierra para instalación conforme con UL			819 201 900
MQM	Placa de montaje para instalación conforme con UL			818 202 900

XT15

PIEZAS DE RECAMBIO

Type	Tipo de accesorios	Número de artículo
XT15	Tubo xenón estroboscópico	890 115 900

MFL Indicador luz estroboscópica xenón

- avisador luminoso estroboscópico de xenón Ø 160 mm
- efecto de señalización muy potente
- construcción modular – fácil de montar y de mantener
- 4 tipos de montaje
- energía de destello de 30 J
- grado de protección alto IP65
- para aplicaciones industriales y generales
- tornillo de seguridad imperdible para el casquillo

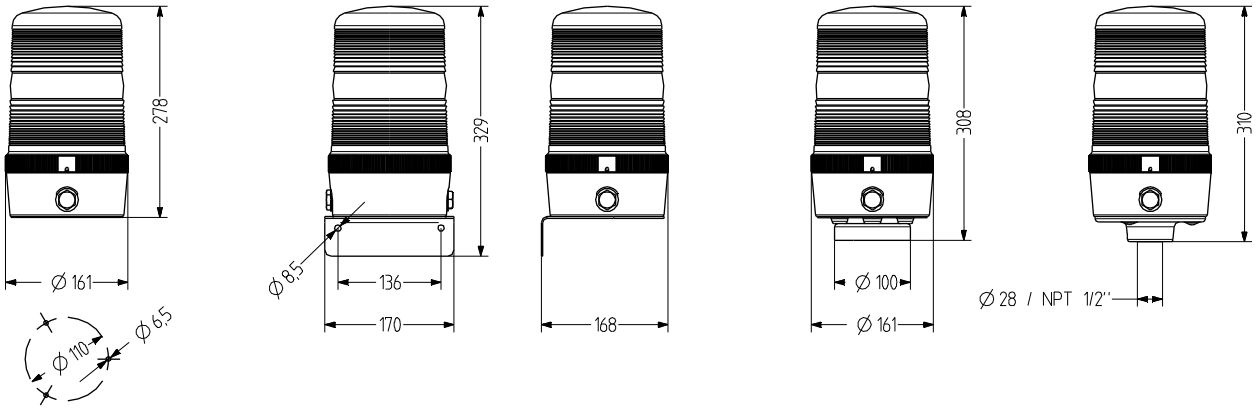

DATOS TÉCNICOS

Carcasa	Ø 160 mm, Policarbonato negro
Calota	Policarbonato, acanalada (Fresnel) naranja, rojo, claro, azul, verde o amarillo
Tipo de montaje	horizontal, vertical, Montaje de tubos o Montaje magnético
Entrada de cable	lateral: 2× M20 con tapón ciego (opcionalmente prensaestopa 5-12 mm), parte trasera: arandela 5-7 mm
Técnica de conexión	Terminal de conexión 2,5 mm²
Corriente de fuga	0,003 A (adecuado para control por programa)
Tipo de luz	Indicador luz estroboscópica xenón

Elemento de iluminación	Tubo xenón
Intensidad luminosa	30 J Energía de destello
Frecuencia de destello/ parpadeo	1 Hz
Período de funcionamiento	100 %
Vida útil	Elementos de iluminación: 1.500 - 5.000 h
Temperatura de funcionamiento	-25°C/+60°C
Grado de protección	IP65 & UL Type 4/4×/13
Peso	920 g

MFL

DATOS DEL PEDIDO

Color de la calota	Tensión nominal	Rango de voltaje (V)	Corriente nominal (A)	Tipo de montaje		
				horizontal	Tubo Ø 30 mm	Tubo NPT 1"
naranja	24 V CA/CC	+/- 10 %	1,900	849 101 405	849 301 405	849 311 405
	110-120 V CA	+/- 10 %	0,700	849 101 310	849 301 310	849 311 310
	230-240 V CA	+/- 10 %	0,350	849 101 313	849 301 313	849 311 313
rojo	24 V CA/CC	+/- 10 %	1,900	849 102 405	849 302 405	849 312 405
	110-120 V CA	+/- 10 %	0,700	849 102 310	849 302 310	849 312 310
	230-240 V CA	+/- 10 %	0,350	849 102 313	849 302 313	849 312 313
claro	24 V CA/CC	+/- 10 %	1,900	849 104 405	849 304 405	849 314 405
	110-120 V CA	+/- 10 %	0,700	849 104 310	849 304 310	849 314 310
	230-240 V CA	+/- 10 %	0,350	849 104 313	849 304 313	849 314 313
azul	24 V CA/CC	+/- 10 %	1,900	849 105 405	849 305 405	849 315 405
	110-120 V CA	+/- 10 %	0,700	849 105 310	849 305 310	849 315 310
	230-240 V CA	+/- 10 %	0,350	849 105 313	849 305 313	849 315 313
verde	24 V CA/CC	+/- 10 %	1,900	849 106 405	849 306 405	849 316 405
	110-120 V CA	+/- 10 %	0,700	849 106 310	849 306 310	849 316 310
	230-240 V CA	+/- 10 %	0,350	849 106 313	849 306 313	849 316 313
amarillo	24 V CA/CC	+/- 10 %	1,900	849 107 405	849 307 405	849 317 405
	110-120 V CA	+/- 10 %	0,700	849 107 310	849 307 310	849 317 310
	230-240 V CA	+/- 10 %	0,350	849 107 313	849 307 313	849 317 313

WML

MGL

AKV

MBK

MQL

ACCESORIOS

Type	Tipo de accesorios	Peso	Número de artículo
WML	Escuadra metálica para montaje en pared	510 g	819 200 900
MGL	Fijación magnética	1,03 kg	819 203 900
AKV	Prensaestopa M20×1,5		698 800 026
MBK	Toma de tierra para instalación conforme con UL		819 201 900
MQL	Placa de montaje para instalación conforme con UL		819 202 900

XT30

PIEZAS DE RECAMBIO

Type	Tipo de accesorios	Número de artículo
XT30	Tubo xenón estroboscópico	890 130 900

PXH Indicador luz estroboscópica xenón

- avisador luminoso estroboscópico de xenón Ø 75 mm
- precableado con cable de PUR de 1 m - listo para conexión
- grado de protección alto IP66 y IP67
- energía de destello de 5 J – buen efecto de señalización
- tornillos de fijación de acero inoxidable preensamblados
- 3 tipos de montaje, para aplicaciones industriales y generales

Aislamiento/entrada de cables sellados

DATOS TÉCNICOS

Carcasa	Ø 75 mm, 100 mm Calota alta , Policarbonato negro (RAL 9005)
Calota	Policarbonato, interior acanalado naranja, rojo, claro, azul, verde o amarillo
Tipo de montaje	Cualquiera
Entrada de cable	precableado (cable de 1 m)
Corriente de fuga	0,003 A (adecuado para control por programa)
Tipo de luz	Indicador luz estroboscópica xenón
Elemento de iluminación	Tubo xenón
Intensidad luminosa	5 J Energía de destello
Frecuencia de destello/ parpadeo	1,4 Hz
Período de funcionamiento	100 %
Vida útil	Elementos de iluminación: 5 millones de destellos
Temperatura de funcionamiento	-30°C/+60°C
Grado de protección	IP66 & IP67
Resistencia a impactos	IK08
Peso	220 g

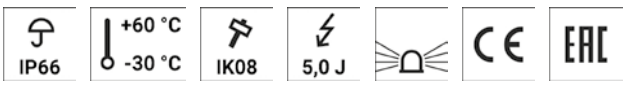

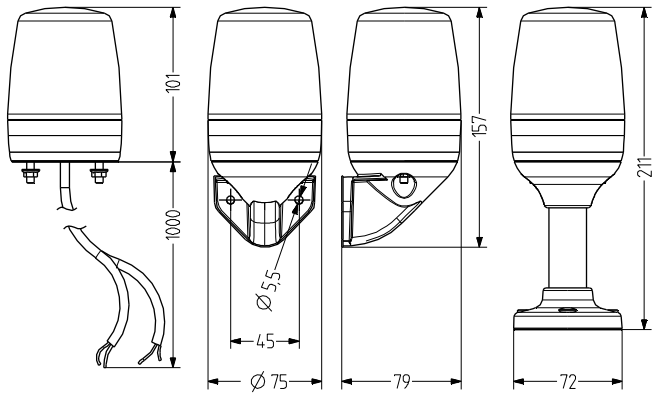

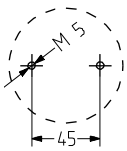

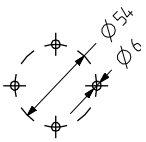

PXH

DATOS DEL PEDIDO

Color de la calota	Tensión nominal	Rango de voltaje (V)	Corriente nominal (A)	Número de artículo
naranja	10-100 V CA/CC	20-70 V CA 10-100 V CC	0,260	860 521 410
	110-120 V CA	95-132	0,100	860 521 310
	230-240 V CA	180-264	0,055	860 521 313
rojo	10-100 V CA/CC	20-70 V CA 10-100 V CC	0,260	860 522 410
	110-120 V CA	95-132	0,100	860 522 310
	230-240 V CA	180-264	0,055	860 522 313
claro	10-100 V CA/CC	20-70 V CA 10-100 V CC	0,260	860 524 410
	110-120 V CA	95-132	0,100	860 524 310
	230-240 V CA	180-264	0,055	860 524 313
azul	10-100 V CA/CC	20-70 V CA 10-100 V CC	0,260	860 525 410
	110-120 V CA	95-132	0,100	860 525 310
	230-240 V CA	180-264	0,055	860 525 313
verde	10-100 V CA/CC	20-70 V CA 10-100 V CC	0,260	860 526 410
	110-120 V CA	95-132	0,100	860 526 310
	230-240 V CA	180-264	0,055	860 526 313
amarillo	10-100 V CA/CC	20-70 V CA 10-100 V CC	0,260	860 527 410
	110-120 V CA	95-132	0,100	860 527 310
	230-240 V CA	180-264	0,055	860 527 313

PMR

PVW

XWR

ACCESORIOS

Type	Tipo de accesorios	Longitud del tubo	Peso	Número de artículo
PMR	Base de tubo Tubo de aluminio con pie de plástico	100 mm		860 702 900
		250 mm		860 703 900
PVW	Escuadra para montaje vertical			860 600 900
XWR	Escuadra para montaje vertical de la base del tubo TMR/UMR		95 g	900 600 900

PXL Indicador luz estroboscópica xenón

- avisador luminoso estroboscópico compacto de xenón Ø 75 mm
- precableado con cable de PUR de 1 m - listo para conexión
- grado de protección alto IP66 y IP67
- energía de destello de 2 J – buen efecto de señalización
- tornillos de fijación de acero inoxidable preensamblados
- 3 tipos de montaje, para aplicaciones industriales y generales

Aislamiento/entrada de cables sellados

DATOS TÉCNICOS

Carcasa	Ø 75 mm, 55 mm Calota alta , Policarbonato negro (RAL 9005)
Calota	Policarbonato, interior acanalado naranja, rojo, claro, azul, verde o amarillo
Tipo de montaje	Cualquiera
Entrada de cable	precableado (cable de 1 m)
Corriente de fuga	0,003 A (adecuado para control por programa)
Tipo de luz	Indicador luz estroboscópica xenón
Elemento de iluminación	Tubo xenón
Intensidad luminosa	2 J Energía de destello
Frecuencia de destello/ parpadeo	1,4 Hz
Período de funcionamiento	100 %
Vida útil	Elementos de iluminación: 5 millones de destellos
Temperatura de funcionamiento	-30°C/+60°C
Grado de protección	IP66 & IP67
Resistencia a impactos	IK08
Peso	170 g

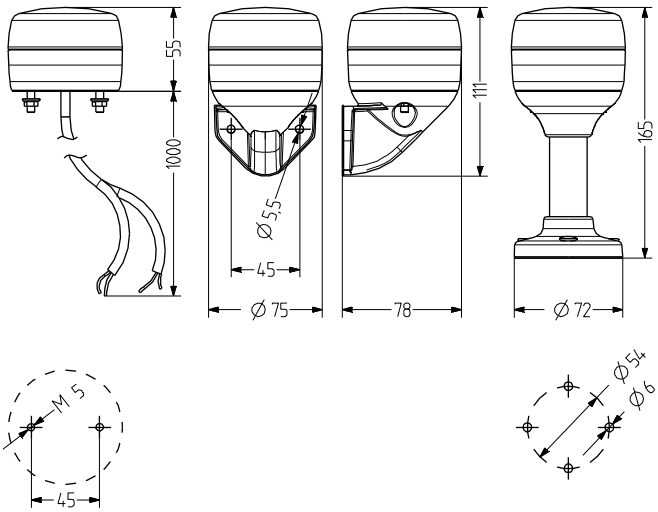

IP66 +60 °C -30 °C IK08 2,0 J

PXL

DATOS DEL PEDIDO

Color de la calota	Tensión nominal	Rango de voltaje (V)	Corriente nominal (A)	Número de artículo
naranja	110-120 V CA	85-132	0,075	861 521 310
	230-240 V CA	170-264	0,045	861 521 313
	20-70 V CA 10-100 V CC	20-70 V CA 10-100 V CC	0,250	861 521 410
rojo	110-120 V CA	85-132	0,075	861 522 310
	230-240 V CA	170-264	0,045	861 522 313
	20-70 V CA 10-100 V CC	20-70 V CA 10-100 V CC	0,250	861 522 410
claro	110-120 V CA	85-132	0,075	861 524 310
	230-240 V CA	170-264	0,045	861 524 313
	20-70 V CA 10-100 V CC	20-70 V CA 10-100 V CC	0,250	861 524 410
azul	110-120 V CA	85-132	0,075	861 525 310
	230-240 V CA	170-264	0,045	861 525 313
	20-70 V CA 10-100 V CC	20-70 V CA 10-100 V CC	0,250	861 525 410
verde	110-120 V CA	85-132	0,075	861 526 310
	230-240 V CA	170-264	0,045	861 526 313
	20-70 V CA 10-100 V CC	20-70 V CA 10-100 V CC	0,250	861 526 410
amarillo	110-120 V CA	85-132	0,075	861 527 310
	230-240 V CA	170-264	0,045	861 527 313
	20-70 V CA 10-100 V CC	20-70 V CA 10-100 V CC	0,250	861 527 410

PMR

PVW

XWR

ACCESORIOS

Type	Tipo de accesorios	Longitud del tubo	Peso	Número de artículo
PMR	Base de tubo Tubo de aluminio con pie de plástico	100 mm		860 702 900
		250 mm		860 703 900
PVW	Escuadra para montaje vertical			860 600 900
XWR	Escuadra para montaje vertical de la base del tubo TMR/UMR		95 g	900 600 900

FLG Indicador luz estroboscópica xenón

- avisador luminoso estroboscópico de xenón Ø 120 mm
- buen efecto de señalización
- cierre de bayoneta con botón
- escuadra de montaje opcional para montaje vertical
- energía de destello de 5 J
- grado de protección alto IP65
- para aplicaciones generales
- atractiva relación precio/rendimiento

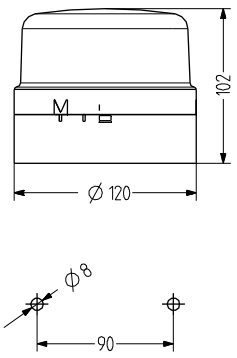

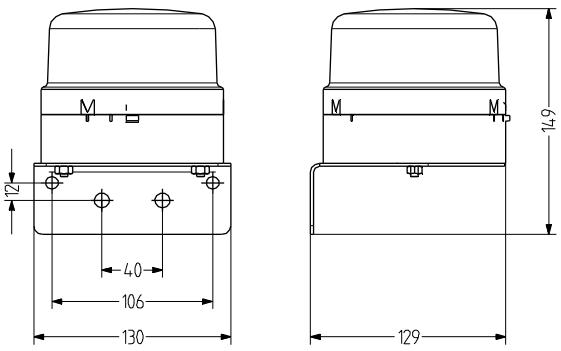

DATOS TÉCNICOS

Carcasa	Ø 120 mm, ABS negro (RAL 9005) o gris (RAL 7035)
Calota	Policarbonato, interior acanalado naranja, rojo, claro, azul, verde o amarillo
Tipo de montaje	horizontal o vertical (con escuadra)
Entrada de cable	parte inferior: Pasacables de 5-10 mm
Técnica de conexión	Terminal de conexión 2,5 mm²
Corriente de fuga	0,003 A (adecuado para control por programa)
Tipo de luz	Indicador luz estroboscópica xenón
Elemento de iluminación	Tubo xenón

Intensidad luminosa	5 J Energía de destello
Frecuencia de destello/ parpadeo	1 Hz
Período de funcionamiento	100 %
Vida útil	Elementos de iluminación: 3 millones de destellos
Temperatura de funcionamiento	-30°C/+50°C
Grado de protección	IP65

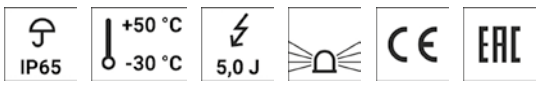

FLG

DATOS DEL PEDIDO

Color de la calota	Tensión nominal	Rango de voltaje (V)	Corriente nominal (A)	Color de la carcasa	
				negro	gris
naranja	24 V CA/CC	+/- 10 %	0,320	842 541 405	842 141 405
	110-120 V CA	+/- 10 %	0,200	842 531 310	842 131 310
	230-240 V CA	+/- 10 %	0,100	842 531 313	842 131 313
rojo	24 V CA/CC	+/- 10 %	0,320	842 542 405	842 142 405
	110-120 V CA	+/- 10 %	0,200	842 532 310	842 132 310
	230-240 V CA	+/- 10 %	0,100	842 532 313	842 132 313
claro	24 V CA/CC	+/- 10 %	0,320	842 544 405	842 144 405
	110-120 V CA	+/- 10 %	0,200	842 534 310	842 134 310
	230-240 V CA	+/- 10 %	0,100	842 534 313	842 134 313
azul	24 V CA/CC	+/- 10 %	0,320	842 545 405	842 145 405
	110-120 V CA	+/- 10 %	0,200	842 535 310	842 135 310
	230-240 V CA	+/- 10 %	0,100	842 535 313	842 135 313
verde	24 V CA/CC	+/- 10 %	0,320	842 546 405	842 146 405
	110-120 V CA	+/- 10 %	0,200	842 536 310	842 136 310
	230-240 V CA	+/- 10 %	0,100	842 536 313	842 136 313
amarillo	24 V CA/CC	+/- 10 %	0,320	842 547 405	842 147 405
	110-120 V CA	+/- 10 %	0,200	842 537 310	842 137 310
	230-240 V CA	+/- 10 %	0,100	842 537 313	842 137 313

WIG

ACCESORIOS

Type	Tipo de accesorios	Número de artículo
WIG	Escuadra De metal para montaje en pared	822 200 900

FLK Indicador luz estroboscópica xenón

- avisador luminoso estroboscópico de xenón Ø 60 mm
- buen efecto de señalización
- sistema electrónico encapsulada
- para montaje horizontal y vertical
- energía de destello de 1 J
- grado de protección alto IP65
- para aplicaciones generales
- buena relación precio/rendimiento

DATOS TÉCNICOS

Carcasa	Ø 60 mm, ABS negro (RAL 9005)
Calota	Policarbonato, interior acanalado naranja, rojo o amarillo
Tipo de montaje	horizontal o vertical
Entrada de cable	Parte trasera: Pasacables de 6-9 mm
Técnica de conexión	Terminal de conexión 2,5 mm²
Corriente de fuga	0,003 A (adecuado para control por programa)
Tipo de luz	Indicador luz estroboscópica xenón
Elemento de iluminación	Tubo xenón
Intensidad luminosa	1 J Energía de destello
Frecuencia de destello/ parpadeo	1,4 Hz
Período de funcionamiento	100 %
Vida útil	Elementos de iluminación: 10 millones de destellos
Temperatura de funcionamiento	-30°C/+60°C
Grado de protección	IP65
Peso	75 g

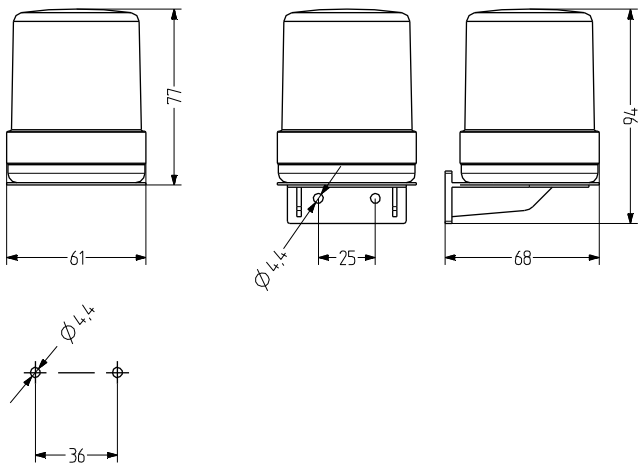

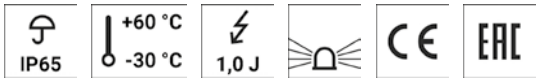

FLK

DATOS DEL PEDIDO DE LA CALOTA

Color de la calota	Tensión nominal	Rango de voltaje (V)	Corriente nominal (A)	Número de artículo
naranja	12-24 V CA/CC	+/- 10 %	0,120	840 001 405
	230-240 V CA	+/- 10 %	0,020	840 001 313
rojo	12-24 V CA/CC	+/- 10 %	0,120	840 002 405
	230-240 V CA	+/- 10 %	0,020	840 002 313
amarillo	12-24 V CA/CC	+/- 10 %	0,120	840 007 405
	230-240 V CA	+/- 10 %	0,020	840 007 313

BHF

BVF

DATOS DEL PEDIDO DE LA BASE

Type	Tipo de accesorios	Peso	Número de artículo
BHF	Base para montaje horizontal	20 g	840 501 900
BVF	Base para montaje vertical	35 g	840 502 900

BZG Indicador luz estroboscópica xenón

- avisador luminoso estroboscópico de xenón Ø 72 mm (casquillo)
- efecto de señalización muy potente
- carcasa de aluminio fundido a presión, con recubrimiento de polvo epoxi para entorno difícil
- energía de destello de 15 J
- grado de protección alto IP66
- para aplicaciones industriales y generales

DATOS TÉCNICOS

Carcasa	Ø 72 mm, Aluminio fundido a presión con recubrimiento de polvo epoxi gris (RAL 7000)
Calota	Policarbonato, interior acanalado naranja, rojo o amarillo
Tipo de montaje	horizontal
Entrada de cable	lateral: M20 con tapón ciego (opcionalmente prensaestopa 5-12 mm)
Técnica de conexión	Terminal de rosca-enchufable 2,5 mm²
Corriente de fuga	0,003 A (adecuado para control por programa)
Tipo de luz	Indicador luz estroboscópica xenón
Elemento de iluminación	Tubo xenón
Intensidad luminosa	15 J Energía de destello
Frecuencia de destello/ parpadeo	1 Hz
Período de funcionamiento	100 %
Vida útil	Elementos de iluminación: 5 millones de destellos
Temperatura de funcionamiento	-30°C/+50°C
Grado de protección	IP66
Peso	600 g

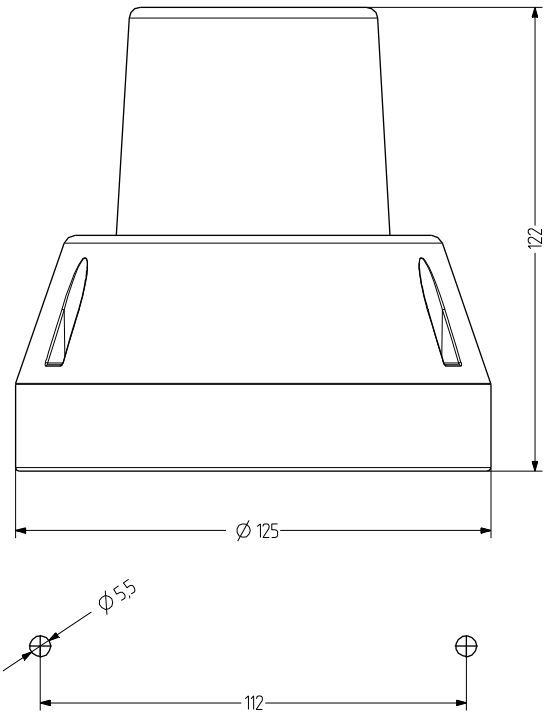

BZG

DATOS DEL PEDIDO

Color de la calota	Tensión nominal	Rango de voltaje (V)	Corriente nominal (A)	Número de artículo
naranja	24 V CC	+/- 10 %	0,700	741 041 005
	230-240 V CA	+/- 10 %	0,230	741 031 313
rojo	24 V CC	+/- 10 %	0,700	741 042 005
	230-240 V CA	+/- 10 %	0,230	741 032 313
amarillo	24 V CC	+/- 10 %	0,700	741 047 005
	230-240 V CA	+/- 10 %	0,230	741 037 313

XB2 Indicador luz estroboscópica xenón

- avisador luminoso estroboscópico compacto de xenón Ø 65 mm
- precableado con cable de 400 mm
- grado de protección IP65
- buen efecto de señalización
- energía de destello de 2 J
- con adaptador de montaje para instalación en la parte delantera
- adecuado para aplicaciones estándar simples
- económico

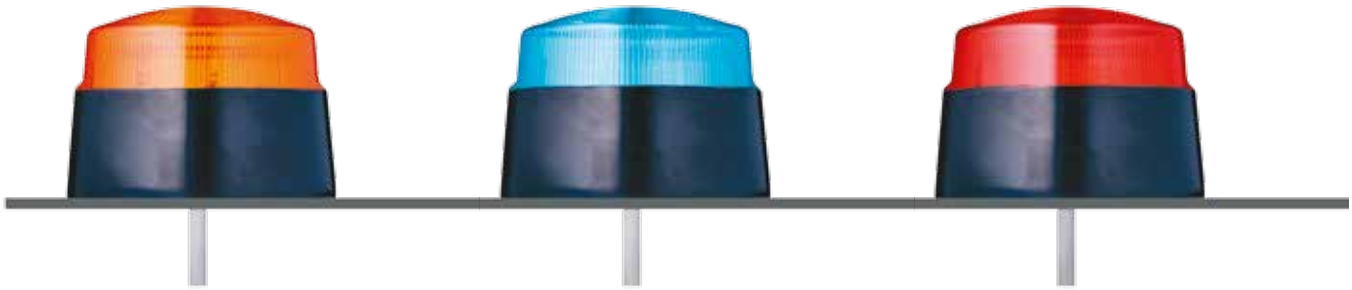

DATOS TÉCNICOS

Carcasa	Ø 65 mm, ABS negro (RAL 9005)
Calota	Policarbonato, interior acanalado naranja, rojo o azul
Tipo de montaje	horizontal
Entrada de cable	precableado (cable de 400 mm)
Tipo de luz	Indicador luz estroboscópica xenón
Elemento de iluminación	Tubo xenón
Intensidad luminosa	2 J Energía de destello
Frecuencia de destello/ parpadeo	1 Hz
Período de funcionamiento	100 %
Vida útil	Elementos de iluminación: 500.000 destellos
Temperatura de funcionamiento	-20°C/+70°C
Grado de protección	IP65

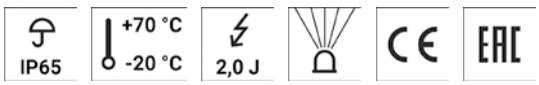

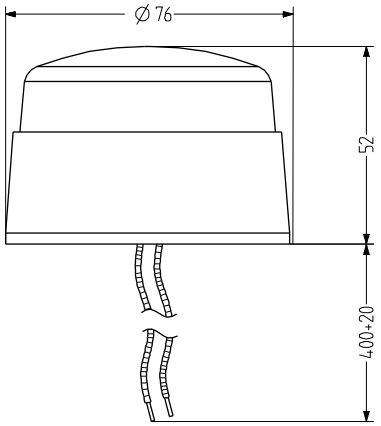

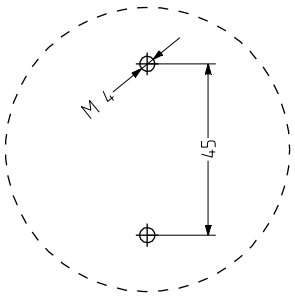

XB2

DATOS DEL PEDIDO

Color de la calota	Tensión nominal	Rango de voltaje (V)	Corriente nominal (A)	Número de artículo
naranja	12 V CC	+/- 10 %	0,200	D118 521 004
	24 V CC	+/- 10 %	0,100	D118 521 005
	24 V CA	+/- 10 %	0,220	D118 521 305
	230 V CA	+/- 10 %	0,025	D118 521 313
rojo	12 V CC	+/- 10 %	0,200	D118 522 004
	24 V CC	+/- 10 %	0,100	D118 522 005
	24 V CA	+/- 10 %	0,220	D118 522 305
	230 V CA	+/- 10 %	0,025	D118 522 313
azul	12 V CC	+/- 10 %	0,200	D118 525 004
	24 V CC	+/- 10 %	0,100	D118 525 005
	24 V CA	+/- 10 %	0,220	D118 525 305
	230 V CA	+/- 10 %	0,025	D118 525 313

QDS Indicador LED luz fija/intermitente

- avisador luminoso cuadrado con LED de luz fija o intermitente de 94 mm
- efecto de señalización frontal y lateral potente
- intensidad luminosa de 30 Cd
- grado de protección alto IP66 y resistencia a los golpes IK09
- material estabilizado contra UV
- tecnología LED moderna
- luz fija e intermitente controlable de forma externa
- para aplicaciones industriales y generales
- es posible combinar luces y sirenas multitono

Difusor interno y calota con estriado especial para un efecto de señalización a 360° óptimo

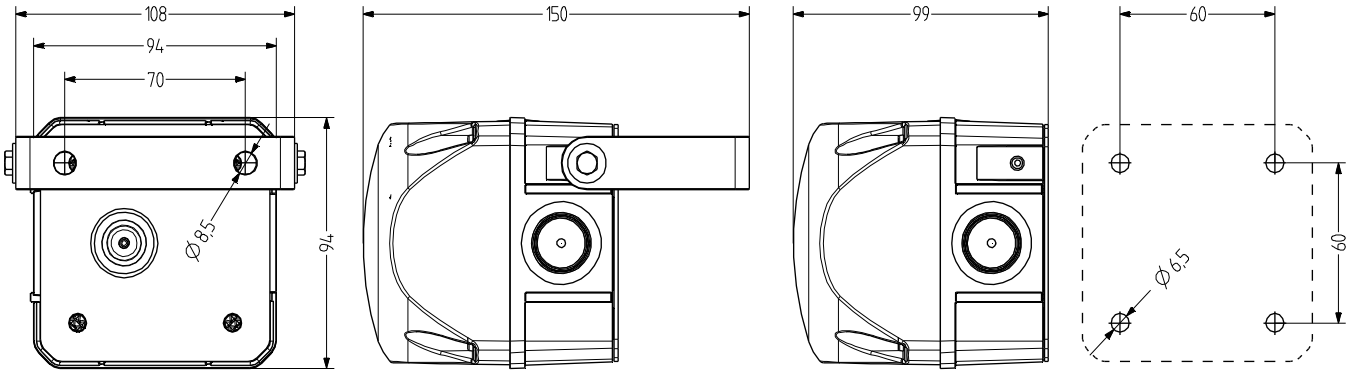

DATOS TÉCNICOS

Carcasa	94 mm (cuadrado), Policarbonato rojo (RAL 3000)
Calota	Policarbonato, interior acanalado naranja, rojo, claro, azul, verde o amarillo
Tipo de montaje	Cualquiera
Entrada de cable	Parte trasera: Arandela 5-10 mm, entrada de cable lateral opcional con prensaestopa (ambos lados) (tipo de accesorios AKV)
Técnica de conexión	Terminal de rosca-enchufable 2,5 mm²
Corriente de fuga	0,003 A (adecuado para control por programa)
Tipo de luz	Indicador LED luz o Indicador LED luz intermitente
Elemento de iluminación	16 LEDs

Intensidad luminosa	30 Cd
Frecuencia de destello/ parpadeo	1 Hz
Período de funcionamiento	100 %
Vida útil	Elementos de iluminación: >50.000 h
Temperatura de funcionamiento	-30°C/+60°C
Grado de protección	IP66 & UL Type 4/4×/13
Resistencia a impactos	IK09
Peso	200 g

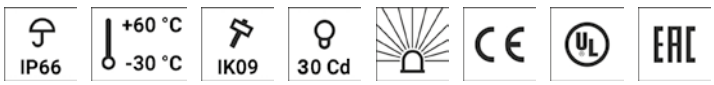

QDS

DATOS DEL PEDIDO

Color de la calota	Tensión nominal	Rango de voltaje (V)	Corriente nominal (A)	Número de artículo
naranja	24 V CA/CC	+/- 10 %	0,100	874 161 405
	48 V CA/CC	+/- 10 %	0,075	874 161 408
	110-120 V CA	+/- 10 %	0,085	874 161 310
	230-240 V CA	+/- 10 %	0,075	874 161 313
rojo	24 V CA/CC	+/- 10 %	0,100	874 162 405
	48 V CA/CC	+/- 10 %	0,075	874 162 408
	110-120 V CA	+/- 10 %	0,085	874 162 310
	230-240 V CA	+/- 10 %	0,075	874 162 313
claro	24 V CA/CC	+/- 10 %	0,100	874 164 405
	48 V CA/CC	+/- 10 %	0,075	874 164 408
	110-120 V CA	+/- 10 %	0,085	874 164 310
	230-240 V CA	+/- 10 %	0,075	874 164 313
azul	24 V CA/CC	+/- 10 %	0,100	874 165 405
	48 V CA/CC	+/- 10 %	0,075	874 165 408
	110-120 V CA	+/- 10 %	0,085	874 165 310
	230-240 V CA	+/- 10 %	0,075	874 165 313
verde	24 V CA/CC	+/- 10 %	0,100	874 166 405
	48 V CA/CC	+/- 10 %	0,075	874 166 408
	110-120 V CA	+/- 10 %	0,085	874 166 310
	230-240 V CA	+/- 10 %	0,075	874 166 313
amarillo	24 V CA/CC	+/- 10 %	0,100	874 167 405
	48 V CA/CC	+/- 10 %	0,075	874 167 408
	110-120 V CA	+/- 10 %	0,085	874 167 310
	230-240 V CA	+/- 10 %	0,075	874 167 313

AMK

AB1

AG1

AKV

AW1

ACCESORIOS

Type	Tipo de accesorios	Peso	Número de artículo
AMK	Set de montaje para la combinación de varios equipos de señalización del mismo tamaño	10 g	874 010 900
AB1	Kit de montaje para escuadra metálica para el montaje en cualquier dirección (p. ej. en plataformas de montaje)		874 031 900
AG1	Junta plana para la correcta instalación IP66 en superficies lisas		874 021 900
AKV	Prensaestopa M20×1,5		698 800 026
AW1	Escuadra de acero inoxidable		874 041 900

QDM Indicador LED luz fija/intermitente

- avisador luminoso cuadrado con LED de luz fija o intermitente de 132 mm
- efecto de señalización frontal y lateral potente
- intensidad luminosa de 60 Cd
- grado de protección alto IP66 y resistencia a los golpes IK09
- material estabilizado contra UV
- tecnología LED moderna – 4 LED de alta potencia
- luz fija e intermitente controlable de forma externa
- para aplicaciones industriales y generales
- es posible combinar luces y sirenas multitono

Difusor interno y calota con estriado especial para un efecto de señalización a 360° óptimo

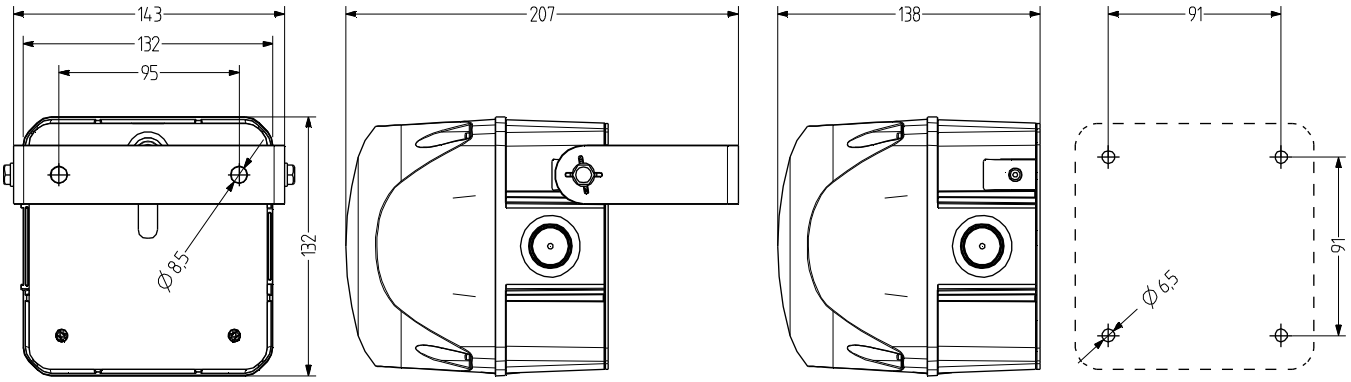

DATOS TÉCNICOS

Carcasa	132 mm (cuadrado), Policarbonato rojo (RAL 3000)
Calota	Policarbonato, interior acanalado naranja, rojo, claro, azul, verde o amarillo
Tipo de montaje	Cualquiera
Entrada de cable	Parte trasera: Arandela 5-10 mm, entrada de cable lateral opcional con prensaestopa (ambos lados) (tipo de accesorios AKV)
Técnica de conexión	Terminal de rosca-enchufable 2,5 mm²
Corriente de fuga	0,003 A (adecuado para control por programa)
Tipo de luz	Indicador LED luz o Indicador LED luz intermitente
Elemento de iluminación	4 High Power LEDs

Intensidad luminosa	60 Cd
Frecuencia de destello/ parpadeo	1 Hz
Período de funcionamiento	100 %
Vida útil	Elementos de iluminación: >50.000 h
Temperatura de funcionamiento	-30°C/+60°C
Grado de protección	IP66 & UL Type 4/4×/13
Resistencia a impactos	IK09
Peso	500 g

IP66 +60 °C -30 °C IK09 60 Cd

QDM

DATOS DEL PEDIDO

Color de la calota	Tensión nominal	Rango de voltaje (V)	Corriente nominal (A)	Número de artículo
naranja	24-48 V CA/CC	18-53 V CA 18-60 V CC	0,500	874 261 408
	110-240 V CA	90-265	0,100	874 261 413
rojo	24-48 V CA/CC	18-53 V CA 18-60 V CC	0,500	874 262 408
	110-240 V CA	90-265	0,100	874 262 413
claro	24-48 V CA/CC	18-53 V CA 18-60 V CC	0,500	874 264 408
	110-240 V CA	90-265	0,100	874 264 413
azul	24-48 V CA/CC	18-53 V CA 18-60 V CC	0,500	874 265 408
	110-240 V CA	90-265	0,100	874 265 413
verde	24-48 V CA/CC	18-53 V CA 18-60 V CC	0,500	874 266 408
	110-240 V CA	90-265	0,100	874 266 413
amarillo	24-48 V CA/CC	18-53 V CA 18-60 V CC	0,500	874 267 408
	110-240 V CA	90-265	0,100	874 267 413

AMK

AB2

AG2

AKV

ACCESORIOS

Type	Tipo de accesorios	Peso	Número de artículo
AMK	Set de montaje para la combinación de varios equipos de señalización del mismo tamaño	10 g	874 010 900
AB2	Kit de montaje para escuadra metálica para el montaje en cualquier dirección (p. ej. en plataformas de montaje)		874 032 900
AG2	Junta plana para la correcta instalación IP66 en superficies lisas		874 022 900
AKV	Prensaestopa M20×1,5		698 800 026

QDL Indicador LED luz fija/intermitente

- avisador luminoso cuadrado con LED de luz fija o intermitente de 184 mm
- efecto de señalización frontal y lateral potente
- intensidad luminosa de 170 Cd
- grado de protección alto IP66 y resistencia a los golpes IK09
- material estabilizado contra UV
- tecnología LED moderna – 6 LED de alta potencia
- luz fija e intermitente controlable de forma externa
- para aplicaciones industriales y generales
- es posible combinar luces y sirenas multitono

Difusor interno y calota con estriado especial para un efecto de señalización a 360° óptimo

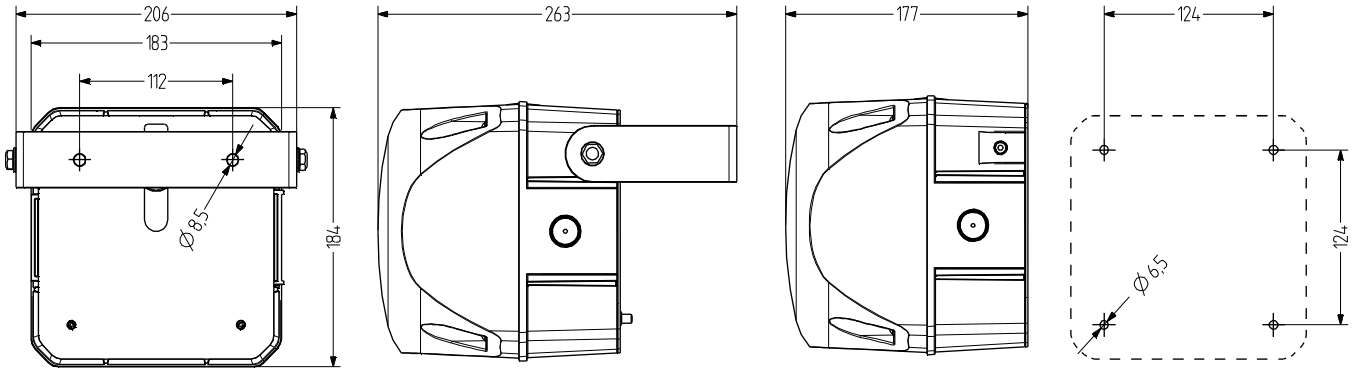

DATOS TÉCNICOS

Carcasa	184 mm (cuadrado), Policarbonato rojo (RAL 3000)
Calota	Policarbonato, interior acanalado naranja, rojo, claro, azul, verde o amarillo
Tipo de montaje	Cualquiera
Entrada de cable	Parte trasera: Arandela 5-10 mm, entrada de cable lateral opcional con prensaestopa (ambos lados) (tipo de accesorios AKV)
Técnica de conexión	Terminal de rosca-enchufable 2,5 mm²
Corriente de fuga	0,003 A (adecuado para control por programa)
Tipo de luz	Indicador LED luz o Indicador LED luz intermitente
Elemento de iluminación	6 High Power LEDs

Intensidad luminosa	170 Cd
Frecuencia de destello/ parpadeo	1 Hz
Período de funcionamiento	100 %
Vida útil	Elementos de iluminación: >50.000 h
Temperatura de funcionamiento	-30°C/+60°C
Grado de protección	IP66 & UL Type 4/4×/13
Resistencia a impactos	IK09
Peso	1,7 kg

IP66 | +60 °C -30 °C | IK09 | 170 Cd

QDL

DATOS DEL PEDIDO

Color de la calota	Tensión nominal	Rango de voltaje (V)	Corriente nominal (A)	Número de artículo
naranja	24-48 V CA/CC	18-53 V CA 18-60 V CC	0,780	874 361 408
	110-240 V CA/CC	80-265	0,210	874 361 413
rojo	24-48 V CA/CC	18-53 V CA 18-60 V CC	0,780	874 362 408
	110-240 V CA/CC	80-265	0,210	874 362 413
claro	24-48 V CA/CC	18-53 V CA 18-60 V CC	0,780	874 364 408
	110-240 V CA/CC	80-265	0,210	874 364 413
azul	24-48 V CA/CC	18-53 V CA 18-60 V CC	0,780	874 365 408
	110-240 V CA/CC	80-265	0,210	874 365 413
verde	24-48 V CA/CC	18-53 V CA 18-60 V CC	0,780	874 366 408
	110-240 V CA/CC	80-265	0,210	874 366 413
amarillo	24-48 V CA/CC	18-53 V CA 18-60 V CC	0,780	874 367 408
	110-240 V CA/CC	80-265	0,210	874 367 413

AMK

AB3

AG3

AKV

ACCESORIOS

Type	Tipo de accesorios	Peso	Número de artículo
AMK	Set de montaje para la combinación de varios equipos de señalización del mismo tamaño	10 g	874 010 900
AB3	Kit de montaje para escuadra metálica para el montaje en cualquier dirección (p. ej. en plataformas de montaje)		874 033 900
AG3	Junta plana para la correcta instalación IP66 en superficies lisas		874 023 900
AKV	Prensaestopa M20×1,5		698 800 026

QDX Indicador LED luz fija/intermitente

- avisador luminoso cuadrado con LED de luz fija o intermitente de 228 mm
- efecto de señalización frontal y lateral potente
- intensidad luminosa de hasta 300 Cd
- grado de protección alto IP66 y resistencia a los golpes IK09
- material estabilizado contra UV
- tecnología LED moderna – 12 LED de alta potencia
- luz fija e intermitente controlable de forma externa
- para aplicaciones industriales y generales
- es posible combinar luces y sirenas multitono

Difusor interno y calota con estriado especial para un efecto de señalización a 360° óptimo

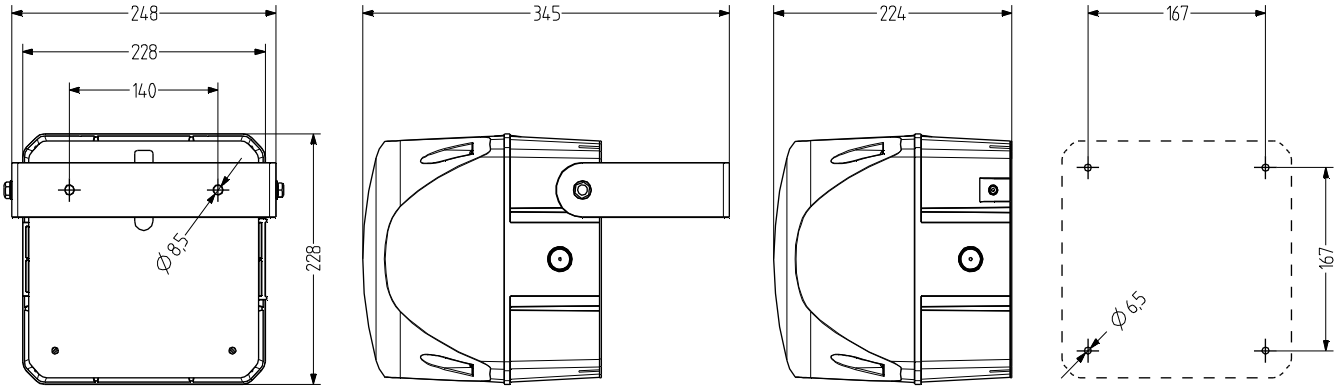

DATOS TÉCNICOS

Carcasa	228 mm (cuadrado), Policarbonato rojo (RAL 3000)
Calota	Policarbonato, interior acanalado naranja, rojo, claro, azul, verde o amarillo
Tipo de montaje	Cualquiera
Entrada de cable	Parte trasera: Arandela 5-10 mm, entrada de cable lateral opcional con prensaestopa (ambos lados) (tipo de accesorios AKV)
Técnica de conexión	Terminal de rosca-enchufable 2,5 mm²
Corriente de fuga	0,003 A (adecuado para control por programa)
Tipo de luz	Indicador LED luz o Indicador LED luz intermitente
Elemento de iluminación	10 a 12 (En función del voltaje) High Power LEDs

Intensidad luminosa	300 Cd
Frecuencia de destello/ parpadeo	1 Hz
Período de funcionamiento	100 %
Vida útil	Elementos de iluminación: >50.000 h
Temperatura de funcionamiento	-30°C/+60°C
Grado de protección	IP66 & UL Type 4/4×/13
Resistencia a impactos	IK09
Peso	2,7 kg

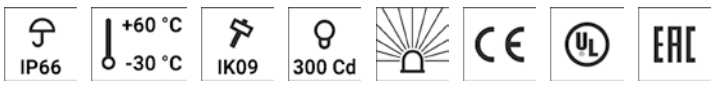

QDX

DATOS DEL PEDIDO

Color de la calota	Tensión nominal	Rango de voltaje (V)	Corriente nominal (A)	Número de artículo
naranja	24-48 V CA/CC	18-53 V CA 18-60 V CC	1,800	874 461 408
	110-240 V CA/CC	80-265	0,350	874 461 413
rojo	24-48 V CA/CC	18-53 V CA 18-60 V CC	1,800	874 462 408
	110-240 V CA/CC	80-265	0,350	874 462 413
claro	24-48 V CA/CC	18-53 V CA 18-60 V CC	1,800	874 464 408
	110-240 V CA/CC	80-265	0,350	874 464 413
azul	24-48 V CA/CC	18-53 V CA 18-60 V CC	1,800	874 465 408
	110-240 V CA/CC	80-265	0,350	874 465 413
verde	24-48 V CA/CC	18-53 V CA 18-60 V CC	1,800	874 466 408
	110-240 V CA/CC	80-265	0,350	874 466 413
amarillo	24-48 V CA/CC	18-53 V CA 18-60 V CC	1,800	874 467 408
	110-240 V CA/CC	80-265	0,350	874 467 413

AMK

AB4

AG4

AKV

ACCESORIOS

Type	Tipo de accesorios	Peso	Número de artículo
AMK	Set de montaje para la combinación de varios equipos de señalización del mismo tamaño	10 g	874 010 900
AB4	Kit de montaje para escuadra metálica para el montaje en cualquier dirección (p. ej. en plataformas de montaje)		874 034 900
AG4	Junta plana para la correcta instalación IP66 en superficies lisas		874 024 900
AKV	Prensaestopa M20×1,5		698 800 026

NES Indicador LED luz fija/intermitente

- avisador luminoso con LED de luz fija o intermitente Ø 90 mm
- amplio rango de tensión gracias a la tecnología de fuente conmutada
- efecto de señalización potente
- grado de protección alto IP65 y IP67
- tecnología LED moderna – 3 LED de alta potencia
- luz fija e intermitente controlable de forma externa
- para aplicaciones industriales y generales
- 4 tipos de montaje

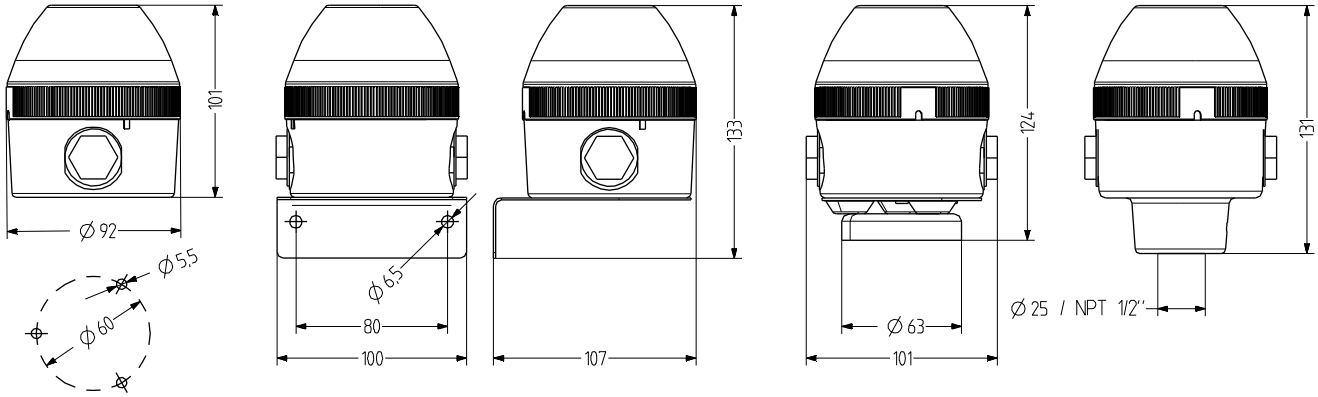

DATOS TÉCNICOS

Carcasa	Ø 90 mm, Policarbonato negro (RAL 9005)
Calota	Policarbonato, interior acanalado naranja, rojo, claro, azul, verde o amarillo
Tipo de montaje	horizontal, vertical, Montaje de tubos o Montaje magnético
Entrada de cable	lateral: 2× M20×1,5 con tapón ciego (opcionalmente prensaestopa 7-14 mm), parte inferior: arandela 5-7 mm
Técnica de conexión	Terminal de conexión 2,5 mm²
Corriente de fuga	0,003 A (adecuado para control por programa)
Tipo de luz	Indicador LED luz o Indicador LED luz intermitente

Elemento de iluminación	3 High Power LEDs
Frecuencia de destello/ parpadeo	2 Hz
Período de funcionamiento	100 %
Vida útil	Elementos de iluminación: >50.000 h
Temperatura de funcionamiento	-30°C/+60°C
Grado de protección	IP65, IP67 & UL Type 4/4×/13
Peso	250 g

IP65 +60 °C -30 °C

NES

DATOS DEL PEDIDO

Color de la calota	Tensión nominal	Rango de voltaje (V)	Corriente nominal (A)	Tipo de montaje		
				horizontal	Tubo Ø 25 mm	Tubo NPT 1/2"
naranja	12-24 V CA/CC	11-26 V CA 11-30 V CC	0,400,310	440 101 405	440 301 405	440 401 405
	24-48 V CA/CC	16-60 V CA 16-80 V CC	0,270	440 101 408	440 301 408	440 401 408
	110-240 V CA	80-265	0,040	440 101 413	440 301 413	440 401 413
rojo	12-24 V CA/CC	11-26 V CA 11-30 V CC	0,400,310	440 102 405	440 302 405	440 402 405
	24-48 V CA/CC	16-60 V CA 16-80 V CC	0,270	440 102 408	440 302 408	440 402 408
	110-240 V CA	80-265	0,040	440 102 413	440 302 413	440 402 413
claro	12-24 V CA/CC	11-26 V CA 11-30 V CC	0,400,310	440 104 405	440 304 405	440 404 405
	24-48 V CA/CC	16-60 V CA 16-80 V CC	0,270	440 104 408	440 304 408	440 404 408
	110-240 V CA	80-265	0,040	440 104 413	440 304 413	440 404 413
azul	12-24 V CA/CC	11-26 V CA 11-30 V CC	0,400,310	440 105 405	440 305 405	440 405 405
	24-48 V CA/CC	16-60 V CA 16-80 V CC	0,270	440 105 408	440 305 408	440 405 408
	110-240 V CA	80-265	0,040	440 105 413	440 305 413	440 405 413
verde	12-24 V CA/CC	11-26 V CA 11-30 V CC	0,400,310	440 106 405	440 306 405	440 406 405
	24-48 V CA/CC	16-60 V CA 16-80 V CC	0,270	440 106 408	440 306 408	440 406 408
	110-240 V CA	80-265	0,040	440 106 413	440 306 413	440 406 413
amarillo	12-24 V CA/CC	11-26 V CA 11-30 V CC	0,400,310	440 107 405	440 307 405	440 407 405
	24-48 V CA/CC	16-60 V CA 16-80 V CC	0,270	440 107 408	440 307 408	440 407 408
	110-240 V CA	80-265	0,040	440 107 413	440 307 413	440 407 413

WMS

MMR

MSR

MGS

AKV

MBK

MQS

ACCESORIOS

Type	Tipo de accesorios	Longitud del tubo	Peso	Número de artículo
WMS	Escuadra metálica para montaje en pared		160 g	817 200 900
MMR	Montaje de tubos Aluminio con pie de plástico	50 mm		698 806 007
		100 mm		698 806 008
		250 mm		698 806 009
		400 mm		698 806 010
MSR	Montaje de tubos acero inoxidable con pie de zinc fundido a presión, negro (con recubrimiento de polvo)	50 mm		698 806 021
		100 mm		698 806 022
		250 mm		698 806 023
		400 mm		698 806 024
MGS	Fijación magnética		340 g	817 203 900
AKV	Prensaestopa M20×1,5			698 800 026
MBK	Toma de tierra para instalación conforme con UL			819 201 900
MQS	Placa de montaje para instalación conforme con UL			817 202 900

PCH Indicador LED luz fija/intermitente

- avisador luminoso con LED de luz fija o intermitente Ø 75 mm
- efecto de señalización potente
- precableado con cable de PUR de 1 m - listo para conexión
- grado de protección alto IP66 y IP67
- tecnología y electrónica LED moderna
- luz fija o intermitente controlable de forma externa
- tornillos de fijación de acero inoxidable preensamblados
- 3 tipos de montaje, para aplicaciones industriales y generales

Aislamiento/entrada de cables sellados

DATOS TÉCNICOS

Carcasa	Ø 75 mm, 100 mm Calota alta , Policarbonato negro (RAL 9005)
Calota	Policarbonato, interior acanalado naranja, rojo, claro, azul, verde o amarillo
Tipo de montaje	Cualquiera
Entrada de cable	precableado (cable de 1 m)
Corriente de fuga	0,003 A (adecuado para control por programa)
Tipo de luz	Indicador LED luz o Indicador LED luz intermitente
Elemento de iluminación	16 LEDs
Frecuencia de destello/ parpadeo	2 Hz
Período de funcionamiento	100 %
Vida útil	Elementos de iluminación: >50.000 h
Temperatura de funcionamiento	-30°C/+60°C
Grado de protección	IP66 & IP67
Resistencia a impactos	IK08
Peso	200 g

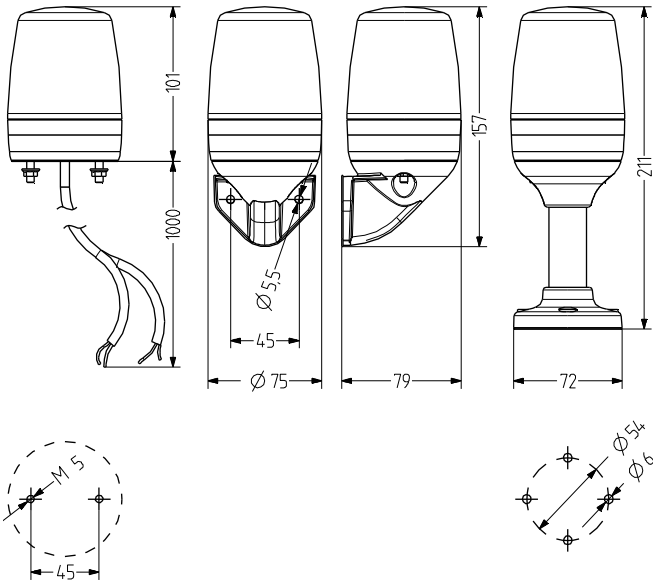

IP66 +60 °C -30 °C IK08

PCH

DATOS DEL PEDIDO

Color de la calota	Tensión nominal	Rango de voltaje (V)	Corriente nominal (A)	Número de artículo
naranja	24 V CA/CC	18-28 V CA 20-35 V CC	0,200,120	860 501 405
	110-120 V CA	80-132	0,062	860 501 310
	230-240 V CA	140-264	0,066	860 501 313
rojo	24 V CA/CC	18-28 V CA 20-35 V CC	0,200,120	860 502 405
	110-120 V CA	80-132	0,062	860 502 310
	230-240 V CA	140-264	0,066	860 502 313
claro	24 V CA/CC	18-28 V CA 20-35 V CC	0,225	860 504 405
	110-120 V CA	80-132	0,058	860 504 310
	230-240 V CA	140-264	0,065	860 504 313
azul	24 V CA/CC	18-28 V CA 20-35 V CC	0,225	860 505 405
	110-120 V CA	80-132	0,058	860 505 310
	230-240 V CA	140-264	0,065	860 505 313
verde	24 V CA/CC	18-28 V CA 20-35 V CC	0,225	860 506 405
	110-120 V CA	80-132	0,058	860 506 310
	230-240 V CA	140-264	0,065	860 506 313
amarillo	24 V CA/CC	18-28 V CA 20-35 V CC	0,200,120	860 507 405
	110-120 V CA	80-132	0,062	860 507 310
	230-240 V CA	140-264	0,066	860 507 313

PMR

PVW

XWR

ACCESORIOS

Type	Tipo de accesorios	Longitud del tubo	Peso	Número de artículo
PMR	Base de tubo Tubo de aluminio con pie de plástico	100 mm		860 702 900
		250 mm		860 703 900
PVW	Escuadra para montaje vertical			860 600 900
XWR	Escuadra para montaje vertical de la base del tubo TMR/UMR		95 g	900 600 900

PCL Indicador LED luz fija/intermitente

- avisador luminoso compacto con LED de luz fija o intermitente Ø 75 mm
- buen efecto de señalización
- precableado con cable de PUR de 1 m - listo para conexión
- grado de protección alto IP66 y IP67
- tecnología y electrónica LED moderna
- luz fija o intermitente controlable de forma externa
- tornillos de fijación de acero inoxidable preensamblados
- 3 tipos de montaje, para aplicaciones industriales y generales

Aislamiento/entrada de cables sellados

DATOS TÉCNICOS

Carcasa	Ø 75 mm, 55 mm Calota alta , Policarbonato negro (RAL 9005)
Calota	Policarbonato, interior acanalado naranja, rojo, claro, azul, verde o amarillo
Tipo de montaje	Cualquiera
Entrada de cable	precableado (cable de 1 m)
Corriente de fuga	0,003 A (adecuado para control por programa)
Tipo de luz	Indicador LED luz o Indicador LED luz intermitente
Elemento de iluminación	16 LEDs
Frecuencia de destello/ parpadeo	2 Hz
Período de funcionamiento	100 %
Vida útil	Elementos de iluminación: >50.000 h
Temperatura de funcionamiento	-30°C/+60°C
Grado de protección	IP66 & IP67
Resistencia a impactos	IK08
Peso	150 g

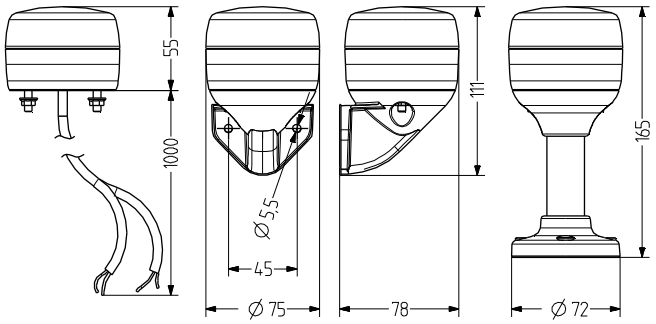

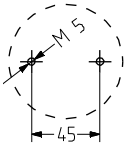

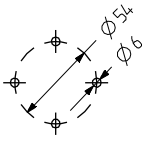

IP66 | +60 °C -30 °C | IK08 | CE | EAC

PCL

DATOS DEL PEDIDO

Color de la calota	Tensión nominal	Rango de voltaje (V)	Corriente nominal (A)	Número de artículo
naranja	24 V CA/CC	+/- 10 %	0,070	861 501 405
	110-120 V CA	+/- 10 %	0,030	861 501 310
	230-240 V CA	+/- 10 %	0,031	861 501 313
rojo	24 V CA/CC	+/- 10 %	0,070	861 502 405
	110-120 V CA	+/- 10 %	0,030	861 502 310
	230-240 V CA	+/- 10 %	0,031	861 502 313
claro	24 V CA/CC	+/- 10 %	0,060	861 504 405
	110-120 V CA	+/- 10 %	0,030	861 504 310
	230-240 V CA	+/- 10 %	0,031	861 504 313
azul	24 V CA/CC	+/- 10 %	0,060	861 505 405
	110-120 V CA	+/- 10 %	0,030	861 505 310
	230-240 V CA	+/- 10 %	0,031	861 505 313
verde	24 V CA/CC	+/- 10 %	0,060	861 506 405
	110-120 V CA	+/- 10 %	0,030	861 506 310
	230-240 V CA	+/- 10 %	0,031	861 506 313
amarillo	24 V CA/CC	+/- 10 %	0,070	861 507 405
	110-120 V CA	+/- 10 %	0,030	861 507 310
	230-240 V CA	+/- 10 %	0,031	861 507 313

PMR

PVW

XWR

ACCESORIOS

Type	Tipo de accesorios	Longitud del tubo	Peso	Número de artículo
PMR	Base de tubo Tubo de aluminio con pie de plástico	100 mm		860 702 900
		250 mm		860 703 900
PVW	Escuadra para montaje vertical			860 600 900
XWR	Escuadra para montaje vertical de la base del tubo TMR/UMR		95 g	900 600 900

TDC Indicador LED luz fija/intermitente

- avisador luminoso con LED de luz fija o intermitente Ø 75 mm
- efecto de señalización muy potente
- construcción modular, tecnología de conexión práctica
- grado de protección alto IP66 y resistencia a los golpes IK08
- tecnología y electrónica LED moderna
- luz fija o intermitente controlable de forma externa
- para aplicaciones industriales y generales
- opcionalmente ampliable con módulo acústico TDE

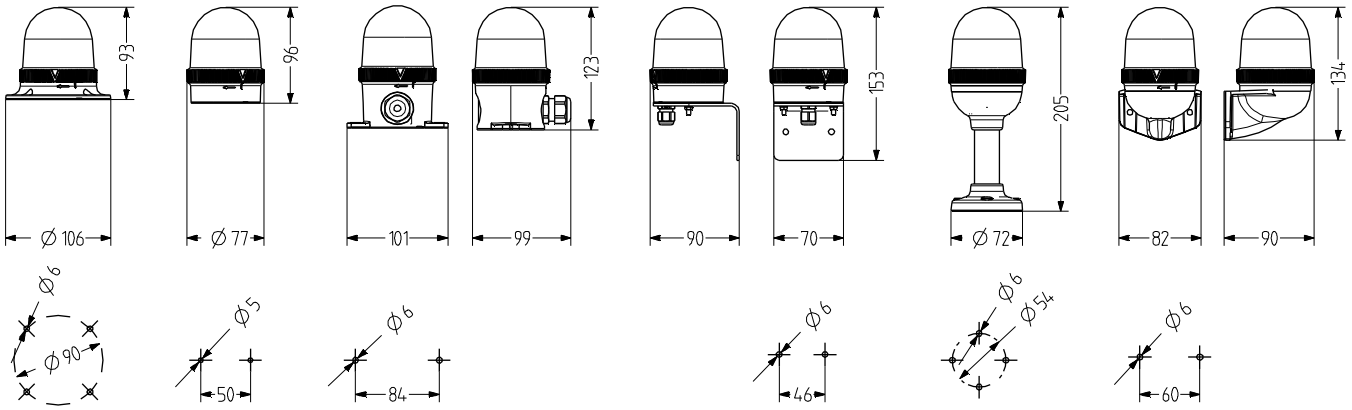

DATOS TÉCNICOS

Carcasa	Ø 75 mm, Policarbonato negro (RAL 9005)
Calota	Policarbonato, interior acanalado naranja, rojo, claro, azul, verde o amarillo
Tipo de montaje	horizontal, vertical o Montaje de tubos
Técnica de conexión	Terminal de rosca 2,5 mm²
Corriente de fuga	0,003 A (adecuado para control por programa)
Tipo de luz	Indicador LED luz o Indicador LED luz intermitente
Elemento de iluminación	16

Frecuencia de destello/ parpadeo	2 Hz
Período de funcionamiento	100 %
Vida útil	Elementos de iluminación: >50.000 h
Temperatura de funcionamiento	-30°C/+60°C
Grado de protección	IP66 & UL Type 4/4×/13
Resistencia a impactos	IK08
Peso	87 g

TDC

DATOS DEL PEDIDO DE LA CALOTA

Color de la calota	Tensión nominal	Rango de voltaje (V)	Corriente nominal (A)	Número de artículo
naranja	24 V CA/CC	18-27 V CA 20-32 V CC	0,220,140	859 501 405
	110-120 V CA	75-132	0,072	859 501 310
	230-240 V CA	150-264	0,066	859 501 313
rojo	24 V CA/CC	18-27 V CA 20-32 V CC	0,220,140	859 502 405
	110-120 V CA	75-132	0,072	859 502 310
	230-240 V CA	150-264	0,066	859 502 313
claro	24 V CA/CC	18-27 V CA 20-32 V CC	0,220,140	859 504 405
	110-120 V CA	75-132	0,072	859 504 310
	230-240 V CA	150-264	0,066	859 504 313
azul	24 V CA/CC	18-27 V CA 20-32 V CC	0,220,140	859 505 405
	110-120 V CA	75-132	0,072	859 505 310
	230-240 V CA	150-264	0,066	859 505 313
verde	24 V CA/CC	18-27 V CA 20-32 V CC	0,220,140	859 506 405
	110-120 V CA	75-132	0,072	859 506 310
	230-240 V CA	150-264	0,066	859 506 313
amarillo	24 V CA/CC	18-27 V CA 20-32 V CC	0,220,140	859 507 405
	110-120 V CA	75-132	0,072	859 507 310
	230-240 V CA	150-264	0,066	859 507 313

TMW

TMF

TMV

TMR

TNL

TNW

DATOS DEL PEDIDO DE LA BASE

Type	Tipo de accesorios	Longitud del tubo	Peso	Número de artículo
TMW	Base para montaje horizontal, con agujeros de montaje internos		46 g	859 500 900
TMF	Base para montaje horizontal, con agujeros de montaje externos		71 g	859 510 900
TMV	Base para montaje vertical		83 g	859 520 900
TMR	Base de tubo para montaje de tubos, con tubo de aluminio/pie de plástico	100 mm	128 g	859 532 900
		250 mm	176 g	859 533 900
TNL	Base para montaje horizontal, con introducción de cable lateral		94 g	859 515 900
TNW	Base de tubo para montaje de tubos NPT 1/2”		54 g	859 540 900

TVS

XWR

PV1

ACCESORIOS

Type	Tipo de accesorios	Peso	Número de artículo
TVS	Escuadra metálica Permite la entrada de cables desde la parte inferior con TMW (incl. prensaestopa M12×1,5)	218 g	859 550 900
XWR	Escuadra para montaje vertical de la base del tubo TMR/UMR	95 g	900 600 900
PV1	Elemento de ventilación para una compensación de la presión óptima, para evitar la condensación de agua, adecuado para TMW, TMF, TNL, UMW, UMF, UNL		859 100 000

UDC Indicador LED luz fija/intermitente

- avisador luminoso con LED de luz fija o intermitente Ø 60 mm
- efecto de señalización potente
- construcción modular
- grado de protección alto IP66 y resistencia a los golpes IK08
- tecnología y electrónica LED moderna
- luz fija o intermitente controlable de forma externa
- para aplicaciones industriales y generales
- tecnología de conexión práctica

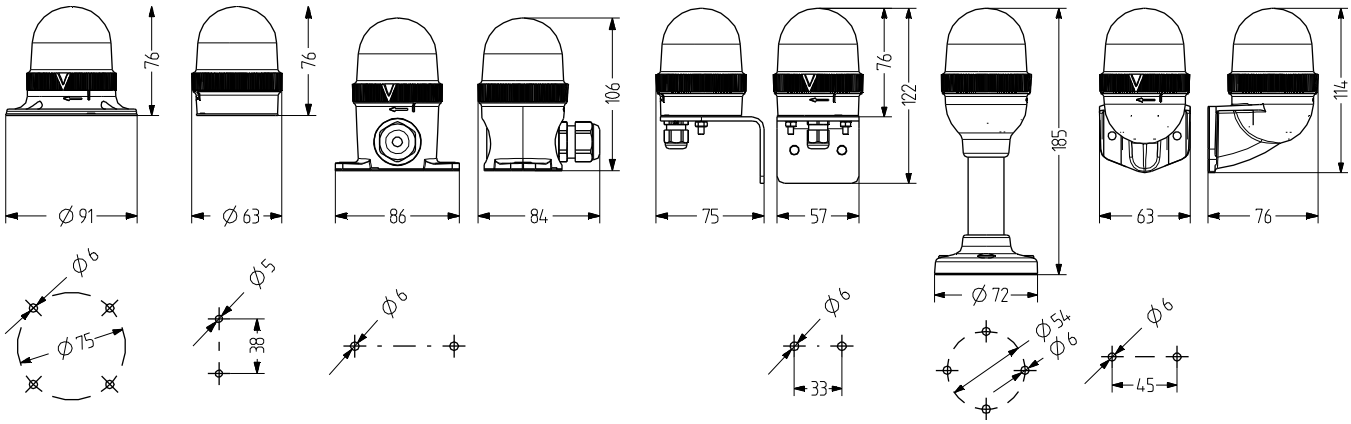

DATOS TÉCNICOS

Carcasa	Ø 60 mm, Policarbonato negro (RAL 9005)
Calota	Policarbonato, interior acanalado naranja, rojo, claro, azul, verde o amarillo
Tipo de montaje	horizontal, vertical o Montaje de tubos
Técnica de conexión	Terminal de rosca 2,5 mm²
Corriente de fuga	0,003 A (adecuado para control por programa)
Tipo de luz	Indicador LED luz o Indicador LED luz intermitente
Elemento de iluminación	12 LEDs

Frecuencia de destello/ parpadeo	2 Hz
Período de funcionamiento	100 %
Vida útil	Elementos de iluminación: >50.000 h
Temperatura de funcionamiento	-30°C/+60°C
Grado de protección	IP66 & UL Type 4/4×/13
Resistencia a impactos	IK08
Peso	52 g

UDC

DATOS DEL PEDIDO DE LA CALOTA

Color de la calota	Tensión nominal	Rango de voltaje (V)	Corriente nominal (A)	Número de artículo
naranja	24 V CA/CC	18-27 V CA 20-32 V CC	0,100	858 501 405
	110-120 V CA	75-132	0,045	858 501 310
	230-240 V CA	150-264	0,045	858 501 313
rojo	24 V CA/CC	18-27 V CA 20-32 V CC	0,100	858 502 405
	110-120 V CA	75-132	0,045	858 502 310
	230-240 V CA	150-264	0,045	858 502 313
claro	24 V CA/CC	18-27 V CA 20-32 V CC	0,100	858 504 405
	110-120 V CA	75-132	0,045	858 504 310
	230-240 V CA	150-264	0,045	858 504 313
azul	24 V CA/CC	18-27 V CA 20-32 V CC	0,100	858 505 405
	110-120 V CA	75-132	0,045	858 505 310
	230-240 V CA	150-264	0,045	858 505 313
verde	24 V CA/CC	18-27 V CA 20-32 V CC	0,100	858 506 405
	110-120 V CA	75-132	0,045	858 506 310
	230-240 V CA	150-264	0,045	858 506 313
amarillo	24 V CA/CC	18-27 V CA 20-32 V CC	0,100	858 507 405
	110-120 V CA	75-132	0,045	858 507 310
	230-240 V CA	150-264	0,045	858 507 313

UMW

UMF

UMV

UMR

UNL

UNW

DATOS DEL PEDIDO DE LA BASE

Type	Tipo de accesorios	Longitud del tubo	Peso	Número de artículo
UMW	Base para montaje vertical con agujeros de montaje internos			858 500 900
UMF	Base para montaje horizontal, con agujeros de montaje externos		80 g	858 510 900
UMV	Base para montaje vertical		87 g	858 520 900
UMR	Base de tubo para montaje horizontal, con tornillo tubo de aluminio/pie de plástico	100 mm		858 532 900
		250 mm		858 533 900
UNL	Base para montaje horizontal, con entrada de cable lateral		99 g	858 515 900
UNW	Base de tubo para montaje de tubos NPT 1/2"			858 540 900

UVS

XWR

PV1

ACCESORIOS

Type	Tipo de accesorios	Peso	Número de artículo
UVS	Escuadra con UMW entrada de cables desde la parte inferior (incl. prensaestopa M12×1,5)	157 g	858 550 900
XWR	Escuadra para montaje vertical de la base del tubo TMR/UMR	95 g	900 600 900
PV1	Elemento de ventilación para una compensación de la presión óptima, para evitar la condensación de agua, adecuado para TMW, TMF, TNL, UMW, UMF, UNL		859 100 000

NMS Indicador LED luz multicolor

- avisador luminoso con LED multicolor Ø 90 mm
- ROJO-AMARILLO-VERDE
- efecto de señalización potente
- grado de protección alto IP65 y IP67
- tecnología LED moderna
- luz fija, luz intermitente o luz intermitente alterna controlable de forma externa
- para aplicaciones industriales y generales
- 4 tipos de montaje

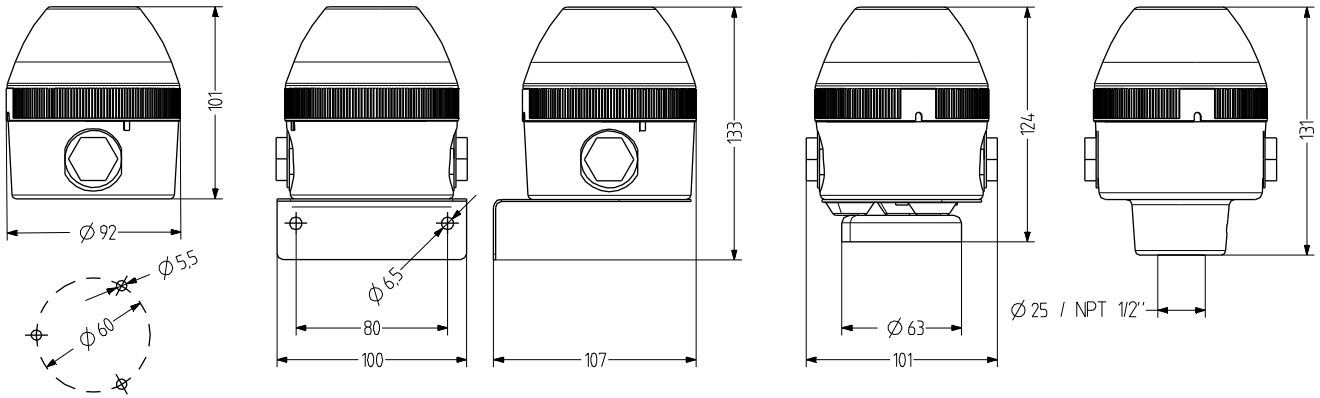

DATOS TÉCNICOS

Carcasa	Ø 90 mm, Policarbonato negro (RAL 9005)
Calota	Policarbonato, interior acanalado claro
Tipo de montaje	horizontal, vertical, Montaje de tubos o Montaje magnético
Entrada de cable	lateral: 2× M20×1,5 con tapón ciego (opcionalmente prensaestopa 7-14 mm), parte inferior: arandela 5-7 mm
Técnica de conexión	Terminal de conexión 2,5 mm²
Corriente de fuga	0,003 A (adecuado para control por programa)
Tipo de luz	Indicador LED luz, Indicador LED luz intermitente o Luz intermitente alternante con LED

Elemento de iluminación	15 LEDs
Frecuencia de destello/ parpadeo	1 Hz
Número de colores	3
Período de funcionamiento	100 %
Vida útil	Elementos de iluminación: >50.000 h
Temperatura de funcionamiento	-30°C/+60°C
Grado de protección	IP65, IP67 & UL Type 4/4×/13
Peso	280 g (base horizontal)

NMS

DATOS DEL PEDIDO

Color de la calota	Tensión nominal	Rango de voltaje (V)	Corriente nominal (A)	Tipo de montaje		
				horizontal	Tubo Ø 25 mm	Tubo NPT 1/2"
claro	24 V CA/CC	+/- 10 %	0,142	441 100 405	441 300 405	441 400 405
	48 V CA/CC	+/- 10 %	0,111	441 100 408	441 300 408	441 400 408
	110-120 V CA	+/- 10 %	0,103	441 100 310	441 300 310	441 400 310
	230-240 V CA	+/- 10 %	0,100	441 100 313	441 300 313	441 400 313

WMS

MMR

MSR

MGS

AKV

MBK

MQS

ACCESORIOS

Type	Tipo de accesorios	Longitud del tubo	Peso	Número de artículo
WMS	Escuadra metálica para montaje en pared		160 g	817 200 900
MMR	Montaje de tubos Aluminio con pie de plástico	50 mm		698 806 007
		100 mm		698 806 008
		250 mm		698 806 009
		400 mm		698 806 010
MSR	Montaje de tubos acero inoxidable con pie de zinc fundido a presión, negro (con recubrimiento de polvo)	50 mm		698 806 021
		100 mm		698 806 022
		250 mm		698 806 023
		400 mm		698 806 024
MGS	Fijación magnética		340 g	817 203 900
AKV	Prensaestopa M20×1,5			698 800 026
MBK	Toma de tierra para instalación conforme con UL			819 201 900
MQS	Placa de montaje para instalación conforme con UL			817 202 900

NMS-HP Indicador LED luz multicolor

- avisador luminoso de alto rendimiento con LED multicolor Ø 90 mm
- luz fija ROJA-AMARILLA-VERDE
- efecto de señalización muy potente
- grado de protección alto IP65 y IP67
- tecnología LED moderna – 3 LED de alta potencia por cada color
- colores controlables de forma externa mediante asignación de patillas
- amplio rango de tensión gracias a la tecnología de fuente conmutada
- para aplicaciones industriales y generales, 4 tipos de montaje

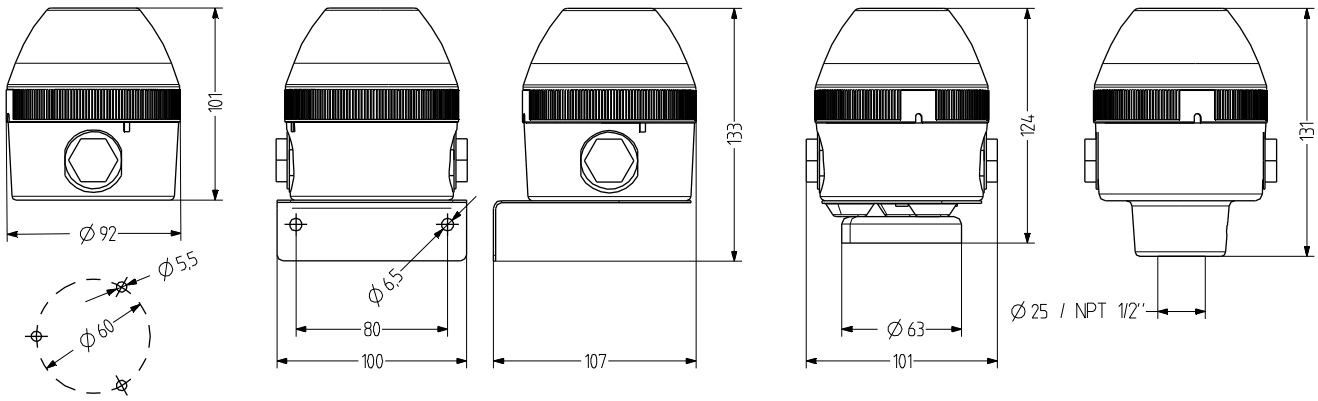

DATOS TÉCNICOS

Carcasa	Ø 90 mm, Policarbonato negro (RAL 9005)
Calota	Policarbonato, interior acanalado claro
Tipo de montaje	horizontal, vertical, Montaje de tubos o Montaje magnético
Entrada de cable	lateral: 2× M20×1,5 con tapón ciego (opcionalmente prensaestopa 7-14 mm), parte inferior: arandela 5-7 mm
Técnica de conexión	Terminal de conexión 2,5 mm²
Corriente de fuga	0,003 A (adecuado para control por programa)
Tipo de luz	Indicador LED luz

Elemento de iluminación	3 High Power LEDs
Número de colores	3
Período de funcionamiento	100 %
Vida útil	Elementos de iluminación: >50.000 h
Temperatura de funcionamiento	-30°C/+60°C
Grado de protección	IP65, IP67 & UL Type 4/4×/13
Peso	280 g (base horizontal)

IP65 +60 °C -30 °C

NMS-HP

DATOS DEL PEDIDO

Color de la calota	Tensión nominal	Rango de voltaje (V)	Corriente nominal (A)	Tipo de montaje		
				horizontal	Tubo Ø 25 mm	Tubo NPT 1/2"
claro	24-48 V CA/CC	16-52 V CA 16-65 V CC	0,180,130	441 150 408	441 350 408	441 450 408
	110-240 V CA/CC	80-265	0,050	441 150 413	441 350 413	441 450 413

WMS

MMR

MSR

MGS

AKV

MBK

MQS

ACCESORIOS

Type	Tipo de accesorios	Longitud del tubo	Peso	Número de artículo
WMS	Escuadra metálica para montaje en pared		160 g	817 200 900
MMR	Montaje de tubos Aluminio con pie de plástico	50 mm		698 806 007
		100 mm		698 806 008
		250 mm		698 806 009
		400 mm		698 806 010
MSR	Montaje de tubos acero inoxidable con pie de zinc fundido a presión, negro (con recubrimiento de polvo)	50 mm		698 806 021
		100 mm		698 806 022
		250 mm		698 806 023
		400 mm		698 806 024
MGS	Fijación magnética		340 g	817 203 900
AKV	Prensaestopa M20×1,5			698 800 026
MBK	Toma de tierra para instalación conforme con UL			819 201 900
MQS	Placa de montaje para instalación conforme con UL			817 202 900

PMH Indicador LED luz tricolor

- avisador luminoso con LED multicolor Ø 75 mm
- luz fija ROJA-AMARILLA-VERDE, controlable de forma externa
- precableado con cable de PUR de 1 m - listo para conexión
- grado de protección alto IP66 y IP67
- tecnología y electrónica LED moderna
- efecto de señalización potente
- tornillos de fijación de acero inoxidable preensamblados
- 3 tipos de montaje, para aplicaciones industriales y generales

DATOS TÉCNICOS

Carcasa	Ø 75 mm, 100 mm Calota alta , Policarbonato negro (RAL 9005)
Calota	Policarbonato, interior acanalado claro
Tipo de montaje	Cualquiera
Entrada de cable	precableado (cable de 1 m)
Corriente de fuga	0,003 A (adecuado para control por programa)
Tipo de luz	Indicador LED luz fija multicolor
Elemento de iluminación	16 LEDs
Número de colores	3
Período de funcionamiento	100 %
Vida útil	Elementos de iluminación: >50.000 h
Temperatura de funcionamiento	-30°C/+60°C
Grado de protección	IP66 & IP67
Resistencia a impactos	IK08
Peso	200 g

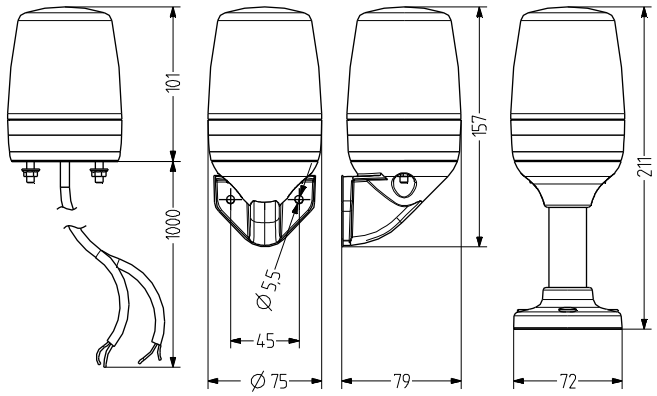

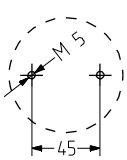

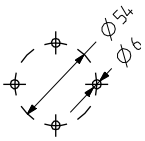

PMH

DATOS DEL PEDIDO

Color de la calota	Tensión nominal	Rango de voltaje (V)	Corriente nominal (A)	Número de artículo
claro	24 V CA/CC	16-28 V CA 21-35 V CC	0,120	860 550 405
	110-120 V CA	75-132	0,065	860 550 310
	230-240 V CA	140-264	0,065	860 550 313

PMR

PVW

XWR

ACCESORIOS

Type	Tipo de accesorios	Longitud del tubo	Peso	Número de artículo
PMR	Base de tubo Tubo de aluminio con pie de plástico	100 mm		860 702 900
		250 mm		860 703 900
PVW	Escuadra para montaje vertical			860 600 900
XWR	Escuadra para montaje vertical de la base del tubo TMR/UMR		95 g	900 600 900

ILL42 Barra luminosa LED

- alta luminosidad gracias a 5 LED de alta potencia
- se puede equipar con LED de colores a petición
- modelos con y sin interruptor de encendido/apagado
- grado de protección IP40/44
- tecnología de fuente conmutada para un rendimiento lumínico constante en un rango muy amplio de voltajes
- para aplicaciones industriales y universales
- luz focalizada de ~70°

DATOS TÉCNICOS

Carcasa	Policarbonato gris (RAL 7035)
Calota	Policarbonato, interior acanalado claro
Entrada de cable	parte inferior: Pasacables de 6-9 mm
Técnica de conexión	Terminal de rosca-enchufable 2,5 mm²
Corriente de fuga	0,003 A (adecuado para control por programa)
Tipo de luz	Indicador LED luz
Elemento de iluminación	5 LEDs
Ángulo de emisión	70°
Período de funcionamiento	100 %
Vida útil	Elementos de iluminación: >30.000 h
Temperatura de funcionamiento	-25°C/+50°C
Grado de protección	IP44 (sin interruptor), IP40 (con interruptor) & UL Type 4/4×/13
Interruptor de encendido/ apagado	según el modelo

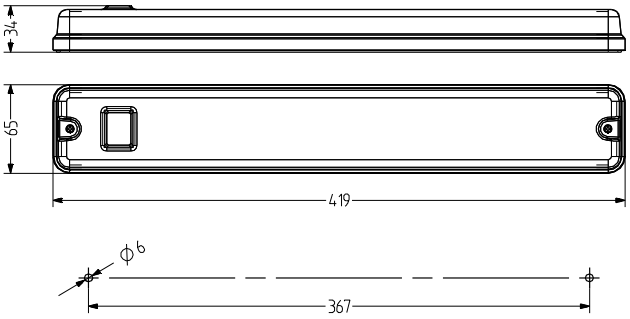

IP40 +50 °C -25 °C

ILL42

DATOS DEL PEDIDO

Color de la calota	Tensión nominal	Rango de voltaje (V)	Corriente nominal (A)	Interruptor de encendido/apagado incorporado	Número de artículo
claro	24 V CA/CC	17-54 V CA 17-73 V CC	0,530	sí	805 110 405
				no	805 100 405
	110-240 V CA	90-250	0,130	sí	805 110 413
	110-240 V CA/CC	90-250	0,130	no	805 100 413

DLG Indicador LED luz fija

- avisador luminoso con LED de luz fija Ø 120 mm
- buen efecto de señalización mediante 48 LED
- grado de protección alto IP65
- escuadra de montaje opcional para montaje vertical
- cierre de bayoneta con botón
- para aplicaciones generales
- atractiva relación precio/rendimiento

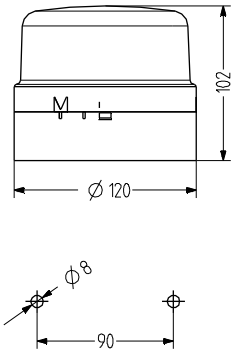

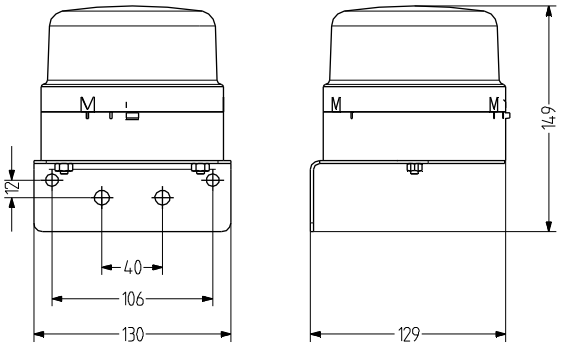

DATOS TÉCNICOS

Carcasa	Ø 120 mm, ABS negro (RAL 9005) o gris (RAL 7035)
Calota	Policarbonato, interior acanalado naranja, rojo, claro, azul, verde o amarillo
Tipo de montaje	horizontal o vertical (con escuadra)
Entrada de cable	parte inferior: Pasacables de 5-10 mm
Técnica de conexión	Terminal de conexión 2,5 mm²
Corriente de fuga	0,003 A (adecuado para control por programa)
Tipo de luz	Indicador LED luz

Elemento de iluminación	48 LEDs
Período de funcionamiento	100 %
Vida útil	Elementos de iluminación: 100.000 h
Temperatura de funcionamiento	-35°C/+60°C
Grado de protección	IP65
Peso	270 g

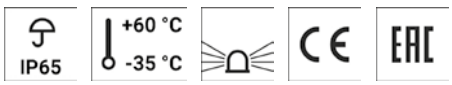

DLG

DATOS DEL PEDIDO

Color de la calota	Tensión nominal	Rango de voltaje (V)	Corriente nominal (A)	Color de la carcasa	
				negro	gris
naranja	24 V CA/CC	17-26 V CA 17-32 V CC	0,200,120	827 501 405	827 101 405
	48 V CA/CC	35-52 V CA 35-62 V CC	0,155 CA 0,075 CC	827 501 408	827 101 408
	110-120 V CA	+/- 10 %	0,060	827 501 310	827 101 310
	230-240 V CA	+/- 10 %	0,060	827 501 313	827 101 313
rojo	24 V CA/CC	17-26 V CA 17-32 V CC	0,200,120	827 502 405	827 102 405
	48 V CA/CC	35-52 V CA 35-62 V CC	0,155 CA 0,075 CC	827 502 408	827 102 408
	110-120 V CA	+/- 10 %	0,060	827 502 310	827 102 310
	230-240 V CA	+/- 10 %	0,060	827 502 313	827 102 313
claro	24 V CA/CC	17-26 V CA 17-32 V CC	0,200,135	827 504 405	827 104 405
	48 V CA/CC	35-52 V CA 35-62 V CC	0,210,080	827 504 408	827 104 408
	110-120 V CA	+/- 10 %	0,060	827 504 310	827 104 310
	230-240 V CA	+/- 10 %	0,060	827 504 313	827 104 313
azul	24 V CA/CC	17-26 V CA 17-32 V CC	0,200,135	827 505 405	827 105 405
	48 V CA/CC	35-52 V CA 35-62 V CC	0,210,080	827 505 408	827 105 408
	110-120 V CA	+/- 10 %	0,060	827 505 310	827 105 310
	230-240 V CA	+/- 10 %	0,060	827 505 313	827 105 313
verde	24 V CA/CC	17-26 V CA 17-32 V CC	0,200,135	827 506 405	827 106 405
	48 V CA/CC	35-52 V CA 35-62 V CC	0,210,080	827 506 408	827 106 408
	110-120 V CA	+/- 10 %	0,060	827 506 310	827 106 310
	230-240 V CA	+/- 10 %	0,060	827 506 313	827 106 313
amarillo	24 V CA/CC	17-26 V CA 17-32 V CC	0,200,120	827 507 405	827 107 405
	48 V CA/CC	35-52 V CA 35-62 V CC	0,155 CA 0,075 CC	827 507 408	827 107 408
	110-120 V CA	+/- 10 %	0,060	827 507 310	827 107 310
	230-240 V CA	+/- 10 %	0,060	827 507 313	827 107 313

WIG

ACCESORIOS

Type	Tipo de accesorios	Número de artículo
WIG	Escuadra De metal para montaje en pared	822 200 900

MLS Indicador luz fija

- avisador luminoso de luz fija Ø 90 mm
- lentes de Fresnel para un buen efecto de señalización
- construcción modular – fácil de montar y de mantener
- 4 tipos de montaje
- incluida lámpara halógena de 20 W
- grado de protección alto IP65
- para aplicaciones industriales y generales
- tornillo de seguridad imperdible para el casquillo

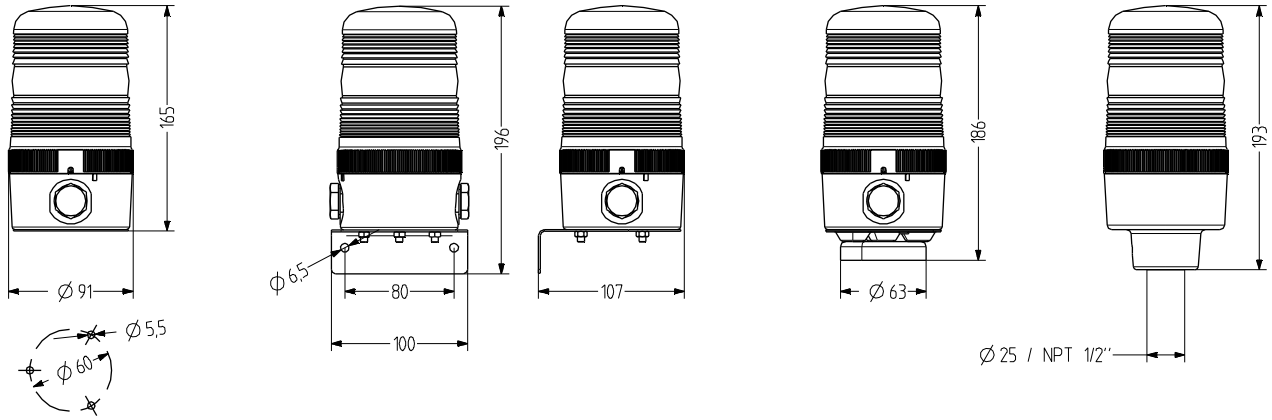

DATOS TÉCNICOS

Carcasa	Ø 90 mm, Policarbonato negro
Calota	Policarbonato, acanalada (Fresnel) naranja, rojo, claro, azul, verde o amarillo
Tipo de montaje	horizontal, vertical, Montaje de tubos, Montaje magnético o de cabeza
Entrada de cable	lateral: 2× M20 con tapón ciego (opcionalmente prensaestopa 5-12 mm), parte trasera: arandela 5-7 mm
Técnica de conexión	Terminal de conexión 2,5 mm²
Corriente de fuga	0,003 A (adecuado para control por programa)

Tipo de luz	Luz fija
Elemento de iluminación	Lámpara halógena
Intensidad luminosa	20 W
Período de funcionamiento	100 %
Vida útil	Elementos de iluminación: 1.500 - 5.000 h
Temperatura de funcionamiento	-25°C/+60°C
Grado de protección	IP65 & UL Type 4/4×/13

MLS

DATOS DEL PEDIDO

Color de la calota	Tensión nominal	Rango de voltaje (V)	Corriente nominal (A)	Tipo de montaje		
				horizontal	Tubo Ø 25 mm	Tubo NPT 1/2"
naranja	12 V CA/CC	+/- 10 %	1,700	817 101 404	817 301 404	817 311 404
	24 V CA/CC	+/- 10 %	0,830	817 101 405	817 301 405	817 311 405
	110-120 V CA	+/- 10 %	0,170	817 101 310	817 301 310	817 311 310
	230-240 V CA	+/- 10 %	0,085	817 101 313	817 301 313	817 311 313
rojo	12 V CA/CC	+/- 10 %	1,700	817 102 404	817 302 404	817 312 404
	24 V CA/CC	+/- 10 %	0,830	817 102 405	817 302 405	817 312 405
	110-120 V CA	+/- 10 %	0,170	817 102 310	817 302 310	817 312 310
	230-240 V CA	+/- 10 %	0,085	817 102 313	817 302 313	817 312 313
claro	12 V CA/CC	+/- 10 %	1,700	817 104 404	817 304 404	817 314 404
	24 V CA/CC	+/- 10 %	0,830	817 104 405	817 304 405	817 314 405
	110-120 V CA	+/- 10 %	0,170	817 104 310	817 304 310	817 314 310
	230-240 V CA	+/- 10 %	0,085	817 104 313	817 304 313	817 314 313
azul	12 V CA/CC	+/- 10 %	1,700	817 105 404	817 305 404	817 315 404
	24 V CA/CC	+/- 10 %	0,830	817 105 405	817 305 405	817 315 405
	110-120 V CA	+/- 10 %	0,170	817 105 310	817 305 310	817 315 310
	230-240 V CA	+/- 10 %	0,085	817 105 313	817 305 313	817 315 313
verde	12 V CA/CC	+/- 10 %	1,700	817 106 404	817 306 404	817 316 404
	24 V CA/CC	+/- 10 %	0,830	817 106 405	817 306 405	817 316 405
	110-120 V CA	+/- 10 %	0,170	817 106 310	817 306 310	817 316 310
	230-240 V CA	+/- 10 %	0,085	817 106 313	817 306 313	817 316 313
amarillo	12 V CA/CC	+/- 10 %	1,700	817 107 404	817 307 404	817 317 404
	24 V CA/CC	+/- 10 %	0,830	817 107 405	817 307 405	817 317 405
	110-120 V CA	+/- 10 %	0,170	817 107 310	817 307 310	817 317 310
	230-240 V CA	+/- 10 %	0,085	817 107 313	817 307 313	817 317 313

WMS

MMR

MSR

MGS

AKV

MBK

MQS

ACCESORIOS

Type	Tipo de accesorios	Longitud del tubo	Peso	Número de artículo
WMS	Escuadra metálica para montaje en pared		160 g	817 200 900
MMR	Montaje de tubos Aluminio con pie de plástico	50 mm		698 806 007
		100 mm		698 806 008
		250 mm		698 806 009
		400 mm		698 806 010
MSR	Montaje de tubos acero inoxidable con pie de zinc fundido a presión, negro (con recubrimiento de polvo)	50 mm		698 806 021
		100 mm		698 806 022
		250 mm		698 806 023
		400 mm		698 806 024
MGS	Fijación magnética		340 g	817 203 900
AKV	Prensaestopa M20×1,5			698 800 026
MBK	Toma de tierra para instalación conforme con UL			819 201 900
MQS	Placa de montaje para instalación conforme con UL			817 202 900

PIEZAS DE RECAMBIO

Type	Tipo de accesorios	Tensión nominal	Potencia	Número de artículo
HL21	Lámpara halógena	12 V	20,000 W	890 020 904
HL22	Lámpara halógena	24 V	20,000 W	890 020 905
HL25	Lámpara halógena	110-120 V	20,000 W	890 020 910
HL26	Lámpara halógena	230-240 V	20,000 W	890 020 913

MLM Indicador luz fija

- avisador luminoso de luz fija Ø 120 mm
- lentes de Fresnel para un buen efecto de señalización
- construcción modular – fácil de montar y de mantener
- 4 tipos de montaje
- incluida lámpara halógena de 35 W
- grado de protección alto IP65
- para aplicaciones industriales y generales
- tornillo de seguridad imperdible para el casquillo

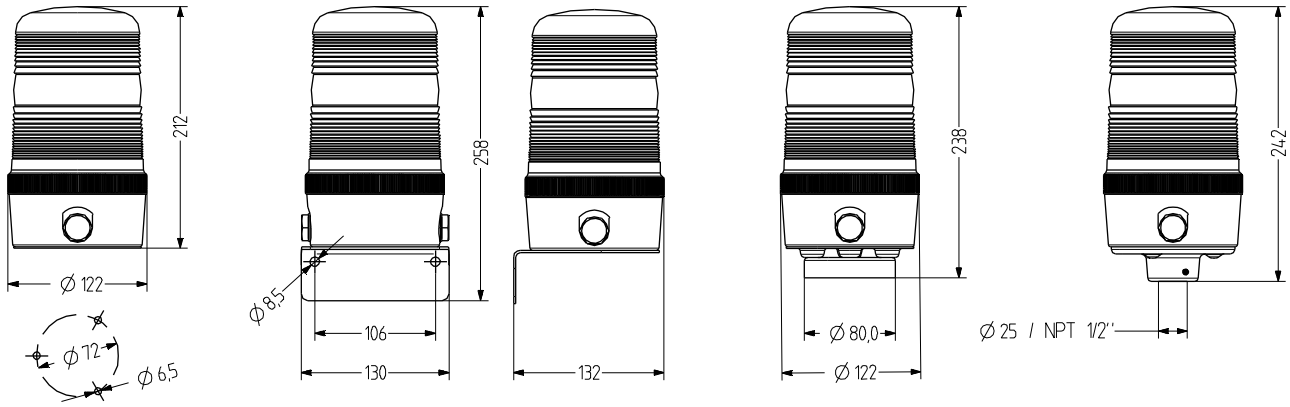

DATOS TÉCNICOS

Carcasa	Ø 120 mm, Policarbonato negro
Calota	Policarbonato, acanalada (Fresnel) naranja, rojo, claro, azul, verde o amarillo
Tipo de montaje	horizontal, vertical, Montaje de tubos, Montaje magnético o de cabeza
Entrada de cable	lateral: 2× M20 con tapón ciego (opcionalmente prensaestopa 5-12 mm), parte trasera: arandela 5-7 mm
Técnica de conexión	Terminal de conexión 2,5 mm²
Corriente de fuga	0,003 A (adecuado para control por programa)

Tipo de luz	Luz fija
Elemento de iluminación	Lámpara halógena
Intensidad luminosa	35 W
Período de funcionamiento	100 %
Vida útil	Elementos de iluminación: 1.500 - 5.000 h
Temperatura de funcionamiento	-25°C/+50°C
Grado de protección	IP65 & UL Type 4/4×/13

MLM

DATOS DEL PEDIDO

Color de la calota	Tensión nominal	Rango de voltaje (V)	Corriente nominal (A)	Tipo de montaje		
				horizontal	Tubo Ø 25 mm	Tubo NPT 1/2"
naranja	12 V CA/CC	+/- 10 %	2,900	818 101 404	818 301 404	818 311 404
	24 V CA/CC	+/- 10 %	1,500	818 101 405	818 301 405	818 311 405
	110-120 V CA	+/- 10 %	0,290	818 101 310	818 301 310	818 311 310
	230-240 V CA	+/- 10 %	0,150	818 101 313	818 301 313	818 311 313
rojo	12 V CA/CC	+/- 10 %	2,900	818 102 404	818 302 404	818 312 404
	24 V CA/CC	+/- 10 %	1,500	818 102 405	818 302 405	818 312 405
	110-120 V CA	+/- 10 %	0,290	818 102 310	818 302 310	818 312 310
	230-240 V CA	+/- 10 %	0,150	818 102 313	818 302 313	818 312 313
claro	12 V CA/CC	+/- 10 %	2,900	818 104 404	818 304 404	818 314 404
	24 V CA/CC	+/- 10 %	1,500	818 104 405	818 304 405	818 314 405
	110-120 V CA	+/- 10 %	0,290	818 104 310	818 304 310	818 314 310
	230-240 V CA	+/- 10 %	0,150	818 104 313	818 304 313	818 314 313
azul	12 V CA/CC	+/- 10 %	2,900	818 105 404	818 305 404	818 315 404
	24 V CA/CC	+/- 10 %	1,500	818 105 405	818 305 405	818 315 405
	110-120 V CA	+/- 10 %	0,290	818 105 310	818 305 310	818 315 310
	230-240 V CA	+/- 10 %	0,150	818 105 313	818 305 313	818 315 313
verde	12 V CA/CC	+/- 10 %	2,900	818 106 404	818 306 404	818 316 404
	24 V CA/CC	+/- 10 %	1,500	818 106 405	818 306 405	818 316 405
	110-120 V CA	+/- 10 %	0,290	818 106 310	818 306 310	818 316 310
	230-240 V CA	+/- 10 %	0,150	818 106 313	818 306 313	818 316 313
amarillo	12 V CA/CC	+/- 10 %	2,900	818 107 404	818 307 404	818 317 404
	24 V CA/CC	+/- 10 %	1,500	818 107 405	818 307 405	818 317 405
	110-120 V CA	+/- 10 %	0,290	818 107 310	818 307 310	818 317 310
	230-240 V CA	+/- 10 %	0,150	818 107 313	818 307 313	818 317 313

WMM

MMR

MSR

MGM

AKV

MBK

MQM

ACCESORIOS

Type	Tipo de accesorios	Longitud del tubo	Peso	Número de artículo
WMM	Escuadra metálica para montaje en pared		340 g	818 200 900
MMR	Montaje de tubos Aluminio con pie de plástico	50 mm		698 806 007
		100 mm		698 806 008
		250 mm		698 806 009
		400 mm		698 806 010
MSR	Montaje de tubos acero inoxidable con pie de zinc fundido a presión, negro (con recubrimiento de polvo)	50 mm		698 806 021
		100 mm		698 806 022
		250 mm		698 806 023
		400 mm		698 806 024
MGM	Fijación magnética		600 g	818 203 900
AKV	Prensaestopa M20×1,5			698 800 026
MBK	Toma de tierra para instalación conforme con UL			819 201 900
MQM	Placa de montaje para instalación conforme con UL			818 202 900

PIEZAS DE RECAMBIO

Type	Tipo de accesorios	Tensión nominal	Potencia	Número de artículo
HL31	Lámpara halógena	12 V	35,000 W	890 035 904
HL32	Lámpara halógena	24 V	35,000 W	890 035 905
HL35	Lámpara halógena	110-120 V	35,000 W	890 035 910
HL36	Lámpara halógena	230-240 V	35,000 W	890 035 913

MLL Indicador luz fija

- avisador luminoso de luz fija Ø 160 mm
- lentes de Fresnel para un buen efecto de señalización
- construcción modular – fácil de montar y de mantener
- 4 tipos de montaje
- incluida lámpara halógena de 50 W
- grado de protección alto IP65
- para aplicaciones industriales y generales
- tornillo de seguridad imperdible para el casquillo

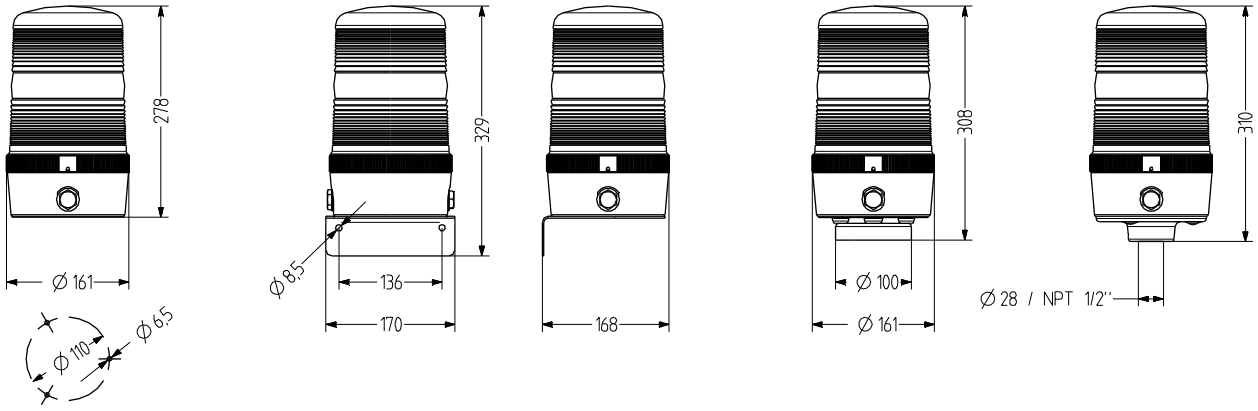

DATOS TÉCNICOS

Carcasa	Ø 160 mm, Policarbonato negro
Calota	Policarbonato, acanalada (Fresnel) naranja, rojo, claro, azul, verde o amarillo
Tipo de montaje	horizontal, vertical, Montaje de tubos o Montaje magnético
Entrada de cable	lateral: 2× M20 con tapón ciego (opcionalmente prensaestopa 5-12 mm), parte trasera: arandela 5-7 mm
Técnica de conexión	Terminal de conexión 2,5 mm²
Corriente de fuga	0,003 A (adecuado para control por programa)

Tipo de luz	Luz fija
Elemento de iluminación	Lámpara halógena
Intensidad luminosa	50 W
Período de funcionamiento	100 %
Vida útil	Elementos de iluminación: 1.500 - 5.000 h
Temperatura de funcionamiento	-25°C/+50°C
Grado de protección	IP65 & UL Type 4/4×/13

MLL

DATOS DEL PEDIDO

Color de la calota	Tensión nominal	Rango de voltaje (V)	Corriente nominal (A)	Tipo de montaje		
				horizontal	Tubo Ø 30 mm	Tubo NPT 1"
naranja	12 V CA/CC	+/- 10 %	4,000	819 101 404	819 301 404	819 311 404
	24 V CA/CC	+/- 10 %	2,100	819 101 405	819 301 405	819 311 405
	110-120 V CA	+/- 10 %	0,420	819 101 310	819 301 310	819 311 310
	230-240 V CA	+/- 10 %	0,210	819 101 313	819 301 313	819 311 313
rojo	12 V CA/CC	+/- 10 %	4,000	819 102 404	819 302 404	819 312 404
	24 V CA/CC	+/- 10 %	2,100	819 102 405	819 302 405	819 312 405
	110-120 V CA	+/- 10 %	0,420	819 102 310	819 302 310	819 312 310
	230-240 V CA	+/- 10 %	0,210	819 102 313	819 302 313	819 312 313
claro	12 V CA/CC	+/- 10 %	4,000	819 104 404	819 304 404	819 314 404
	24 V CA/CC	+/- 10 %	2,100	819 104 405	819 304 405	819 314 405
	110-120 V CA	+/- 10 %	0,420	819 104 310	819 304 310	819 314 310
	230-240 V CA	+/- 10 %	0,210	819 104 313	819 304 313	819 314 313
azul	12 V CA/CC	+/- 10 %	4,000	819 105 404	819 305 404	819 315 404
	24 V CA/CC	+/- 10 %	2,100	819 105 405	819 305 405	819 315 405
	110-120 V CA	+/- 10 %	0,420	819 105 310	819 305 310	819 315 310
	230-240 V CA	+/- 10 %	0,210	819 105 313	819 305 313	819 315 313
verde	12 V CA/CC	+/- 10 %	4,000	819 106 404	819 306 404	819 316 404
	24 V CA/CC	+/- 10 %	2,100	819 106 405	819 306 405	819 316 405
	110-120 V CA	+/- 10 %	0,420	819 106 310	819 306 310	819 316 310
	230-240 V CA	+/- 10 %	0,210	819 106 313	819 306 313	819 316 313
amarillo	12 V CA/CC	+/- 10 %	4,000	819 107 404	819 307 404	819 317 404
	24 V CA/CC	+/- 10 %	2,100	819 107 405	819 307 405	819 317 405
	110-120 V CA	+/- 10 %	0,420	819 107 310	819 307 310	819 317 310
	230-240 V CA	+/- 10 %	0,210	819 107 313	819 307 313	819 317 313

WML

MGL

AKV

MBK

MQL

ACCESORIOS

Type	Tipo de accesorios	Peso	Número de artículo
WML	Escuadra metálica para montaje en pared	510 g	819 200 900
MGL	Fijación magnética	1,03 kg	819 203 900
AKV	Prensaestopa M20×1,5		698 800 026
MBK	Toma de tierra para instalación conforme con UL		819 201 900
MQL	Placa de montaje para instalación conforme con UL		819 202 900

Lámpara halógena

PIEZAS DE RECAMBIO

Type	Tipo de accesorios	Tensión nominal	Potencia	Número de artículo
HL51	Lámpara halógena	12 V	50,000 W	890 050 904
HL52	Lámpara halógena	24 V	50,000 W	890 050 905
HL55	Lámpara halógena	110-120 V	50,000 W	890 050 910
HL56	Lámpara halógena	230-240 V	50,000 W	890 050 913

TLL Indicador luz fija

- avisador luminoso de luz fija Ø 75 mm
- buen efecto de señalización
- construcción modular, tecnología de conexión práctica
- grado de protección alto IP66
  y resistencia a los golpes IK08
- casquillo BA15d para bombillas incandescentes de 7 W
- tecnología de iluminación convencional
- para aplicaciones generales
- opcionalmente ampliable con módulo acústico TDE

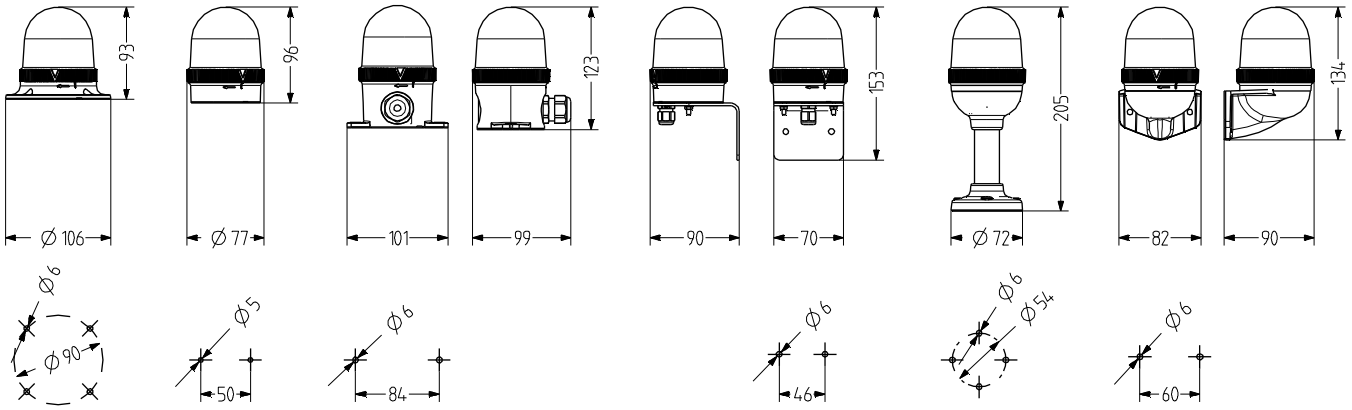

DATOS TÉCNICOS

Carcasa	Ø 75 mm, Policarbonato negro (RAL 9005)
Calota	Policarbonato, interior acanalado naranja, rojo, claro, azul, verde o amarillo
Tipo de montaje	horizontal, vertical o Montaje de tubos
Entrada de cable	según la base
Técnica de conexión	Borne enchufable a presión 2,5 mm²
Corriente de fuga	0,003 A (adecuado para control por programa)
Tipo de luz	Luz fija

Elemento de iluminación	Bombilla
Período de funcionamiento	100 %
Vida útil	Elementos de iluminación: 1.000 - 2.000 h
Temperatura de funcionamiento	-30°C/+60°C
Grado de protección	IP66 & UL Type 4/4×/13
Resistencia a impactos	IK08
Peso	75 g

TLL

DATOS DEL PEDIDO DE LA CALOTA

Color de la calota	Tensión nominal	Número de artículo
naranja	12-240 V	859 521 900
rojo	12-240 V	859 522 900
claro	12-240 V	859 524 900
azul	12-240 V	859 525 900
verde	12-240 V	859 526 900
amarillo	12-240 V	859 527 900

TMW

TMF

TMV

TMR

TNL

TNW

DATOS DEL PEDIDO DE LA BASE

Type	Tipo de accesorios	Longitud del tubo	Peso	Número de artículo
TMW	Base para montaje horizontal, con agujeros de montaje internos		46 g	859 500 900
TMF	Base para montaje horizontal, con agujeros de montaje externos		71 g	859 510 900
TMV	Base para montaje vertical		83 g	859 520 900
TMR	Base de tubo para montaje de tubos, con tubo de aluminio/pie de plástico	100 mm	128 g	859 532 900
		250 mm	176 g	859 533 900
TNL	Base para montaje horizontal, con introducción de cable lateral		94 g	859 515 900
TNW	Base de tubo para montaje de tubos NPT 1/2"		54 g	859 540 900

Bombilla

DATOS DEL PEDIDO DEL ELEMENTO DE ILUMINACIÓN

Type	Tipo de accesorios	Tensión nominal	Corriente nominal (A)	Potencia	Número de artículo
GL01	Bombilla	12 V	0,420	5,000 W	890 010 904
GL02	Bombilla	24 V	0,270	7,000 W	890 010 905
GL05	Bombilla	110-120 V	0,060	7,000 W	890 010 910
		230-240 V		7,000 W	890 010 913

TVS

XWR

PV1

ACCESORIOS

Type	Tipo de accesorios	Peso	Número de artículo
TVS	Escuadra metálica Permite la entrada de cables desde la parte inferior con TMW (incl. prensaestopa M12×1,5)	218 g	859 550 900
XWR	Escuadra para montaje vertical de la base del tubo TMR/UMR	95 g	900 600 900
PV1	Elemento de ventilación para una compensación de la presión óptima, para evitar la condensación de agua, adecuado para TMW, TMF, TNL, UMW, UMF, UNL		859 100 000

ULL Indicador luz fija

- avisador luminoso de luz fija Ø 60 mm
- buen efecto de señalización
- construcción modular
- grado de protección alto IP66 y resistencia a los golpes IK08
- casquillo BA15d para bombillas incandescentes de 7 W
- tecnología de iluminación convencional
- para aplicaciones generales
- tecnología de conexión práctica

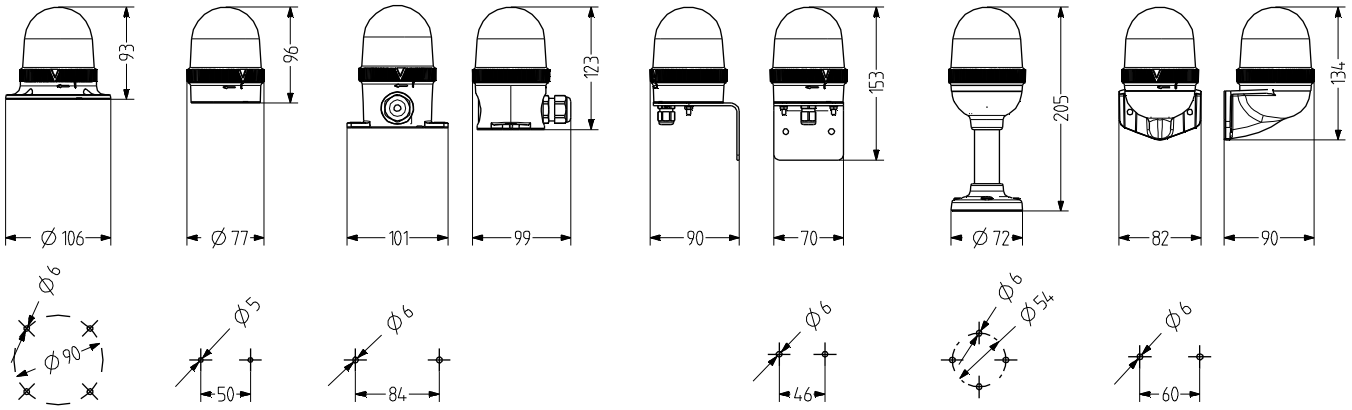

DATOS TÉCNICOS

Carcasa	Ø 60 mm, Policarbonato negro (RAL 9005)
Calota	Policarbonato, interior acanalado naranja, rojo, claro, azul, verde o amarillo
Tipo de montaje	horizontal, vertical o Montaje de tubos
Entrada de cable	según la base
Técnica de conexión	Borne enchufable a presión 2,5 mm²
Corriente de fuga	0,003 A (adecuado para control por programa)
Tipo de luz	Luz fija

Elemento de iluminación	Bombilla
Período de funcionamiento	100 %
Vida útil	Elementos de iluminación: 1.000 - 2.000 h
Temperatura de funcionamiento	-30°C/+50°C (7 W)
Grado de protección	IP66 & UL Type 4/4×/13
Resistencia a impactos	IK08
Peso	50 g

IP66 +50 °C -30 °C IK08 CE UL EAC

ULL

DATOS DEL PEDIDO DE LA CALOTA

Color de la calota	Tensión nominal	Número de artículo
naranja	12-240 V	858 521 900
rojo	12-240 V	858 522 900
claro	12-240 V	858 524 900
azul	12-240 V	858 525 900
verde	12-240 V	858 526 900
amarillo	12-240 V	858 527 900

UMW

UMF

UMV

UMR

UNL

UNW

DATOS DEL PEDIDO DE LA BASE

Type	Tipo de accesorios	Longitud del tubo	Peso	Número de artículo
UMW	Base para montaje vertical con agujeros de montaje internos			858 500 900
UMF	Base para montaje horizontal, con agujeros de montaje externos		80 g	858 510 900
UMV	Base para montaje vertical		87 g	858 520 900
UMR	Base de tubo para montaje horizontal, con tornillo tubo de aluminio/pie de plástico	100 mm		858 532 900
		250 mm		858 533 900
UNL	Base para montaje horizontal, con entrada de cable lateral		99 g	858 515 900
UNW	Base de tubo para montaje de tubos NPT 1/2"			858 540 900

Bombilla

DATOS DEL PEDIDO DEL ELEMENTO DE ILUMINACIÓN

Type	Tipo de accesorios	Tensión nominal	Corriente nominal (A)	Potencia	Número de artículo
GL11	Bombilla	12 V	0,335	4,000 W	890 012 904
GL12	Bombilla	24 V	0,165	4,000 W	890 012 905
GL15	Bombilla	110-120 V	0,035	4,000 W	890 012 910
GL16	Bombilla	230-240 V	0,015	4,000 W	890 012 913

UVS

XWR

PV1

ACCESORIOS

Type	Tipo de accesorios	Peso	Número de artículo
UVS	Escuadra con UMW entrada de cables desde la parte inferior (incl. prensaestopa M12×1,5)	157 g	858 550 900
XWR	Escuadra para montaje vertical de la base del tubo TMR/UMR	95 g	900 600 900
PV1	Elemento de ventilación para una compensación de la presión óptima, para evitar la condensación de agua, adecuado para TMW, TMF, TNL, UMW, UMF, UNL		859 100 000

WLG Indicador luz fija

- avisador luminoso de luz fija Ø 120 mm
- tecnología de iluminación convencional, bombilla incandescente de 25 W; Ba15d
- grado de protección alto IP65
- escuadra de montaje opcional para montaje vertical
- cierre de bayoneta con botón
- para aplicaciones generales
- atractiva relación precio/rendimiento

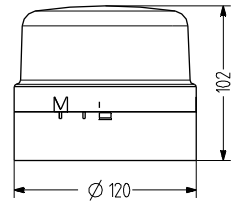

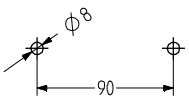

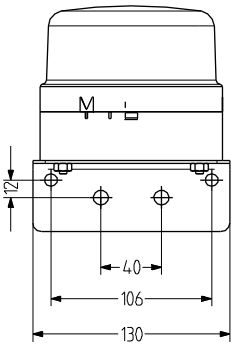

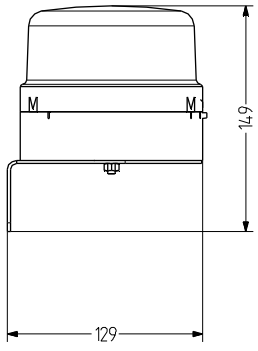

DATOS TÉCNICOS

Carcasa	Ø 120 mm, ABS negro (RAL 9005) o gris (RAL 7035)
Calota	Policarbonato, interior acanalado naranja, rojo, claro, azul, verde o amarillo
Tipo de montaje	horizontal o vertical (con escuadra)
Entrada de cable	parte inferior: Pasacables de 5-10 mm
Técnica de conexión	Terminal de conexión 2,5 mm²
Corriente de fuga	0,003 A (adecuado para control por programa)
Tipo de luz	Luz fija

Elemento de iluminación	Bombilla
Intensidad luminosa	25 W
Período de funcionamiento	100 %
Temperatura de funcionamiento	-30°C/+60°C
Grado de protección	IP65
Peso	230 g

IP65 +60 °C -30 °C

WLG

DATOS DEL PEDIDO

Color de la calota	Tensión nominal	Color de la carcasa	
		negro	gris
naranja	12-24 V	822 501 900	822 101 900
rojo	12-24 V	822 502 900	822 102 900
claro	12-24 V	822 504 900	822 104 900
azul	12-24 V	822 505 900	822 105 900
verde	12-24 V	822 506 900	822 106 900
amarillo	12-24 V	822 507 900	822 107 900

Bombilla

DATOS DEL PEDIDO DEL ELEMENTO DE ILUMINACIÓN

Type	Tipo de accesorios	Tensión nominal	Corriente nominal (A)	Potencia	Número de artículo
GL21	Bombilla	12 V	2,080	25,000 W	890 025 904
GL22	Bombilla	24 V	1,040	25,000 W	890 025 905
GL23	Bombilla	48 V	0,520	25,000 W	890 025 908
GL24	Bombilla	60 V	0,415	25,000 W	890 025 909
GL25	Bombilla	110-120 V	0,208	25,000 W	890 025 910
GL26	Bombilla	230-240 V		25,000 W	890 025 913

WIG

ACCESORIOS

Type	Tipo de accesorios	Número de artículo
WIG	Escuadra De metal para montaje en pared	822 200 900

WLK Indicador luz fija

- avisador luminoso de luz fija, LED de luz fija o LED intermitente Ø 60 mm
- portalámparas BA15d para lámparas LED y bombillas incandescentes de 7 W
- grado de protección alto IP65
- para montaje horizontal y vertical
- cierre de bayoneta con botón
- para aplicaciones generales
- atractiva relación precio/rendimiento

DATOS TÉCNICOS

Carcasa	Ø 60 mm, ABS negro (RAL 9005) o gris (RAL 7035)
Calota	Policarbonato, interior acanalado naranja, rojo, claro, azul, verde o amarillo
Tipo de montaje	horizontal o vertical
Entrada de cable	parte inferior: Pasacables de 6-9 mm
Técnica de conexión	Terminal de conexión 1,5 mm²
Corriente de fuga	0,003 A (adecuado para control por programa)
Tipo de luz	Luz fija, Indicador LED luz o Indicador luz LED estroboscópica
Elemento de iluminación	Bombilla LED
Período de funcionamiento	100 %
Temperatura de funcionamiento	-30°C/+60°C
Grado de protección	IP65
Peso	40 g

IP65 +60 °C -30 °C

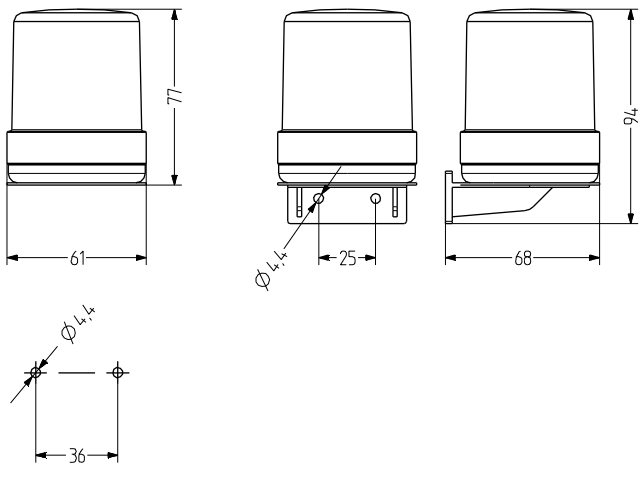

WLK

DATOS DEL PEDIDO DE LA CALOTA

Color de la calota	Número de artículo
naranja	820 001 900
rojo	820 002 900
claro	820 004 900
azul	820 005 900
verde	820 006 900
amarillo	820 007 900

BHW

BVW

DATOS DEL PEDIDO DE LA BASE

Type	Tipo de accesorios	Peso	Número de artículo
BHW	Base para montaje horizontal	35 g	820 520 900
BVW	Base para montaje vertical	50 g	820 530 900

Bombilla

Lámpara LED

DATOS DEL PEDIDO DEL ELEMENTO DE ILUMINACIÓN

Type	Tipo de accesorios	Tensión nominal	Color	Corriente nominal (A)	Peso	Potencia	Número de artículo
GL01	Bombilla	12 V		0,420		5,000 W	890 010 904
GL02	Bombilla	24 V		0,270		7,000 W	890 010 905
GL03	Bombilla	48 V		0,105		7,000 W	890 010 908
GL04	Bombilla	60 V		0,115		7,000 W	890 010 909
GL05	Bombilla	110-120 V		0,060		7,000 W	890 010 910
		230-240 V				7,000 W	890 010 913
LLB	LED luz intermitente	12 V CA/CC	naranja		15 g		893 011 404
			rojo		15 g		893 012 404
			claro		15 g		893 014 404
			Azul		15 g		893 015 404
			verde		15 g		893 016 404
			amarillo		15 g		893 017 404
		24 V CA/CC	naranja		15 g		893 011 405
			rojo		15 g		893 012 405
			claro		15 g		893 014 405
			Azul		15 g		893 015 405
			verde		15 g		893 016 405
			amarillo		15 g		893 017 405
		48 V CA/CC	naranja		15 g		893 011 408
			rojo		15 g		893 012 408
			claro		15 g		893 014 408
			Azul		15 g		893 015 408
			verde		15 g		893 016 408
			amarillo		15 g		893 017 408
		110 V CA	naranja		15 g		893 011 310
			rojo		15 g		893 012 310
			claro		15 g		893 014 310
			Azul		15 g		893 015 310
			verde		15 g		893 016 310
			amarillo		15 g		893 017 310
		230 V CA	naranja		15 g		893 011 313
			rojo		15 g		893 012 313
			claro		15 g		893 014 313
			Azul		15 g		893 015 313
			verde		15 g		893 016 313
			amarillo		15 g		893 017 313

DATOS DEL PEDIDO DEL ELEMENTO DE ILUMINACIÓN

Type	Tipo de accesorios	Tensión nominal	Color	Corriente nominal (A)	Peso	Potencia	Número de artículo
LLL	LED luz fija	12 V CA/CC	naranja		15 g		893 001 404
			rojo		15 g		893 002 404
			claro		15 g		893 004 404
			Azul		15 g		893 005 404
			verde		15 g		893 006 404
			amarillo		15 g		893 007 404
		24 V CA/CC	naranja		15 g		893 001 405
			rojo		15 g		893 002 405
			claro		15 g		893 004 405
			Azul		15 g		893 005 405
			verde		15 g		893 006 405
			amarillo		15 g		893 007 405
		48 V CA/CC	naranja		15 g		893 001 408
			rojo		15 g		893 002 408
			claro		15 g		893 004 408
			Azul		15 g		893 005 408
			verde		15 g		893 006 408
			amarillo		15 g		893 007 408
		110 V CA	naranja		15 g		893 001 310
			rojo		15 g		893 002 310
			claro		15 g		893 004 310
			Azul		15 g		893 005 310
			verde		15 g		893 006 310
			amarillo		15 g		893 007 310
		230 V CA	naranja		15 g		893 001 313
			rojo		15 g		893 002 313
			claro		15 g		893 004 313
			Azul		15 g		893 005 313
			verde		15 g		893 006 313
			amarillo		15 g		893 007 313

BLG Indicador LED luz intermitente

- avisador luminoso con LED intermitente Ø 120 mm
- buen efecto de señalización mediante 48 LED
- grado de protección alto IP65
- escuadra de montaje opcional para montaje vertical
- cierre de bayoneta con botón
- para aplicaciones generales
- atractiva relación precio/rendimiento

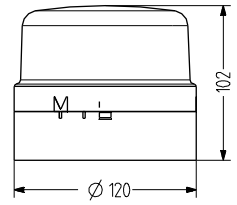

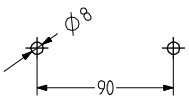

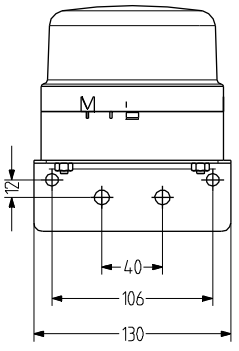

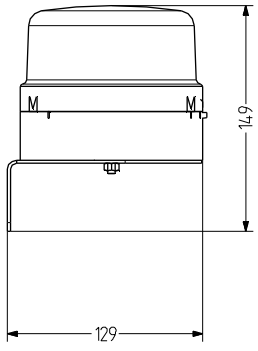

DATOS TÉCNICOS

Carcasa	Ø 120 mm, ABS negro (RAL 9005) o gris (RAL 7035)
Calota	Policarbonato, interior acanalado naranja, rojo, claro, azul, verde o amarillo
Tipo de montaje	horizontal o vertical (con escuadra)
Entrada de cable	parte inferior: Pasacables de 5-10 mm
Técnica de conexión	Terminal de conexión 2,5 mm²
Corriente de fuga	0,003 A (adecuado para control por programa)
Tipo de luz	Indicador LED luz intermitente
Elemento de iluminación	48 LEDs

Frecuencia de destello/ parpadeo	2 Hz
Período de funcionamiento	100 %
Vida útil	Elementos de iluminación: 100.000 h
Temperatura de funcionamiento	-35°C/+60°C
Grado de protección	IP65
Peso	270 g

IP65 +60 °C -35 °C

BLG

DATOS DEL PEDIDO

Color de la calota	Tensión nominal	Rango de voltaje (V)	Corriente nominal (A)	Color de la carcasa	
				negro	gris
naranja	24 V CA/CC	17-26 V CA 17-32 V CC	0,22 0,120	807 501 405	807 101 405
	48 V CA/CC	35-52 V CA 35-62 V CC	0,155 0,085	807 501 408	807 101 408
	110-120 V CA	+/- 10 %	0,060	807 501 310	807 101 310
	230-240 V CA	+/- 10 %	0,060	807 501 313	807 101 313
rojo	24 V CA/CC	17-26 V CA 17-32 V CC	0,22 0,120	807 502 405	807 102 405
	48 V CA/CC	35-52 V CA 35-62 V CC	0,155 0,085	807 502 408	807 102 408
	110-120 V CA	+/- 10 %	0,060	807 502 310	807 102 310
	230-240 V CA	+/- 10 %	0,060	807 502 313	807 102 313
claro	24 V CA/CC	17-26 V CA 17-32 V CC	0,22 0,200	807 504 405	807 104 405
	48 V CA/CC	35-52 V CA 35-62 V CC	0,21 0,080	807 504 408	807 104 408
	110-120 V CA	+/- 10 %	0,060	807 504 310	807 104 310
	230-240 V CA	+/- 10 %	0,060	807 504 313	807 104 313
azul	24 V CA/CC	17-26 V CA 17-32 V CC	0,22 0,200	807 505 405	807 105 405
	48 V CA/CC	35-52 V CA 35-62 V CC	0,21 0,080	807 505 408	807 105 408
	110-120 V CA	+/- 10 %	0,060	807 505 310	807 105 310
	230-240 V CA	+/- 10 %	0,060	807 505 313	807 105 313
verde	24 V CA/CC	17-26 V CA 17-32 V CC	0,22 0,200	807 506 405	807 106 405
	48 V CA/CC	35-52 V CA 35-62 V CC	0,21 0,080	807 506 408	807 106 408
	110-120 V CA	+/- 10 %	0,060	807 506 310	807 106 310
	230-240 V CA	+/- 10 %	0,060	807 506 313	807 106 313
amarillo	24 V CA/CC	17-26 V CA 17-32 V CC	0,22 0,120	807 507 405	807 107 405
	48 V CA/CC	35-52 V CA 35-62 V CC	0,155 0,085	807 507 408	807 107 408
	110-120 V CA	+/- 10 %	0,060	807 507 310	807 107 310
	230-240 V CA	+/- 10 %	0,060	807 507 313	807 107 313

WIG

ACCESORIOS

Type	Tipo de accesorios	Número de artículo
WIG	Escuadra De metal para montaje en pared	822 200 900

BC1 Indicador LED luz intermitente

- avisador luminoso con LED intermitente Ø 63 mm (casquillo)
- grado de protección IP65
- para montaje horizontal
- cierre de bayoneta
- para aplicaciones generales
- económico

DATOS TÉCNICOS

Carcasa	Ø 63 mm, Plástico rojo o blanco
Calota	interior acanalado naranja o rojo
Tipo de montaje	horizontal
Entrada de cable	prensaestopa lateral
Técnica de conexión	Terminal de rosca-enchufable
Tipo de luz	Indicador LED luz intermitente
Elemento de iluminación	LEDs
Frecuencia de destello/ parpadeo	1 Hz
Período de funcionamiento	100 %
Vida útil	Elementos de iluminación: >50.000 h
Temperatura de funcionamiento	-20°C/+70°C
Grado de protección	IP65

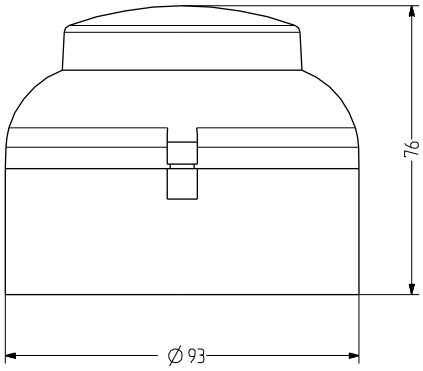

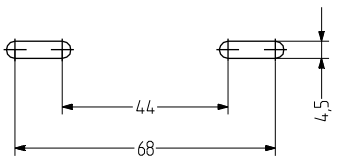

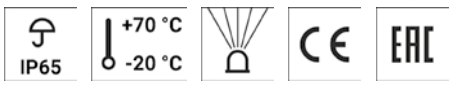

BC1

DATOS DEL PEDIDO

Color de la calota	Tensión nominal	Rango de voltaje (V)	Corriente nominal (A)	Color de la carcasa	
				blanco	rojo
naranja	24 V CC	20-35	0,005	C112 221 005	C112 621 005
rojo	24 V CC	20-35	0,005	C112 222 005	C112 622 005

MBS Indicador luz intermitente

- avisador luminoso intermitente Ø 90 mm
- lentes de Fresnel para un buen efecto de señalización
- construcción modular – fácil de montar y de mantener
- 4 tipos de montaje
- incluida lámpara halógena de 20 W
- grado de protección alto IP65
- para aplicaciones industriales y generales
- tornillo de seguridad imperdible para el casquillo

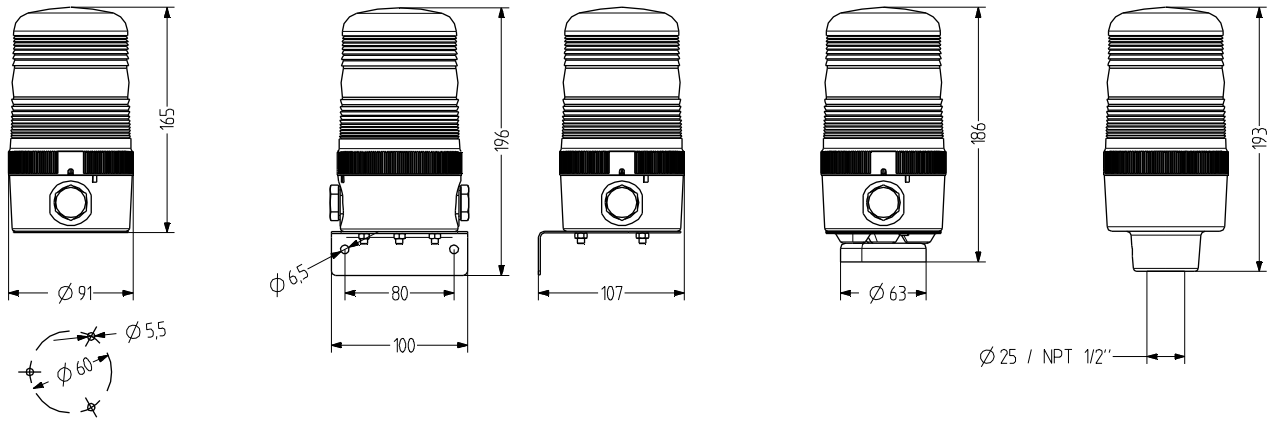

DATOS TÉCNICOS

Carcasa	Ø 90 mm, Policarbonato negro
Calota	Policarbonato, acanalada (Fresnel) naranja, rojo, claro, azul, verde o amarillo
Tipo de montaje	horizontal, vertical, Montaje de tubos, Montaje magnético o de cabeza
Entrada de cable	lateral: 2× M20 con tapón ciego (opcionalmente prensaestopa 5-12 mm), parte trasera: arandela 5-7 mm
Técnica de conexión	Terminal de conexión 2,5 mm²
Corriente de fuga	0,003 A (adecuado para control por programa)
Tipo de luz	Indicador luz intermitente

Elemento de iluminación	Lámpara halógena
Intensidad luminosa	20 W
Frecuencia de destello/ parpadeo	1 Hz
Período de funcionamiento	100 %
Vida útil	Elementos de iluminación: 1.500 - 5.000 h
Temperatura de funcionamiento	-25°C/+60°C
Grado de protección	IP65 & UL Type 4/4×/13
Peso	270 g

MBS

DATOS DEL PEDIDO

Color de la calota	Tensión nominal	Rango de voltaje (V)	Corriente nominal (A)	Tipo de montaje		
				horizontal	Tubo Ø 25 mm	Tubo NPT 1/2"
naranja	12 V CA/CC	+/- 10 %	1,700	837 101 404	837 301 404	837 311 404
	24 V CA/CC	+/- 10 %	0,830	837 101 405	837 301 405	837 311 405
	110-120 V CA	+/- 10 %	0,170	837 101 310	837 301 310	837 311 310
	230-240 V CA	+/- 10 %	0,085	837 101 313	837 301 313	837 311 313
rojo	12 V CA/CC	+/- 10 %	1,700	837 102 404	837 302 404	837 312 404
	24 V CA/CC	+/- 10 %	0,830	837 102 405	837 302 405	837 312 405
	110-120 V CA	+/- 10 %	0,170	837 102 310	837 302 310	837 312 310
	230-240 V CA	+/- 10 %	0,085	837 102 313	837 302 313	837 312 313
claro	12 V CA/CC	+/- 10 %	1,700	837 104 404	837 304 404	837 314 404
	24 V CA/CC	+/- 10 %	0,830	837 104 405	837 304 405	837 314 405
	110-120 V CA	+/- 10 %	0,170	837 104 310	837 304 310	837 314 310
	230-240 V CA	+/- 10 %	0,085	837 104 313	837 304 313	837 314 313
azul	12 V CA/CC	+/- 10 %	1,700	837 105 404	837 305 404	837 315 404
	24 V CA/CC	+/- 10 %	0,830	837 105 405	837 305 405	837 315 405
	110-120 V CA	+/- 10 %	0,170	837 105 310	837 305 310	837 315 310
	230-240 V CA	+/- 10 %	0,085	837 105 313	837 305 313	837 315 313
verde	12 V CA/CC	+/- 10 %	1,700	837 106 404	837 306 404	837 316 404
	24 V CA/CC	+/- 10 %	0,830	837 106 405	837 306 405	837 316 405
	110-120 V CA	+/- 10 %	0,170	837 106 310	837 306 310	837 316 310
	230-240 V CA	+/- 10 %	0,085	837 106 313	837 306 313	837 316 313
amarillo	12 V CA/CC	+/- 10 %	1,700	837 107 404	837 307 404	837 317 404
	24 V CA/CC	+/- 10 %	0,830	837 107 405	837 307 405	837 317 405
	110-120 V CA	+/- 10 %	0,170	837 107 310	837 307 310	837 317 310
	230-240 V CA	+/- 10 %	0,085	837 107 313	837 307 313	837 317 313

WMS

MMR

MSR

MGS

AKV

MBK

MQS

ACCESORIOS

Type	Tipo de accesorios	Longitud del tubo	Peso	Número de artículo
WMS	Escuadra metálica para montaje en pared		160 g	817 200 900
MMR	Montaje de tubos Aluminio con pie de plástico	50 mm		698 806 007
		100 mm		698 806 008
		250 mm		698 806 009
		400 mm		698 806 010
MSR	Montaje de tubos acero inoxidable con pie de zinc fundido a presión, negro (con recubrimiento de polvo)	50 mm		698 806 021
		100 mm		698 806 022
		250 mm		698 806 023
		400 mm		698 806 024
MGS	Fijación magnética		340 g	817 203 900
AKV	Prensaestopa M20×1,5			698 800 026
MBK	Toma de tierra para instalación conforme con UL			819 201 900
MQS	Placa de montaje para instalación conforme con UL			817 202 900

PIEZAS DE RECAMBIO

Type	Tipo de accesorios	Tensión nominal	Potencia	Número de artículo
HL21	Lámpara halógena	12 V	20,000 W	890 020 904
HL22	Lámpara halógena	24 V	20,000 W	890 020 905
HL25	Lámpara halógena	110-120 V	20,000 W	890 020 910
HL26	Lámpara halógena	230-240 V	20,000 W	890 020 913

MBM Indicador luz intermitente

- avisador luminoso intermitente Ø 120 mm
- lentes de Fresnel para un buen efecto de señalización
- construcción modular – fácil de montar y de mantener
- 4 tipos de montaj
- incluida lámpara halógena de 35 W
- grado de protección alto IP65
- para aplicaciones industriales y generales
- tornillo de seguridad imperdible para el casquillo

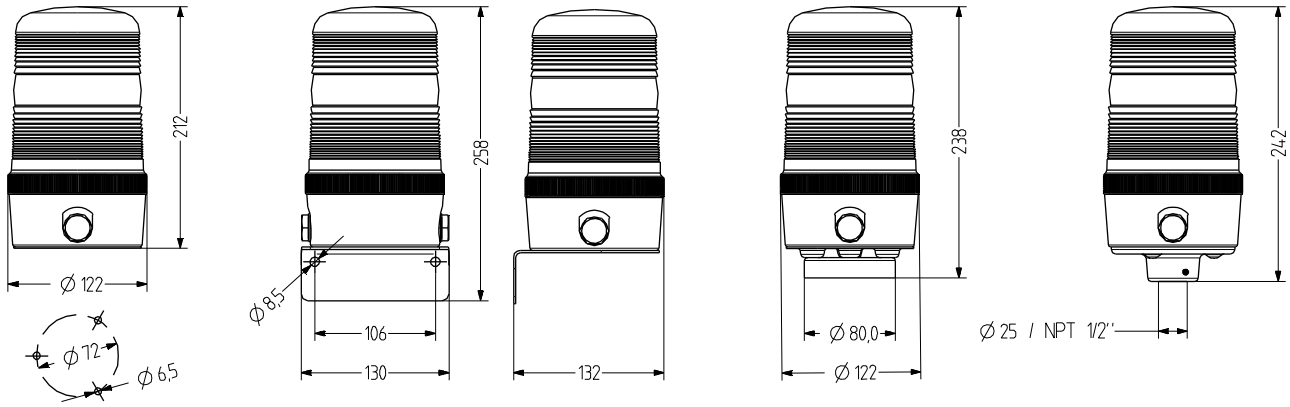

DATOS TÉCNICOS

Carcasa	Ø 120 mm, Policarbonato negro
Calota	Policarbonato, acanalada (Fresnel) naranja, rojo, claro, azul, verde o amarillo
Tipo de montaje	horizontal, vertical, Montaje de tubos, Montaje magnético o de cabeza
Entrada de cable	lateral: 2× M20 con tapón ciego (opcionalmente prensaestopa 5-12 mm), parte trasera: arandela 5-7 mm
Técnica de conexión	Terminal de conexión 2,5 mm²
Corriente de fuga	0,003 A (adecuado para control por programa)
Tipo de luz	Indicador luz intermitente

Elemento de iluminación	Lámpara halógena
Intensidad luminosa	35 W
Frecuencia de destello/ parpadeo	1 Hz
Período de funcionamiento	100 %
Vida útil	Elementos de iluminación: 1.500 - 5.000 h
Temperatura de funcionamiento	-25°C/+60°C
Grado de protección	IP65 & UL Type 4/4×/13
Peso	500 g

IP65 +60 °C -25 °C

MBM

DATOS DEL PEDIDO

Color de la calota	Tensión nominal	Rango de voltaje (V)	Corriente nominal (A)	Tipo de montaje		
				horizontal	Tubo Ø 25 mm	Tubo NPT 1/2"
naranja	12 V CA/CC	+/- 10 %	2,900	838 101 404	838 301 404	838 311 404
	24 V CA/CC	+/- 10 %	1,500	838 101 405	838 301 405	838 311 405
	110-120 V CA	+/- 10 %	0,290	838 101 310	838 301 310	838 311 310
	230-240 V CA	+/- 10 %	0,150	838 101 313	838 301 313	838 311 313
rojo	12 V CA/CC	+/- 10 %	2,900	838 102 404	838 302 404	838 312 404
	24 V CA/CC	+/- 10 %	1,500	838 102 405	838 302 405	838 312 405
	110-120 V CA	+/- 10 %	0,290	838 102 310	838 302 310	838 312 310
	230-240 V CA	+/- 10 %	0,150	838 102 313	838 302 313	838 312 313
claro	12 V CA/CC	+/- 10 %	2,900	838 104 404	838 304 404	838 314 404
	24 V CA/CC	+/- 10 %	1,500	838 104 405	838 304 405	838 314 405
	110-120 V CA	+/- 10 %	0,290	838 104 310	838 304 310	838 314 310
	230-240 V CA	+/- 10 %	0,150	838 104 313	838 304 313	838 314 313
azul	12 V CA/CC	+/- 10 %	2,900	838 105 404	838 305 404	838 315 404
	24 V CA/CC	+/- 10 %	1,500	838 105 405	838 305 405	838 315 405
	110-120 V CA	+/- 10 %	0,290	838 105 310	838 305 310	838 315 310
	230-240 V CA	+/- 10 %	0,150	838 105 313	838 305 313	838 315 313
verde	12 V CA/CC	+/- 10 %	2,900	838 106 404	838 306 404	838 316 404
	24 V CA/CC	+/- 10 %	1,500	838 106 405	838 306 405	838 316 405
	110-120 V CA	+/- 10 %	0,290	838 106 310	838 306 310	838 316 310
	230-240 V CA	+/- 10 %	0,150	838 106 313	838 306 313	838 316 313
amarillo	12 V CA/CC	+/- 10 %	2,900	838 107 404	838 307 404	838 317 404
	24 V CA/CC	+/- 10 %	1,500	838 107 405	838 307 405	838 317 405
	110-120 V CA	+/- 10 %	0,290	838 107 310	838 307 310	838 317 310
	230-240 V CA	+/- 10 %	0,150	838 107 313	838 307 313	838 317 313

WMM

MMR

MSR

MGM

AKV

MBK

MQM

ACCESORIOS

Type	Tipo de accesorios	Longitud del tubo	Peso	Número de artículo
WMM	Escuadra metálica para montaje en pared		340 g	818 200 900
MMR	Montaje de tubos Aluminio con pie de plástico	50 mm		698 806 007
		100 mm		698 806 008
		250 mm		698 806 009
		400 mm		698 806 010
MSR	Montaje de tubos acero inoxidable con pie de zinc fundido a presión, negro (con recubrimiento de polvo)	50 mm		698 806 021
		100 mm		698 806 022
		250 mm		698 806 023
		400 mm		698 806 024
MGM	Fijación magnética		600 g	818 203 900
AKV	Prensaestopa M20×1,5			698 800 026
MBK	Toma de tierra para instalación conforme con UL			819 201 900
MQM	Placa de montaje para instalación conforme con UL			818 202 900

PIEZAS DE RECAMBIO

Type	Tipo de accesorios	Tensión nominal	Potencia	Número de artículo
HL31	Lámpara halógena	12 V	35,000 W	890 035 904
HL32	Lámpara halógena	24 V	35,000 W	890 035 905
HL35	Lámpara halógena	110-120 V	35,000 W	890 035 910
HL36	Lámpara halógena	230-240 V	35,000 W	890 035 913

MBL Indicador luz intermitente

- avisador luminoso intermitente Ø 160 mm
- lentes de Fresnel para un buen efecto de señalización
- construcción modular – fácil de montar y de mantener
- 4 tipos de montaje
- incluida lámpara halógena de 50 W
- grado de protección alto IP65
- para aplicaciones industriales y generales
- tornillo de seguridad imperdible para el casquillo

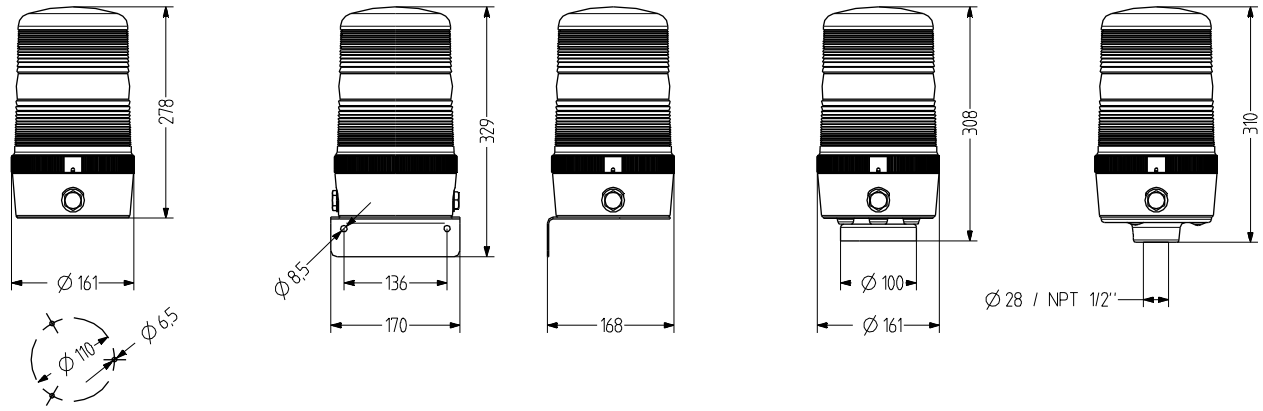

DATOS TÉCNICOS

Carcasa	Ø 160 mm, Policarbonato negro
Calota	Policarbonato, acanalada (Fresnel) naranja, rojo, claro, azul, verde o amarillo
Tipo de montaje	horizontal, vertical, Montaje de tubos, Montaje magnético o de cabeza
Entrada de cable	lateral: 2× M20 con tapón ciego (opcionalmente prensaestopa 5-12 mm), parte trasera: arandela 5-7 mm
Técnica de conexión	Terminal de conexión 2,5 mm²
Corriente de fuga	0,003 A (adecuado para control por programa)
Tipo de luz	Indicador luz intermitente

Elemento de iluminación	Lámpara halógena
Intensidad luminosa	50 W
Frecuencia de destello/ parpadeo	1 Hz
Período de funcionamiento	100 %
Vida útil	Elementos de iluminación: 1.500 - 5.000 h
Temperatura de funcionamiento	-25°C/+60°C
Grado de protección	IP65 & UL Type 4/4×/13
Peso	820 g

MBL

DATOS DEL PEDIDO

Color de la calota	Tensión nominal	Rango de voltaje (V)	Corriente nominal (A)	Tipo de montaje		
				horizontal	Tubo Ø 30 mm	Tubo NPT 1"
naranja	12 V CA/CC	+/- 10 %	4,000	839 101 404	839 301 404	839 311 404
	24 V CA/CC	+/- 10 %	2,100	839 101 405	839 301 405	839 311 405
	110-120 V CA	+/- 10 %	0,420	839 101 310	839 301 310	839 311 310
	230-240 V CA	+/- 10 %	0,210	839 101 313	839 301 313	839 311 313
rojo	12 V CA/CC	+/- 10 %	4,000	839 102 404	839 302 404	839 312 404
	24 V CA/CC	+/- 10 %	2,100	839 102 405	839 302 405	839 312 405
	110-120 V CA	+/- 10 %	0,420	839 102 310	839 302 310	839 312 310
	230-240 V CA	+/- 10 %	0,210	839 102 313	839 302 313	839 312 313
claro	12 V CA/CC	+/- 10 %	4,000	839 104 404	839 304 404	839 314 404
	24 V CA/CC	+/- 10 %	2,100	839 104 405	839 304 405	839 314 405
	110-120 V CA	+/- 10 %	0,420	839 104 310	839 304 310	839 314 310
	230-240 V CA	+/- 10 %	0,210	839 104 313	839 304 313	839 314 313
azul	12 V CA/CC	+/- 10 %	4,000	839 105 404	839 305 404	839 315 404
	24 V CA/CC	+/- 10 %	2,100	839 105 405	839 305 405	839 315 405
	110-120 V CA	+/- 10 %	0,420	839 105 310	839 305 310	839 315 310
	230-240 V CA	+/- 10 %	0,210	839 105 313	839 305 313	839 315 313
verde	12 V CA/CC	+/- 10 %	4,000	839 106 404	839 306 404	839 316 404
	24 V CA/CC	+/- 10 %	2,100	839 106 405	839 306 405	839 316 405
	110-120 V CA	+/- 10 %	0,420	839 106 310	839 306 310	839 316 310
	230-240 V CA	+/- 10 %	0,210	839 106 313	839 306 313	839 316 313
amarillo	12 V CA/CC	+/- 10 %	4,000	839 107 404	839 307 404	839 317 404
	24 V CA/CC	+/- 10 %	2,100	839 107 405	839 307 405	839 317 405
	110-120 V CA	+/- 10 %	0,420	839 107 310	839 307 310	839 317 310
	230-240 V CA	+/- 10 %	0,210	839 107 313	839 307 313	839 317 313

WML

MGL

AKV

MBK

MQL

ACCESORIOS

Type	Tipo de accesorios	Peso	Número de artículo
WML	Escuadra metálica para montaje en pared	510 g	819 200 900
MGL	Fijación magnética	1,03 kg	819 203 900
AKV	Prensaestopa M20×1,5		698 800 026
MBK	Toma de tierra para instalación conforme con UL		819 201 900
MQL	Placa de montaje para instalación conforme con UL		819 202 900

Lámpara halógena

PIEZAS DE RECAMBIO

Type	Tipo de accesorios	Tensión nominal	Potencia	Número de artículo
HL51	Lámpara halógena	12 V	50,000 W	890 050 904
HL52	Lámpara halógena	24 V	50,000 W	890 050 905
HL55	Lámpara halógena	110-120 V	50,000 W	890 050 910
HL56	Lámpara halógena	230-240 V	50,000 W	890 050 913

BKG Indicador luz intermitente

- avisador luminoso intermitente Ø 120 mm
- tecnología de iluminación convencional, bombilla incandescente de 25 W
- grado de protección alto IP65
- escuadra de montaje opcional para montaje vertical
- cierre de bayoneta con botón
- para aplicaciones generales
- atractiva relación precio/rendimiento

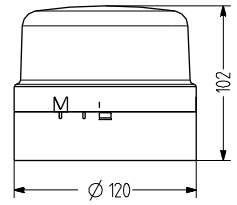

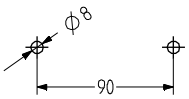

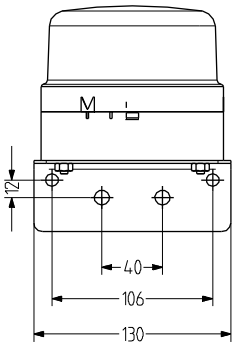

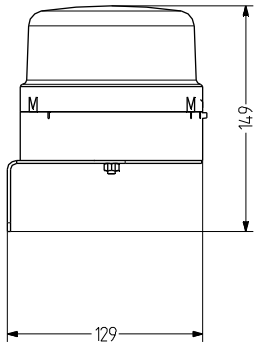

DATOS TÉCNICOS

Carcasa	Ø 120 mm, ABS negro (RAL 9005) o gris (RAL 7035)
Calota	Policarbonato, interior acanalado naranja, rojo, claro, azul, verde o amarillo
Tipo de montaje	horizontal o vertical (con escuadra)
Entrada de cable	parte inferior: Pasacables de 5-10 mm
Técnica de conexión	Terminal de conexión 2,5 mm²
Corriente de fuga	0,003 A (adecuado para control por programa)
Tipo de luz	Indicador luz intermitente
Elemento de iluminación	Bombilla

Intensidad luminosa	25 W
Frecuencia de destello/ parpadeo	2 Hz
Período de funcionamiento	100 %
Temperatura de funcionamiento	-30°C/+60°C
Grado de protección	IP65
Peso	250 g

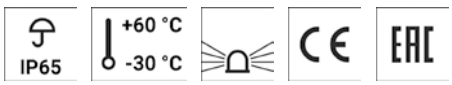

BKG

DATOS DEL PEDIDO

Color de la calota	Tensión nominal	Rango de voltaje (V)	Corriente nominal (A)	Color de la carcasa	
				gris	negro
naranja	12-48 V CA/CC	+/- 10 %	0,700	832 101 408	832 501 408
	230-240 V CA	+/- 10 %	0,100	832 101 313	832 501 313
rojo	12-48 V CA/CC	+/- 10 %	0,700	832 102 408	832 502 408
	230-240 V CA	+/- 10 %	0,100	832 102 313	832 502 313
claro	12-48 V CA/CC	+/- 10 %	0,700	832 104 408	832 504 408
	230-240 V CA	+/- 10 %	0,100	832 104 313	832 504 313
azul	12-48 V CA/CC	+/- 10 %	0,700	832 105 408	832 505 408
	230-240 V CA	+/- 10 %	0,100	832 105 313	832 505 313
verde	12-48 V CA/CC	+/- 10 %	0,700	832 106 408	832 506 408
	230-240 V CA	+/- 10 %	0,100	832 106 313	832 506 313
amarillo	12-48 V CA/CC	+/- 10 %	0,700	832 107 408	832 507 408
	230-240 V CA	+/- 10 %	0,100	832 107 313	832 507 313

Bombilla

DATOS DEL PEDIDO DEL ELEMENTO DE ILUMINACIÓN

Type	Tipo de accesorios	Tensión nominal	Corriente nominal (A)	Potencia	Número de artículo
GL21	Bombilla	12 V	2,080	25,000 W	890 025 904
GL22	Bombilla	24 V	1,040	25,000 W	890 025 905
GL23	Bombilla	48 V	0,520	25,000 W	890 025 908
GL24	Bombilla	60 V	0,415	25,000 W	890 025 909
GL25	Bombilla	110-120 V	0,208	25,000 W	890 025 910
GL26	Bombilla	230-240 V		25,000 W	890 025 913

WIG

ACCESORIOS

Type	Tipo de accesorios	Número de artículo
WIG	Escuadra De metal para montaje en pared	822 200 900

MRS Indicador espejo rotativo

- avisador luminoso con espejo giratorio Ø 90 mm
- cojinetes deslizantes de plástico – arranque ultra seguro
- construcción modular – fácil de montar y de mantener
- 4 tipos de montaje
- incluida lámpara halógena de 20 W
- grado de protección alto IP65
- control de velocidad 90/180 rpm, velocidad de giro constante independientemente de la temperatura y el entorno
- para aplicaciones industriales y generales
- tornillo de seguridad imperdible para el casquillo

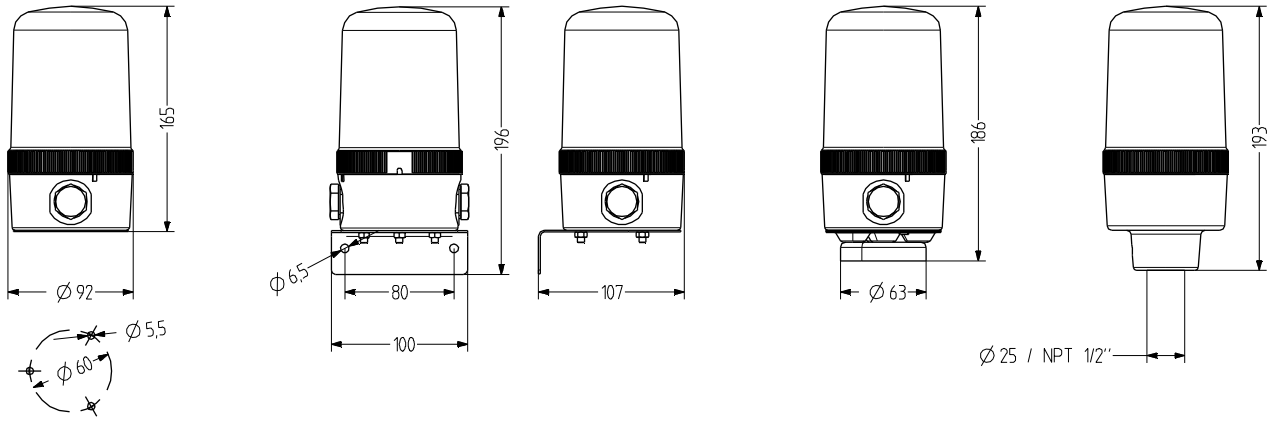

DATOS TÉCNICOS

Carcasa	Ø 90 mm, Policarbonato negro
Calota	Policarbonato, liso naranja, rojo, claro, azul, verde o amarillo
Tipo de montaje	horizontal, vertical, Montaje de tubos, Montaje magnético o de cabeza
Entrada de cable	lateral: 2× M20 con tapón ciego (opcionalmente prensaestopa 5-12 mm), parte inferior: arandela 5-7 mm
Técnica de conexión	Terminal de conexión 2,5 mm²
Corriente de fuga	0,003 A (adecuado para control por programa)
Tipo de luz	Indicador espejo rotativo

Elemento de iluminación	Lámpara halógena
Intensidad luminosa	20 W
Velocidad de rotación	conmutable entre 90/180 r.p.m.
Período de funcionamiento	100 %
Vida útil	Elementos de iluminación: 1.500 - 5.000 h / Motor: 3.000 h
Temperatura de funcionamiento	-25°C/+60°C bei 12/24 V, -25°C/+50°C bei 120/240 V
Grado de protección	IP65 & UL Type 4/4×/13
Peso	380 g

IP65 +50 °C -25 °C

MRS

DATOS DEL PEDIDO

Color de la calota	Tensión nominal	Rango de voltaje (V)	Corriente nominal (A)	Tipo de montaje		
				horizontal	Tubo Ø 25 mm	Tubo NPT 1/2"
naranja	12 V CA/CC	+/- 10 %	1,800	417 101 404	417 301 404	417 311 404
	24 V CA/CC	+/- 10 %	0,950	417 101 405	417 301 405	417 311 405
	110-120 V CA	+/- 10 %	0,300	417 101 310	417 301 310	417 311 310
	230-240 V CA	+/- 10 %	0,270	417 101 313	417 301 313	417 311 313
rojo	12 V CA/CC	+/- 10 %	1,800	417 102 404	417 302 404	417 312 404
	24 V CA/CC	+/- 10 %	0,950	417 102 405	417 302 405	417 312 405
	110-120 V CA	+/- 10 %	0,300	417 102 310	417 302 310	417 312 310
	230-240 V CA	+/- 10 %	0,270	417 102 313	417 302 313	417 312 313
claro	12 V CA/CC	+/- 10 %	1,800	417 104 404	417 304 404	417 314 404
	24 V CA/CC	+/- 10 %	0,950	417 104 405	417 304 405	417 314 405
	110-120 V CA	+/- 10 %	0,300	417 104 310	417 304 310	417 314 310
	230-240 V CA	+/- 10 %	0,270	417 104 313	417 304 313	417 314 313
azul	12 V CA/CC	+/- 10 %	1,800	417 105 404	417 305 404	417 315 404
	24 V CA/CC	+/- 10 %	0,950	417 105 405	417 305 405	417 315 405
	110-120 V CA	+/- 10 %	0,300	417 105 310	417 305 310	417 315 310
	230-240 V CA	+/- 10 %	0,270	417 105 313	417 305 313	417 315 313
verde	12 V CA/CC	+/- 10 %	1,800	417 106 404	417 306 404	417 316 404
	24 V CA/CC	+/- 10 %	0,950	417 106 405	417 306 405	417 316 405
	110-120 V CA	+/- 10 %	0,300	417 106 310	417 306 310	417 316 310
	230-240 V CA	+/- 10 %	0,270	417 106 313	417 306 313	417 316 313
amarillo	12 V CA/CC	+/- 10 %	1,800	417 107 404	417 307 404	417 317 404
	24 V CA/CC	+/- 10 %	0,950	417 107 405	417 307 405	417 317 405
	110-120 V CA	+/- 10 %	0,300	417 107 310	417 307 310	417 317 310
	230-240 V CA	+/- 10 %	0,270	417 107 313	417 307 313	417 317 313

WMS

MMR

MSR

MGS

AKV

MBK

MQS

ACCESORIOS

Type	Tipo de accesorios	Longitud del tubo	Peso	Número de artículo
WMS	Escuadra metálica para montaje en pared		160 g	817 200 900
MMR	Montaje de tubos Aluminio con pie de plástico	50 mm		698 806 007
		100 mm		698 806 008
		250 mm		698 806 009
		400 mm		698 806 010
MSR	Montaje de tubos acero inoxidable con pie de zinc fundido a presión, negro (con recubrimiento de polvo)	50 mm		698 806 021
		100 mm		698 806 022
		250 mm		698 806 023
		400 mm		698 806 024
MGS	Fijación magnética		340 g	817 203 900
AKV	Prensaestopa M20×1,5			698 800 026
MBK	Toma de tierra para instalación conforme con UL			819 201 900
MQS	Placa de montaje para instalación conforme con UL			817 202 900

PIEZAS DE RECAMBIO

Type	Tipo de accesorios	Tensión nominal	Potencia	Número de artículo
HL21	Lámpara halógena	12 V	20,000 W	890 020 904
HL22	Lámpara halógena	24 V	20,000 W	890 020 905
HL25	Lámpara halógena	110-120 V	20,000 W	890 020 910
HL26	Lámpara halógena	230-240 V	20,000 W	890 020 913

MRM Indicador espejo rotativo

- avisador luminoso con espejo giratorio Ø 120 mm
- cojinetes deslizantes de plástico – arranque ultra seguro
- construcción modular – fácil de montar y de mantener
- 4 tipos de montaje
- incluida lámpara halógena de 35 W
- grado de protección alto IP65
- control de velocidad 90/180 rpm, velocidad de giro constante independientemente de la temperatura y el entorno
- para aplicaciones industriales y generales
- tornillo de seguridad imperdible para el casquillo

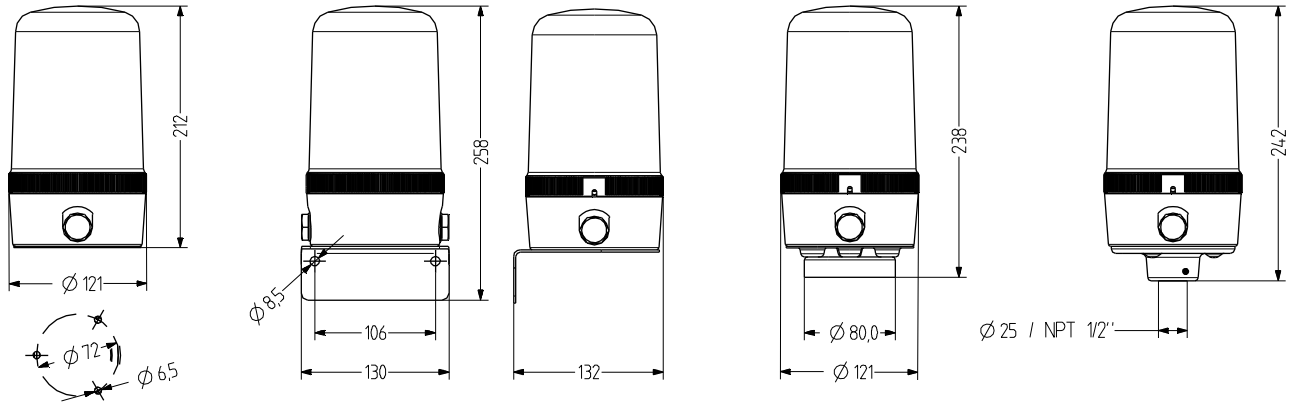

DATOS TÉCNICOS

Carcasa	Ø 120 mm, Policarbonato negro
Calota	Policarbonato, liso naranja, rojo, claro, azul, verde o amarillo
Tipo de montaje	horizontal, vertical, Montaje de tubos, Montaje magnético o de cabeza
Entrada de cable	lateral: 2× M20 con tapón ciego (opcionalmente prensaestopa 5-12 mm), parte inferior: arandela 5-7 mm
Técnica de conexión	Terminal de conexión 2,5 mm²
Corriente de fuga	0,003 A (adecuado para control por programa)
Tipo de luz	Indicador espejo rotativo

Elemento de iluminación	Lámpara halógena
Intensidad luminosa	35 W
Velocidad de rotación	conmutable entre 90/180 r.p.m.
Período de funcionamiento	100 %
Vida útil	Elementos de iluminación: 1.500 - 5.000 h / Motor: 5.000 h
Temperatura de funcionamiento	-25°C/+50°C
Grado de protección	IP65 & UL Type 4/4×/13
Peso	620 g

MRM

DATOS DEL PEDIDO

Color de la calota	Tensión nominal	Rango de voltaje (V)	Corriente nominal (A)	Tipo de montaje		
				horizontal	Tubo Ø 25 mm	Tubo NPT 1/2"
naranja	12 V CA/CC	+/- 10 %	3,200	418 101 404	418 301 404	418 311 404
	24 V CA/CC	+/- 10 %	1,700	418 101 405	418 301 405	418 311 405
	110-120 V CA	+/- 10 %	0,320	418 101 310	418 301 310	418 311 310
	230-240 V CA	+/- 10 %	0,170	418 101 313	418 301 313	418 311 313
rojo	12 V CA/CC	+/- 10 %	3,200	418 102 404	418 302 404	418 312 404
	24 V CA/CC	+/- 10 %	1,700	418 102 405	418 302 405	418 312 405
	110-120 V CA	+/- 10 %	0,320	418 102 310	418 302 310	418 312 310
	230-240 V CA	+/- 10 %	0,170	418 102 313	418 302 313	418 312 313
claro	12 V CA/CC	+/- 10 %	3,200	418 104 404	418 304 404	418 314 404
	24 V CA/CC	+/- 10 %	1,700	418 104 405	418 304 405	418 314 405
	110-120 V CA	+/- 10 %	0,320	418 104 310	418 304 310	418 314 310
	230-240 V CA	+/- 10 %	0,170	418 104 313	418 304 313	418 314 313
azul	12 V CA/CC	+/- 10 %	3,200	418 105 404	418 305 404	418 315 404
	24 V CA/CC	+/- 10 %	1,700	418 105 405	418 305 405	418 315 405
	110-120 V CA	+/- 10 %	0,320	418 105 310	418 305 310	418 315 310
	230-240 V CA	+/- 10 %	0,170	418 105 313	418 305 313	418 315 313
verde	12 V CA/CC	+/- 10 %	3,200	418 106 404	418 306 404	418 316 404
	24 V CA/CC	+/- 10 %	1,700	418 106 405	418 306 405	418 316 405
	110-120 V CA	+/- 10 %	0,320	418 106 310	418 306 310	418 316 310
	230-240 V CA	+/- 10 %	0,170	418 106 313	418 306 313	418 316 313
amarillo	12 V CA/CC	+/- 10 %	3,200	418 107 404	418 307 404	418 317 404
	24 V CA/CC	+/- 10 %	1,700	418 107 405	418 307 405	418 317 405
	110-120 V CA	+/- 10 %	0,320	418 107 310	418 307 310	418 317 310
	230-240 V CA	+/- 10 %	0,170	418 107 313	418 307 313	418 317 313

WMM

MMR

MSR

MGM

AKV

MBK

MQM

ACCESORIOS

Type	Tipo de accesorios	Longitud del tubo	Peso	Número de artículo
WMM	Escuadra metálica para montaje en pared		340 g	818 200 900
MMR	Montaje de tubos Aluminio con pie de plástico	50 mm		698 806 007
		100 mm		698 806 008
		250 mm		698 806 009
		400 mm		698 806 010
MSR	Montaje de tubos acero inoxidable con pie de zinc fundido a presión, negro (con recubrimiento de polvo)	50 mm		698 806 021
		100 mm		698 806 022
		250 mm		698 806 023
		400 mm		698 806 024
MGM	Fijación magnética		600 g	818 203 900
AKV	Prensaestopa M20×1,5			698 800 026
MBK	Toma de tierra para instalación conforme con UL			819 201 900
MQM	Placa de montaje para instalación conforme con UL			818 202 900

PIEZAS DE RECAMBIO

Type	Tipo de accesorios	Tensión nominal	Potencia	Número de artículo
HL31	Lámpara halógena	12 V	35,000 W	890 035 904
HL32	Lámpara halógena	24 V	35,000 W	890 035 905
HL35	Lámpara halógena	110-120 V	35,000 W	890 035 910
HL36	Lámpara halógena	230-240 V	35,000 W	890 035 913

MRL Indicador espejo rotativo

- avisador luminoso con espejo giratorio Ø 160 mm
- cojinetes deslizantes de plástico – arranque ultra seguro
- construcción modular – fácil de montar y de mantener
- 4 tipos de montaje
- incluida lámpara halógena de 50 W
- grado de protección alto IP65
- control de velocidad 90/180 rpm, velocidad de giro constante independientemente de la temperatura y el entorno
- para aplicaciones industriales y generales
- tornillo de seguridad imperdible para el casquillo

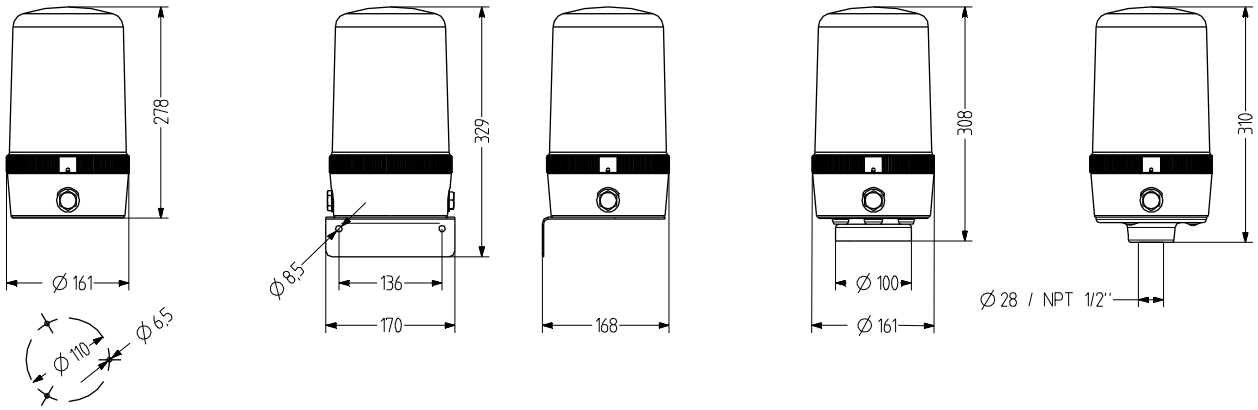

DATOS TÉCNICOS

Carcasa	Ø 160 mm, Policarbonato negro
Calota	Policarbonato, liso naranja, rojo, claro, azul, verde o amarillo
Tipo de montaje	horizontal, vertical, Montaje de tubos o Montaje magnético
Entrada de cable	lateral: 2× M20 con tapón ciego (opcionalmente prensaestopa 5-12 mm), parte inferior: arandela 5-7 mm
Técnica de conexión	Terminal de conexión 2,5 mm²
Corriente de fuga	0,003 A (adecuado para control por programa)
Tipo de luz	Indicador espejo rotativo

Elemento de iluminación	Lámpara halógena
Intensidad luminosa	50 W
Velocidad de rotación	conmutable entre 90/180 r.p.m.
Período de funcionamiento	100 %
Vida útil	Elementos de iluminación: 1.500 - 5.000 h / Motor: 5.000 h
Temperatura de funcionamiento	-25°C/+50°C
Grado de protección	IP65 & UL Type 4/4×/13
Peso	970 g

MRL

DATOS DEL PEDIDO

Color de la calota	Tensión nominal	Rango de voltaje (V)	Corriente nominal (A)	Tipo de montaje		
				horizontal	Tubo Ø 30 mm	Tubo NPT 1"
naranja	12 V CA/CC	+/- 10 %	4,200	419 101 404	419 301 404	419 311 404
	24 V CA/CC	+/- 10 %	2,300	419 101 405	419 301 405	419 311 405
	110-120 V CA	+/- 10 %	0,580	419 101 310	419 301 310	419 311 310
	230-240 V CA	+/- 10 %	0,390	419 101 313	419 301 313	419 311 313
rojo	12 V CA/CC	+/- 10 %	4,200	419 102 404	419 302 404	419 312 404
	24 V CA/CC	+/- 10 %	2,300	419 102 405	419 302 405	419 312 405
	110-120 V CA	+/- 10 %	0,580	419 102 310	419 302 310	419 312 310
	230-240 V CA	+/- 10 %	0,390	419 102 313	419 302 313	419 312 313
claro	12 V CA/CC	+/- 10 %	4,200	419 104 404	419 304 404	419 314 404
	24 V CA/CC	+/- 10 %	2,300	419 104 405	419 304 405	419 314 405
	110-120 V CA	+/- 10 %	0,580	419 104 310	419 304 310	419 314 310
	230-240 V CA	+/- 10 %	0,390	419 104 313	419 304 313	419 314 313
azul	12 V CA/CC	+/- 10 %	4,200	419 105 404	419 305 404	419 315 404
	24 V CA/CC	+/- 10 %	2,300	419 105 405	419 305 405	419 315 405
	110-120 V CA	+/- 10 %	0,580	419 105 310	419 305 310	419 315 310
	230-240 V CA	+/- 10 %	0,390	419 105 313	419 305 313	419 315 313
verde	12 V CA/CC	+/- 10 %	4,200	419 106 404	419 306 404	419 316 404
	24 V CA/CC	+/- 10 %	2,300	419 106 405	419 306 405	419 316 405
	110-120 V CA	+/- 10 %	0,580	419 106 310	419 306 310	419 316 310
	230-240 V CA	+/- 10 %	0,390	419 106 313	419 306 313	419 316 313
amarillo	12 V CA/CC	+/- 10 %	4,200	419 107 404	419 307 404	419 317 404
	24 V CA/CC	+/- 10 %	2,300	419 107 405	419 307 405	419 317 405
	110-120 V CA	+/- 10 %	0,580	419 107 310	419 307 310	419 317 310
	230-240 V CA	+/- 10 %	0,390	419 107 313	419 307 313	419 317 313

WML

MGL

AKV

MBK

MQL

ACCESORIOS

Type	Tipo de accesorios	Peso	Número de artículo
WML	Escuadra metálica para montaje en pared	510 g	819 200 900
MGL	Fijación magnética	1,03 kg	819 203 900
AKV	Prensaestopa M20×1,5		698 800 026
MBK	Toma de tierra para instalación conforme con UL		819 201 900
MQL	Placa de montaje para instalación conforme con UL		819 202 900

Lámpara halógena

PIEZAS DE RECAMBIO

Type	Tipo de accesorios	Tensión nominal	Potencia	Número de artículo
HL51	Lámpara halógena	12 V	50,000 W	890 050 904
HL52	Lámpara halógena	24 V	50,000 W	890 050 905
HL55	Lámpara halógena	110-120 V	50,000 W	890 050 910
HL56	Lámpara halógena	230-240 V	50,000 W	890 050 913

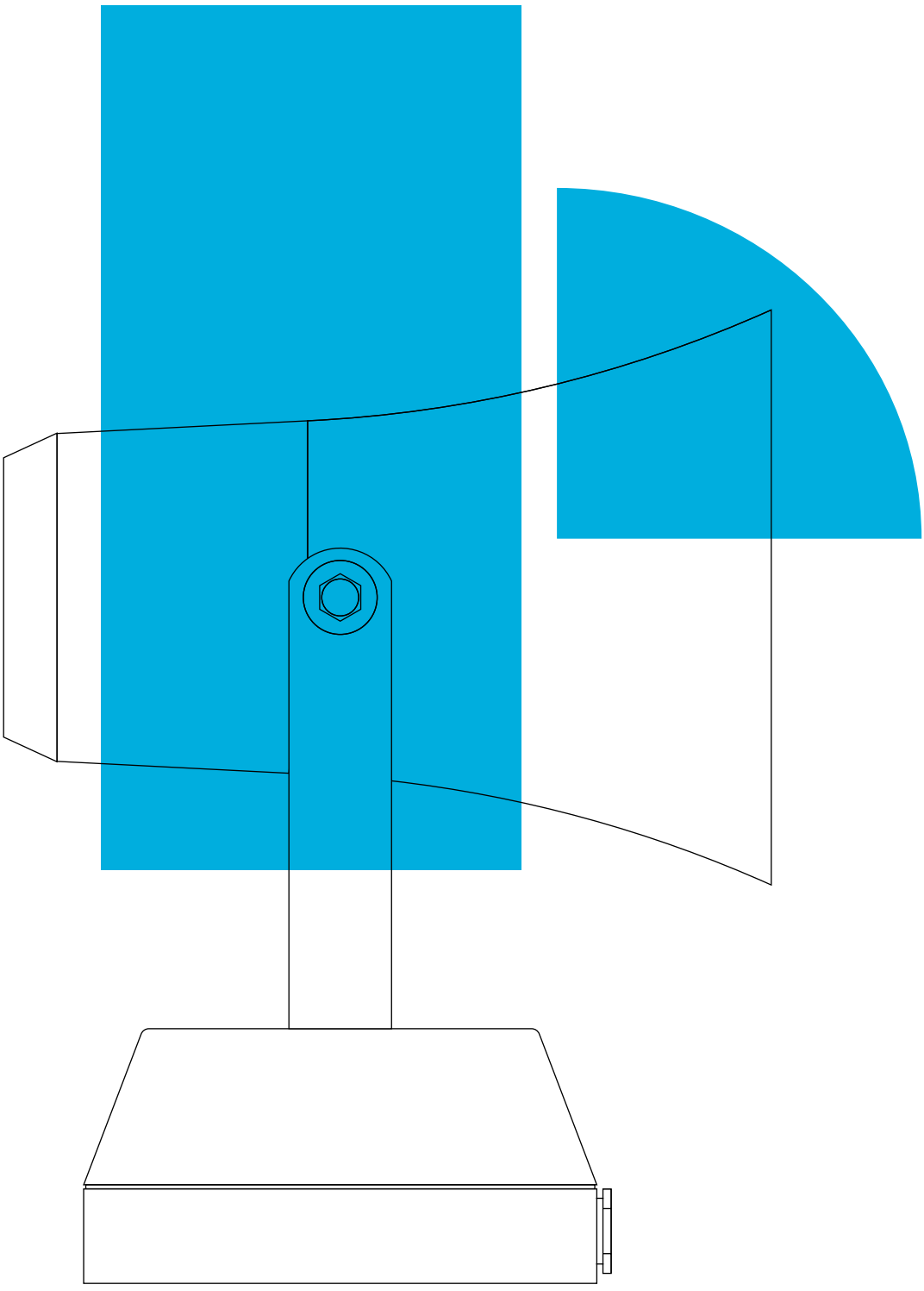

Indicación acústica

200 Electrónico

200 **ES1** Indicadores multitono
202 **ES2** Indicadores multitono
204 **ASS-P** Indicadores multitono
206 **ASS-T** Indicadores multitono
208 **ASM** Indicadores multitono
210 **ASL** Indicadores multitono
214 **ASX** Indicadores multitono
218 **EHL** Indicadores multitono
220 **EHS** Indicadores multitono
222 **TDE** Zumbadores
224 **BU1** Zumbador electrónica

226 Electromecánico

226 **KLH** Mini bocina
228 **KDH** Mini bocina
230 **HPT** Bocina
232 **HTG** Bocina
234 **BEL** Campanas
236 **SE1** Sirena electromecánica
238 **SE2** Sirena electromecánica
240 **SE3** Sirena electromecánica

ES1 Indicadores multitono

- sirena multitono económica
- 32 tipos de tono ajustables mediante interruptor DIP
- 3 niveles de presión acústica preseleccionables con interruptor DIP
- para aplicaciones universales de 24 V CC
- segundo tono controlable de forma externa
- grado de protección IP65 posible con una instalación correcta

DATOS TÉCNICOS

Carcasa	ABS rojo (RAL 3000) o blanco (RAL 9003)
Tipo de montaje	Cualquiera, Apertura de salida de sonido hacia abajo u horizontal
Entrada de cable	Parte trasera o lateral
Tipo de tono	32 Tonos, 2 Tonos controlables de forma externa, véase la tabla de tonos
Volumen	86-106 dB (Ajustable mediante interruptor DIP)
Frecuencia de tono	440-2.900 Hz
Período de funcionamiento	100 %
Temperatura de funcionamiento	-20 °C / +70 °C
Grado de protección	IP65
Peso	250 g

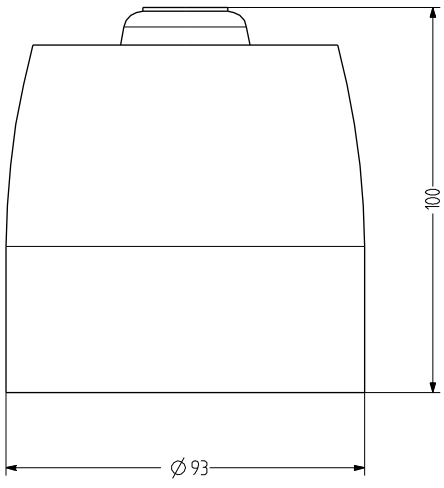

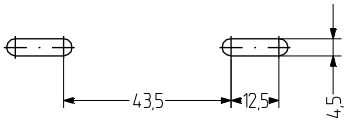

ES1

DATOS DEL PEDIDO

Tensión nominal	Rango de voltaje (V)	Corriente nominal (A)	Color de la carcasa	
			rojo	blanco
24 V CC	15-35	0,036	C110 620 005	C110 220 005

TABLA DE TONOS

No.	Sonido	Descripción	DIP	2o tono alarma (Hz)
1	LF Barrido	800-1.000 Hz @ 0.5 s	11111	800 cont
2	Tono alternativo BS	800/960 Hz @ 2 Hz	11110	800 cont
3	Tono BS standard	800/1.000 Hz @ 0.5 s	11101	800 cont
4	Tono alternativo BS	500/600 Hz @ 2 Hz	11100	500 cont
5	Tono interumpido HF	2.800 Hz @ 1.0 s on/off	11011	2.800 cont
6	Tono alarma LF	800 Hz @ 150 ms on/off	11010	800 cont
7	Tono interumpido HF rapido	2.800 Hz @ 150 ms on/off	11001	800 cont
8	Tono LF continuo	800 Hz cont	11000	mismo tono
9	Tono barrido	800/900 Hz @ 1 Hz	10111	800 cont
10	Tono lento Australiano	970 Hz @ 0.625 ms on/off	10110	500-1.200 3.75 s on 0.25 s off
11	Tono barrido Países Bajos	970 Hz	10101	500-1.200 3.5 s on 0.5 s off
12	Tono analógico	500/600 Hz @ 2 Hz	10100	500 cont
13	Tono onda	800/970 Hz @ 3 Hz	10011	800 cont
14	Tono lento HF	2.350/2.900 Hz @ 3 Hz	10010	2.400 cont
15	Tono rapido HF	2.400-2.800 Hz @ 7Hz	10001	2.400 cont
16	Patrón US LF	950 Hz @ 0.5 s on/off x 3; despues de 1.5 s; repite	10000	800 cont
17	Tono interrumpido BS	800 Hz @ 0.5 s on/off	01111	800 cont
18	ISO8201 LF BS5839 Pt 1 1988	intermitente 970 Hz @ 0.5 s on/off	01110	mismo tono
19	Tono interrumpido medio	1.000 Hz @ 0.25 s on/off	01101	800 cont
20	ISO8201 HF	970 Hz @ 0.5 s on/off	01100	mismo tono
21	Tono continuo	1.000 Hz	01011	mismo tono
22	Buzz LF	800-950 Hz @ 110 Hz	01010	800 cont
23	Tono continuo HF	2.800 Hz	01001	2.800 cont
24	Tono barrido	800-970 Hz @ 9 Hz	01000	800 cont
25	Tono aléman DIN	1.200-500 Hz @ 1 Hz	00111	800 cont
26	Tono Sueco fuego	intermitente 660 Hz @ 150 ms on/off	00110	mismo tono
27	Tono francés AFNOR	554 Hz @ 100 ms y 440 Hz @ 400 ms	00101	800 cont
28	Señal Sueca clara	continuo 660 Hz	00100	mismo tono
29	Patrón US HF temporal	2.900 Hz @ 0.5 s on/off x 3; despues de 1.5 s; repite	00011	2.900 cont
30	Sirena 2 rampas (corto)	500/1.200 Hz ascenso y descenso 0.25 s	00010	800 cont
31	FP 1063.1 Telecom	tono alterno 800/970 Hz @ 2 Hz	00001	800 cont
32	Sirena 2 rampas (largo)	500/1.200 Hz @ 3 s scenso/3 s descenso	00000	800 cont

ES2 Indicadores multitono

- sirena multitono sencilla
- 32 tipos de tono ajustables mediante interruptor DIP
- grado de protección IP65 posible con una instalación correcta
- para aplicaciones universales de 120 o 230 V CA
- segundo tono controlable de forma externa

DATOS TÉCNICOS

Carcasa	ABS rojo (RAL 3000) o blanco (RAL 9003)
Tipo de montaje	Montaje en pared, Apertura de salida de sonido hacia abajo u horizontal
Entrada de cable	Parte trasera o lateral
Tipo de tono	32 Tonos, 2 Tonos controlables de forma externa, véase la tabla de tonos
Volumen	77-107 dB (Ajustable mediante interruptor DIP)
Frecuencia de tono	440-2.850 Hz
Período de funcionamiento	100 %
Temperatura de funcionamiento	-20 °C / +70 °C
Grado de protección	IP65
Peso	295 g

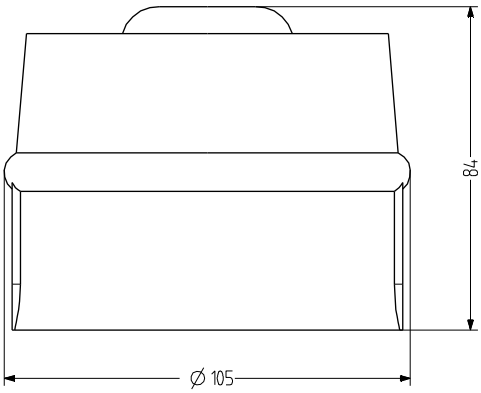

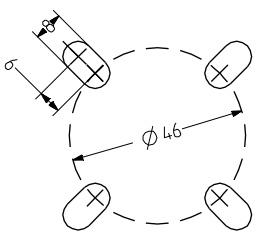

ES2

DATOS DEL PEDIDO

Tensión nominal	Rango de voltaje (V)	Corriente nominal (A)	Frecuencia de red	Color de la carcasa	
				rojo	blanco
230 V CA	+/- 10 %	0,012	50-60 Hz	C115 600 113	C115 200 113

TABLA DE TONOS

No.	Sonido	DIP-Switch	2o tono alarma (Hz)
1	Tono G 800/1.000 Hz @ 0.5 seg	11111	800
2	Tono G 800/1.000 Hz @ 0.25 seg	01111	1.000
3	Tono interrumpido 800 Hz @ 0.5 seg on/off	10111	800
4	Tono interrumpido 1.000 Hz @ 0.25 seg on/off	00111	1.000
5	Tono lento 500-1.200 Hz en 3 seg; 0.5 s off	11011	500
6	Tono lento 1.200-500 Hz en 3 seg; 0.5 s off	01011	1.200
7	Tono lento Australiano 500-1.200 Hz en 3.5 seg; 0.25 seg off	10011	500
8	L.F. frequencia de barrido 800-1.000 Hz en 0.5 seg	00011	800
9	L.F. frequencia de barrido 800-1.000 Hz en 0.25 seg	11101	800
10	L.F. frequencia de barrido 800-1.000 Hz en 0.1 seg	01101	800
11	Frequencia de barido 1.200-500 Hz en 1 seg	10101	1.200
12	Tono G 554/440 Hz @ 0.5 seg	00101	554
13	Tono G 554 Hz para 0.1 s / 440 Hz para 0.4 seg	11001	554
14	Tono interrumpido 660 Hz para 150 mseg on/off	01001	660
15	Tono interrumpido 660 Hz para 1.8 seg on/off	10001	660
16	Tono interrumpido 660 Hz para 570 mseg on/off	00001	660
17	3 Tonos interrumpidos 1.000 Hz @ 0.5 seg; 1.5 seg off	11110	1.000
18	3 tonos G 1.000/800 Hz @ 0.5 seg; 1.5 seg off	01110	1.000
19	3 tonos de barrido 500-1.200 Hz in 0.5 seg on/aus; 1.5 seg off	10110	500
20	3 tonos de barrido 1.200-500 Hz in 0.5 seg; 1.5 seg off	00110	1.200
21	Frecuencia de barrido lineal 2.000-2.500 Hz in 0.5 seg	11010	2.000
22	Frecuencia de barrido lineal 2.000-2.500 Hz in 0.25 seg	01010	2.000
23	Tono interrumpido H.F. 2.000/2.500 Hz @ 0.5 seg	10010	2.000
24	Tono interrumpido H.F. 2.000/2.500 Hz @ 0.25 seg	00010	2.000
25	Tono interrumpido H.F. 2.850 Hz @ 150 mseg on/off	11100	2.000
26	Tono interrumpido H.F. 800 Hz @ 0.5 seg on/off	01100	2.850
27	Tono barrido muy rapido 2.400-2.800 Hz en 20 mseg (50 Hz)	10100	2.400
28	Tono barrido muy rapido 2.400-2.800 Hz en 0.143 seg (7 Hz)	00100	2.400
29	Tono barrido H.F. 2.400-2.800 Hz en 0.5 seg (2 Hz)	11000	2.400
30	2 rampas, 500-1.200, asycenso y descenso en 0.25 seg	01000	500
31	2 rampas sirena 3 seg ascenso 3 seg descenso, 500-1200 Hz	10000	500
32	Tono Ding Dong 2700 Hz- 0 Hz, después 570 Hz- 0 Hz; off para 4 seg	00000	700

ASS-P Indicadores multitono

- sirena multitono cuadrada de 94 mm
- presión acústica máx. presión acústica máx. 103 dB (A)
- grado de protección alto IP66
- montaje opcional con escuadra metálica
- tecnología piezoeléctrica, 8 tipos de tono seleccionables mediante interruptor DIP
- presión acústica ajustable de forma continua con potenciómetro
- para aplicaciones industriales y generales
- disponibles combinaciones de sirena multitono y avisador luminoso

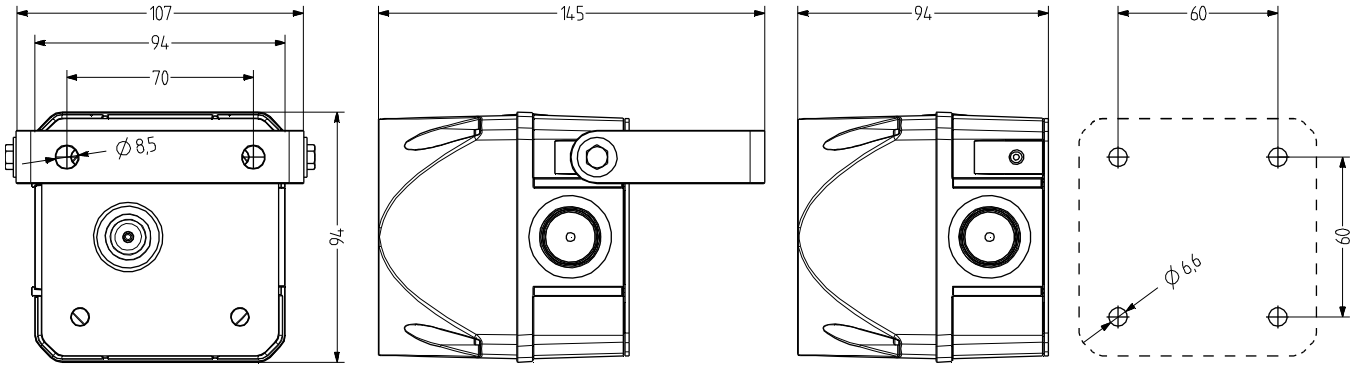

DATOS TÉCNICOS

Carcasa	Policarbonato rojo (RAL 3000)
Tipo de montaje	Cualquiera, Apertura de salida de sonido hacia abajo u horizontal
Entrada de cable	Parte trasera: Pasacables de 5-10 mm lateral: se puede montar prensaestopa AKV M20×1,5 7-14 mm
Técnica de conexión	Terminal de rosca/enchufable bis 2,5 mm²
Corriente de fuga	0,003 A
Tipo de tono	8 Tonos, 1 Tonos controlables de forma externa, véase la tabla de tonos

Volumen	103 dB (Ajustable mediante potenciómetro)
Frecuencia de tono	500-4.600 Hz
Período de funcionamiento	100 %
Temperatura de funcionamiento	-30 °C / +60 °C
Grado de protección	IP66 & UL Type 4/4×/13
Resistencia a impactos	IK09
Peso	300 g

ASS-P

DATOS DEL PEDIDO

Tensión nominal	Rango de voltaje (V)	Corriente nominal (A)	Frecuencia de red	Número de artículo
24 V CA/CC	+/- 10 %	0,100	50-60 Hz	874 060 405
48 V CA/CC	+/- 10 %	0,075	50-60 Hz	874 060 408
110-120 V CA	+/- 10 %	0,040	50-60 Hz	874 060 310
230-240 V CA	+/- 10 %	0,410	50-60 Hz	874 060 313

AMK

AB1

AG1

AKV

ACCESORIOS

Type	Tipo de accesorios	Peso	Número de artículo
AMK	Set de montaje para la combinación de varios equipos de señalización del mismo tamaño	10 g	874 010 900
AB1	Kit de montaje para escuadra metálica para el montaje en cualquier dirección (p. ej. en plataformas de montaje)		874 031 900
AG1	Junta plana para la correcta instalación IP66 en superficies lisas		874 021 900
AKV	Prensaestopa M20×1,5		698 800 026

TABLA DE TONOS

PASO 1 S1	Tipo de tono	Frecuencia Hz	Pictograma	Velocidad de repetición	Application	max dB
Tono 01	continuo	4600 Hz				103
Tono 02	continuo	1600 Hz				99
Tono 03	intermitente	4600 Hz		250 ms on, 250 ms off		103
Tono 04	intermitente	1600 Hz		250 ms on, 250 ms off		99
Tono 05	barrido	1200 - 500 Hz		1 Hz	Evacuatión Alemana DIN 33404-3	96
Tono 06	barrido	500 - 1200 Hz		ascenso in 3 s, 0,5 s off	Holanda NEN 2575:2000	98
Tono 07	alterno	800 - 1000 Hz		2 Hz		94
Tono 08	barrido	500 - 1500 Hz		10 Hz		94

ASS-T Indicadores multitono

- sirena multitono cuadrada de 94 mm
- presión acústica máx. 108 dB (A)
- grado de protección alto IP66
- montaje opcional con escuadra metálica
- 32 tipos de tono seleccionables, 3 tipos de tono controlables de forma externa
- presión acústica ajustable de forma continua con potenciómetro
- para aplicaciones industriales y generales
- disponibles combinaciones de sirena multitono y avisador luminoso

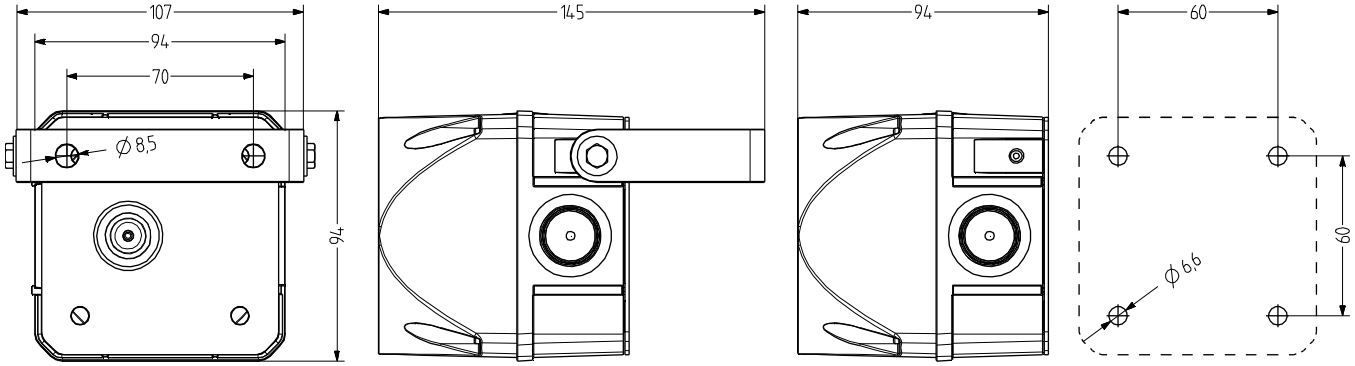

DATOS TÉCNICOS

Carcasa	Policarbonato rojo (RAL 3000)
Tipo de montaje	Cualquiera, Apertura de salida de sonido hacia abajo u horizontal
Entrada de cable	Parte trasera: Pasacables de 5-10 mm lateral: se puede montar prensaestopa AKV M20×1,5 7-14 mm
Técnica de conexión	Terminal de rosca/enchufable bis 2,5 mm²
Corriente de fuga	0,003 A
Tipo de tono	32 Tonos, 3 Tonos controlables de forma externa, véase la tabla de tonos

Volumen	108 dB (Ajustable mediante potenciómetro)
Frecuencia de tono	150-2.900 Hz
Período de funcionamiento	100 %
Temperatura de funcionamiento	-30 °C / +60 °C
Grado de protección	IP66 & UL Type 4/4×/13
Resistencia a impactos	IK09
Peso	300 g

ASS-T

DATOS DEL PEDIDO

Tensión nominal	Rango de voltaje (V)	Corriente nominal (A)	Frecuencia de red	Número de artículo
24-48 V CA/CC	21-53 V CA 21-60 V CC	0,240	50-60 Hz	874 170 408
110-240 V CA	95-265	0,070	50-60 Hz	874 170 313

AMK

AB1

AG1

AKV

AW1

ACCESORIOS

Type	Tipo de accesorios	Peso	Número de artículo
AMK	Set de montaje para la combinación de varios equipos de señalización del mismo tamaño	10 g	874 010 900
AB1	Kit de montaje para escuadra metálica para el montaje en cualquier dirección (p. ej. en plataformas de montaje)		874 031 900
AG1	Junta plana para la correcta instalación IP66 en superficies lisas		874 021 900
AKV	Prensaestopa M20×1,5		698 800 026
AW1	Escuadra de acero inoxidable		874 041 900

TABLA DE TONOS

	STAGE 1 S1	Tone type	Frequency Hz	Pictogram	Repeat rate	Specific application	ASS-T/ADS-T max dB	ASS-T/ADS-T ADS-T	ASM max dB	ASL max dB	ASX max dB	STAGE 2 S2	STAGE 3 S3
	Tone 01	continuous	660 Hz			Swedish alarm	103	——	107	114	116	tone 16	tone 12
	Tone 02	continuous	1000 Hz			PFEER toxic gas	97	——	110	113	121	tone 16	tone 25
	Tone 03	continuous	2400 Hz				106	——	111	120	125	tone 21	tone 17
	Tone 04	intermittent	420 Hz	— — — —	0,625 s on / 0,625 s off	Australian alert AS1670	98	- - - -	106	109	117	tone 21	tone 01
	Tone 05	intermittent	660 Hz	— — — —	1,8 s on - 1,8 s off	Swedish alarm	103	- - - -	107	114	117	tone 21	tone 01
	Tone 06	intermittent	660 Hz	— — — —	0,15 s on / 0,15 s off	Swedish alarm	103	- - - -	107	114	117	tone 16	tone 01
	Tone 07	intermittent	970 Hz	— — — —	1 s on, 1 sec off	PFEER Alarm, BS5839-1:2002	99	- - - -	111	113	122	tone 18	tone 01
	Tone 08	intermittent	970 Hz (950)	— — — — — —	0,5 s on/0,5 s off x 3 then 1 s off	ISO 8201 low tone, US Temporal	101	- - - -	111	113	122	tone 16	tone 03
	Tone 09	intermittent	800 Hz	- - - -	0,25 s on / 1 s off		108	- - - -	112	112	124	tone 27	tone 03
	Tone 10	intermittent	700 Hz	— — — —	0,15 s on / 0,15 s off, total 1 min.	Swedish alarm SS 031711	102	- - - -	107	112	119	tone 18	tone 02
	Tone 11	intermittent	720 Hz	—— —— —— ——	0,7 s on / 0,3 s off	Industrial Alarm Germany	102	- - - -	110	111	123	tone 02	tone 29
	Tone 12	intermittent	2400 Hz	— — — —	0,5 s on / 0,5 s off		106	- - - -	111	120	126	tone 03	tone 01
	Tone 13	intermittent	2850 Hz	— — — — — —	0,5 s on/0,5 s off x 3 then 1 s off	ISO 8201 high tone, US Temporal	97	- - - -	108	111	120	tone 03	tone 17
	Tone 14	alternating	440 - 554 Hz		0,4 s (440Hz) / 0,1 s (554Hz)	AFNOR France, NFS 32-001	103	——	109	109	118	tone 16	tone 01
	Tone 15	alternating	554 - 440 Hz		1 Hz	Swedish alarm	103	——	109	109	118	tone 01	tone 16
	Tone 16	alternating	800 - 1000 Hz		2 Hz		108	——	113	113	121	tone 02	tone 09
	Tone 17	alternating	2400 - 2900 Hz		2 Hz		106	——	111	120	126	tone 03	tone 01
	Tone 18	alternating	1000 - 2000 Hz		1 Hz	Singapore	107	——	110	120	127	tone 02	tone 03
	Tone 19	sweeping	500 - 1500 Hz		10 Hz		108	——	113	119	124	tone 02	tone 01
	Tone 20	sweeping	150 - 1000 Hz		rising 10 s, 40 s on, falling 10 s	Industrial Alarm Germany	108	——	113	114	123	tone 25	tone 29
	Tone 21	continuous	400 Hz		simulated horn		101	——	106	109	115	tone 16	tone 02
	Tone 22	sweeping	500 - 1200 Hz		rising in 3,75 s/ 0,25 s off	Australien evacuation AS 2220	108	——	113	117	124	tone 02	tone 09
	Tone 23	sweeping	500 - 1200 Hz		rising in 3,5 s/ 0,5 s off	Netherlands NEN 2575:2000	108	——	113	117	124	tone 02	tone 09
	Tone 24	sweeping	500 - 1200 Hz		0,5 s on/0,5 s off x 3 / 1,5 s off	Australia AS1670 evacuation	108	——	113	117	124	tone 02	tone 09
	Tone 25	sweeping	1200 - 500 Hz		1 Hz	evacuation Germany, DIN 33404-3	108	——	113	117	124	tone 02	tone 32
	Tone 26	sweeping	500 - 1200 Hz		0,3 Hz		108	——	113	117	124	tone 01	tone 32
	Tone 27	sweeping	1400 - 1600 Hz		rising in 1 s/falling in 0,5 s	NFC 48-265	102	——	110	119	124	tone 02	tone 09
	Tone 28	sweeping	2400 - 2900 Hz		1 Hz		106	——	111	120	126	tone 17	tone 03
	Tone 29	bell					102	——	108	120	122	tone 16	tone 02
	Tone 30	slow rise	500 - 2400 Hz		siren rising in 3 s, then cont. 2400 Hz		108	——	113	120	127	tone 16	tone 01
	Tone 31	slow rise	300 - 1200 Hz		siren rising in 3 s, then cont. 1200 Hz		108	——	113	117	124	tone 16	tone 01
	Tone 32	3-tone gong	660-550-440 Hz		repeating 3-tone gong, 7s		90	——	93	X	X	tone 29	tone 01
		chime	970 - 800 Hz		repeating ding-dong, 1 Hz		X		X	113	123	tone 29	tone 01

Electró-nico

ASM Indicadores multitono

- sirena multitono cuadrada de 132 mm
- presión acústica máx. 113 dB (A)
- grado de protección alto IP66
- montaje opcional con escuadra metálica
- 32 tipos de tono seleccionables, 3 tipos de tono controlables de forma externa
- presión acústica ajustable de forma continua con potenciómetro
- para aplicaciones industriales y generales
- disponibles combinaciones de sirena multitono y avisador luminoso

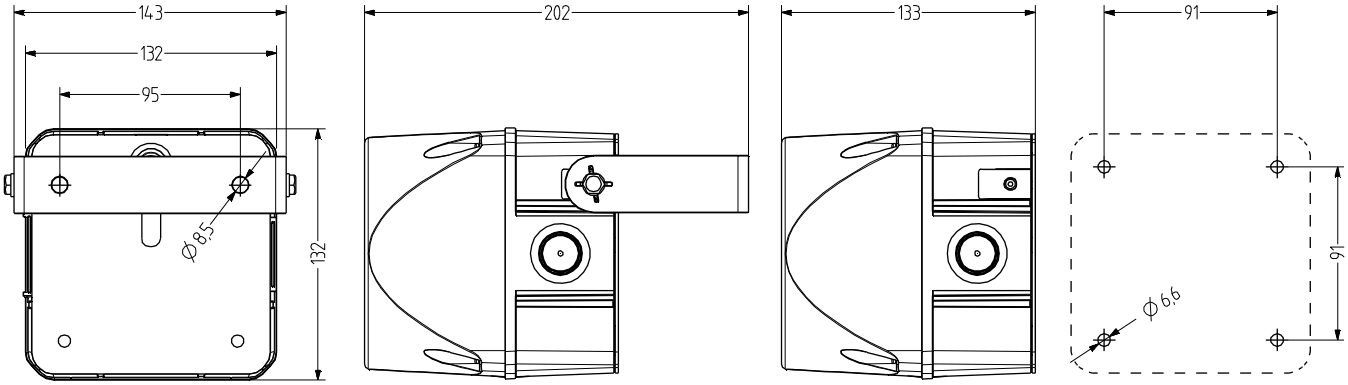

DATOS TÉCNICOS

Carcasa	Policarbonato rojo (RAL 3000)
Tipo de montaje	Cualquiera, Apertura de salida de sonido hacia abajo u horizontal
Entrada de cable	Parte trasera: Pasacables de 5-10 mm lateral: se puede montar prensaestopa AKV M20×1,5 7-14 mm
Técnica de conexión	Terminal de rosca/enchufable bis 2,5 mm²
Corriente de fuga	0,003 A
Tipo de tono	32 Tonos, 3 Tonos controlables de forma externa, véase la tabla de tonos

Volumen	113 dB (Ajustable mediante potenciómetro)
Frecuencia de tono	150-2.900 Hz
Período de funcionamiento	100 %
Temperatura de funcionamiento	-30 °C / +60 °C
Grado de protección	IP66 & UL Type 4/4×/13
Resistencia a impactos	IK09
Peso	600 g

ASM

DATOS DEL PEDIDO

Tensión nominal	Rango de voltaje (V)	Corriente nominal (A)	Frecuencia de red	Número de artículo
24-48 V CA/CC	21-53 V CA 21-60 V CC	0,230	50-60 Hz	874 270 408
110-240 V CA	95-265	0,070	50-60 Hz	874 270 313

AMK

AB2

AG2

AKV

ACCESORIOS

Type	Tipo de accesorios	Peso	Número de artículo
AMK	Set de montaje para la combinación de varios equipos de señalización del mismo tamaño	10 g	874 010 900
AB2	Kit de montaje para escuadra metálica para el montaje en cualquier dirección (p. ej. en plataformas de montaje)		874 032 900
AG2	Junta plana para la correcta instalación IP66 en superficies lisas		874 022 900
AKV	Prensaestopa M20×1,5		698 800 026

TABLA DE TONOS

							ASS-T/ADS-T		ASM	ASL	ASX		
	STAGE 1 S1	Tone type	Frequency Hz	Pictogram	Repeat rate	Specific application	max dB	ADS-T	max dB	max dB	max dB	STAGE 2 S2	STAGE 3 S3
	Tone 01	continuous	660 Hz			Swedish alarm	103	——	107	114	116	tone 16	tone 12
	Tone 02	continuous	1000 Hz			PFEER toxic gas	97	——	110	113	121	tone 16	tone 25
	Tone 03	continuous	2400 Hz				106	——	111	120	125	tone 21	tone 17
	Tone 04	intermittent	420 Hz		0,625 s on / 0,625 s off	Australian alert AS1670	98	- - - -	106	109	117	tone 21	tone 01
	Tone 05	intermittent	660 Hz		1,8 s on - 1,8 s off	Swedish alarm	103	- - - -	107	114	117	tone 21	tone 01
	Tone 06	intermittent	660 Hz		0,15 s on / 0,15 s off	Swedish alarm	103	- - - -	107	114	117	tone 16	tone 01
	Tone 07	intermittent	970 Hz		1 s on, 1 sec off	PFEER Alarm, BS5839-1:2002	99	- - - -	111	113	122	tone 18	tone 01
	Tone 08	intermittent	970 Hz (950)		0,5 s on/0,5 s off x 3 then 1 s off	ISO 8201 low tone, US Temporal	101	- - - -	111	113	122	tone 16	tone 03
	Tone 09	intermittent	800 Hz		0,25 s on / 1 s off		108	- - - -	112	112	124	tone 27	tone 03
	Tone 10	intermittent	700 Hz		0,15 s on / 0,15 s off, total 1 min.	Swedish alarm SS 031711	102	- - - -	107	112	119	tone 18	tone 02
	Tone 11	intermittent	720 Hz		0,7 s on / 0,3 s off	Industrial Alarm Germany	102	- - - -	110	111	123	tone 02	tone 29
	Tone 12	intermittent	2400 Hz		0,5 s on / 0,5 s off		106	- - - -	111	120	126	tone 03	tone 01
	Tone 13	intermittent	2850 Hz		0,5 s on/0,5 s off x 3 then 1 s off	ISO 8201 high tone, US Temporal	97	- - - -	108	111	120	tone 03	tone 17
	Tone 14	alternating	440 - 554 Hz		0,4 s (440Hz) / 0,1 s (554Hz)	AFNOR France, NFS 32-001	103	——	109	109	118	tone 16	tone 01
	Tone 15	alternating	554 - 440 Hz		1 Hz	Swedish alarm	103	——	109	109	118	tone 01	tone 16
	Tone 16	alternating	800 - 1000 Hz		2 Hz		108	——	113	113	121	tone 02	tone 09
	Tone 17	alternating	2400 - 2900 Hz		2 Hz		106	——	111	120	126	tone 03	tone 01
	Tone 18	alternating	1000 - 2000 Hz		1 Hz	Singapore	107	——	110	120	127	tone 02	tone 03
	Tone 19	sweeping	500 - 1500 Hz		10 Hz		108	——	113	119	124	tone 02	tone 01
	Tone 20	sweeping	150 - 1000 Hz		rising 10 s, 40 s on, falling 10 s	Industrial Alarm Germany	108	——	113	114	123	tone 25	tone 29
	Tone 21	continuous	400 Hz		simulated horn		101	——	106	109	115	tone 16	tone 02
	Tone 22	sweeping	500 - 1200 Hz		rising in 3,75 s/ 0,25 s off	Australien evacuation AS 2220	108	——	113	117	124	tone 02	tone 09
	Tone 23	sweeping	500 - 1200 Hz		rising in 3,5 s/ 0,5 s off	Netherlands NEN 2575:2000	108	——	113	117	124	tone 02	tone 09
	Tone 24	sweeping	500 - 1200 Hz		0,5 s on/0,5 s off x 3 / 1,5 s off	Australia AS1670 evacuation	108	——	113	117	124	tone 02	tone 09
	Tone 25	sweeping	1200 - 500 Hz		1 Hz	evacuation Germany, DIN 33404-3	108	——	113	117	124	tone 02	tone 32
	Tone 26	sweeping	500 - 1200 Hz		0,3 Hz		108	——	113	117	124	tone 01	tone 32
	Tone 27	sweeping	1400 - 1600 Hz		rising in 1 s/falling in 0,5 s	NFC 48-265	102	——	110	119	124	tone 02	tone 09
	Tone 28	sweeping	2400 - 2900 Hz		1 Hz		106	——	111	120	126	tone 17	tone 03
	Tone 29	bell					102	——	108	120	122	tone 16	tone 02
	Tone 30	slow rise	500 - 2400 Hz		siren rising in 3 s, then cont. 2400 Hz		108	——	113	120	127	tone 16	tone 01
	Tone 31	slow rise	300 - 1200 Hz		siren rising in 3 s, then cont. 1200 Hz		108	——	113	117	124	tone 16	tone 01
	Tone 32	3-tone gong	660-550-440 Hz		repeating 3-tone gong, 7s		90	——	93	X	X	tone 29	tone 01
		chime	970 - 800 Hz		repeating ding-dong, 1 Hz		X		X	113	123	tone 29	tone 01

Electró-
nico

ASL Indicadores multitono

- sirena multitono cuadrada de 184 mm
- presión acústica máx. 120 dB (A)
- grado de protección alto IP66
- montaje opcional con escuadra metálica
- 63 tipos de tono seleccionables, 3 tipos de tono controlables de forma externa
- presión acústica ajustable de forma continua con potenciómetro
- para aplicaciones industriales y generales
- disponibles combinaciones de sirena multitono y avisador luminoso

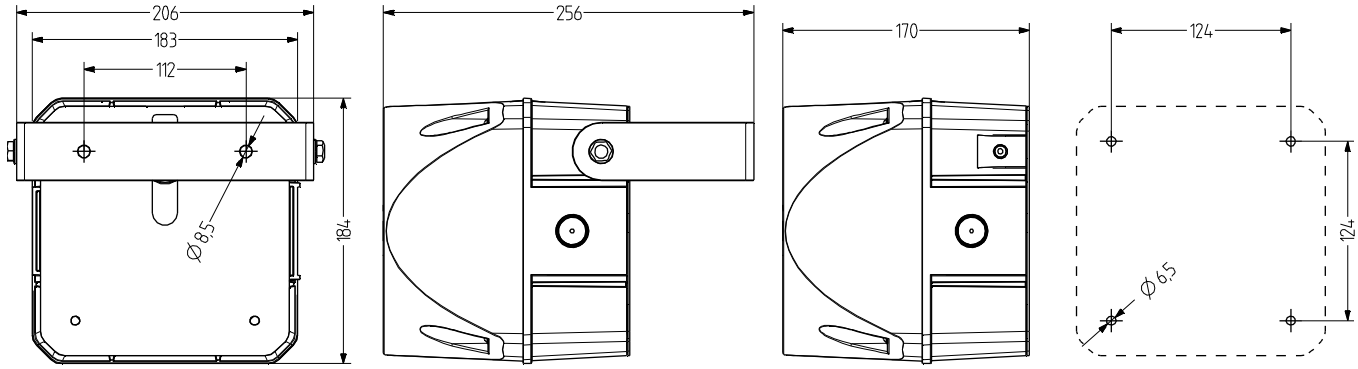

DATOS TÉCNICOS

Carcasa	Policarbonato rojo (RAL 3000)
Tipo de montaje	Cualquiera, Apertura de salida de sonido hacia abajo u horizontal
Entrada de cable	Parte trasera: Pasacables de 5-10 mm lateral: se puede montar prensaestopa AKV M20×1,5 7-14 mm
Técnica de conexión	Terminal de rosca/enchufable bis 2,5 mm²
Corriente de fuga	0,003 A
Tipo de tono	63 Tonos, 3 Tonos controlables de forma externa, véase la tabla de tonos

Volumen	120 dB (Ajustable mediante potenciómetro)
Frecuencia de tono	150-3.100 Hz
Período de funcionamiento	100 %
Temperatura de funcionamiento	-30 °C / +60 °C
Grado de protección	IP66 & UL Type 4/4×/13
Resistencia a impactos	IK09
Peso	2,2 kg

ASL

DATOS DEL PEDIDO

Tensión nominal	Rango de voltaje (V)	Corriente nominal (A)	Frecuencia de red	Número de artículo
24-48 V CA/CC	21-53 V CA 21-60 V CC	1,200,900	50-60 Hz	874 360 408
110-120 V CA	+/- 10 %	0,200	50-60 Hz	874 360 310
230-240 V CA	+/- 10 %	0,100	50-60 Hz	874 360 313

AMK

AB3

AG3

AKV

ACCESORIOS

Type	Tipo de accesorios	Peso	Número de artículo
AMK	Set de montaje para la combinación de varios equipos de señalización del mismo tamaño	10 g	874 010 900
AB3	Kit de montaje para escuadra metálica para el montaje en cualquier dirección (p. ej. en plataformas de montaje)		874 033 900
AG3	Junta plana para la correcta instalación IP66 en superficies lisas		874 023 900
AKV	Prensaestopa M20×1,5		698 800 026

ASL

TABLA DE TONOS

PASO 1 S1	Tipo de tono	Frecuencia Hz	Pictograma	Velocidad de repetición	Aplicación especifica	max dB	PASO 2 S2	PASO 3 S3
Tono 01	continuo	660			Alarma Sueca	114	Tono 16	Tono 12
Tono 02	continuo	1000			PFEER gas tóxico	113	Tono 16	Tono 25
Tono 03	continuo	2400				120	Tono 21	Tono 17
Tono 04	intermitente	420		0,625 s on / 0,625 s off	Alarma Australiana AS1670	109	Tono 21	Tono 01
Tono 05	intermitente	660		1,8 s on / 1,8 s off	Alarma Sueca	114	Tono 21	Tono 01
Tono 06	intermitente	660		0,15 s on / 0,15 s off	Alarma Sueca	114	Tono 16	Tono 01
Tono 07	intermitente	970		1 s on, 1 s off	PFEER Alarma, BS5839-1:2002	113	Tono 18	Tono 01
Tono 08	intermitente	970 (950)		0,5 s on/0,5 s off x 3 dann 1,5 s off	ISO 8201 Tono bajo, US Temporal	113	Tono 16	Tono 03
Tono 09	intermitente	800		0,25 s on / 1 s off		112	Tono 27	Tono 03
Tono 10	intermitente	700		0,15 s on / 0,15 s off, total 1 min.	Alarma Sueca SS 031711	112	Tono 18	Tono 02
Tono 11	intermitente	720		0,7 s on / 0,3 s off	Alarma industrial Alemana	111	Tono 02	Tono 29
Tono 12	intermitente	2400		0,5 s on / 0,5 s off		120	Tono 03	Tono 01
Tono 13	intermitente	2850		0,5 s on / 0,5 s off x 3 dann 1,5 s off	ISO 8201 Tono alto, US Temporal	111	Tono 03	Tono 17
Tono 14	alterno	440 - 554		0,4 s (440Hz) / 0,1 s (554Hz)	AFNOR Francia, NFS 32-001	109	Tono 16	Tono 01
Tono 15	alterno	554 - 440		1 Hz	Alarma Sueca	109	Tono 01	Tono 16
Tono 16	alterno	800 - 1000		2 Hz		113	Tono 02	Tono 09
Tono 17	alterno	2400 - 2900		2 Hz		120	Tono 03	Tono 01
Tono 18	alterno	1000 - 2000		1 Hz	Singapur	120	Tono 02	Tono 03
Tono 19	barrido	500 - 1500		10 Hz		119	Tono 02	Tono 01
Tono 20	barrido	150 - 1000		ascenso 10 s, 40 s on, descenso 10 s	Alarma industrial Alemana	114	Tono 01	Tono 29
Tono 21	continuo	400		bocina simulada		109	Tono 16	Tono 02
Tono 22	barrido	500 - 1200		ascenso en 3,75 s/ 0,25 s off	Evacuación Australiana AS 2220	117	Tono 02	Tono 09
Tono 23	barrido	500 - 1200		ascenso en 3,5 s/ 0,5 s off	Holanda NEN 2575:2000	117	Tono 02	Tono 09
Tono 24	barrido	500 - 1200		0,5 s on/0,5 s off x 3 / 1,5 s off	Evacuación Australiana AS1670	117	Tono 02	Tono 09
Tono 25	descenso	1200 - 500		1 Hz	Evacuación Alemana DIN 33404-3	117	Tono 02	Tono 32
Tono 26	barrido	500 - 1200		0,3 Hz		117	Tono 01	Tono 32
Tono 27	barrido	1400 - 1600		ascenso en 1 s/descenso en 0,5 s	NFC 48-265	119	Tono 02	Tono 09
Tono 28	barrido	2400 - 2900		1 Hz		120	Tono 17	Tono 03
Tono 29	campana					120	Tono 16	Tono 02
Tono 30	ascenso lento	500 - 2400		Sirena en ascendo 3 s, después cont 2400 Hz		120	Tono 16	Tono 01
Tono 31	ascenso lento	300 - 1200		Sirena en ascendo 3 s, después cont 1200 Hz		117	Tono 16	Tono 01
Tono 32	timbre	970 - 800		ding-dong repetido, 1 Hz		113	Tono 29	Tono 01

ASL

TABLA DE TONOS

PASO 1 S1	Tipo de tono	Frecuencia Hz	Pictograma	Velocidad de repetición	Aplicación especifica	max dB	PASO 2 S2	PASO 3 S3
Tono 33	continuo	340				109	Tono 16	Tono 03
Tono 34	continuo	500				109	Tono 16	Tono 03
Tono 35	continuo	825				113	Tono 16	Tono 03
Tono 36	continuo	1500				118	Tono 18	Tono 02
Tono 37	continuo	2850				111	Tono 21	Tono 01
Tono 38	intermitente	660		0,5 s on / 0,5 s off	Alarma Sueca	114	Tono 02	Tono 32
Tono 39	intermitente	680		0,875 s on / 0,675 s off		114	Tono 03	Tono 32
Tono 40	intermitente	950		1 s on / 1 s off		114	Tono 02	Tono 32
Tono 41	intermitente	1000		1 s on / 1 s off	PFEER Alarma general	113	Tono 16	Tono 03
Tono 42	intermitente	800		4 ms on / 4 ms off		112	Tono 58	Tono 03
Tono 43	intermitente	825		0,5 s on / 0,5 s off		113	Tono 16	Tono 03
Tono 44	intermitente	825		2,5 s on, 2,5 s off x 7, después 7 s intermitente	IMO SOLAS III/50+SOLAS III/6,4	113	Tono 17	Tono 02
Tono 45	alterno	440 - 554		1 Hz		109	Tono 16	Tono 01
Tono 46	alterno	825 - 1075		1 Hz		114	Tono 48	Tono 02
Tono 47	alterno	825 - 1025		2 Hz		114	Tono 48	Tono 03
Tono 48	alterno	2500 - 3100		0,5 Hz		117	Tono 60	Tono 03
Tono 49	alterno	2400 - 2850		2 Hz		120	Tono 12	Tono 03
Tono 50	alterno	500 - 900		2 Hz		114	Tono 41	Tono 02
Tono 51	alterno	1200 - 1400		25 Hz		119	Tono 41	Tono 02
Tono 52	barrido	300 - 1200		1 Hz		117	Tono 03	Tono 32
Tono 53	barrido	500 - 1000		0,15 Hz		114	Tono 41	Tono 02
Tono 54	barrido	500 - 1200		3 Hz		117	Tono 41	Tono 02
Tono 55	barrido	700 - 1500		0,3 Hz		119	Tono 16	Tono 02
Tono 56	barrido	800 - 1000		7 Hz		114	Tono 16	Tono 02
Tono 57	barrido	800 - 1000		50 Hz		114	Tono 16	Tono 02
Tono 58	barrido	2400 - 2900		7 Hz		120	Tono 17	Tono 03
Tono 59	barrido	2400 - 2900		50 Hz		120	Tono 17	Tono 03
Tono 60	barrido	2400 - 2900		3 Hz		120	Tono 17	Tono 03
Tono 61	ascenso lento	0 - 800		Sirena en ascendo 3 s, después cont 800 Hz		114	Tono 16	Tono 01
Tono 62	timbre	554 - 440		ding-dong repetido, 1 Hz		109	Tono 29	Tono 01
Tono 63	timbre	554 - 440		un solo ding-dong		109	Tono 29	Tono 01

ASX Indicadores multitono

- sirena multitono cuadrada de 228 mm
- presión acústica máx. 127 dB (A)
- grado de protección alto IP66
- montaje opcional con escuadra metálica
- 63 tipos de tono seleccionables, 3 tipos de tono controlables de forma externa
- presión acústica máxima para todos los tipos de tono
- para aplicaciones industriales y generales
- disponibles combinaciones de sirena multitono y avisador luminoso

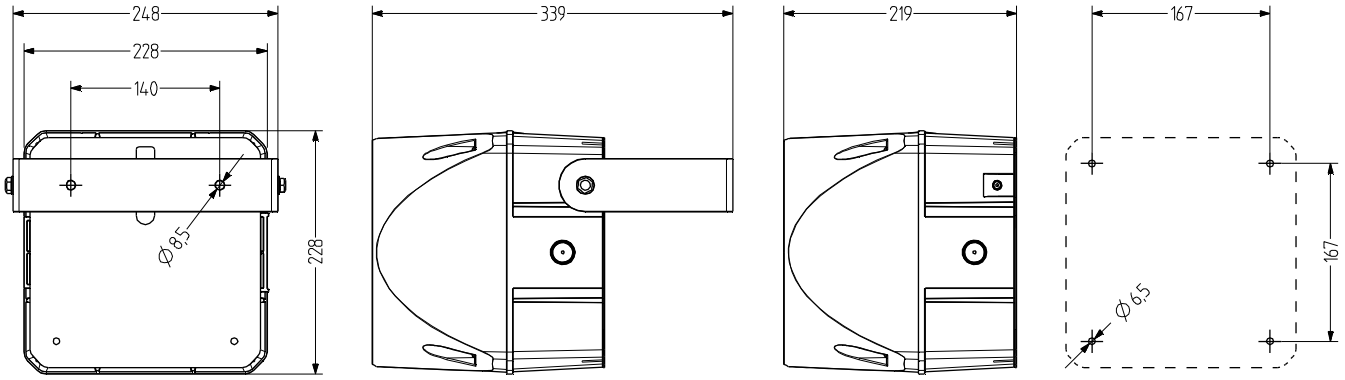

DATOS TÉCNICOS

Carcasa	Policarbonato rojo (RAL 3000)
Tipo de montaje	Cualquiera, Apertura de salida de sonido hacia abajo u horizontal
Entrada de cable	Parte trasera: Pasacables de 5-10 mm lateral: se puede montar prensaestopa AKV M20×1,5 7-14 mm
Técnica de conexión	Terminal de rosca/enchufable bis 2,5 mm²
Corriente de fuga	0,003 A
Tipo de tono	63 Tonos, 3 Tonos controlables de forma externa, véase la tabla de tonos

Volumen	127 dB
Frecuencia de tono	150-3.100 Hz
Período de funcionamiento	100 %
Temperatura de funcionamiento	-30 °C / +60 °C
Grado de protección	IP66 & UL Type 4/4×/13
Resistencia a impactos	IK09
Peso	3,5 kg

ASX

DATOS DEL PEDIDO

Tensión nominal	Rango de voltaje (V)	Corriente nominal (A)	Frecuencia de red	Número de artículo
48 V CA/CC	21-53 V CA 21-60 V CC	2,500 CA 1,700 CC	50-60 Hz	874 460 408
120 V CA	+/- 10 %	0,800	50-60 Hz	874 460 310
230 V CA	+/- 10 %	0,450	50-60 Hz	874 460 313

AMK

AB4

AG4

AKV

ACCESORIOS

Type	Tipo de accesorios	Peso	Número de artículo
AMK	Set de montaje para la combinación de varios equipos de señalización del mismo tamaño	10 g	874 010 900
AB4	Kit de montaje para escuadra metálica para el montaje en cualquier dirección (p. ej. en plataformas de montaje)		874 034 900
AG4	Junta plana para la correcta instalación IP66 en superficies lisas		874 024 900
AKV	Prensaestopa M20×1,5		698 800 026

ASX

TABLA DE TONOS

PASO 1 S1	Tipo de tono	Frecuencia Hz	Pictograma	Velocidad de repetición	Aplicación especifica	max dB	PASO 2 S2	PASO 3 S3
Tono 01	continuo	660			Alarma Sueca	114	Tono 16	Tono 12
Tono 02	continuo	1000			PFEER gas tóxico	113	Tono 16	Tono 25
Tono 03	continuo	2400				120	Tono 21	Tono 17
Tono 04	intermitente	420		0,625 s on / 0,625 s off	Alarma Australiana AS1670	109	Tono 21	Tono 01
Tono 05	intermitente	660		1,8 s on / 1,8 s off	Alarma Sueca	114	Tono 21	Tono 01
Tono 06	intermitente	660		0,15 s on / 0,15 s off	Alarma Sueca	114	Tono 16	Tono 01
Tono 07	intermitente	970		1 s on, 1 s off	PFEER Alarma, BS5839-1:2002	113	Tono 18	Tono 01
Tono 08	intermitente	970 (950)		0,5 s on/0,5 s off x 3 dann 1,5 s off	ISO 8201 Tono bajo, US Temporal	113	Tono 16	Tono 03
Tono 09	intermitente	800		0,25 s on / 1 s off		112	Tono 27	Tono 03
Tono 10	intermitente	700		0,15 s on / 0,15 s off, total 1 min.	Alarma Sueca SS 031711	112	Tono 18	Tono 02
Tono 11	intermitente	720		0,7 s on / 0,3 s off	Alarma industrial Alemana	111	Tono 02	Tono 29
Tono 12	intermitente	2400		0,5 s on / 0,5 s off		120	Tono 03	Tono 01
Tono 13	intermitente	2850		0,5 s on / 0,5 s off x 3 dann 1,5 s off	ISO 8201 Tono alto, US Temporal	111	Tono 03	Tono 17
Tono 14	alterno	440 - 554		0,4 s (440Hz) / 0,1 s (554Hz)	AFNOR Francia, NFS 32-001	109	Tono 16	Tono 01
Tono 15	alterno	554 - 440		1 Hz	Alarma Sueca	109	Tono 01	Tono 16
Tono 16	alterno	800 - 1000		2 Hz		113	Tono 02	Tono 09
Tono 17	alterno	2400 - 2900		2 Hz		120	Tono 03	Tono 01
Tono 18	alterno	1000 - 2000		1 Hz	Singapur	120	Tono 02	Tono 03
Tono 19	barrido	500 - 1500		10 Hz		119	Tono 02	Tono 01
Tono 20	barrido	150 - 1000		ascenso 10 s, 40 s on, descenso 10 s	Alarma industrial Alemana	114	Tono 01	Tono 29
Tono 21	continuo	400		bocina simulada		109	Tono 16	Tono 02
Tono 22	barrido	500 - 1200		ascenso en 3,75 s/ 0,25 s off	Evacuación Australiana AS 2220	117	Tono 02	Tono 09
Tono 23	barrido	500 - 1200		ascenso en 3,5 s/ 0,5 s off	Holanda NEN 2575:2000	117	Tono 02	Tono 09
Tono 24	barrido	500 - 1200		0,5 s on/0,5 s off x 3 / 1,5 s off	Evacuación Australiana AS1670	117	Tono 02	Tono 09
Tono 25	descenso	1200 - 500		1 Hz	Evacuación Alemana DIN 33404-3	117	Tono 02	Tono 32
Tono 26	barrido	500 - 1200		0,3 Hz		117	Tono 01	Tono 32
Tono 27	barrido	1400 - 1600		ascenso en 1 s/descenso en 0,5 s	NFC 48-265	119	Tono 02	Tono 09
Tono 28	barrido	2400 - 2900		1 Hz		120	Tono 17	Tono 03
Tono 29	campana					120	Tono 16	Tono 02
Tono 30	ascenso lento	500 - 2400		Sirena en ascendo 3 s, después cont 2400 Hz		120	Tono 16	Tono 01
Tono 31	ascenso lento	300 - 1200		Sirena en ascendo 3 s, después cont 1200 Hz		117	Tono 16	Tono 01
Tono 32	timbre	970 - 800		ding-dong repetido, 1 Hz		113	Tono 29	Tono 01

ASX

TABLA DE TONOS

PASO 1 S1	Tipo de tono	Frecuencia Hz	Pictograma	Velocidad de repetición	Aplicación especifica	max dB	PASO 2 S2	PASO 3 S3
Tono 33	continuo	340				109	Tono 16	Tono 03
Tono 34	continuo	500				109	Tono 16	Tono 03
Tono 35	continuo	825				113	Tono 16	Tono 03
Tono 36	continuo	1500				118	Tono 18	Tono 02
Tono 37	continuo	2850				111	Tono 21	Tono 01
Tono 38	intermitente	660		0,5 s on / 0,5 s off	Alarma Sueca	114	Tono 02	Tono 32
Tono 39	intermitente	680		0,875 s on / 0,675 s off		114	Tono 03	Tono 32
Tono 40	intermitente	950		1 s on / 1 s off		114	Tono 02	Tono 32
Tono 41	intermitente	1000		1 s on / 1 s off	PFEER Alarma general	113	Tono 16	Tono 03
Tono 42	intermitente	800		4 ms on / 4 ms off		112	Tono 58	Tono 03
Tono 43	intermitente	825		0,5 s on / 0,5 s off		113	Tono 16	Tono 03
Tono 44	intermitente	825		2,5 s on, 2,5 s off x 7, después 7 s intermitente	IMO SOLAS III/50+SOLAS III/6,4	113	Tono 17	Tono 02
Tono 45	alterno	440 - 554		1 Hz		109	Tono 16	Tono 01
Tono 46	alterno	825 - 1075		1 Hz		114	Tono 48	Tono 02
Tono 47	alterno	825 - 1025		2 Hz		114	Tono 48	Tono 03
Tono 48	alterno	2500 - 3100		0,5 Hz		117	Tono 60	Tono 03
Tono 49	alterno	2400 - 2850		2 Hz		120	Tono 12	Tono 03
Tono 50	alterno	500 - 900		2 Hz		114	Tono 41	Tono 02
Tono 51	alterno	1200 - 1400		25 Hz		119	Tono 41	Tono 02
Tono 52	barrido	300 - 1200		1 Hz		117	Tono 03	Tono 32
Tono 53	barrido	500 - 1000		0,15 Hz		114	Tono 41	Tono 02
Tono 54	barrido	500 - 1200		3 Hz		117	Tono 41	Tono 02
Tono 55	barrido	700 - 1500		0,3 Hz		119	Tono 16	Tono 02
Tono 56	barrido	800 - 1000		7 Hz		114	Tono 16	Tono 02
Tono 57	barrido	800 - 1000		50 Hz		114	Tono 16	Tono 02
Tono 58	barrido	2400 - 2900		7 Hz		120	Tono 17	Tono 03
Tono 59	barrido	2400 - 2900		50 Hz		120	Tono 17	Tono 03
Tono 60	barrido	2400 - 2900		3 Hz		120	Tono 17	Tono 03
Tono 61	ascenso lento	0 - 800		Sirena en ascendo 3 s, después cont 800 Hz		114	Tono 16	Tono 01
Tono 62	timbre	554 - 440		ding-dong repetido, 1 Hz		109	Tono 29	Tono 01
Tono 63	timbre	554 - 440		un solo ding-dong		109	Tono 29	Tono 01

EHL Indicadores multitono

- sirena multitono electrónica Ø 125 mm
- altavoz fijo corto
- presión acústica máx. 110 dB (A)
- grado de protección alto IP66
- Tipo D: un tipo de tono de entre 15 seleccionable mediante interruptor DIP
- Tipo K: los 15 tipos de tono se controlan de forma externa
- frecuencia de tono y frecuencia de reloj configurables con potenciómetro
- carcasa robusta de aluminio fundido a presión, con recubrimiento de polvo epoxi

Type D

Type K

DATOS TÉCNICOS

Carcasa	Aluminio fundido a presión con recubrimiento de polvo epoxi gris (RAL 7000)
Tipo de montaje	Cualquiera, Apertura de salida de sonido hacia abajo u horizontal
Entrada de cable	lateral: Prensaestopa 5-12 mm o desde la parte inferior
Técnica de conexión	Terminal de conexión Cable rígido de hasta 2,5 mm²
Tipo de tono	Tipo D: 15 tonos seleccionables mediante interruptor DIP, tipo K: 15 tonos controlables mediante terminal, véase la tabla de tonos
Volumen	110 dB
Frecuencia de tono	0-1.500 Hz (ajustable por Potenciómetro)
Período de funcionamiento	100 %
Temperatura de funcionamiento	-30 °C / +60 °C
Grado de protección	IP66
Peso	1,5 kg

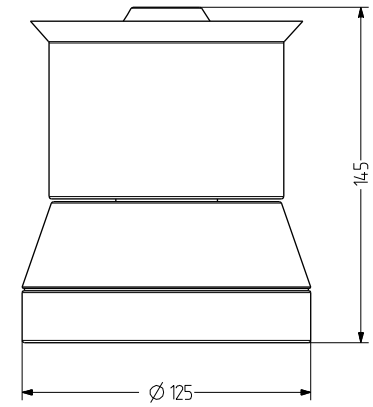

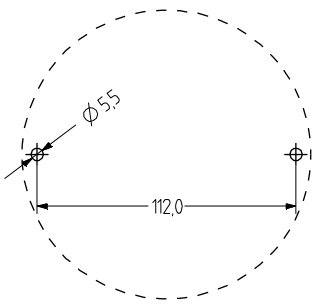

EHL

DATOS DEL PEDIDO

Tipo de selección del tipo de tono	Tensión nominal	Rango de voltaje (V)	Corriente nominal (A)	Frecuencia de red	Número de artículo
Type D	12-24 V CA/CC	+/- 10 %	1,000		730 010 405
	110-120 V CA	+/- 10 %	0,120	40-60 Hz	730 010 310
	230-240 V CA	+/- 10 %	0,060	40-60 Hz	730 010 313
Type K	12-24 V CA/CC	+/- 10 %	1,000		730 020 405
	110-120 V CA	+/- 10 %	0,120	40-60 Hz	730 020 310
	230-240 V CA	+/- 10 %	0,060	40-60 Hz	730 020 313

TABLA DE TONOS

DIP Switch		Vía conexionado	Tipo de sonido		Frecuencia (Hz)		Velocidad	Volume (dB) (depende de frecuencia)
					superior	inferior	Hz	dB
1		Abierto	Tono triangular		1.500	500	7-22	113
2		3-4	Tono continuo		500-1.500			118
3		3-5	Tono continuo			500-1.500		118
4		3-5 & 3-4	Tono intermitente		500-1.500		0,5-1,5	118
5		3-6	Tono intermitente			500-1.500	0,5-1,5	118
6		3-6 & 3-4	Tono pulsante		500-1.500	500-1.500	0,5-1,5	118
7		3-6 & 3-5	Tono sierra ascendente		500-1.500	500-1.500	0,5-1,5	118
8		3-6 & 3-5 & 3-4	Tono sierra descendente		500-1.500	500-1.500	0,5-1,5	118
9		3-7	Tono onda		500-1.500	500-1.500	0,5-1,5	112
10		3-7 & 3-4	Señal de emergencia	DIN 33404	1.200	500	1	112
11		3-7 & 3-5	Sirena		500-1.500	500-1.500	2-4 s	118
12		3-7 & 3-5 & 3-4	Bocina (tono continuo)			100-350		106
13		3-7 & 3-6	Gong 3 tonos				2-4 s	96
14		3-7 & 3-6 & 3-4	Gong 2 tonos		660-550-440		2-3 s	94
15		3-7 & 3-6 & 3-5	Gong		550-440	500-1.500	1-3 s	112

Posibilidad de sonidos personalizables, bajo demanda, con sobre coste.

EHS Indicadores multitono

- sirena multitono electrónica Ø 125 mm
- altavoz orientable
- presión acústica máx. 118 dB (A)
- grado de protección alto IP66
- Tipo D: un tipo de tono de entre 15 seleccionable mediante interruptor DIP
- Tipo K: los 15 tipos de tono se controlan de forma externa
- frecuencia de tono y frecuencia de reloj configurables con potenciómetro
- carcasa robusta de aluminio fundido a presión, con recubrimiento de polvo epoxi

Type D

Type K

DATOS TÉCNICOS

Carcasa	Aluminio fundido a presión con recubrimiento de polvo epoxi gris (RAL 7000)
Tipo de montaje	Cualquiera, Apertura de salida de sonido hacia abajo u horizontal
Entrada de cable	lateral: Prensaestopa 5-12 mm o desde la parte inferior
Técnica de conexión	Terminal de conexión Cable rígido de hasta 2,5 mm²
Tipo de tono	Tipo D: 15 tonos seleccionables mediante interruptor DIP, tipo K: 15 tonos controlables mediante terminal, véase la tabla de tonos
Volumen	118 dB
Frecuencia de tono	0-1.500 Hz (ajustable por Potenciómetro)
Período de funcionamiento	100 %
Temperatura de funcionamiento	-30 °C / +60 °C
Grado de protección	IP66
Peso	2 kg

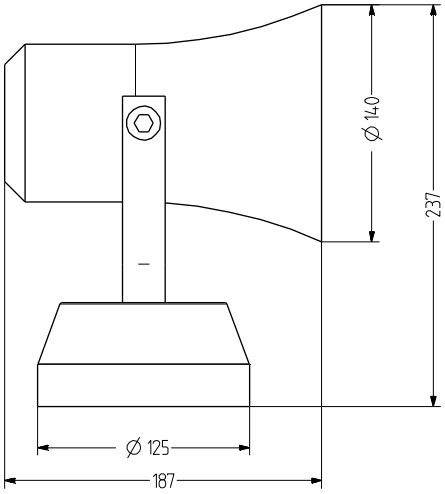

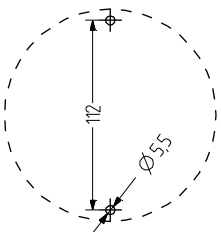

EHS

DATOS DEL PEDIDO

Tipo de selección del tipo de tono	Tensión nominal	Rango de voltaje (V)	Corriente nominal (A)	Frecuencia de red	Número de artículo
Type D	12-24 V CA/CC	+/- 10 %	1,000		731 010 405
	110-120 V CA	+/- 10 %	0,120	40-60 Hz	731 010 310
	230-240 V CA	+/- 10 %	0,060	40-60 Hz	731 010 313
Type K	12-24 V CA/CC	+/- 10 %	1,000		731 020 405
	110-120 V CA	+/- 10 %	0,120	40-60 Hz	731 020 310
	230-240 V CA	+/- 10 %	0,060	40-60 Hz	731 020 313

TABLA DE TONOS

DIP Switch		Vía conexionado	Tipo de sonido		Frecuencia (Hz)		Velocidad	Volume (dB) (depende de frecuencia)
					superior	inferior	Hz	dB
1		Abierto	Tono triangular		1.500	500	7-22	113
2		3-4	Tono continuo		500-1.500			118
3		3-5	Tono continuo			500-1.500		118
4		3-5 & 3-4	Tono intermitente		500-1.500		0,5-1,5	118
5		3-6	Tono intermitente			500-1.500	0,5-1,5	118
6		3-6 & 3-4	Tono pulsante		500-1.500	500-1.500	0,5-1,5	118
7		3-6 & 3-5	Tono sierra ascendente		500-1.500	500-1.500	0,5-1,5	118
8		3-6 & 3-5 & 3-4	Tono sierra descendente		500-1.500	500-1.500	0,5-1,5	118
9		3-7	Tono onda		500-1.500	500-1.500	0,5-1,5	112
10		3-7 & 3-4	Señal de emergencia	DIN 33404	1.200	500	1	112
11		3-7 & 3-5	Sirena		500-1.500	500-1.500	2-4 s	118
12		3-7 & 3-5 & 3-4	Bocina (tono continuo)			100-350		106
13		3-7 & 3-6	Gong 3 tonos				2-4 s	96
14		3-7 & 3-6 & 3-4	Gong 2 tonos		660-550-440		2-3 s	94
15		3-7 & 3-6 & 3-5	Gong		550-440	500-1.500	1-3 s	112

Posibilidad de sonidos personalizables, bajo demanda, con sobre coste.

TDE Zumbador

- zumbador piezoeléctrico de Ø 75 mm de la serie «T»
- tono continuo o de pulso seleccionable mediante interruptor DIP
- grado de protección alto IP66
- para aplicaciones industriales y generales
- presión acústica de hasta 100 dB (A), ajustable de forma continua
- construcción modular – 7 tipos de montaje
- tecnología de conexión práctica
- combinable opcionalmente con avisadores luminosos de la serie «T»

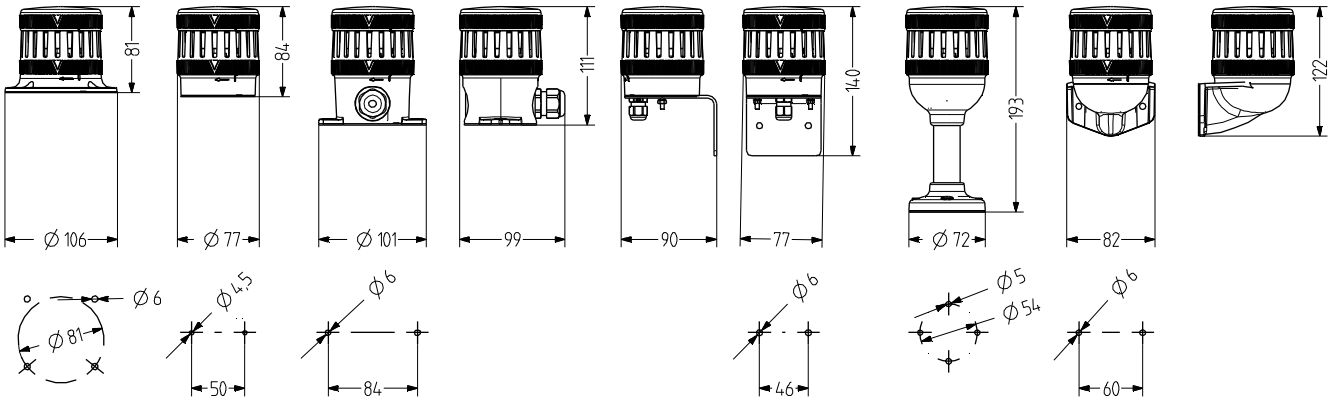

DATOS TÉCNICOS

Carcasa	Ø 75 mm Policarbonato negro (RAL 9005)
Tipo de montaje	horizontal, vertical o Montaje de tubos
Técnica de conexión	Terminal de rosca
Corriente de fuga	0,003 A
Tipo de tono	2 Tonos, 1 Tonos controlables de forma externa, Tono continuo o Tono de pulso
Volumen	88-100 dB (Ajustable mediante potenciómetro)

Frecuencia de tono	2.800 Hz
Período de funcionamiento	100 %
Temperatura de funcionamiento	-30 °C / +60 °C
Grado de protección	IP66 & UL Type 4/4×/13
Resistencia a impactos	IK08
Peso	128 g

IP66 | +60 °C -30 °C | IK08 | 100 dB | 2 | CE | EAC

TDE

DATOS DEL PEDIDO

Tensión nominal	Rango de voltaje (V)	Corriente nominal (A)	Frecuencia de red	Número de artículo
24 V CA/CC	18-27 V CA 20-32 V CC	0,048 CA 0,030 CC	50-60 Hz	859 560 405
110-120 V CA	75-132	0,040	50-60 Hz	859 560 310
230-240 V CA	150-264	0,040	50-60 Hz	859 560 313

TMW

TMF

TMV

TMR

TNL

TNW

DATOS DEL PEDIDO DE LA BASE

Type	Tipo de accesorios	Longitud del tubo	Peso	Número de artículo
TMW	Base para montaje horizontal, con agujeros de montaje internos		46 g	859 500 900
TMF	Base para montaje horizontal, con agujeros de montaje externos		71 g	859 510 900
TMV	Base para montaje vertical		83 g	859 520 900
TMR	Base de tubo para montaje de tubos, con tubo de aluminio/pie de plástico	100 mm	128 g	859 532 900
		250 mm	176 g	859 533 900
TNL	Base para montaje horizontal, con introducción de cable lateral		94 g	859 515 900
TNW	Base de tubo para montaje de tubos NPT 1/2"		54 g	859 540 900

TVS

XWR

PV1

ACCESORIOS

Type	Tipo de accesorios	Peso	Número de artículo
TVS	Escuadra metálica Permite la entrada de cables desde la parte inferior con TMW (incl. prensaestopa M12×1,5)	218 g	859 550 900
XWR	Escuadra para montaje vertical de la base del tubo TMR/UMR	95 g	900 600 900
PV1	Elemento de ventilación para una compensación de la presión óptima, para evitar la condensación de agua, adecuado para TMW, TMF, TNL, UMW, UMF, UNL		859 100 000

BU1 Zumbador electrónica

- zumbador de montaje superior Ø 60 mm
- presión acústica máx. 108 dB (A)
- precableado con cable de 2,25 m
- montaje con escuadra metálica
- tono de pulso
- relación precio/rendimiento muy atractiva
- grado de protección alto IP66

DATOS TÉCNICOS

Carcasa	ABS negro
Tipo de montaje	Cualquiera
Entrada de cable	precableado (cable de 2,25 m)
Tipo de tono	Tono de pulso
Volumen	108 dB
Frecuencia de tono	2.200-2.400 Hz
Período de funcionamiento	100 %
Temperatura de funcionamiento	-20 °C / +70 °C
Grado de protección	IP66
Peso	110 g

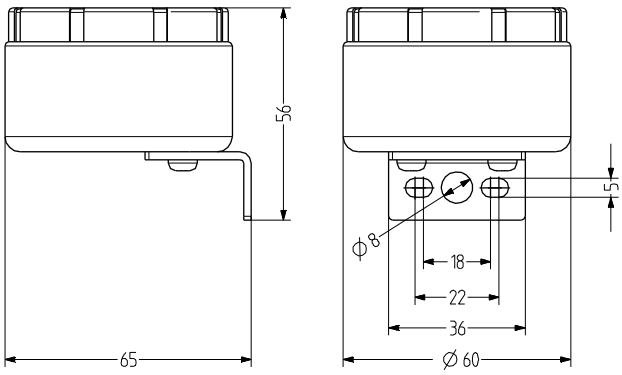

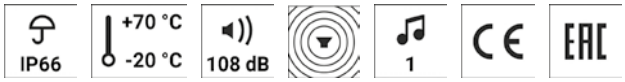

BU1

DATOS DEL PEDIDO

Tensión nominal	Rango de voltaje (V)	Corriente nominal (A)	Número de artículo
12 V CC	6-15	0,300	B100 510 004
24 V CC	12-28	0,300	B100 510 005

KLH Mini bocina

- sirena de alarma electromecánica con diseño elegante
- para aplicaciones acústicas universales
- grado de protección IP43
- tecnología desarrollada y probada - típico sonido de sirena
- amplia gama de tensiones nominales de CA y CC
- atractiva relación precio/rendimiento

DATOS TÉCNICOS

Carcasa	ABS gris (RAL 7035)
Tipo de montaje	Montaje en pared, Apertura de salida de sonido hacia abajo
Entrada de cable	Parte trasera
Técnica de conexión	Terminal de conexión bis 2,5 mm²
Tipo de tono	Tono continuo
Volumen	92 dB
Período de funcionamiento	100 %
Temperatura de funcionamiento	-25 °C / +50 °C
Grado de protección	IP43 & NEMA type 2
Peso	180 g

IP43 | +50 °C -25 °C | 92 dB | 1

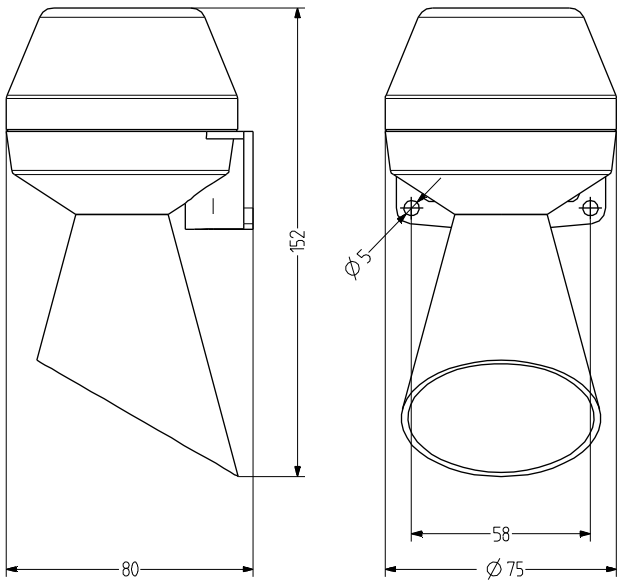

KLH

DATOS DEL PEDIDO

Tensión nominal	Rango de voltaje (V)	Corriente nominal (A)	Frecuencia de red	Volumen	Número de artículo
12 V CC	+/- 10 %	0,055		92 db	710 100 004
24 V CA	+/- 10 %	0,090	50 Hz	88 db	710 100 105
24 V CC	+/- 10 %	0,026		92 db	710 100 005
48 V CA	+/- 10 %	0,060	50 Hz	88 db	710 100 108
110 V CA	+/- 10 %	0,021	50 Hz	88 db	710 100 110
110 V CC	+/- 10 %	0,011		92 db	710 100 010
220 V CC	+/- 10 %	0,011		92 db	710 100 013
230 V CA	+/- 10 %	0,011	50 Hz	88 db	710 100 113

KDH Mini bocina

- sirena de alarma eletromecánica sin trompeta
- para aplicaciones acústicas universales
- grado de protección IP43
- tecnología desarrollada y probada - típico sonido de sirena
- amplia gama de tensiones nominales de CA y CC
- atractiva relación precio/rendimiento

DATOS TÉCNICOS

Carcasa	ABS gris (RAL 7035)
Tipo de montaje	Montaje en pared, Apertura de salida de sonido hacia abajo
Entrada de cable	Parte trasera
Técnica de conexión	Terminal de conexión bis 2,5 mm²
Tipo de tono	Tono continuo
Volumen	92 dB
Período de funcionamiento	100 %
Temperatura de funcionamiento	-25 °C / +50 °C
Grado de protección	IP43 & NEMA type 2
Peso	150 g

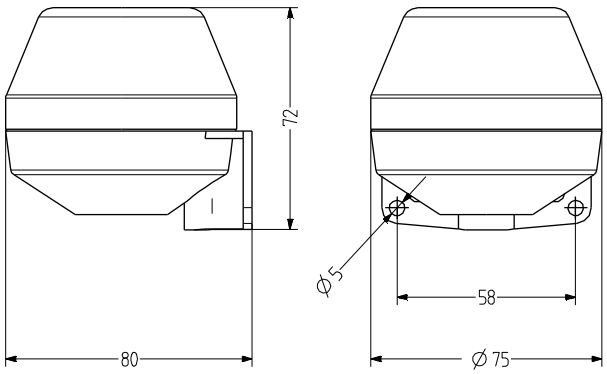

KDH

DATOS DEL PEDIDO

Tensión nominal	Rango de voltaje (V)	Corriente nominal (A)	Frecuencia de red	Número de artículo
12 V CC	+/- 10 %	0,055		710 000 004
24 V CA	+/- 10 %	0,090	50 Hz	710 000 105
24 V CC	+/- 10 %	0,026		710 000 005
48 V CA	+/- 10 %	0,060	50 Hz	710 000 108
110 V CA	+/- 10 %	0,021	50 Hz	710 000 110
110 V CC	+/- 10 %	0,011		710 000 008
220 V CC	+/- 10 %	0,011		710 000 013
230 V CA	+/- 10 %	0,011	50 Hz	710 000 113

HPT Bocina

- sirena de alarma electromecánica con diseño elegante
- para aplicaciones industriales y generales
- grado de protección IP55
- tecnología desarrollada y probada - típico sonido de sirena
- amplia gama de tensiones nominales de CA y CC
- agujeros de montaje con elementos de acero

DATOS TÉCNICOS

Carcasa	ABS gris (RAL 7035)
Tipo de montaje	Cualquiera, Apertura de salida de sonido hacia abajo
Entrada de cable	7-10 mm
Técnica de conexión	Terminal de conexión bis 2,5 mm²
Tipo de tono	Tono continuo
Volumen	108 dB
Período de funcionamiento	100 %
Temperatura de funcionamiento	-20 °C / +50 °C
Grado de protección	IP55
Peso	800 g

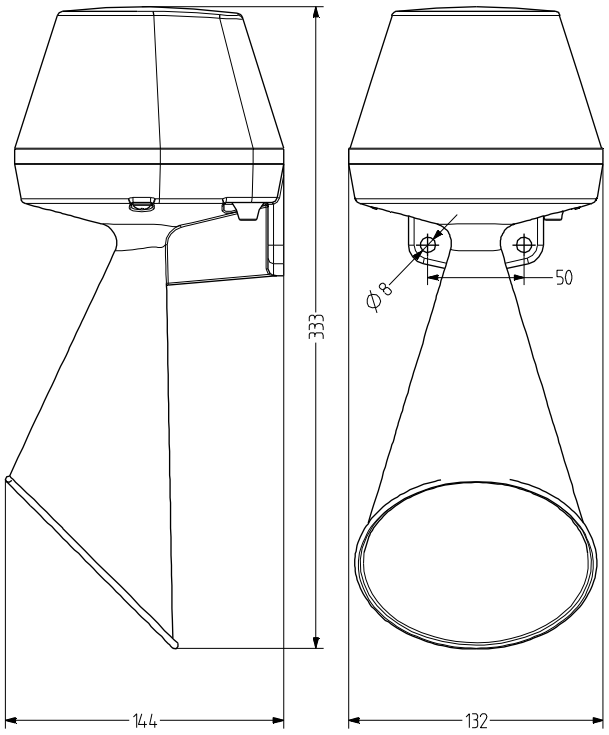

HPT

DATOS DEL PEDIDO

Tensión nominal	Rango de voltaje (V)	Corriente nominal (A)	Frecuencia de red	Número de artículo
24 V CA	+/- 10 %	1,200	50 Hz	712 100 105
24 V CC	+/- 10 %	0,600		712 100 005
48 V CA	+/- 10 %	0,500	50 Hz	712 100 108
110 V CA	+/- 10 %	0,240	50 Hz	712 100 110
110 V CC	+/- 10 %	0,200		712 100 010
120 V CA	+/- 10 %	0,200	60 Hz	712 100 211
220 V CC	+/- 10 %	0,100		712 100 013
230 V CA	+/- 10 %	0,100	50 Hz	712 100 113
240 V CA	+/- 10 %	0,120	60 Hz	712 100 213

HTG Bocina

- sirena de alarma electromecánica con diseño elegante
- para aplicaciones industriales y generales
- grado de protección IP65
- tecnología desarrollada y probada - típico sonido de sirena
- amplia gama de tensiones nominales de CA y CC
- carcasa de aluminio fundido a presión, con recubrimiento de polvo epoxi

DATOS TÉCNICOS

Carcasa	Aluminio fundido a presión con recubrimiento de polvo epoxi gris (RAL 7000/7015)
Tipo de montaje	Cualquiera, Apertura de salida de sonido hacia abajo
Entrada de cable	4,5-12 mm
Técnica de conexión	Terminal de conexión bis 2,5 mm²
Tipo de tono	Tono continuo
Volumen	108 dB
Período de funcionamiento	100 %
Temperatura de funcionamiento	-20 °C / +50 °C
Grado de protección	IP65
Peso	1,6 kg

IP65 | +50 °C -20 °C | 108 dB | 1

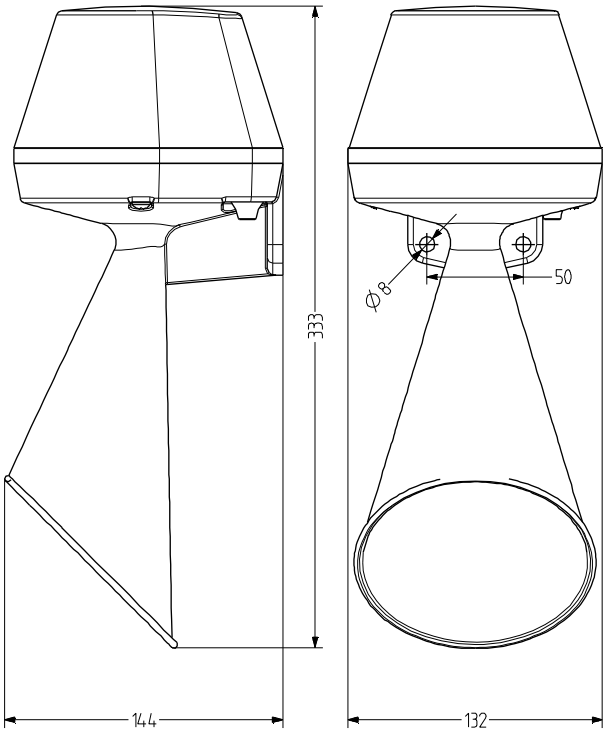

HTG

DATOS DEL PEDIDO

Tensión nominal	Rango de voltaje (V)	Corriente nominal (A)	Frecuencia de red	Número de artículo
24 V CA	+/- 10 %	1,200	50 Hz	713 100 105
24 V CC	+/- 10 %	0,600		713 100 005
48 V CA	+/- 10 %	0,500	50 Hz	713 100 108
110 V CA	+/- 10 %	0,240	50 Hz	713 100 110
110 V CC	+/- 10 %	0,200		713 100 010
120 V CA	+/- 10 %	0,200	60 Hz	713 100 211
220 V CC	+/- 10 %	0,100		713 100 013
230 V CA	+/- 10 %	0,100	50 Hz	713 100 113
240 V CA	+/- 10 %	0,120	60 Hz	713 100 214

BEL Campana

- Campanas electromecánicas
- Sonido de campana típico, alto e intenso
- Adecuado para aplicaciones universales, así como para su instalación en barcos, ferrocarriles y en sistemas de alarma
- Alto grado de protección IP66, protegido contra polvo y resistente a las inclemencias meteorológicas
- Campanilla de acero galvanizado, con recubrimiento de polvo
- Color gris (todas las tensiones), rojo (24 V CC)

DATOS TÉCNICOS

Carcasa	30% Poliamida de nailon reforzada con fibra de vidrio V-0 (UL94), con grado de inflamabilidad V-0 y estabilizada contra UV
Tipo de montaje	vertical
Entrada de cable	Hasta 4 M20 en la parte superior y lateral de carcasa, posibilidad de conexión en paralelo
Técnica de conexión	Cable rígido hasta 2,5 mm2 pelado 10-13 mm Cable flexible hasta 1,5 mm2 pelado 10-13 mm, con terminal tubular
Tipo de tono	Tono de campana
Volumen	106 dB
Período de funcionamiento	max. 10 min. (30 min. de pausa)
Temperatura de funcionamiento	-25 °C / +50 °C
Grado de protección	IP66
Campanilla	Ø168 mm acero galvanizado, con recubrimiento de polvo en gris o rojo
Peso	1,6 kg

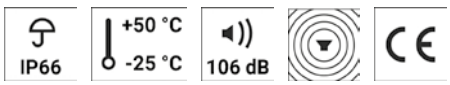

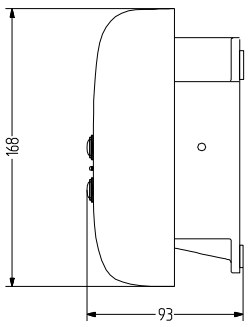

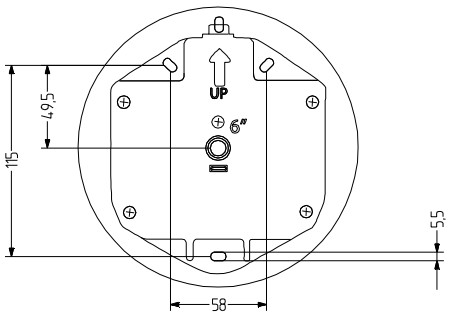

BEL

DATOS DEL PEDIDO

Tensión nominal	Corriente nominal (A)	Color de la campanilla	
		gris	rojo
12 V CC	0,845	720 300 004	
24 V CA	0,645	720 300 305	
24 V CC	0,470	720 300 005	720 400 005
115 V CA	0,160	720 300 310	
230 V CA	0,070	720 300 313	

AC = 50 Hz

SE1 Sirena electromecánica

- sirena a motor Ø 110 mm
- presión acústica máx. 112 dB (A)
- techo protector opcional para aplicaciones de exteriores
- típico tono de silbido de sirena
- acústica de 360°/efecto omnidireccional
- alcance de hasta 300 m

DATOS TÉCNICOS

Carcasa	Aluminio fundido a presión gris oscuro (RAL 7031) Techo de protección: Termoplástico
Tipo de montaje	horizontal
Entrada de cable	lateral: Prensaestopa M16
Tipo de tono	Tono de silbido de sirena
Volumen	112 dB
Frecuencia de tono	800 Hz
Potencia	37,000 W
Período de funcionamiento	Funcionamiento de corta duración S 2 / 15 min
Temperatura de funcionamiento	-10 °C / +40 °C
Grado de protección	IP22 & IP44 con techo de protección
Peso	1,6 kg (+210 g para techo de protección)
Alcance	con el viento 300 m, contra el viento 150 m

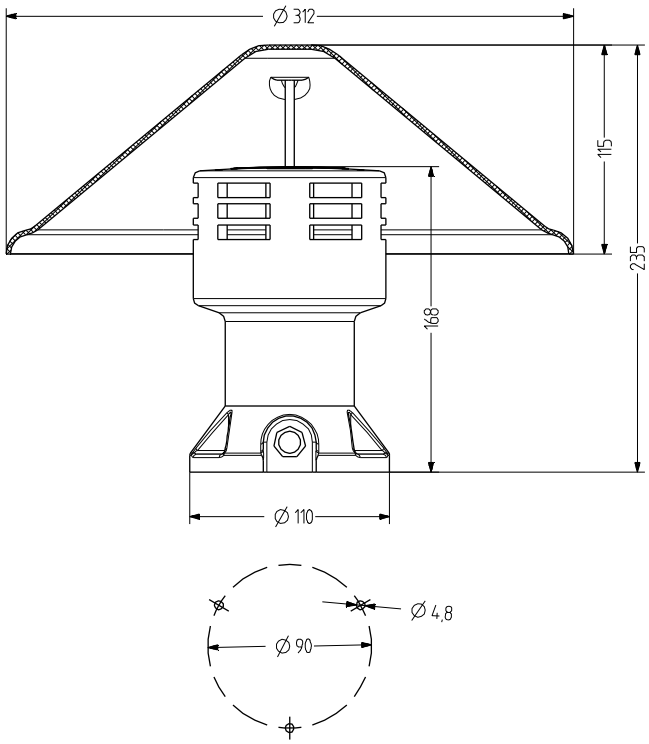

SE1

DATOS DEL PEDIDO

Tensión nominal	Rango de voltaje (V)	Corriente nominal (A)	Corriente de arranque	Número de artículo
230 V CA/CC	+/- 10 %	0,600	2,400 A	593 004 413

ACCESORIOS

Type	Tipo de accesorios	Número de artículo
SSE12	Techo de protección	594 001 000

SE2 Sirena electromecánica

- sirena a motor Ø 145 mm
- presión acústica máx. 110 dB (A)
- techo protector opcional para aplicaciones de exteriores
- típico tono de silbido de sirena
- acústica de 360°/efecto omnidireccional
- alcance de hasta 400 m

DATOS TÉCNICOS

Carcasa	Aluminio fundido a presión gris oscuro (RAL 7031) Techo de protección: Termoplástico
Tipo de montaje	horizontal
Entrada de cable	lateral: Prensaestopa M16
Tipo de tono	Tono de silbido de sirena
Volumen	110 dB
Frecuencia de tono	600 Hz
Potencia	75,000 W
Período de funcionamiento	Funcionamiento de corta duración S 2 / 15 min
Temperatura de funcionamiento	-10 °C / +40 °C
Grado de protección	IP22 & IP44 con techo de protección
Peso	2,9 kg (+210 g para techo de protección)
Alcance	con el viento 400 m, contra el viento 200 m

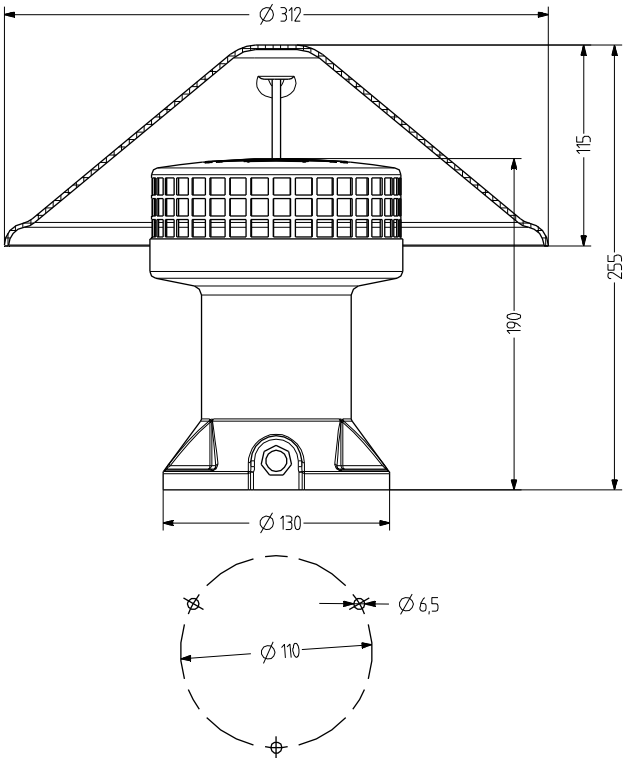

SE2

DATOS DEL PEDIDO

Tensión nominal	Rango de voltaje (V)	Corriente nominal (A)	Corriente de arranque	Número de artículo
24 V CA/CC	+/- 10 %	7,200	25,000 A	593 005 405

ACCESORIOS

Type	Tipo de accesorios	Número de artículo
SSE12	Techo de protección	594 001 000

SE3 Sirena electromecánica

- sirena a motor Ø 190 mm
- presión acústica máx. 110 dB (A)
- techo protector opcional para aplicaciones de exteriores
- típico tono de silbido de sirena
- acústica de 360°/efecto omnidireccional
- alcance de hasta 700 m

DATOS TÉCNICOS

Carcasa	Aluminio fundido a presión gris oscuro (RAL 7031) Techo de protección: Termoplástico
Tipo de montaje	horizontal
Entrada de cable	lateral: Prensaestopa M16
Tipo de tono	Tono de silbido de sirena
Volumen	110 dB
Frecuencia de tono	500 Hz
Potencia	125,000 W
Período de funcionamiento	Funcionamiento de corta duración S 2 / 15 min
Temperatura de funcionamiento	-10 °C / +40 °C
Grado de protección	IP22 & IP44 con techo de protección
Peso	4,1 kg (+1.500 g para techo de protección)
Alcance	con el viento 700 m, contra el viento 250 m

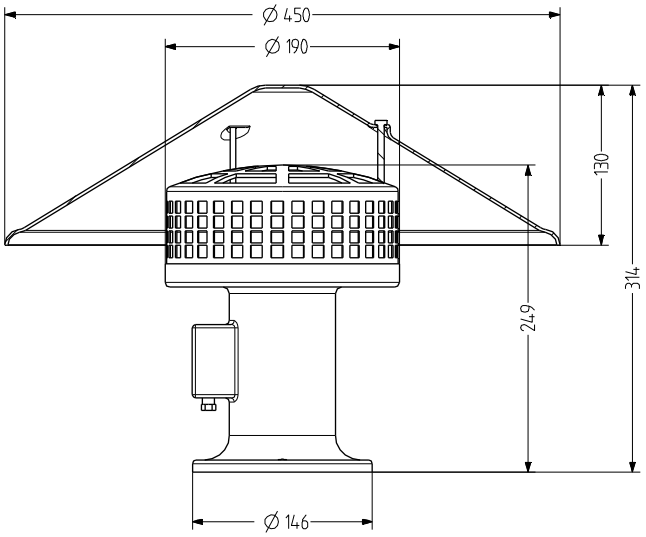

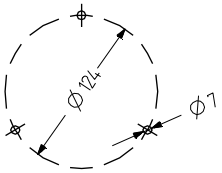

SE3

DATOS DEL PEDIDO

Tensión nominal	Rango de voltaje (V)	Corriente nominal (A)	Corriente de arranque	Número de artículo
230 V CA/CC	+/- 10 %	1,430	4,600 A	593 009 413

ACCESORIOS

Type	Tipo de accesorios	Número de artículo
SSE3	Techo de protección	549 003 000

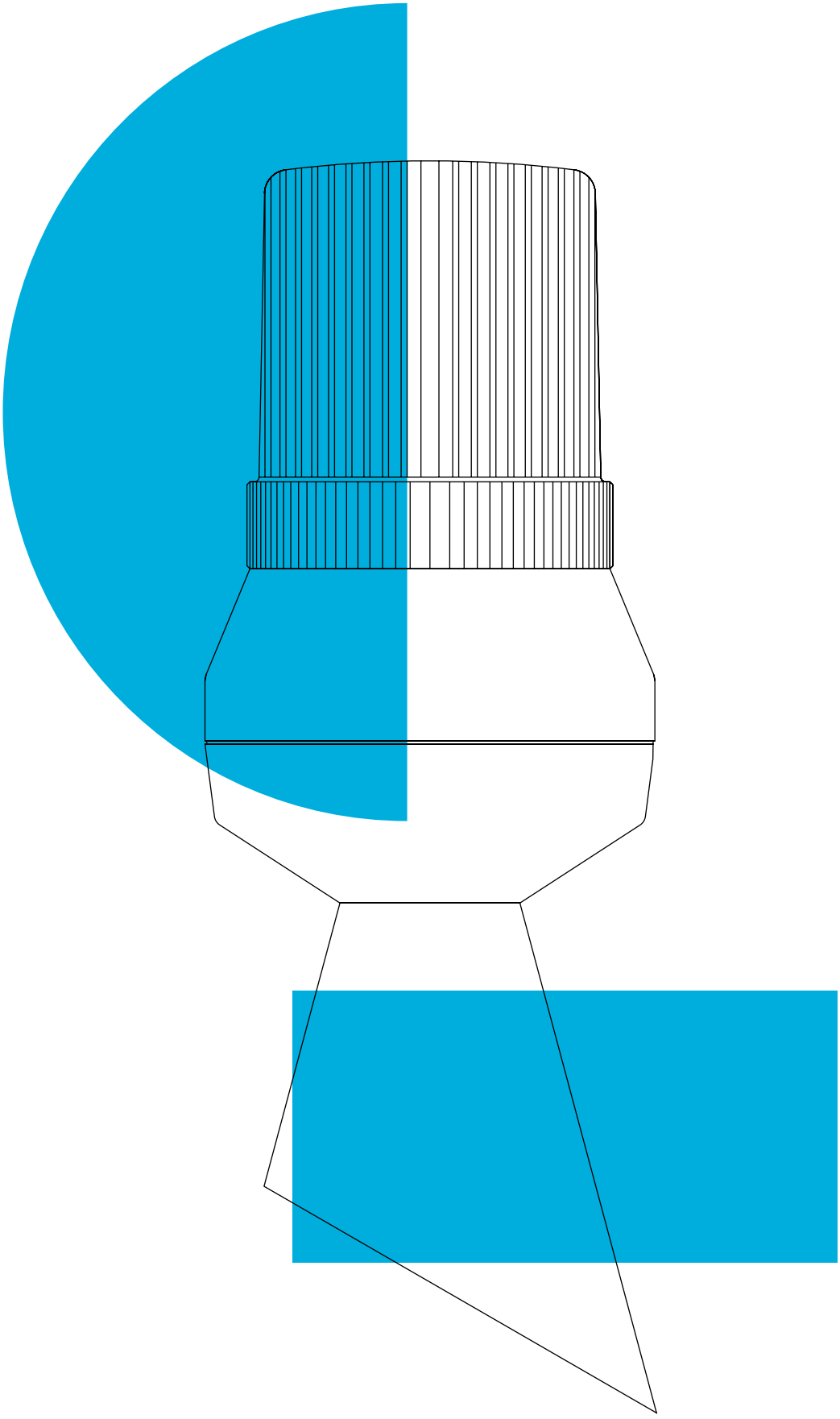

Indicadores acústicos-luminosos

244 Electrónico

244 **QSS** Indicador LED luz fija/ intermitente con Zumbador
246 **QSM** Indicador LED luz fija/ intermitente con Zumbador
248 **QSL** Indicador LED luz fija/ intermitente con Zumbador
250 **QSX** Indicador LED luz fija/ intermitente con Zumbador
252 **QTS** Indicador luz estroboscópica xenón con Zumbador
254 **QTM** Indicador luz estroboscópica xenón con Zumbador
256 **QCS** Indicador LED luz multi-estroboscópica con Zumbador
258 **QCM** Indicador LED luz multi-estroboscópica con Zumbador
260 **QCL** Indicador LED luz multi-estroboscópica con Zumbador
262 **QCX** Indicador LED luz multi-estroboscópica con Zumbador
264 **VS4** Luminoso - Indicador acústico
266 **CS1** Sirena electrónica con Indicador LED luz intermitente
268 **ADS-P** Indicador multitono con Indicador luminoso
270 **ADS-T** Indicador multitono con Indicador luminoso
272 **ADM** Indicador multitono con Indicador luminoso
276 **ADL** Indicador multitono con Indicador luminoso
280 **ADX** Indicador multitono con Indicador luminoso
284 **ACM** Indicador multitono con Indicador luminoso
288 **ACL** Indicador multitono con Indicador luminoso
292 **ACX** Indicador multitono con Indicador luminoso
296 **ASS-P+QDS** Indicador multitono + Indicador LED luz fija/intermitente
298 **ASS-P+QFS** Indicador multitono + Indicador luz estroboscópica xenón
300 **ASS-P+QBS** Indicador multitono + Indicador LED luz multi-estroboscópica
302 **ASS-T+QDS** Indicador multitono + Indicador LED luz fija/intermitente
304 **ASS-T+QFS** Indicador multitono + Indicador luz estroboscópica xenón
306 **ASS-T+QBS** Indicador multitono + Indicador LED luz multi-estroboscópica
308 **ASM+QDM** Indicador multitono + Indicador LED luz fija/intermitente
310 **ASM+QFM** Indicador multitono + Indicador luz estroboscópica xenón
312 **ASM+QBM** Indicador multitono + Indicador LED luz multi-estroboscópica
314 **ASL+QDL** Indicador multitono + Indicador LED luz fija/intermitente
316 **ASL+QBL** Indicador multitono + Indicador LED luz multi-estroboscópica
318 **ASX+QDX** Indicador multitono + Indicador LED luz fija/intermitente
320 **ASX+QBX** Indicador multitono + Indicador LED luz multi-estroboscópica
322 **TDC+TDE** Zumbador + Indicador LED luz fija/intermitente
324 **TDF+TDE** Zumbador + Indicador LED luz multi-estroboscópica
326 **TLL+TDE** Zumbador + luz fija

328 Electromecánico

328 **KLL** Mini bocina - Indicador
332 **KDL** Mini bocina - Indicador
336 **KLF** Mini bocina - Indicador luz estroboscópica
338 **KDF** Mini bocina - Indicador luz estroboscópica

QSS Indicador LED luz fija/intermitente con zumbador

- avisador luminoso cuadrado con LED de luz fija o intermitente de 94 mm con zumbador integrado
- presión acústica máx. 80 dB (A)
- grado de protección alto IP66 y resistencia a los golpes IK09
- material estabilizado contra UV
- luz fija e intermitente controlable de forma externa
- luz con un potente efecto de señalización frontal/lateral
- intensidad luminosa de 30 Cd
- para aplicaciones industriales y generales

Difusor interno y calota con estriado especial para un efecto de señalización a 360° óptimo

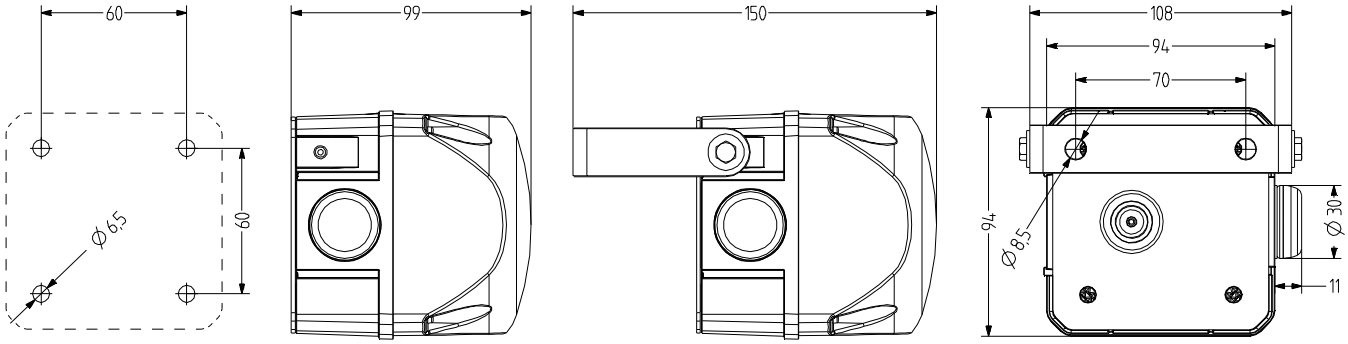

DATOS TÉCNICOS

Carcasa	94 mm (cuadrado), Policarbonato rojo, zumbadores negro
Calota	Policarbonato, interior acanalado naranja, rojo, claro, azul, verde o amarillo
Tipo de montaje	Cualquiera, Cualquiera
Técnica de conexión	Terminal de rosca-enchufable bis 2,5 mm²
Tipo de luz	Luz fija o Indicador luz intermitente
Elemento de iluminación	16 LEDs
Intensidad luminosa	30 Cd
Frecuencia de destello/ parpadeo	1,4 Hz

Tipo de tono	2 Tonos, 2 Tonos controlables de forma externa, Tono continuo o Tono de pulso
Volumen	80 dB
Frecuencia de tono	3.500 Hz
Período de funcionamiento	100 %
Vida útil	Elementos de iluminación: 50.000 h
Temperatura de funcionamiento	-30 °C / +60 °C
Grado de protección	IP66
Resistencia a impactos	IK09
Peso	300 g

IP66 | +60 °C -30 °C | IK09 | 30 Cd | 80 dB | 2 | CE | UL | EAC

QSS

DATOS DEL PEDIDO

Color de la calota	Tensión nominal	Rango de voltaje (V)	Corriente nominal (A)	Número de artículo
naranja	24 V CA/CC	+/- 10 %	0,140	876 161 405
	110-120 V CA	+/- 10 %	0,120	876 161 310
	230-240 V CA	+/- 10 %	0,110	876 161 313
rojo	24 V CA/CC	+/- 10 %	0,140	876 162 405
	110-120 V CA	+/- 10 %	0,120	876 162 310
	230-240 V CA	+/- 10 %	0,110	876 162 313
claro	24 V CA/CC	+/- 10 %	0,140	876 164 405
	110-120 V CA	+/- 10 %	0,120	876 164 310
	230-240 V CA	+/- 10 %	0,110	876 164 313
azul	24 V CA/CC	+/- 10 %	0,140	876 165 405
	110-120 V CA	+/- 10 %	0,120	876 165 310
	230-240 V CA	+/- 10 %	0,110	876 165 313
verde	24 V CA/CC	+/- 10 %	0,140	876 166 405
	110-120 V CA	+/- 10 %	0,120	876 166 310
	230-240 V CA	+/- 10 %	0,110	876 166 313
amarillo	24 V CA/CC	+/- 10 %	0,140	876 167 405
	110-120 V CA	+/- 10 %	0,120	876 167 310
	230-240 V CA	+/- 10 %	0,110	876 167 313

AMK

AB1

AG1

AKV

AW1

ACCESORIOS

Type	Tipo de accesorios	Peso	Número de artículo
AMK	Set de montaje para la combinación de varios equipos de señalización del mismo tamaño	10 g	874 010 900
AB1	Kit de montaje para escuadra metálica para el montaje en cualquier dirección (p. ej. en plataformas de montaje)		874 031 900
AG1	Junta plana para la correcta instalación IP66 en superficies lisas		874 021 900
AKV	Prensaestopa M20×1,5		698 800 026
AW1	Escuadra de acero inoxidable		874 041 900

TABLA DE TONOS

Monatdo			
La	N	Lb	
X	X		Tono intermmit.
X	X	X	Tono continuo

QSM Indicador LED luz fija/intermitente con zumbador

- avisador luminoso cuadrado con LED de luz fija o intermitente de 132 mm con zumbador integrado
- presión acústica máx. 100 dB (A), ajustable de forma continua
- grado de protección alto IP66 y resistencia a los golpes IK09
- material estabilizado contra UV
- luz fija e intermitente controlable de forma externa
- luz con un potente efecto de señalización frontal/lateral
- intensidad luminosa de 60 Cd
- para aplicaciones industriales y generales

Difusor interno y calota con estriado especial para un efecto de señalización a 360° óptimo

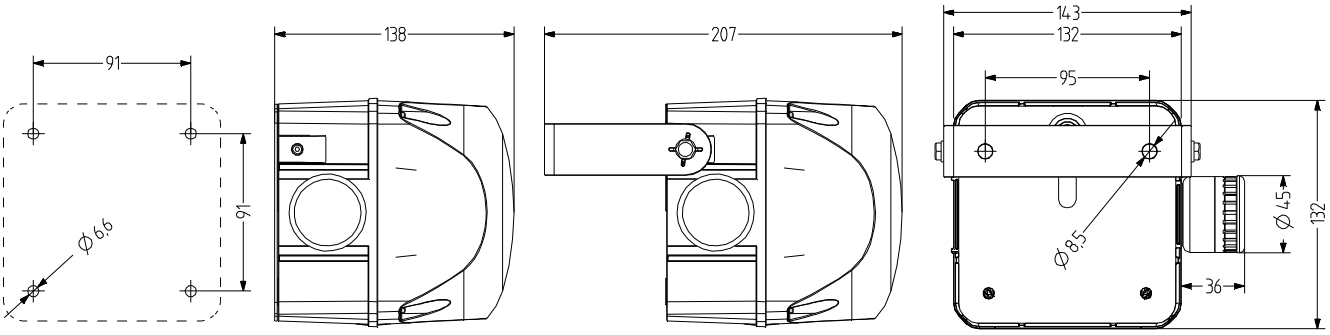

DATOS TÉCNICOS

Carcasa	132 mm (cuadrado), Policarbonato rojo, zumbadores negro
Calota	Policarbonato, interior acanalado naranja, rojo, claro, azul, verde o amarillo
Tipo de montaje	Cualquiera, Cualquiera
Técnica de conexión	Terminal de rosca-enchufable bis 2,5 mm²
Tipo de luz	Luz fija o Indicador luz intermitente
Elemento de iluminación	4 High Power LEDs
Intensidad luminosa	60 Cd
Frecuencia de destello/ parpadeo	1,4 Hz

Tipo de tono	2 Tonos, 2 Tonos controlables de forma externa, Tono continuo o Tono de pulso
Volumen	85-100 dB (Ajustable mediante potenciómetro)
Frecuencia de tono	3.300 Hz
Período de funcionamiento	100 %
Vida útil	Elementos de iluminación: 50.000 h
Temperatura de funcionamiento	-30 °C / +60 °C
Grado de protección	IP66
Resistencia a impactos	IK09
Peso	450 g

IP66 | +60 °C -30 °C | IK09 | 60 Cd | 100 | 2 | CE | UL | EAC

QSM

DATOS DEL PEDIDO

Color de la calota	Tensión nominal	Rango de voltaje (V)	Corriente nominal (A)	Número de artículo
naranja	24 V CA/CC	+/- 10 %	0,519	876 261 405
	110-120 V CA	+/- 10 %	0,142	876 261 310
	230-240 V CA	+/- 10 %	0,142	876 261 313
rojo	24 V CA/CC	+/- 10 %	0,519	876 262 405
	110-120 V CA	+/- 10 %	0,142	876 262 310
	230-240 V CA	+/- 10 %	0,142	876 262 313
claro	24 V CA/CC	+/- 10 %	0,519	876 264 405
	110-120 V CA	+/- 10 %	0,142	876 264 310
	230-240 V CA	+/- 10 %	0,142	876 264 313
azul	24 V CA/CC	+/- 10 %	0,519	876 265 405
	110-120 V CA	+/- 10 %	0,142	876 265 310
	230-240 V CA	+/- 10 %	0,142	876 265 313
verde	24 V CA/CC	+/- 10 %	0,519	876 266 405
	110-120 V CA	+/- 10 %	0,142	876 266 310
	230-240 V CA	+/- 10 %	0,142	876 266 313
amarillo	24 V CA/CC	+/- 10 %	0,519	876 267 405
	110-120 V CA	+/- 10 %	0,142	876 267 310
	230-240 V CA	+/- 10 %	0,142	876 267 313

AMK

AB2

AG2

AKV

ACCESORIOS

Type	Tipo de accesorios	Peso	Número de artículo
AMK	Set de montaje para la combinación de varios equipos de señalización del mismo tamaño	10 g	874 010 900
AB2	Kit de montaje para escuadra metálica para el montaje en cualquier dirección (p. ej. en plataformas de montaje)		874 032 900
AG2	Junta plana para la correcta instalación IP66 en superficies lisas		874 022 900
AKV	Prensaestopa M20×1,5		698 800 026

TABLA DE TONOS

Monatdo			
La	N	Lb	
X	X		Tono intermmit
	X	X	Doble tono
X	X	X	Tono continuo

QSL Indicador LED luz fija/intermitente con zumbador

- avisador luminoso cuadrado con LED de luz fija o intermitente de 184 mm con zumbador integrado
- presión acústica máx. 105 dB (A), ajustable de forma continua
- grado de protección alto IP66 y resistencia a los golpes IK09
- material estabilizado contra UV
- luz fija e intermitente controlable de forma externa
- luz con un efecto de señalización frontal/lateral muy potente
- intensidad luminosa de 170 Cd
- para aplicaciones industriales y generales

Difusor interno y calota con estriado especial para un efecto de señalización a 360° óptimo

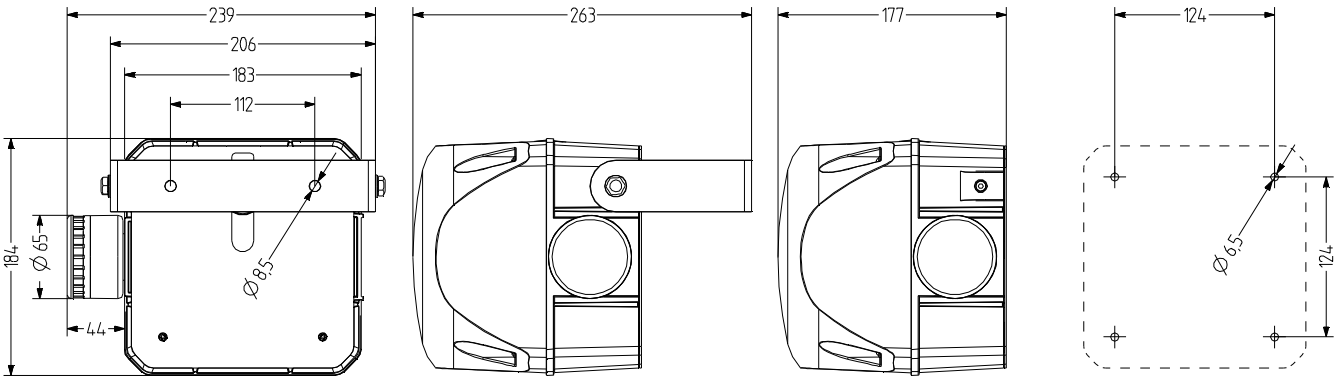

DATOS TÉCNICOS

Carcasa	184 mm (cuadrado), Policarbonato rojo, zumbadores negro
Calota	Policarbonato, interior acanalado naranja, rojo, claro, azul, verde o amarillo
Tipo de montaje	Cualquiera, Cualquiera
Técnica de conexión	Terminal de rosca-enchufable bis 2,5 mm²
Tipo de luz	Luz fija o Indicador luz intermitente
Elemento de iluminación	6 High Power LEDs
Intensidad luminosa	170 Cd
Frecuencia de destello/ parpadeo	1,4 Hz

Tipo de tono	3 Tonos, 3 Tonos controlables de forma externa, Tono continuo, Tono de pulso o Tono ululante
Volumen	85-105 dB (Ajustable mediante potenciómetro)
Frecuencia de tono	3.300 Hz
Período de funcionamiento	100 %
Vida útil	Elementos de iluminación: 50.000 h
Temperatura de funcionamiento	-30 °C / +60 °C
Grado de protección	IP66
Resistencia a impactos	IK09
Peso	1,77 kg

IP66 | +60 °C -30 °C | IK09 | 170 Cd | 105 dB | 3

QSL

DATOS DEL PEDIDO

Color de la calota	Tensión nominal	Rango de voltaje (V)	Corriente nominal (A)	Número de artículo
naranja	24 V CA/CC	+/- 10 %	0,837	876 361 405
	110-120 V CA	+/- 10 %	0,252	876 361 310
	230-240 V CA	+/- 10 %	0,254	876 361 313
rojo	24 V CA/CC	+/- 10 %	0,837	876 362 405
	110-120 V CA	+/- 10 %	0,252	876 362 310
	230-240 V CA	+/- 10 %	0,254	876 362 313
claro	24 V CA/CC	+/- 10 %	0,837	876 364 405
	110-120 V CA	+/- 10 %	0,252	876 364 310
	230-240 V CA	+/- 10 %	0,254	876 364 313
azul	24 V CA/CC	+/- 10 %	0,837	876 365 405
	110-120 V CA	+/- 10 %	0,252	876 365 310
	230-240 V CA	+/- 10 %	0,254	876 365 313
verde	24 V CA/CC	+/- 10 %	0,837	876 366 405
	110-120 V CA	+/- 10 %	0,252	876 366 310
	230-240 V CA	+/- 10 %	0,254	876 366 313
amarillo	24 V CA/CC	+/- 10 %	0,837	876 367 405
	110-120 V CA	+/- 10 %	0,252	876 367 310
	230-240 V CA	+/- 10 %	0,254	876 367 313

AMK

AB3

AG3

AKV

ACCESORIOS

Type	Tipo de accesorios	Peso	Número de artículo
AMK	Set de montaje para la combinación de varios equipos de señalización del mismo tamaño	10 g	874 010 900
AB3	Kit de montaje para escuadra metálica para el montaje en cualquier dirección (p. ej. en plataformas de montaje)		874 033 900
AG3	Junta plana para la correcta instalación IP66 en superficies lisas		874 023 900
AKV	Prensaestopa M20×1,5		698 800 026

TABLA DE TONOS

Monatdo			
La	N	Lb	
X	X		Tono intermmit
	X	X	Doble tono
X	X	X	Tono continuo

QSX Indicador LED luz fija/intermitente con zumbador

- avisador luminoso cuadrado con LED de luz fija o intermitente de 228 mm con zumbador integrado
- presión acústica máx. 105 dB (A), ajustable de forma continua
- grado de protección alto IP66 y resistencia a los golpes IK09
- material estabilizado contra UV
- luz fija e intermitente controlable de forma externa
- luz con un efecto de señalización frontal/lateral muy potente
- intensidad luminosa de 300 Cd
- para aplicaciones industriales y generales

Difusor interno y calota con estriado especial para un efecto de señalización a 360° óptimo

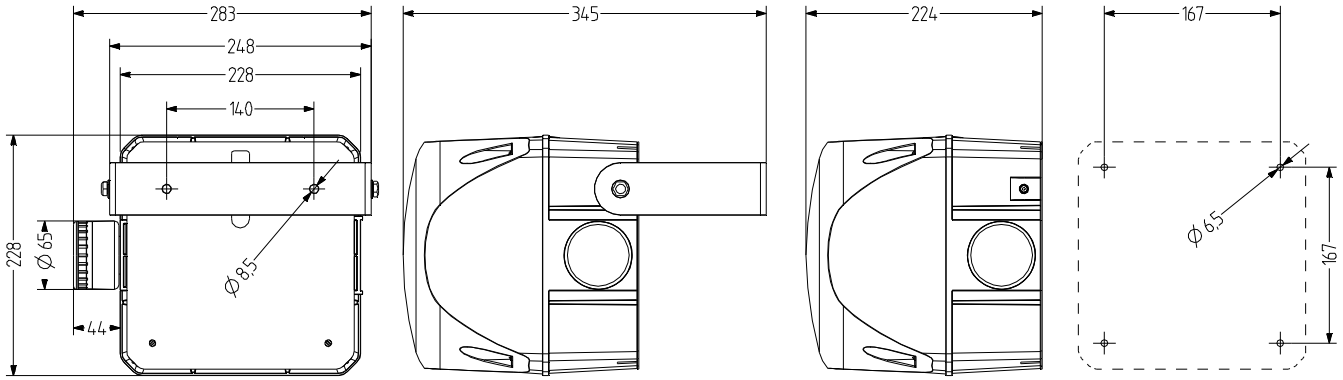

DATOS TÉCNICOS

Carcasa	228 mm (cuadrado), Policarbonato rojo, zumbadores negro
Calota	Policarbonato, interior acanalado naranja, rojo, claro, azul, verde o amarillo
Tipo de montaje	Cualquiera, Cualquiera
Técnica de conexión	Terminal de rosca-enchufable bis 2,5 mm²
Tipo de luz	Luz fija o Indicador luz intermitente
Elemento de iluminación	High Power LEDs
Intensidad luminosa	300 Cd
Frecuencia de destello/ parpadeo	1,4 Hz

Tipo de tono	3 Tonos, 3 Tonos controlables de forma externa, Tono continuo, Tono de pulso o Tono ululante
Volumen	85-105 dB (Ajustable mediante potenciómetro)
Frecuencia de tono	3.300 Hz
Período de funcionamiento	100 %
Vida útil	Elementos de iluminación: 50.000 h
Temperatura de funcionamiento	-30 °C / +60 °C
Grado de protección	IP66
Resistencia a impactos	IK09
Peso	2,77 kg

IP66 | +60 °C -30 °C | IK09 | 300 Cd | 105 dB | 3 | CE | UL | EAC

QSX

DATOS DEL PEDIDO

Color de la calota	Tensión nominal	Rango de voltaje (V)	Corriente nominal (A)	Número de artículo
naranja	24 V CA	+/- 10 %	1,860	876 461 405
	110-120 V CA	+/- 10 %	0,392	876 461 310
	230-240 V CA	+/- 10 %	0,394	876 461 313
rojo	110-120 V CA	+/- 10 %	0,392	876 462 310
	230-240 V CA	+/- 10 %	0,394	876 462 313
	24 V CA/CC	+/- 10 %	1,860	876 462 405
claro	110-120 V CA	+/- 10 %	0,392	876 464 310
	230-240 V CA	+/- 10 %	0,394	876 464 313
	24 V CA/CC	+/- 10 %	1,860	876 464 405
azul	110-120 V CA	+/- 10 %	0,392	876 465 310
	230-240 V CA	+/- 10 %	0,394	876 465 313
	24 V CA/CC	+/- 10 %	1,860	876 465 405
verde	110-120 V CA	+/- 10 %	0,392	876 466 310
	230-240 V CA	+/- 10 %	0,394	876 466 313
	24 V CA/CC	+/- 10 %	1,860	876 466 405
amarillo	110-120 V CA	+/- 10 %	0,392	876 467 310
	230-240 V CA	+/- 10 %	0,394	876 467 313
	24 V CA/CC	+/- 10 %	1,860	876 467 405

AMK

AB4

AG4

AKV

ACCESORIOS

Type	Tipo de accesorios	Peso	Número de artículo
AMK	Set de montaje para la combinación de varios equipos de señalización del mismo tamaño	10 g	874 010 900
AB4	Kit de montaje para escuadra metálica para el montaje en cualquier dirección (p. ej. en plataformas de montaje)		874 034 900
AG4	Junta plana para la correcta instalación IP66 en superficies lisas		874 024 900
AKV	Prensaestopa M20×1,5		698 800 026

TABLA DE TONOS

Monatdo			
La	N	Lb	
X	X		Tono intermmit
	X	X	Doble tono
X	X	X	Tono continuo

QTS Indicador luz estroboscópica xenón con zumbador

- avisador luminoso estroboscópico cuadrado de xenón de 94 mm con zumbador integrado
- presión acústica máx. 85 dB (A)
- grado de protección alto IP66 y resistencia a los golpes IK09
- material estabilizado contra UV
- luz con un potente efecto de señalización frontal/lateral
- energía de destello de 5 J
- para aplicaciones industriales y generales

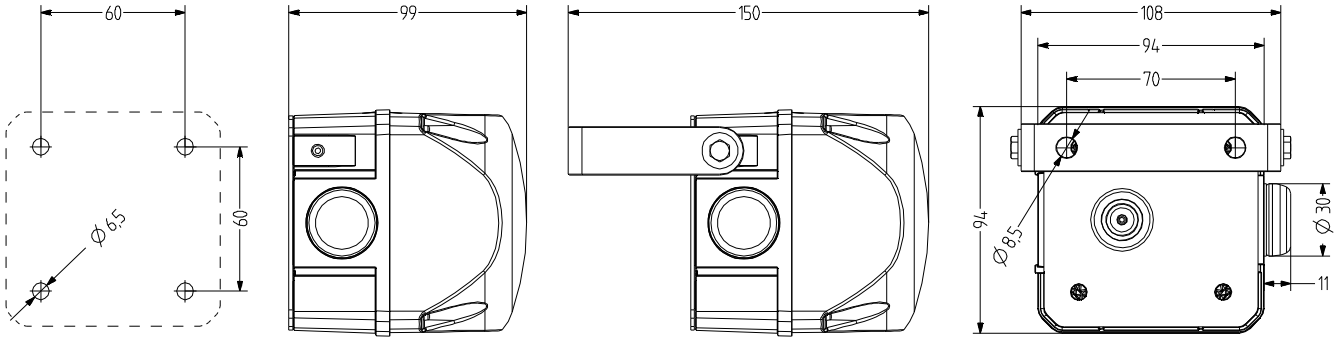

DATOS TÉCNICOS

Carcasa	94 mm (cuadrado), Policarbonato rojo, zumbadores negro
Calota	Policarbonato, interior acanalado naranja, rojo, claro, azul, verde o amarillo
Tipo de montaje	Cualquiera, Cualquiera
Técnica de conexión	Terminal de rosca-enchufable bis 2,5 mm²
Tipo de luz	Indicador luz estroboscópica xenón
Elemento de iluminación	Tubo xenón
Intensidad luminosa	5 J Energía de destello
Frecuencia de destello/ parpadeo	1 Hz

Tipo de tono	2 Tonos, 2 Tonos controlables de forma externa, Tono continuo o Tono de pulso
Volumen	80 dB
Frecuencia de tono	3.500 Hz
Período de funcionamiento	100 %
Vida útil	Elementos de iluminación: 5 millones de destellos
Temperatura de funcionamiento	-30 °C / +60 °C
Grado de protección	IP65
Resistencia a impactos	IK09
Peso	330 g

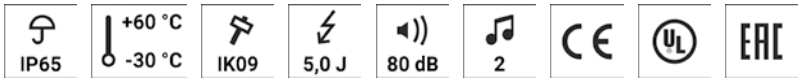

QTS

DATOS DEL PEDIDO

Color de la calota	Tensión nominal	Rango de voltaje (V)	Corriente nominal (A)	Número de artículo
naranja	24 V CA/CC	+/- 10 %	0,490	876 561 405
	110-120 V CA	+/- 10 %	0,185	876 561 310
	230-240 V CA	+/- 10 %	0,110	876 561 313
rojo	24 V CA/CC	+/- 10 %	0,490	876 562 405
	110-120 V CA	+/- 10 %	0,185	876 562 310
	230-240 V CA	+/- 10 %	0,110	876 562 313
claro	24 V CA/CC	+/- 10 %	0,490	876 564 405
	110-120 V CA	+/- 10 %	0,185	876 564 310
	230-240 V CA	+/- 10 %	0,110	876 564 313
azul	24 V CA/CC	+/- 10 %	0,490	876 565 405
	110-120 V CA	+/- 10 %	0,185	876 565 310
	230-240 V CA	+/- 10 %	0,110	876 565 313
verde	24 V CA/CC	+/- 10 %	0,490	876 566 405
	110-120 V CA	+/- 10 %	0,185	876 566 310
	230-240 V CA	+/- 10 %	0,110	876 566 313
amarillo	24 V CA/CC	+/- 10 %	0,490	876 567 405
	110-120 V CA	+/- 10 %	0,185	876 567 310
	230-240 V CA	+/- 10 %	0,110	876 567 313

AMK

AB1

AG1

AKV

ACCESORIOS

Type	Tipo de accesorios	Peso	Número de artículo
AMK	Set de montaje para la combinación de varios equipos de señalización del mismo tamaño	10 g	874 010 900
AB1	Kit de montaje para escuadra metálica para el montaje en cualquier dirección (p. ej. en plataformas de montaje)		874 031 900
AG1	Junta plana para la correcta instalación IP66 en superficies lisas		874 021 900
AKV	Prensaestopa M20×1,5		698 800 026

TABLA DE TONOS

Monatdo			
La	N	Lb	
X	X		Tono intermmit.
X	X	X	Tono continuo

QTM Indicador luz estroboscópica xenón con zumbador

- avisador luminoso estroboscópico cuadrado de xenón de 132 mm con zumbador integrado
- presión acústica máx. 100 dB (A), ajustable de forma continua
- grado de protección alto IP66 y resistencia a los golpes IK09
- material estabilizado contra UV
- luz con un potente efecto de señalización frontal/lateral
- energía de destello de 10 J
- para aplicaciones industriales y generales

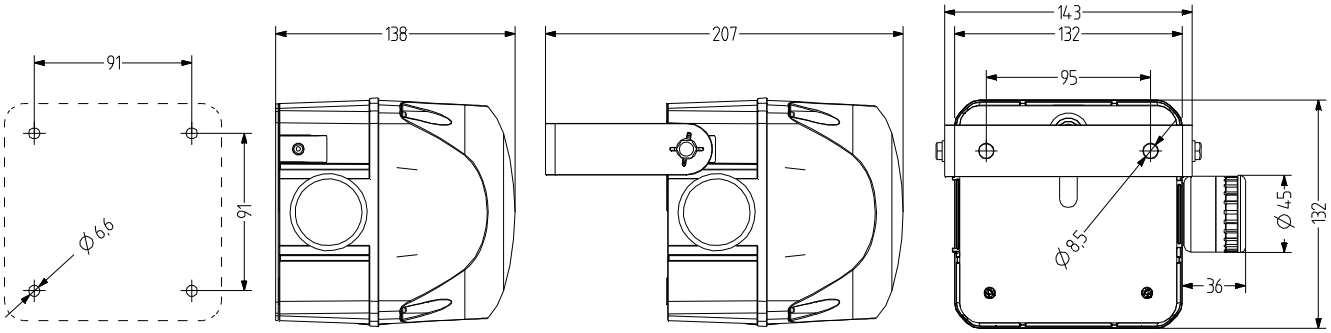

DATOS TÉCNICOS

Carcasa	132 mm (cuadrado), Policarbonato rojo, zumbadores negro
Calota	Policarbonato, interior acanalado naranja, rojo, claro, azul, verde o amarillo
Tipo de montaje	Cualquiera, Cualquiera
Técnica de conexión	Terminal de rosca-enchufable bis 2,5 mm²
Tipo de luz	Indicador luz estroboscópica xenón
Elemento de iluminación	Tubo xenón
Intensidad luminosa	10 J Energía de destello
Frecuencia de destello/ parpadeo	1 Hz

Tipo de tono	2 Tonos, 2 Tonos controlables de forma externa, Tono continuo o Tono de pulso
Volumen	85-100 dB (Ajustable mediante potenciómetro)
Frecuencia de tono	3.300 Hz
Período de funcionamiento	100 %
Vida útil	Elementos de iluminación: 15 millones de destellos
Temperatura de funcionamiento	-30 °C / +60 °C
Grado de protección	IP66
Resistencia a impactos	IK09
Peso	590 g

IP66 | +60 °C -30 °C | IK09 | 10,0 J | 100 dB | 2 | CE | UL | EAC

QTM

DATOS DEL PEDIDO

Color de la calota	Tensión nominal	Rango de voltaje (V)	Corriente nominal (A)	Número de artículo
naranja	24 V CA/CC	+/- 10 %	0,919	876 661 405
	110-120 V CA	+/- 10 %	0,302	876 661 310
	230-240 V CA	+/- 10 %	0,200	876 661 313
rojo	24 V CA/CC	+/- 10 %	0,919	876 662 405
	110-120 V CA	+/- 10 %	0,302	876 662 310
	230-240 V CA	+/- 10 %	0,200	876 662 313
claro	24 V CA/CC	+/- 10 %	0,919	876 664 405
	110-120 V CA	+/- 10 %	0,302	876 664 310
	230-240 V CA	+/- 10 %	0,200	876 664 313
azul	24 V CA/CC	+/- 10 %	0,919	876 665 405
	110-120 V CA	+/- 10 %	0,302	876 665 310
	230-240 V CA	+/- 10 %	0,200	876 665 313
verde	24 V CA/CC	+/- 10 %	0,919	876 666 405
	110-120 V CA	+/- 10 %	0,302	876 666 310
	230-240 V CA	+/- 10 %	0,200	876 666 313
amarillo	24 V CA/CC	+/- 10 %	0,919	876 667 405
	110-120 V CA	+/- 10 %	0,302	876 667 310
	230-240 V CA	+/- 10 %	0,200	876 667 313

AMK

AB2

AG2

AKV

ACCESORIOS

Type	Tipo de accesorios	Peso	Número de artículo
AMK	Set de montaje para la combinación de varios equipos de señalización del mismo tamaño	10 g	874 010 900
AB2	Kit de montaje para escuadra metálica para el montaje en cualquier dirección (p. ej. en plataformas de montaje)		874 032 900
AG2	Junta plana para la correcta instalación IP66 en superficies lisas		874 022 900
AKV	Prensaestopa M20×1,5		698 800 026

TABLA DE TONOS

Monatdo			
La	N	Lb	
X	X		Tono intermmit
	X	X	Doble tono
X	X	X	Tono continuo

QCS Indicador LED luz estroboscópica con zumbador

- avisador luminoso cuadrado con LED multi destello de 94 mm con zumbador integrado
- Presión acústica máx. 85 dB (A)
- grado de protección alto IP66 y resistencia a los golpes IK09
- Luz con un potente efecto de señalización frontal/lateral elevada
- 4 patrones de destello distintos controlables de forma externa
- intensidad luminosa de hasta 64 Cd
- para aplicaciones industriales y generales

Difusor interno y calota con estriado especial para un efecto de señalización a 360° óptimo

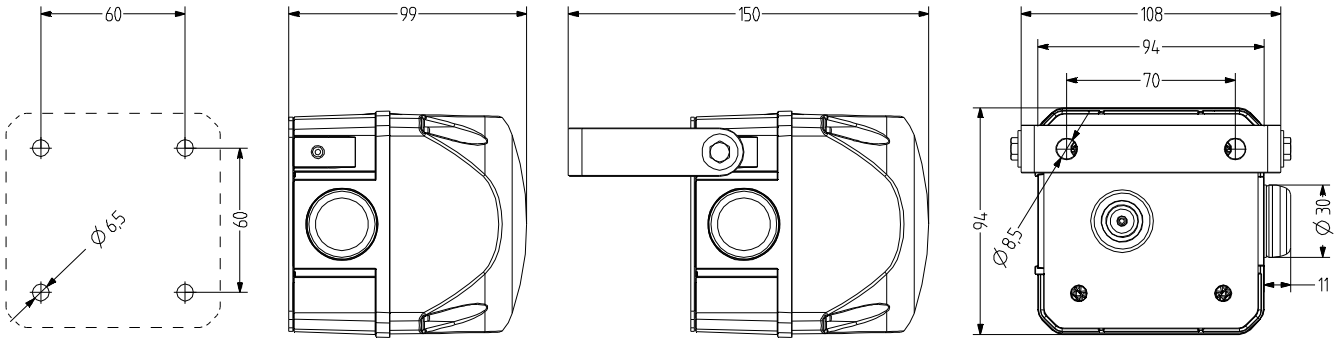

DATOS TÉCNICOS

Carcasa	94 mm (cuadrado), Policarbonato rojo, zumbadores negro
Calota	Policarbonato, interior acanalado naranja, rojo, claro, azul, verde o amarillo
Tipo de montaje	Cualquiera, Cualquiera
Técnica de conexión	Terminal de rosca-enchufable bis 2,5 mm²
Tipo de luz	Indicador luz LED multi-estroboscópica
Frecuencia de destello/ parpadeo	Doble destello de 1,4 Hz; destello séxtuple de 1,0 Hz; multi destello
Tipo de tono	2 Tonos, 2 Tonos controlables de forma externa, Tono continuo o Tono de pulso

Volumen	80 dB
Frecuencia de tono	3.300 Hz
Período de funcionamiento	100 %
Vida útil	Elementos de iluminación: 50.000 h
Temperatura de funcionamiento	-30 °C / +60 °C
Grado de protección	IP66
Resistencia a impactos	IK09

IP66 | +60 °C -30 °C | IK09 | 100 | 2 | 64 Cd | CE | EAC

QCS

DATOS DEL PEDIDO

Color de la calota	Tensión nominal	Rango de voltaje (V)	Corriente nominal (A)	Número de artículo
naranja	24 V CA/CC	+/-10%	0,380	876 171 405
	110-120 V CA	+/-10%	0,115	876 171 310
	230-240 V CA	+/-10%	0,095	876 171 313
rojo	24 V CA/CC	+/-10%	0,280	876 172 405
	110-120 V CA	+/-10%	0,115	876 172 310
	230-240 V CA	+/-10%	0,095	876 172 313
amarillo	24 V CA/CC	+/-10%	0,380	876 177 405
	110-120 V CA	+/-10%	0,115	876 177 310
	230-240 V CA	+/-10%	0,095	876 177 313

AMK

AB1

AG1

AKV

AW1

ACCESORIOS

Type	Tipo de accesorios	Peso	Número de artículo
AMK	Set de montaje para la combinación de varios equipos de señalización del mismo tamaño	10 g	874 010 900
AB1	Kit de montaje para escuadra metálica para el montaje en cualquier dirección (p. ej. en plataformas de montaje)		874 031 900
AG1	Junta plana para la correcta instalación IP66 en superficies lisas		874 021 900
AKV	Prensaestopa M20×1,5		698 800 026
AW1	Escuadra de acero inoxidable		874 041 900

TABLA DE TONOS

Monatdo			
La	N	Lb	
X	X		Tono intermmit.
X	X	X	Tono continuo

QCM Indicador LED luz estroboscópica con zumbador

- avisador luminoso cuadrado con LED multi destello de 132 mm con zumbador integrado
- Presión acústica máx. 100 dB (A), con regulación continua
- grado de protección alto IP66 y resistencia a los golpes IK09
- Luz con un potente efecto de señalización frontal/lateral elevada
- 4 patrones de destello distintos controlables de forma externa
- intensidad luminosa de hasta 60 Cd
- para aplicaciones industriales y generales

Difusor interno y calota con estriado especial para un efecto de señalización a 360° óptimo

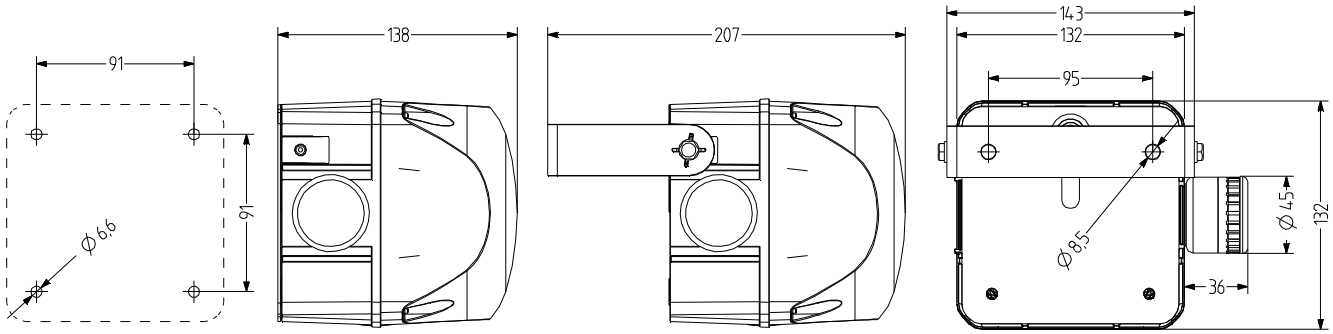

DATOS TÉCNICOS

Carcasa	132 mm (cuadrado), Policarbonato rojo, zumbadores negro
Calota	Policarbonato, interior acanalado naranja, rojo, claro, azul, verde o amarillo
Tipo de montaje	Cualquiera, Cualquiera
Técnica de conexión	Terminal de rosca-enchufable bis 2,5 mm²
Tipo de luz	Indicador luz LED multi-estroboscópica
Frecuencia de destello/ parpadeo	Doble destello de 1,4 Hz; destello séxtuple de 1,0 Hz; multi destello
Tipo de tono	2 Tonos, 2 Tonos controlables de forma externa, Tono continuo o Tono de pulso

Volumen	85-100 dB
Frecuencia de tono	3.300 Hz
Período de funcionamiento	100 %
Vida útil	Elementos de iluminación: 50.000 h
Temperatura de funcionamiento	-30 °C / +60 °C
Grado de protección	IP66
Resistencia a impactos	IK09

IP66 | +60 °C -30 °C | IK09 | 100 | 2 | 60 Cd | CE | EAC

QCM

DATOS DEL PEDIDO

Color de la calota	Tensión nominal	Rango de voltaje (V)	Corriente nominal (A)	Número de artículo
naranja	24 V CA/CC	+/-10%	1,100	876 271 405
	110-120 V CA	+/-10%	0,262	876 271 310
	230-240 V CA	+/-10%	0,190	876 271 313
rojo	24 V CA/CC	+/-10%	1,000	876 272 405
	110-120 V CA	+/-10%	0,242	876 272 310
	230-240 V CA	+/-10%	0,180	876 272 313
amarillo	24 V CA/CC	+/-10%	1,100	876 277 405
	110-120 V CA	+/-10%	0,262	876 277 310
	230-240 V CA	+/-10%	0,190	876 277 313

AMK

AB2

AG2

AKV

ACCESORIOS

Type	Tipo de accesorios	Peso	Número de artículo
AMK	Set de montaje para la combinación de varios equipos de señalización del mismo tamaño	10 g	874 010 900
AB2	Kit de montaje para escuadra metálica para el montaje en cualquier dirección (p. ej. en plataformas de montaje)		874 032 900
AG2	Junta plana para la correcta instalación IP66 en superficies lisas		874 022 900
AKV	Prensaestopa M20×1,5		698 800 026

TABLA DE TONOS

Monatdo			
La	N	Lb	
X	X		Tono intermmit
	X	X	Doble tono
X	X	X	Tono continuo

QCL Indicador LED luz estroboscópica con zumbador

- avisador luminoso cuadrado con LED multi destello de 184 mm con zumbador integrado
- presión acústica máx. 105 dB (A), ajustable de forma continua
- grado de protección alto IP66 y resistencia a los golpes IK09
- material estabilizado contra UV
- luz con un efecto de señalización frontal/lateral muy potente
- 3 patrones de destello distintos controlables de forma externa
- intensidad luminosa de hasta 250 Cd
- para aplicaciones industriales y generales

Difusor interno y calota con estriado especial para un efecto de señalización a 360° óptimo

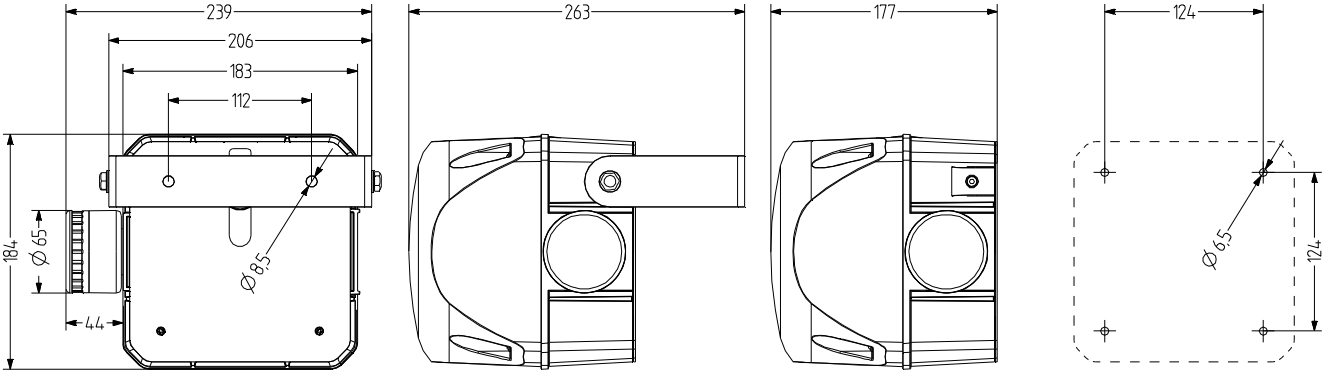

DATOS TÉCNICOS

Carcasa	184 mm (cuadrado), Policarbonato rojo, zumbadores negro
Calota	Policarbonato, interior acanalado naranja, rojo, claro, azul, verde o amarillo
Tipo de montaje	Cualquiera, Cualquiera
Técnica de conexión	Terminal de rosca-enchufable bis 2,5 mm²
Tipo de luz	Indicador luz LED multi-estroboscópica
Elemento de iluminación	6 High Power LEDs
Intensidad luminosa	250 Cd
Frecuencia de destello/ parpadeo	Doble destello de 1,4 Hz; destello séxtuple de 1,0 Hz; multi destello

Tipo de tono	3 Tonos, 3 Tonos controlables de forma externa, Tono continuo, Tono de pulso o Tono ululante
Volumen	85-105 dB (Ajustable mediante potenciómetro)
Frecuencia de tono	3.300 Hz
Período de funcionamiento	100 %
Vida útil	Elementos de iluminación: 50.000 h
Temperatura de funcionamiento	-30 °C / +60 °C
Grado de protección	IP66
Resistencia a impactos	IK09
Peso	1,77 kg

IP66 | +60 °C -30 °C | IK09 | 250 Cd | 105 dB | 3 | CE | UL | EAC

QCL

DATOS DEL PEDIDO

Color de la calota	Tensión nominal	Rango de voltaje (V)	Corriente nominal (A)	Número de artículo
naranja	24 V CA/CC	+/- 10 %	0,867	876 761 405
	110-120 V CA	+/- 10 %	0,262	876 761 310
	230-240 V CA	+/- 10 %	0,264	876 761 313
rojo	24 V CA/CC	+/- 10 %	0,867	876 762 405
	110-120 V CA	+/- 10 %	0,262	876 762 310
	230-240 V CA	+/- 10 %	0,264	876 762 313
claro	24 V CA/CC	+/- 10 %	0,867	876 764 405
	110-120 V CA	+/- 10 %	0,262	876 764 310
	230-240 V CA	+/- 10 %	0,264	876 764 313
azul	24 V CA/CC	+/- 10 %	0,867	876 765 405
	110-120 V CA	+/- 10 %	0,262	876 765 310
	230-240 V CA	+/- 10 %	0,264	876 765 313
verde	24 V CA/CC	+/- 10 %	0,867	876 766 405
	110-120 V CA	+/- 10 %	0,262	876 766 310
	230-240 V CA	+/- 10 %	0,264	876 766 313
amarillo	24 V CA/CC	+/- 10 %	0,867	876 767 405
	110-120 V CA	+/- 10 %	0,262	876 767 310
	230-240 V CA	+/- 10 %	0,264	876 767 313

AMK

AB3

AG3

AKV

ACCESORIOS

Type	Tipo de accesorios	Peso	Número de artículo
AMK	Set de montaje para la combinación de varios equipos de señalización del mismo tamaño	10 g	874 010 900
AB3	Kit de montaje para escuadra metálica para el montaje en cualquier dirección (p. ej. en plataformas de montaje)		874 033 900
AG3	Junta plana para la correcta instalación IP66 en superficies lisas		874 023 900
AKV	Prensaestopa M20×1,5		698 800 026

TABLA DE TONOS

Monatdo			
La	N	Lb	
X	X		Tono intermmit
	X	X	Doble tono
X	X	X	Tono continuo

QCX Indicador LED luz estroboscópica con zumbador

- avisador luminoso cuadrado con LED multi destello de 228 mm con zumbador integrado
- presión acústica máx. 105 dB (A), ajustable de forma continua
- grado de protección alto IP66 y resistencia a los golpes IK09
- material estabilizado contra UV
- luz con un efecto de señalización frontal/ lateral muy potente
- 3 patrones de destello distintos controlables de forma externa
- intensidad luminosa de hasta 400 Cd
- para aplicaciones industriales y generales

Difusor interno y calota con estriado especial para un efecto de señalización a 360° óptimo

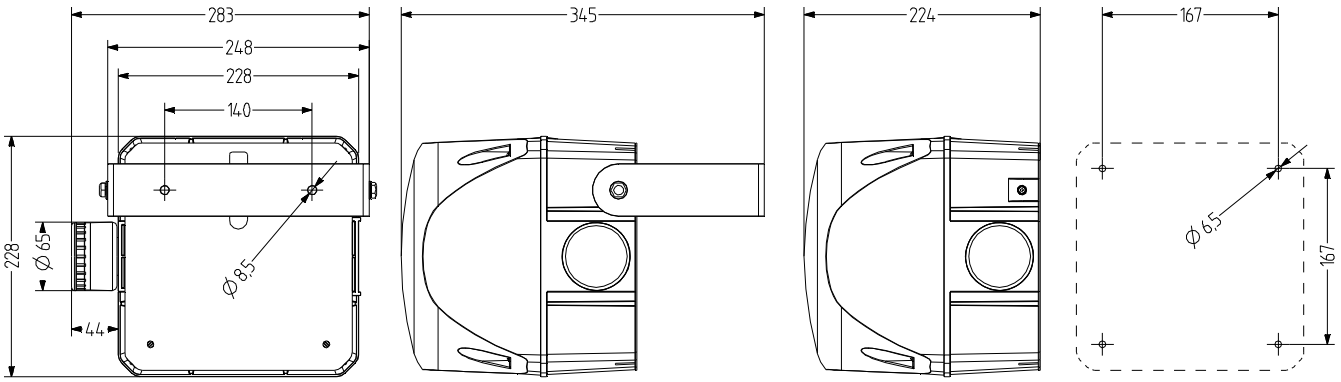

DATOS TÉCNICOS

Carcasa	132 mm (cuadrado), Policarbonato rojo, zumbadores negro
Calota	Policarbonato, interior acanalado naranja, rojo, claro, azul, verde o amarillo
Tipo de montaje	Cualquiera, Cualquiera
Técnica de conexión	Terminal de rosca-enchufable bis 2,5 mm²
Tipo de luz	Indicador luz LED multi-estroboscópica
Elemento de iluminación	High Power LEDs
Intensidad luminosa	400 Cd
Frecuencia de destello/ parpadeo	Doble destello de 1,4 Hz; destello séxtuple de 1,0 Hz; multi destello

Tipo de tono	2 Tonos, 2 Tonos controlables de forma externa, Tono continuo o Tono de pulso
Volumen	85-100 dB (Ajustable mediante potenciómetro)
Frecuencia de tono	3.300 Hz
Período de funcionamiento	100 %
Vida útil	Elementos de iluminación: 50.000 h
Temperatura de funcionamiento	-30 °C / +60 °C
Grado de protección	IP66
Resistencia a impactos	IK09
Peso	2,77 kg

IP66 | +60 °C -30 °C | IK09 | 400 Cd | 100 dB | 2

QCX

DATOS DEL PEDIDO

Color de la calota	Tensión nominal	Rango de voltaje (V)	Corriente nominal (A)	Número de artículo
naranja	24 V CA/CC	+/- 10 %	1,760	876 861 405
	110-120 V CA	+/- 10 %	0,440	876 861 310
	230-240 V CA	+/- 10 %	0,440	876 861 313
rojo	24 V CA/CC	+/- 10 %	1,760	876 862 405
	110-120 V CA	+/- 10 %	0,440	876 862 310
	230-240 V CA	+/- 10 %	0,440	876 862 313
claro	24 V CA/CC	+/- 10 %	1,760	876 864 405
	110-120 V CA	+/- 10 %	0,440	876 864 310
	230-240 V CA	+/- 10 %	0,440	876 864 313
azul	24 V CA/CC	+/- 10 %	1,760	876 865 405
	110-120 V CA	+/- 10 %	0,440	876 865 310
	230-240 V CA	+/- 10 %	0,440	876 865 313
verde	24 V CA/CC	+/- 10 %	1,760	876 866 405
	110-120 V CA	+/- 10 %	0,440	876 866 310
	230-240 V CA	+/- 10 %	0,440	876 866 313
amarillo	24 V CA/CC	+/- 10 %	1,760	876 867 405
	110-120 V CA	+/- 10 %	0,440	876 867 310
	230-240 V CA	+/- 10 %	0,440	876 867 313

AMK

AB4

AG4

AKV

ACCESORIOS

Type	Tipo de accesorios	Peso	Número de artículo
AMK	Set de montaje para la combinación de varios equipos de señalización del mismo tamaño	10 g	874 010 900
AB4	Kit de montaje para escuadra metálica para el montaje en cualquier dirección (p. ej. en plataformas de montaje)		874 034 900
AG4	Junta plana para la correcta instalación IP66 en superficies lisas		874 024 900
AKV	Prensaestopa M20×1,5		698 800 026

TABLA DE TONOS

Monatdo			
La	N	Lb	
X	X		Tono intermmit
	X	X	Doble tono
X	X	X	Tono continuo

VS4 Luminoso - Indicador acústico

- combinación de avisador luminoso estroboscópico de xenón y zumbador piezoeléctrico
- energía de destello de 3 J
- carcasa de aluminio fundido a presión
- para aplicaciones universales
- 2 tipos de tonos – 4 frecuencias de tonos
- presión acústica máx. 95 dB (A)
- grado de protección alto IP66

DATOS TÉCNICOS

Carcasa	Aluminio fundido a presión negro
Calota	Policarbonato, interior acanalado naranja, rojo, claro, azul o verde
Tipo de montaje	vertical
Intensidad luminosa	3 J Energía de destello
Frecuencia de destello/ parpadeo	3 Hz
Tipo de tono	4 Tonos, 1 Tonos controlables de forma externa, Tono de pulso
Volumen	100 dB
Frecuencia de tono	1.400-2.900 Hz
Período de funcionamiento	< 30 Min.
Temperatura de funcionamiento	-20 °C / +60 °C
Grado de protección	IP66
Peso	935 g

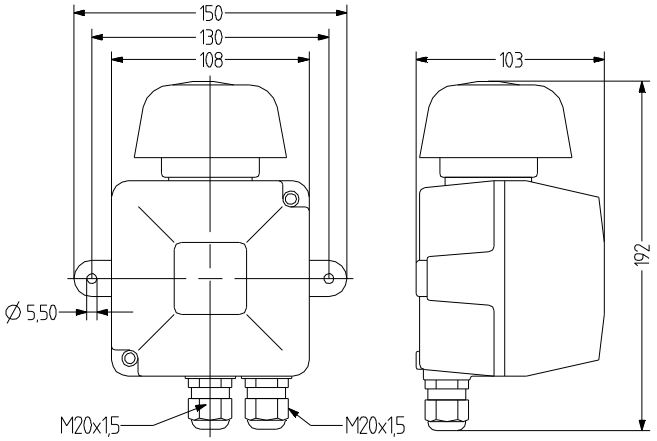

VS4

DATOS DEL PEDIDO

Color de la calota	Tensión nominal	Rango de voltaje (V)	Número de artículo
naranja	230-240 V CA	+/- 10 %	410 401 005
rojo	230-240 V CA	+/- 10 %	410 402 005
claro	230-240 V CA	+/- 10 %	410 404 005
azul	230-240 V CA	+/- 10 %	410 405 005
verde	230-240 V CA	+/- 10 %	410 406 005

TABLA DE TONOS

Tone setting

Tone Type	DIP Switch	Tone Frequency	Autorepeat
Two tone		1400-1500 Hz	0,3 sec
Two tone		1500-2200 Hz	0,3 sec
Two tone		1400-1500 Hz	0,5 sec
Three tone		1400-2200-2900 Hz	0,2 sec

CS1 Sirena electrónica con Indicador LED luz intermitente

- sirena multitono con luz LED intermitente (precio económico)
- 32 tipos de tono ajustables mediante interruptor DIP
- 3 niveles de presión acústica preseleccionables con interruptor DIP
- para aplicaciones universales de 24 V CC
- segundo tono controlable de forma externa
- grado de protección IP65 posible con una instalación correcta

DATOS TÉCNICOS

Carcasa	Ø 63 mm, rojo o blanco
Calota	interior acanalado naranja o rojo
Tipo de montaje	horizontal, Cualquiera
Tipo de luz	Indicador LED luz intermitente
Frecuencia de destello/ parpadeo	1 Hz
Tipo de tono	32 Tonos, 2 Tonos controlables de forma externa, diversos (véase la tabla de tonos)
Volumen	88-109 dB (Ajustable mediante potenciómetro)
Frecuencia de tono	440-2.900 Hz
Período de funcionamiento	100 %
Vida útil	Elementos de iluminación: >50.000 h
Temperatura de funcionamiento	-20 °C / +70 °C
Grado de protección	IP65
Peso	258 g

IP65 | +70 °C / -20 °C | 109 dB | 32 | CE | EAC

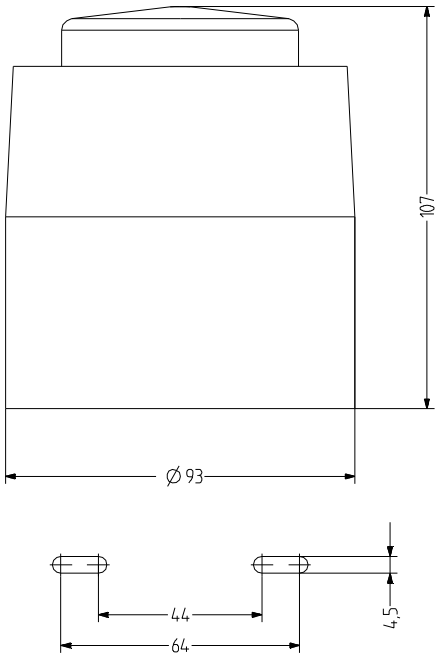

CS1

DATOS DEL PEDIDO

Color de la calota	Tensión nominal	Rango de voltaje (V)	Corriente nominal (A)	Color de la carcasa	
				rojo	blanco
naranja	24 V	18-35	0,014-0,041	C111 621 005	C111 221 005
rojo	24 V	18-35	0,014-0,041	C111 622 005	C111 222 005

TABLA DE TONOS

No.	Sonido	Descripción	DIP	2o tono alarma (Hz)
1	LF Barrido	800-1.000 Hz @ 0.5 s	11111	800 cont
2	Tono alternativo BS	800/960 Hz @ 2 Hz	11110	800 cont
3	Tono BS standard	800/1.000 Hz @ 0.5 s	11101	800 cont
4	Tono alternativo BS	500/600 Hz @ 2 Hz	11100	500 cont
5	Tono interumpido HF	2.800 Hz @ 1.0 s on/off	11011	2.800 cont
6	Tono alarma LF	800 Hz @ 150 ms on/off	11010	800 cont
7	Tono interumpido HF rapido	2.800 Hz @ 150 ms on/off	11001	800 cont
8	Tono LF continuo	800 Hz cont	11000	mismo tono
9	Tono barrido	800/900 Hz @ 1 Hz	10111	800 cont
10	Tono lento Australiano	970 Hz @ 0.625 ms on/off	10110	500-1.200 3.75 s on 0.25 s off
11	Tono barrido Países Bajos	970 Hz	10101	500-1.200 3.5 s on 0.5 s off
12	Tono analógico	500/600 Hz @ 2 Hz	10100	500 cont
13	Tono onda	800/970 Hz @ 3 Hz	10011	800 cont
14	Tono lento HF	2.350/2.900 Hz @ 3 Hz	10010	2.400 cont
15	Tono rapido HF	2.400-2.800 Hz @ 7Hz	10001	2.400 cont
16	Patrón US LF	950 Hz @ 0.5 s on/off x 3; despues de 1.5 s; repite	10000	800 cont
17	Tono interrumpido BS	800 Hz @ 0.5 s on/off	01111	800 cont
18	ISO8201 LF BS5839 Pt 1 1988	intermitente 970 Hz @ 0.5 s on/off	01110	mismo tono
19	Tono interrumpido medio	1.000 Hz @ 0.25 s on/off	01101	800 cont
20	ISO8201 HF	970 Hz @ 0.5 s on/off	01100	mismo tono
21	Tono continuo	1.000 Hz	01011	mismo tono
22	Buzz LF	800-950 Hz @ 110 Hz	01010	800 cont
23	Tono continuo HF	2.800 Hz	01001	2.800 cont
24	Tono barrido	800-970 Hz @ 9 Hz	01000	800 cont
25	Tono aléman DIN	1.200-500 Hz @ 1 Hz	00111	800 cont
26	Tono Sueco fuego	intermitente 660 Hz @ 150 ms on/off	00110	mismo tono
27	Tono francés AFNOR	554 Hz @ 100 ms y 440 Hz @ 400 ms	00101	800 cont
28	Señal Sueca clara	continuo 660 Hz	00100	mismo tono
29	Patrón US HF temporal	2.900 Hz @ 0.5 s on/off x 3; despues de 1.5 s; repite	00011	2.900 cont
30	Sirena 2 rampas (corto)	500/1.200 Hz ascenso y descenso 0.25 s	00010	800 cont
31	FP 1063.1 Telecom	tono alterno 800/970 Hz @ 2 Hz	00001	800 cont
32	Sirena 2 rampas (largo)	500/1.200 Hz @ 3 s scenso/3 s descenso	00000	800 cont

ADS-P Indicador multitono con Indicador luminoso

- sirena multitono cuadrada de 94 mm con indicador luminoso LED de luz fija o intermitente integrado
- tipo de luz controlable de forma externa
- para aplicaciones industriales y generales
- material estabilizado contra UV
- tecnología piezoeléctrica, 8 tipos de tono, presión acústica máx. 103 dB (A)
- presión acústica ajustable de forma continua con potenciómetro
- grado de protección alto IP66 y resistencia a los golpes IK09
- montaje opcional con escuadra metálica

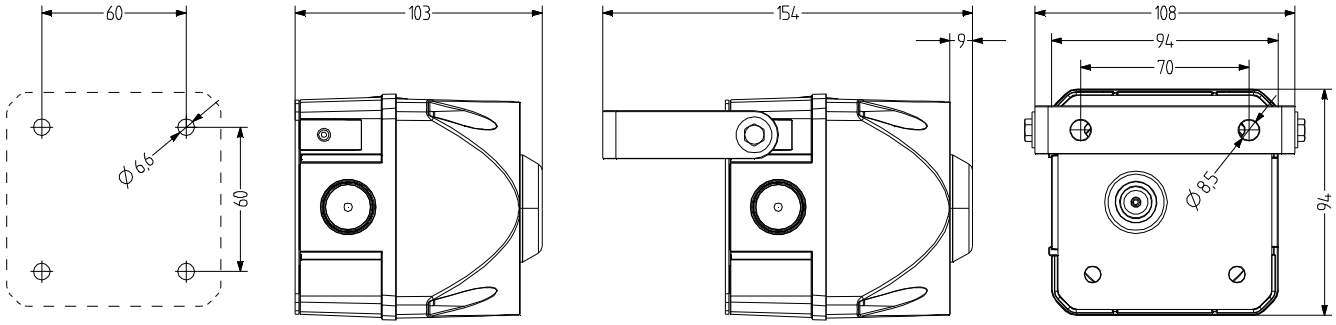

DATOS TÉCNICOS

Carcasa	94 mm (cuadrado), Policarbonato rojo
Calota	Policarbonato, interior acanalado naranja, rojo, claro, azul, verde o amarillo
Tipo de montaje	Cualquiera, Apertura de salida de sonido hacia abajo u horizontal
Técnica de conexión	Terminal de rosca-enchufable bis 2,5 mm²
Tipo de luz	Luz fija
Intensidad luminosa	1 Cd
Tipo de tono	8 Tonos, 1 Tonos controlables de forma externa, diversos (véase la tabla de tonos)

Volumen	103 dB (Ajustable mediante potenciómetro)
Frecuencia de tono	500-4.600 Hz
Período de funcionamiento	100 %
Vida útil	Elementos de iluminación: 100.000 h
Temperatura de funcionamiento	-30 °C / +60 °C
Grado de protección	IP66
Resistencia a impactos	IK09
Peso	310 g

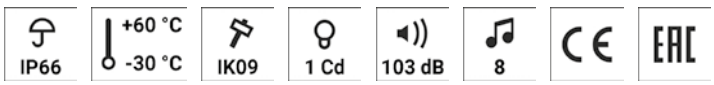

ADS-P

DATOS DEL PEDIDO

Color de la calota	Tensión nominal	Rango de voltaje (V)	Corriente nominal (A)	Número de artículo
naranja	24 V CA/CC	+/- 10 %	0,120	875 061 405
	110-120 V CA	+/- 10 %	0,065	875 061 310
	230-240 V CA	+/- 10 %	0,065	875 061 313
rojo	24 V CA/CC	+/- 10 %	0,120	875 062 405
	110-120 V CA	+/- 10 %	0,065	875 062 310
	230-240 V CA	+/- 10 %	0,065	875 062 313
claro	24 V CA/CC	+/- 10 %	0,120	875 064 405
	110-120 V CA	+/- 10 %	0,065	875 064 310
	230-240 V CA	+/- 10 %	0,065	875 064 313
azul	24 V CA/CC	+/- 10 %	0,120	875 065 405
	110-120 V CA	+/- 10 %	0,065	875 065 310
	230-240 V CA	+/- 10 %	0,065	875 065 313
verde	24 V CA/CC	+/- 10 %	0,120	875 066 405
	110-120 V CA	+/- 10 %	0,065	875 066 310
	230-240 V CA	+/- 10 %	0,065	875 066 313
amarillo	24 V CA/CC	+/- 10 %	0,120	875 067 405
	110-120 V CA	+/- 10 %	0,065	875 067 310
	230-240 V CA	+/- 10 %	0,065	875 067 313

AMK

AB1

AG1

AKV

ACCESORIOS

Type	Tipo de accesorios	Peso	Número de artículo
AMK	Set de montaje para la combinación de varios equipos de señalización del mismo tamaño	10 g	874 010 900
AB1	Kit de montaje para escuadra metálica para el montaje en cualquier dirección (p. ej. en plataformas de montaje)		874 031 900
AG1	Junta plana para la correcta instalación IP66 en superficies lisas		874 021 900
AKV	Prensaestopa M20×1,5		698 800 026

TABLA DE TONOS

PASO 1 S1	Tipo de tono	Frecuencia Hz	Pictograma	Velocidad de repetición	Application	max dB
Tono 01	continuo	4600 Hz				103
Tono 02	continuo	1600 Hz				99
Tono 03	intermitente	4600 Hz		250 ms on, 250 ms off		103
Tono 04	intermitente	1600 Hz		250 ms on, 250 ms off		99
Tono 05	barrido	1200 - 500 Hz		1 Hz	Evacuatión Alemana DIN 33404-3	96
Tono 06	barrido	500 - 1200 Hz		ascenso in 3 s, 0,5 s off	Holanda NEN 2575:2000	98
Tono 07	alterno	800 - 1000 Hz		2 Hz		94
Tono 08	barrido	500 - 1500 Hz		10 Hz		94

ADS-T Indicador multitono con Indicador luminoso

- sirena multitono cuadrada de 94 mm con indicador luminoso LED de luz fija o intermitente integrado
- tipo de luz controlable de forma externa
- para aplicaciones industriales y generales
- material estabilizado contra UV
- 32 tipos de tono seleccionables, 3 tipos de tono controlables de forma externa
- presión acústica máx. 108 dB (A), ajustable de forma continua
- grado de protección alto IP66 y resistencia a los golpes IK09
- montaje opcional con escuadra metálica

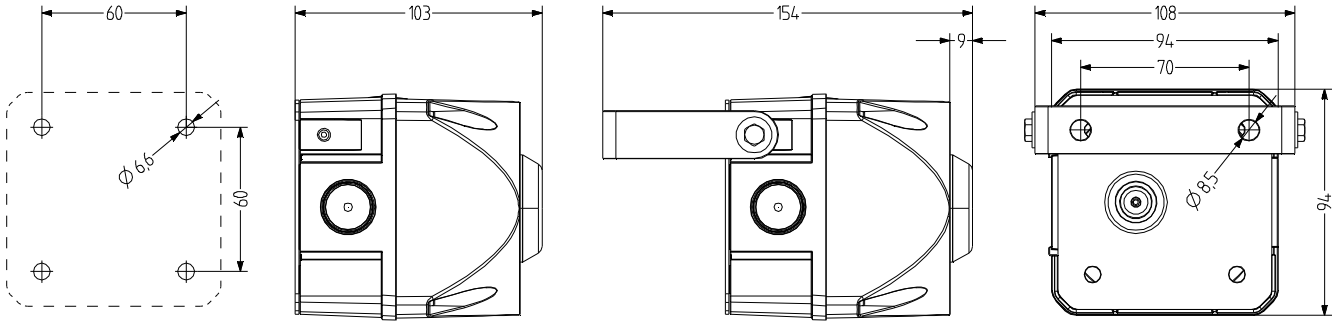

DATOS TÉCNICOS

Carcasa	94 mm (cuadrado), Policarbonato rojo
Calota	Policarbonato, interior acanalado naranja, rojo, claro, azul, verde o amarillo
Tipo de montaje	Cualquiera, Apertura de salida de sonido hacia abajo u horizontal
Técnica de conexión	Terminal de rosca-enchufable bis 2,5 mm²
Tipo de luz	Luz fija o Indicador luz intermitente
Intensidad luminosa	1 Cd
Tipo de tono	32 Tonos, 3 Tonos controlables de forma externa, diversos (véase la tabla de tonos)

Volumen	108 dB (Ajustable mediante potenciómetro)
Frecuencia de tono	150-2.900 Hz
Período de funcionamiento	100 %
Vida útil	Elementos de iluminación: 100.000 h
Temperatura de funcionamiento	-30 °C / +60 °C
Grado de protección	IP66
Resistencia a impactos	IK09
Peso	310 g

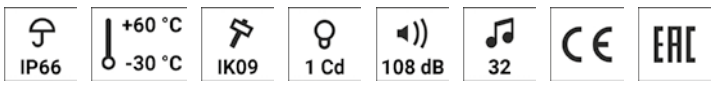

ADS-T

DATOS DEL PEDIDO

Color de la calota	Tensión nominal	Rango de voltaje (V)	Corriente nominal (A)	Número de artículo
naranja	24 V CA/CC	+/- 10 %	0,240	875 171 405
	110-240 V CA	95-265	0,070	875 171 313
rojo	24 V CA/CC	+/- 10 %	0,240	875 172 405
	110-240 V CA	95-265	0,070	875 172 313
amarillo	24 V CA/CC	+/- 10 %	0,240	875 177 405
	110-240 V CA	95-265	0,070	875 177 313

AMK

AB1

AG1

AKV

AW1

ACCESORIOS

Type	Tipo de accesorios	Peso	Número de artículo
AMK	Set de montaje para la combinación de varios equipos de señalización del mismo tamaño	10 g	874 010 900
AB1	Kit de montaje para escuadra metálica para el montaje en cualquier dirección (p. ej. en plataformas de montaje)		874 031 900
AG1	Junta plana para la correcta instalación IP66 en superficies lisas		874 021 900
AKV	Prensaestopa M20×1,5		698 800 026
AW1	Escuadra de acero inoxidable		874 041 900

TABLA DE TONOS

véase página 274

ADM Indicador multitono con Indicador luminoso

- sirena multitono cuadrada de 132 mm con indicador luminoso LED de luz fija o intermitente integrado
- tipo de luz controlable de forma externa
- para aplicaciones industriales y generales
- material estabilizado contra UV
- 32 tipos de tono seleccionables, 3 tipos de tono controlables de forma externa
- presión acústica máx. 113 dB (A), ajustable de forma continua
- grado de protección alto IP66 y resistencia a los golpes IK09
- montaje opcional con escuadra metálica

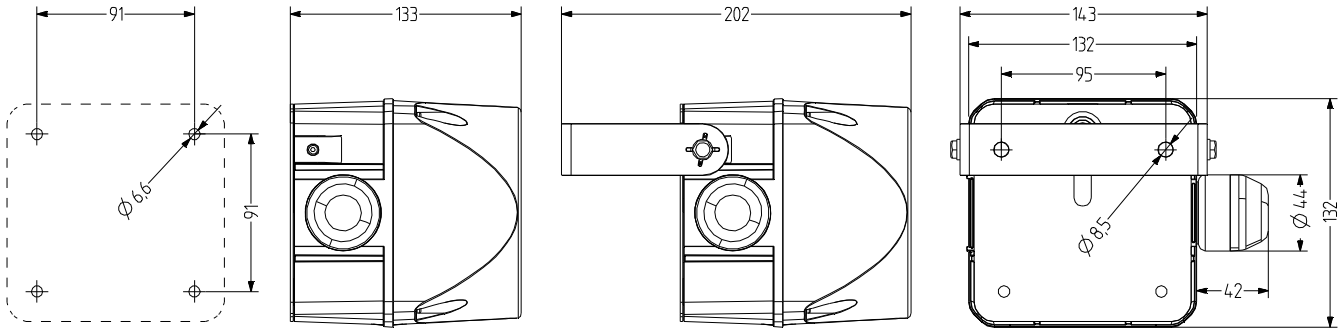

DATOS TÉCNICOS

Carcasa	132 mm (cuadrado), Policarbonato rojo
Calota	Policarbonato, interior acanalado naranja, rojo, claro, azul, verde o amarillo
Tipo de montaje	Cualquiera, Apertura de salida de sonido hacia abajo u horizontal
Técnica de conexión	Terminal de rosca-enchufable bis 2,5 mm²
Tipo de luz	Luz fija o Indicador luz intermitente
Intensidad luminosa	2 Cd
Frecuencia de destello/ parpadeo	1 Hz

Tipo de tono	32 Tonos, 3 Tonos controlables de forma externa, diversos (véase la tabla de tonos)
Volumen	113 dB (Ajustable mediante potenciómetro)
Frecuencia de tono	150-2.900 Hz
Período de funcionamiento	100 %
Vida útil	Elementos de iluminación: 100.000 h
Temperatura de funcionamiento	-30 °C / +60 °C
Grado de protección	IP66
Resistencia a impactos	IK09
Peso	660 g

IP66 | +60 °C -30 °C | IK09 | 2 Cd | 113 dB | 32 | CE | EAC

ADM

DATOS DEL PEDIDO

Color de la calota	Tensión nominal	Rango de voltaje (V)	Corriente nominal (A)	Número de artículo
naranja	24 V CA/CC	+/- 10 %	0,267	875 271 405
	110-120 V CA	+/- 10 %	0,100	875 271 310
	230-240 V CA	+/- 10 %	0,100	875 271 313
rojo	24 V CA/CC	+/- 10 %	0,267	875 272 405
	110-120 V CA	+/- 10 %	0,100	875 272 310
	230-240 V CA	+/- 10 %	0,100	875 272 313
amarillo	24 V CA/CC	+/- 10 %	0,267	875 277 405
	110-120 V CA	+/- 10 %	0,100	875 277 310
	230-240 V CA	+/- 10 %	0,100	875 277 313

AMK

AB2

AG2

AKV

ACCESORIOS

Type	Tipo de accesorios	Peso	Número de artículo
AMK	Set de montaje para la combinación de varios equipos de señalización del mismo tamaño	10 g	874 010 900
AB2	Kit de montaje para escuadra metálica para el montaje en cualquier dirección (p. ej. en plataformas de montaje)		874 032 900
AG2	Junta plana para la correcta instalación IP66 en superficies lisas		874 022 900
AKV	Prensaestopa M20×1,5		698 800 026

ADM

TABLA DE TONOS

							ASS-T/ADS-T		ASM	ASL	ASX		
	STAGE 1 S1	Tone type	Frequency Hz	Pictogram	Repeat rate	Specific application	max dB	ADS-T	max dB	max dB	max dB	STAGE 2 S2	STAGE 3 S3
	Tone 01	continuous	660 Hz			Swedish alarm	103	——	107	114	116	tone 16	tone 12
	Tone 02	continuous	1000 Hz			PFEER toxic gas	97	——	110	113	121	tone 16	tone 25
	Tone 03	continuous	2400 Hz				106	——	111	120	125	tone 21	tone 17
	Tone 04	intermittent	420 Hz		0,625 s on / 0,625 s off	Australian alert AS1670	98	- - - -	106	109	117	tone 21	tone 01
	Tone 05	intermittent	660 Hz		1,8 s on - 1,8 s off	Swedish alarm	103	- - - -	107	114	117	tone 21	tone 01
	Tone 06	intermittent	660 Hz		0,15 s on / 0,15 s off	Swedish alarm	103	- - - -	107	114	117	tone 16	tone 01
	Tone 07	intermittent	970 Hz		1 s on, 1 sec off	PFEER Alarm, BS5839-1:2002	99	- - - -	111	113	122	tone 18	tone 01
	Tone 08	intermittent	970 Hz (950)		0,5 s on/0,5 s off x 3 then 1 s off	ISO 8201 low tone, US Temporal	101	- - - -	111	113	122	tone 16	tone 03
	Tone 09	intermittent	800 Hz		0,25 s on / 1 s off		108	- - - -	112	112	124	tone 27	tone 03
	Tone 10	intermittent	700 Hz		0,15 s on / 0,15 s off, total 1 min.	Swedish alarm SS 031711	102	- - - -	107	112	119	tone 18	tone 02
	Tone 11	intermittent	720 Hz		0,7 s on / 0,3 s off	Industrial Alarm Germany	102	- - - -	110	111	123	tone 02	tone 29
	Tone 12	intermittent	2400 Hz		0,5 s on / 0,5 s off		106	- - - -	111	120	126	tone 03	tone 01
	Tone 13	intermittent	2850 Hz		0,5 s on/0,5 s off x 3 then 1 s off	ISO 8201 high tone, US Temporal	97	- - - -	108	111	120	tone 03	tone 17
	Tone 14	alternating	440 - 554 Hz		0,4 s (440Hz) / 0,1 s (554Hz)	AFNOR France, NFS 32-001	103	——	109	109	118	tone 16	tone 01
	Tone 15	alternating	554 - 440 Hz		1 Hz	Swedish alarm	103	——	109	109	118	tone 01	tone 16
	Tone 16	alternating	800 - 1000 Hz		2 Hz		108	——	113	113	121	tone 02	tone 09
	Tone 17	alternating	2400 - 2900 Hz		2 Hz		106	——	111	120	126	tone 03	tone 01
	Tone 18	alternating	1000 - 2000 Hz		1 Hz	Singapore	107	——	110	120	127	tone 02	tone 03
	Tone 19	sweeping	500 - 1500 Hz		10 Hz		108	——	113	119	124	tone 02	tone 01
	Tone 20	sweeping	150 - 1000 Hz		rising 10 s, 40 s on, falling 10 s	Industrial Alarm Germany	108	——	113	114	123	tone 25	tone 29
	Tone 21	continuous	400 Hz		simulated horn		101	——	106	109	115	tone 16	tone 02
	Tone 22	sweeping	500 - 1200 Hz		rising in 3,75 s/ 0,25 s off	Australien evacuation AS 2220	108	——	113	117	124	tone 02	tone 09
	Tone 23	sweeping	500 - 1200 Hz		rising in 3,5 s/ 0,5 s off	Netherlands NEN 2575:2000	108	——	113	117	124	tone 02	tone 09
	Tone 24	sweeping	500 - 1200 Hz		0,5 s on/0,5 s off x 3 / 1,5 s off	Australia AS1670 evacuation	108	——	113	117	124	tone 02	tone 09
	Tone 25	sweeping	1200 - 500 Hz		1 Hz	evacuation Germany, DIN 33404-3	108	——	113	117	124	tone 02	tone 32
	Tone 26	sweeping	500 - 1200 Hz		0,3 Hz		108	——	113	117	124	tone 01	tone 32
	Tone 27	sweeping	1400 - 1600 Hz		rising in 1 s/falling in 0,5 s	NFC 48-265	102	——	110	119	124	tone 02	tone 09
	Tone 28	sweeping	2400 - 2900 Hz		1 Hz		106	——	111	120	126	tone 17	tone 03
	Tone 29	bell					102	——	108	120	122	tone 16	tone 02
	Tone 30	slow rise	500 - 2400 Hz		siren rising in 3 s, then cont. 2400 Hz		108	——	113	120	127	tone 16	tone 01
	Tone 31	slow rise	300 - 1200 Hz		siren rising in 3 s, then cont. 1200 Hz		108	——	113	117	124	tone 16	tone 01
	Tone 32	3-tone gong	660-550-440 Hz		repeating 3-tone gong, 7s		90	——	93	X	X	tone 29	tone 01
		chime	970 - 800 Hz		repeating ding-dong, 1 Hz			X	X	113	123	tone 29	tone 01

ADL Indicador multitono con Indicador luminoso

- sirena multitono cuadrada de 184 mm con indicador luminoso LED de luz fija o intermitente integrado
- tipo de luz controlable de forma externa
- para aplicaciones industriales y generales
- material estabilizado contra UV
- 63 tipos de tono seleccionables, 3 tipos de tono controlables de forma externa
- presión acústica máx. 120 dB (A), ajustable de forma continua
- grado de protección alto IP66 y resistencia a los golpes IK09
- montaje opcional con escuadra metálica

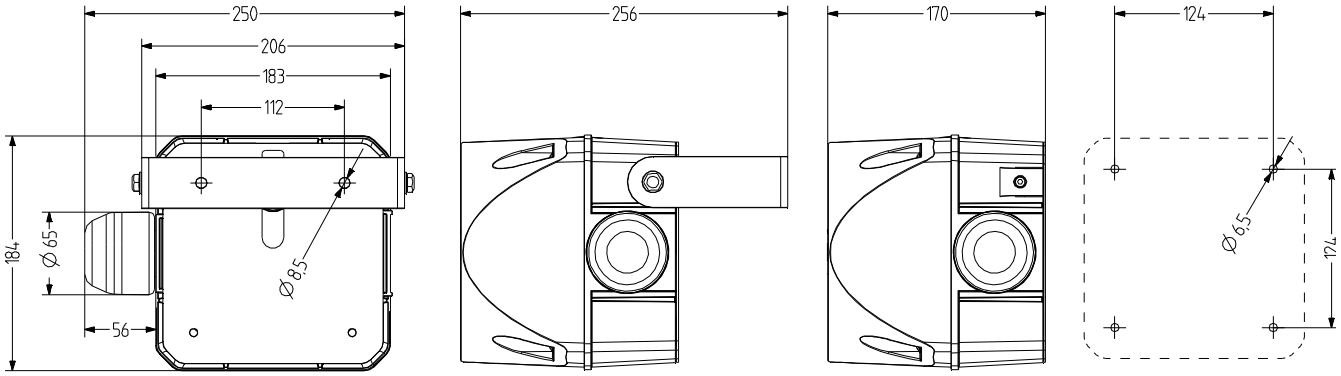

DATOS TÉCNICOS

Carcasa	184 mm (cuadrado), Policarbonato rojo
Calota	Policarbonato, interior acanalado naranja, rojo, claro, azul, verde o amarillo
Tipo de montaje	Cualquiera, Apertura de salida de sonido hacia abajo u horizontal
Técnica de conexión	Terminal de rosca-enchufable bis 2,5 mm²
Tipo de luz	Luz fija o Indicador luz intermitente
Intensidad luminosa	3 Cd
Frecuencia de destello/ parpadeo	1 Hz

Tipo de tono	63 Tonos, 3 Tonos controlables de forma externa, diversos (véase la tabla de tonos)
Volumen	120 dB (Ajustable mediante potenciómetro)
Frecuencia de tono	150-3.100 Hz
Período de funcionamiento	100 %
Vida útil	Elementos de iluminación: 100.000 h
Temperatura de funcionamiento	-30 °C / +60 °C
Grado de protección	IP66
Resistencia a impactos	IK09
Peso	2,28 kg

IP66 | +60 °C -30 °C | IK09 | 3 Cd | 120 dB | 63 | CE | EAC

ADL

DATOS DEL PEDIDO

Color de la calota	Tensión nominal	Rango de voltaje (V)	Corriente nominal (A)	Número de artículo
naranja	24 V CA/CC	+/- 10 %	1,260	875 361 405
	110-120 V CA	+/- 10 %	0,230	875 361 310
	230-240 V CA	+/- 10 %	0,130	875 361 313
rojo	24 V CA/CC	+/- 10 %	1,260	875 362 405
	110-120 V CA	+/- 10 %	0,230	875 362 310
	230-240 V CA	+/- 10 %	0,130	875 362 313
claro	24 V CA/CC	+/- 10 %	1,260	875 364 405
	110-120 V CA	+/- 10 %	0,230	875 364 310
	230-240 V CA	+/- 10 %	0,130	875 364 313
azul	24 V CA/CC	+/- 10 %	1,260	875 365 405
	110-120 V CA	+/- 10 %	0,230	875 365 310
	230-240 V CA	+/- 10 %	0,130	875 365 313
verde	24 V CA/CC	+/- 10 %	1,260	875 366 405
	110-120 V CA	+/- 10 %	0,230	875 366 310
	230-240 V CA	+/- 10 %	0,130	875 366 313
amarillo	24 V CA/CC	+/- 10 %	1,260	875 367 405
	110-120 V CA	+/- 10 %	0,230	875 367 310
	230-240 V CA	+/- 10 %	0,130	875 367 313

AMK

AB3

AG3

AKV

ACCESORIOS

Type	Tipo de accesorios	Peso	Número de artículo
AMK	Set de montaje para la combinación de varios equipos de señalización del mismo tamaño	10 g	874 010 900
AB3	Kit de montaje para escuadra metálica para el montaje en cualquier dirección (p. ej. en plataformas de montaje)		874 033 900
AG3	Junta plana para la correcta instalación IP66 en superficies lisas		874 023 900
AKV	Prensaestopa M20×1,5		698 800 026

ADL

TABLA DE TONOS

PASO 1 S1	Tipo de tono	Frecuencia Hz	Pictograma	Velocidad de repetición	Aplicación especifica	max dB	PASO 2 S2	PASO 3 S3
Tono 01	continuo	660			Alarma Sueca	114	Tono 16	Tono 12
Tono 02	continuo	1000			PFEER gas tóxico	113	Tono 16	Tono 25
Tono 03	continuo	2400				120	Tono 21	Tono 17
Tono 04	intermitente	420		0,625 s on / 0,625 s off	Alarma Australiana AS1670	109	Tono 21	Tono 01
Tono 05	intermitente	660		1,8 s on / 1,8 s off	Alarma Sueca	114	Tono 21	Tono 01
Tono 06	intermitente	660		0,15 s on / 0,15 s off	Alarma Sueca	114	Tono 16	Tono 01
Tono 07	intermitente	970		1 s on, 1 s off	PFEER Alarma, BS5839-1:2002	113	Tono 18	Tono 01
Tono 08	intermitente	970 (950)		0,5 s on/0,5 s off x 3 dann 1,5 s off	ISO 8201 Tono bajo, US Temporal	113	Tono 16	Tono 03
Tono 09	intermitente	800		0,25 s on / 1 s off		112	Tono 27	Tono 03
Tono 10	intermitente	700		0,15 s on / 0,15 s off, total 1 min.	Alarma Sueca SS 031711	112	Tono 18	Tono 02
Tono 11	intermitente	720		0,7 s on / 0,3 s off	Alarma industrial Alemana	111	Tono 02	Tono 29
Tono 12	intermitente	2400		0,5 s on / 0,5 s off		120	Tono 03	Tono 01
Tono 13	intermitente	2850		0,5 s on / 0,5 s off x 3 dann 1,5 s off	ISO 8201 Tono alto, US Temporal	111	Tono 03	Tono 17
Tono 14	alterno	440 - 554		0,4 s (440Hz) / 0,1 s (554Hz)	AFNOR Francia, NFS 32-001	109	Tono 16	Tono 01
Tono 15	alterno	554 - 440		1 Hz	Alarma Sueca	109	Tono 01	Tono 16
Tono 16	alterno	800 - 1000		2 Hz		113	Tono 02	Tono 09
Tono 17	alterno	2400 - 2900		2 Hz		120	Tono 03	Tono 01
Tono 18	alterno	1000 - 2000		1 Hz	Singapur	120	Tono 02	Tono 03
Tono 19	barrido	500 - 1500		10 Hz		119	Tono 02	Tono 01
Tono 20	barrido	150 - 1000		ascenso 10 s, 40 s on, descenso 10 s	Alarma industrial Alemana	114	Tono 01	Tono 29
Tono 21	continuo	400		bocina simulada		109	Tono 16	Tono 02
Tono 22	barrido	500 - 1200	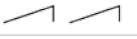	ascenso en 3,75 s/ 0,25 s off	Evacuación Australiana AS 2220	117	Tono 02	Tono 09
Tono 23	barrido	500 - 1200	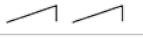	ascenso en 3,5 s/ 0,5 s off	Holanda NEN 2575:2000	117	Tono 02	Tono 09
Tono 24	barrido	500 - 1200	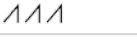	0,5 s on/0,5 s off x 3 / 1,5 s off	Evacuación Australiana AS1670	117	Tono 02	Tono 09
Tono 25	descenso	1200 - 500		1 Hz	Evacuación Alemana DIN 33404-3	117	Tono 02	Tono 32
Tono 26	barrido	500 - 1200		0,3 Hz		117	Tono 01	Tono 32
Tono 27	barrido	1400 - 1600		ascenso en 1 s/descenso en 0,5 s	NFC 48-265	119	Tono 02	Tono 09
Tono 28	barrido	2400 - 2900		1 Hz		120	Tono 17	Tono 03
Tono 29	campana					120	Tono 16	Tono 02
Tono 30	ascenso lento	500 - 2400		Sirena en ascendo 3 s, después cont 2400 Hz		120	Tono 16	Tono 01
Tono 31	ascenso lento	300 - 1200		Sirena en ascendo 3 s, después cont 1200 Hz		117	Tono 16	Tono 01
Tono 32	timbre	970 - 800		ding-dong repetido, 1 Hz		113	Tono 29	Tono 01

ADL

TABLA DE TONOS

PASO 1 S1	Tipo de tono	Frecuencia Hz	Pictograma	Velocidad de repetición	Aplicación especifica	max dB	PASO 2 S2	PASO 3 S3
Tono 33	continuo	340				109	Tono 16	Tono 03
Tono 34	continuo	500				109	Tono 16	Tono 03
Tono 35	continuo	825				113	Tono 16	Tono 03
Tono 36	continuo	1500				118	Tono 18	Tono 02
Tono 37	continuo	2850				111	Tono 21	Tono 01
Tono 38	intermitente	660		0,5 s on / 0,5 s off	Alarma Sueca	114	Tono 02	Tono 32
Tono 39	intermitente	680		0,875 s on / 0,675 s off		114	Tono 03	Tono 32
Tono 40	intermitente	950		1 s on / 1 s off		114	Tono 02	Tono 32
Tono 41	intermitente	1000		1 s on / 1 s off	PFEER Alarma general	113	Tono 16	Tono 03
Tono 42	intermitente	800		4 ms on / 4 ms off		112	Tono 58	Tono 03
Tono 43	intermitente	825		0,5 s on / 0,5 s off		113	Tono 16	Tono 03
Tono 44	intermitente	825		2,5 s on, 2,5 s off x 7, después 7 s intermitente	IMO SOLAS III/50+SOLAS III/6,4	113	Tono 17	Tono 02
Tono 45	alterno	440 - 554		1 Hz		109	Tono 16	Tono 01
Tono 46	alterno	825 - 1075		1 Hz		114	Tono 48	Tono 02
Tono 47	alterno	825 - 1025		2 Hz		114	Tono 48	Tono 03
Tono 48	alterno	2500 - 3100		0,5 Hz		117	Tono 60	Tono 03
Tono 49	alterno	2400 - 2850		2 Hz		120	Tono 12	Tono 03
Tono 50	alterno	500 - 900		2 Hz		114	Tono 41	Tono 02
Tono 51	alterno	1200 - 1400		25 Hz		119	Tono 41	Tono 02
Tono 52	barrido	300 - 1200		1 Hz		117	Tono 03	Tono 32
Tono 53	barrido	500 - 1000		0,15 Hz		114	Tono 41	Tono 02
Tono 54	barrido	500 - 1200		3 Hz		117	Tono 41	Tono 02
Tono 55	barrido	700 - 1500		0,3 Hz		119	Tono 16	Tono 02
Tono 56	barrido	800 - 1000		7 Hz		114	Tono 16	Tono 02
Tono 57	barrido	800 - 1000		50 Hz		114	Tono 16	Tono 02
Tono 58	barrido	2400 - 2900		7 Hz		120	Tono 17	Tono 03
Tono 59	barrido	2400 - 2900		50 Hz		120	Tono 17	Tono 03
Tono 60	barrido	2400 - 2900		3 Hz		120	Tono 17	Tono 03
Tono 61	ascenso lento	0 - 800		Sirena en ascendo 3 s, después cont 800 Hz		114	Tono 16	Tono 01
Tono 62	timbre	554 - 440		ding-dong repetido, 1 Hz		109	Tono 29	Tono 01
Tono 63	timbre	554 - 440		un solo ding-dong		109	Tono 29	Tono 01

ADX Indicador multitono con Indicador luminoso

- sirena multitono cuadrada de 228 mm con indicador luminoso LED de luz fija o intermitente integrado
- tipo de luz controlable de forma externa
- para aplicaciones industriales y generales
- material estabilizado contra UV
- 63 tipos de tono seleccionables, 3 tipos de tono controlables de forma externa
- presión acústica máx. 127 dB (A)
- grado de protección alto IP66 y resistencia a los golpes IK09
- montaje opcional con escuadra metálica

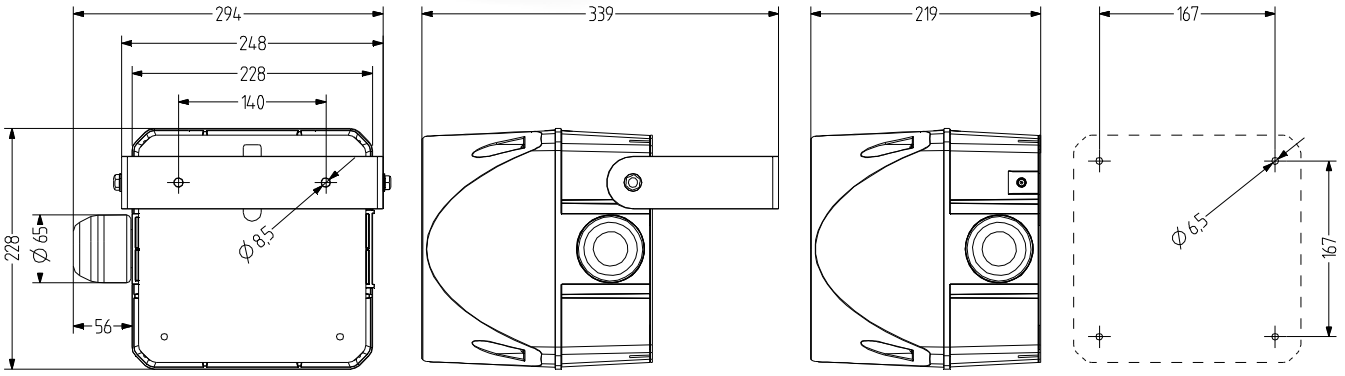

DATOS TÉCNICOS

Carcasa	228 mm (cuadrado), Policarbonato rojo
Calota	Policarbonato, interior acanalado naranja, rojo, claro, azul, verde o amarillo
Tipo de montaje	Cualquiera, Apertura de salida de sonido hacia abajo u horizontal
Técnica de conexión	Terminal de rosca-enchufable bis 2,5 mm²
Tipo de luz	Luz fija o Indicador luz intermitente
Intensidad luminosa	3 Cd
Frecuencia de destello/ parpadeo	1 Hz
Tipo de tono	63 Tonos, 3 Tonos controlables de forma externa, diversos (véase la tabla de tonos)

Volumen	127 dB
Frecuencia de tono	150-3.100 Hz
Período de funcionamiento	100 %
Vida útil	Elementos de iluminación: 100.000 h
Temperatura de funcionamiento	-30 °C / +60 °C
Grado de protección	IP66
Resistencia a impactos	IK09
Peso	3,58 kg

IP66 | +60 °C -30 °C | IK09 | 3 Cd | 127 dB | 63 | CE | EAC

ADX

DATOS DEL PEDIDO

Color de la calota	Tensión nominal	Rango de voltaje (V)	Corriente nominal (A)	Número de artículo
naranja	24 V CA/CC	+/- 10 %	2,560	875 461 405
	110-120 V CA	+/- 10 %	0,830	875 461 310
	230-240 V CA	+/- 10 %	0,480	875 461 313
rojo	24 V CA/CC	+/- 10 %	2,560	875 462 405
	110-120 V CA	+/- 10 %	0,830	875 462 310
	230-240 V CA	+/- 10 %	0,480	875 462 313
claro	24 V CA/CC	+/- 10 %	2,560	875 464 405
	110-120 V CA	+/- 10 %	0,830	875 464 310
	230-240 V CA	+/- 10 %	0,480	875 464 313
azul	24 V CA/CC	+/- 10 %	2,560	875 465 405
	110-120 V CA	+/- 10 %	0,830	875 465 310
	230-240 V CA	+/- 10 %	0,480	875 465 313
verde	24 V CA/CC	+/- 10 %	2,560	875 466 405
	110-120 V CA	+/- 10 %	0,830	875 466 310
	230-240 V CA	+/- 10 %	0,480	875 466 313
amarillo	24 V CA/CC	+/- 10 %	2,560	875 467 405
	110-120 V CA	+/- 10 %	0,830	875 467 310
	230-240 V CA	+/- 10 %	0,480	875 467 313

AMK

AB4

AG4

AKV

ACCESORIOS

Type	Tipo de accesorios	Peso	Número de artículo
AMK	Set de montaje para la combinación de varios equipos de señalización del mismo tamaño	10 g	874 010 900
AB4	Kit de montaje para escuadra metálica para el montaje en cualquier dirección (p. ej. en plataformas de montaje)		874 034 900
AG4	Junta plana para la correcta instalación IP66 en superficies lisas		874 024 900
AKV	Prensaestopa M20×1,5		698 800 026

ADX

TABLA DE TONOS

PASO 1 S1	Tipo de tono	Frecuencia Hz	Pictograma	Velocidad de repetición	Aplicación especifica	max dB	PASO 2 S2	PASO 3 S3
Tono 01	continuo	660			Alarma Sueca	114	Tono 16	Tono 12
Tono 02	continuo	1000			PFEER gas tóxico	113	Tono 16	Tono 25
Tono 03	continuo	2400				120	Tono 21	Tono 17
Tono 04	intermitente	420		0,625 s on / 0,625 s off	Alarma Australiana AS1670	109	Tono 21	Tono 01
Tono 05	intermitente	660		1,8 s on / 1,8 s off	Alarma Sueca	114	Tono 21	Tono 01
Tono 06	intermitente	660		0,15 s on / 0,15 s off	Alarma Sueca	114	Tono 16	Tono 01
Tono 07	intermitente	970		1 s on, 1 s off	PFEER Alarma, BS5839-1:2002	113	Tono 18	Tono 01
Tono 08	intermitente	970 (950)		0,5 s on/0,5 s off x 3 dann 1,5 s off	ISO 8201 Tono bajo, US Temporal	113	Tono 16	Tono 03
Tono 09	intermitente	800		0,25 s on / 1 s off		112	Tono 27	Tono 03
Tono 10	intermitente	700		0,15 s on / 0,15 s off, total 1 min.	Alarma Sueca SS 031711	112	Tono 18	Tono 02
Tono 11	intermitente	720		0,7 s on / 0,3 s off	Alarma industrial Alemana	111	Tono 02	Tono 29
Tono 12	intermitente	2400		0,5 s on / 0,5 s off		120	Tono 03	Tono 01
Tono 13	intermitente	2850		0,5 s on / 0,5 s off x 3 dann 1,5 s off	ISO 8201 Tono alto, US Temporal	111	Tono 03	Tono 17
Tono 14	alterno	440 - 554		0,4 s (440Hz) / 0,1 s (554Hz)	AFNOR Francia, NFS 32-001	109	Tono 16	Tono 01
Tono 15	alterno	554 - 440		1 Hz	Alarma Sueca	109	Tono 01	Tono 16
Tono 16	alterno	800 - 1000		2 Hz		113	Tono 02	Tono 09
Tono 17	alterno	2400 - 2900		2 Hz		120	Tono 03	Tono 01
Tono 18	alterno	1000 - 2000		1 Hz	Singapur	120	Tono 02	Tono 03
Tono 19	barrido	500 - 1500		10 Hz		119	Tono 02	Tono 01
Tono 20	barrido	150 - 1000		ascenso 10 s, 40 s on, descenso 10 s	Alarma industrial Alemana	114	Tono 01	Tono 29
Tono 21	continuo	400		bocina simulada		109	Tono 16	Tono 02
Tono 22	barrido	500 - 1200		ascenso en 3,75 s/ 0,25 s off	Evacuación Australiana AS 2220	117	Tono 02	Tono 09
Tono 23	barrido	500 - 1200		ascenso en 3,5 s/ 0,5 s off	Holanda NEN 2575:2000	117	Tono 02	Tono 09
Tono 24	barrido	500 - 1200		0,5 s on/0,5 s off x 3 / 1,5 s off	Evacuación Australiana AS1670	117	Tono 02	Tono 09
Tono 25	descenso	1200 - 500		1 Hz	Evacuación Alemana DIN 33404-3	117	Tono 02	Tono 32
Tono 26	barrido	500 - 1200		0,3 Hz		117	Tono 01	Tono 32
Tono 27	barrido	1400 - 1600		ascenso en 1 s/descenso en 0,5 s	NFC 48-265	119	Tono 02	Tono 09
Tono 28	barrido	2400 - 2900		1 Hz		120	Tono 17	Tono 03
Tono 29	campana					120	Tono 16	Tono 02
Tono 30	ascenso lento	500 - 2400	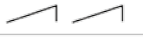	Sirena en ascendo 3 s, después cont 2400 Hz		120	Tono 16	Tono 01
Tono 31	ascenso lento	300 - 1200		Sirena en ascendo 3 s, después cont 1200 Hz		117	Tono 16	Tono 01
Tono 32	timbre	970 - 800		ding-dong repetido, 1 Hz		113	Tono 29	Tono 01

ADX

TABLA DE TONOS

PASO 1 S1	Tipo de tono	Frecuencia Hz	Pictograma	Velocidad de repetición	Aplicación especifica	max dB	PASO 2 S2	PASO 3 S3
Tono 33	continuo	340				109	Tono 16	Tono 03
Tono 34	continuo	500				109	Tono 16	Tono 03
Tono 35	continuo	825				113	Tono 16	Tono 03
Tono 36	continuo	1500				118	Tono 18	Tono 02
Tono 37	continuo	2850				111	Tono 21	Tono 01
Tono 38	intermitente	660		0,5 s on / 0,5 s off	Alarma Sueca	114	Tono 02	Tono 32
Tono 39	intermitente	680		0,875 s on / 0,675 s off		114	Tono 03	Tono 32
Tono 40	intermitente	950		1 s on / 1 s off		114	Tono 02	Tono 32
Tono 41	intermitente	1000		1 s on / 1 s off	PFEER Alarma general	113	Tono 16	Tono 03
Tono 42	intermitente	800		4 ms on / 4 ms off		112	Tono 58	Tono 03
Tono 43	intermitente	825		0,5 s on / 0,5 s off		113	Tono 16	Tono 03
Tono 44	intermitente	825		2,5 s on, 2,5 s off x 7, después 7 s intermitente	IMO SOLAS III/50+SOLAS III/6,4	113	Tono 17	Tono 02
Tono 45	alterno	440 - 554		1 Hz		109	Tono 16	Tono 01
Tono 46	alterno	825 - 1075		1 Hz		114	Tono 48	Tono 02
Tono 47	alterno	825 - 1025		2 Hz		114	Tono 48	Tono 03
Tono 48	alterno	2500 - 3100		0,5 Hz		117	Tono 60	Tono 03
Tono 49	alterno	2400 - 2850		2 Hz		120	Tono 12	Tono 03
Tono 50	alterno	500 - 900		2 Hz		114	Tono 41	Tono 02
Tono 51	alterno	1200 - 1400		25 Hz		119	Tono 41	Tono 02
Tono 52	barrido	300 - 1200		1 Hz		117	Tono 03	Tono 32
Tono 53	barrido	500 - 1000		0,15 Hz		114	Tono 41	Tono 02
Tono 54	barrido	500 - 1200		3 Hz		117	Tono 41	Tono 02
Tono 55	barrido	700 - 1500		0,3 Hz		119	Tono 16	Tono 02
Tono 56	barrido	800 - 1000		7 Hz		114	Tono 16	Tono 02
Tono 57	barrido	800 - 1000		50 Hz		114	Tono 16	Tono 02
Tono 58	barrido	2400 - 2900		7 Hz		120	Tono 17	Tono 03
Tono 59	barrido	2400 - 2900		50 Hz		120	Tono 17	Tono 03
Tono 60	barrido	2400 - 2900		3 Hz		120	Tono 17	Tono 03
Tono 61	ascenso lento	0 - 800		Sirena en ascendo 3 s, después cont 800 Hz		114	Tono 16	Tono 01
Tono 62	timbre	554 - 440		ding-dong repetido, 1 Hz		109	Tono 29	Tono 01
Tono 63	timbre	554 - 440		un solo ding-dong		109	Tono 29	Tono 01

ACM Indicador multitono con Indicador luminoso

- sirena multitono cuadrada de 132 mm con indicador luminoso LED estroboscópico integrado
- 2 patrones de destello distintos controlables de forma externa
- para aplicaciones industriales y generales
- material estabilizado contra UV
- 32 tipos de tono seleccionables, 3 tipos de tono controlables de forma externa
- presión acústica máx. 113 dB (A), ajustable de forma continua
- grado de protección alto IP66 y resistencia a los golpes IK09
- montaje opcional con escuadra metálica

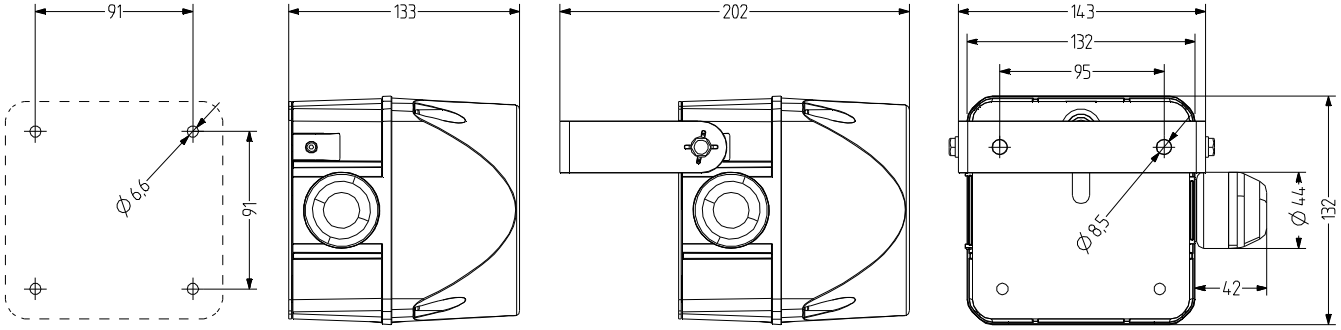

DATOS TÉCNICOS

Carcasa	132 mm (cuadrado), Policarbonato rojo
Calota	Policarbonato, interior acanalado naranja, rojo, claro, azul, verde o amarillo
Tipo de montaje	Cualquiera, Apertura de salida de sonido hacia abajo u horizontal
Técnica de conexión	Terminal de rosca-enchufable bis 2,5 mm²
Tipo de luz	Indicador luz LED estroboscópica
Intensidad luminosa	4 Cd
Frecuencia de destello/ parpadeo	1 Hz y 1,4 Hz
Tipo de tono	32 Tonos, 3 Tonos controlables de forma externa, diversos (véase la tabla de tonos)

Volumen	113 dB (Ajustable mediante potenciómetro)
Frecuencia de tono	150-3.100 Hz
Período de funcionamiento	100 %
Vida útil	Elementos de iluminación: 100.000 h
Temperatura de funcionamiento	-30 °C / +60 °C
Grado de protección	IP66
Resistencia a impactos	IK09
Peso	660 g

IP66 | +60 °C -30 °C | IK09 | 4 Cd | 113 dB | 32 | CE | EAC

ACM

DATOS DEL PEDIDO

Color de la calota	Tensión nominal	Rango de voltaje (V)	Corriente nominal (A)	Número de artículo
naranja	24 V CA/CC	+/- 10 %	0,340	875 671 405
	110-120 V CA	+/- 10 %	0,103	875 671 310
	230-240 V CA	+/- 10 %	0,103	875 671 313
rojo	24 V CA/CC	+/- 10 %	0,340	875 672 405
	110-120 V CA	+/- 10 %	0,103	875 672 310
	230-240 V CA	+/- 10 %	0,103	875 672 313
amarillo	24 V CA/CC	+/- 10 %	0,340	875 677 405
	110-120 V CA	+/- 10 %	0,103	875 677 405
	230-240 V CA	+/- 10 %	0,103	875 677 313

AMK

AB2

AG2

AKV

ACCESORIOS

Type	Tipo de accesorios	Peso	Número de artículo
AMK	Set de montaje para la combinación de varios equipos de señalización del mismo tamaño	10 g	874 010 900
AB2	Kit de montaje para escuadra metálica para el montaje en cualquier dirección (p. ej. en plataformas de montaje)		874 032 900
AG2	Junta plana para la correcta instalación IP66 en superficies lisas		874 022 900
AKV	Prensaestopa M20×1,5		698 800 026

ACM

TABLA DE TONOS

	STAGE 1 S1	Tone type	Frequency Hz	Pictogram	Repeat rate	Specific application	ASS-T/ADS-T max dB	ASS-T/ADS-T ADS-T	ASM max dB	ASL max dB	ASX max dB	STAGE 2 S2	STAGE 3 S3
	Tone 01	continuous	660 Hz			Swedish alarm	103	——	107	114	116	tone 16	tone 12
	Tone 02	continuous	1000 Hz			PFEER toxic gas	97	——	110	113	121	tone 16	tone 25
	Tone 03	continuous	2400 Hz				106	——	111	120	125	tone 21	tone 17
	Tone 04	intermittent	420 Hz		0,625 s on / 0,625 s off	Australian alert AS1670	98	- - - -	106	109	117	tone 21	tone 01
	Tone 05	intermittent	660 Hz		1,8 s on - 1,8 s off	Swedish alarm	103	- - - -	107	114	117	tone 21	tone 01
	Tone 06	intermittent	660 Hz		0,15 s on / 0,15 s off	Swedish alarm	103	- - - -	107	114	117	tone 16	tone 01
	Tone 07	intermittent	970 Hz		1 s on, 1 sec off	PFEER Alarm, BS5839-1:2002	99	- - - -	111	113	122	tone 18	tone 01
	Tone 08	intermittent	970 Hz (950)		0,5 s on/0,5 s off x 3 then 1 s off	ISO 8201 low tone, US Temporal	101	- - - -	111	113	122	tone 16	tone 03
	Tone 09	intermittent	800 Hz		0,25 s on / 1 s off		108	- - - -	112	112	124	tone 27	tone 03
	Tone 10	intermittent	700 Hz		0,15 s on / 0,15 s off, total 1 min.	Swedish alarm SS 031711	102	- - - -	107	112	119	tone 18	tone 02
	Tone 11	intermittent	720 Hz		0,7 s on / 0,3 s off	Industrial Alarm Germany	102	- - - -	110	111	123	tone 02	tone 29
	Tone 12	intermittent	2400 Hz		0,5 s on / 0,5 s off		106	- - - -	111	120	126	tone 03	tone 01
	Tone 13	intermittent	2850 Hz		0,5 s on/0,5 s off x 3 then 1 s off	ISO 8201 high tone, US Temporal	97	- - - -	108	111	120	tone 03	tone 17
	Tone 14	alternating	440 - 554 Hz		0,4 s (440Hz) / 0,1 s (554Hz)	AFNOR France, NFS 32-001	103	——	109	109	118	tone 16	tone 01
	Tone 15	alternating	554 - 440 Hz		1 Hz	Swedish alarm	103	——	109	109	118	tone 01	tone 16
	Tone 16	alternating	800 - 1000 Hz		2 Hz		108	——	113	113	121	tone 02	tone 09
	Tone 17	alternating	2400 - 2900 Hz		2 Hz		106	——	111	120	126	tone 03	tone 01
	Tone 18	alternating	1000 - 2000 Hz		1 Hz	Singapore	107	——	110	120	127	tone 02	tone 03
	Tone 19	sweeping	500 - 1500 Hz		10 Hz		108	——	113	119	124	tone 02	tone 01
	Tone 20	sweeping	150 - 1000 Hz		rising 10 s, 40 s on, falling 10 s	Industrial Alarm Germany	108	——	113	114	123	tone 25	tone 29
	Tone 21	continuous	400 Hz		simulated horn		101	——	106	109	115	tone 16	tone 02
	Tone 22	sweeping	500 - 1200 Hz		rising in 3,75 s/ 0,25 s off	Australien evacuation AS 2220	108	——	113	117	124	tone 02	tone 09
	Tone 23	sweeping	500 - 1200 Hz		rising in 3,5 s/ 0,5 s off	Netherlands NEN 2575:2000	108	——	113	117	124	tone 02	tone 09
	Tone 24	sweeping	500 - 1200 Hz		0,5 s on/0,5 s off x 3 / 1,5 s off	Australia AS1670 evacuation	108	——	113	117	124	tone 02	tone 09
	Tone 25	sweeping	1200 - 500 Hz		1 Hz	evacuation Germany, DIN 33404-3	108	——	113	117	124	tone 02	tone 32
	Tone 26	sweeping	500 - 1200 Hz		0,3 Hz		108	——	113	117	124	tone 01	tone 32
	Tone 27	sweeping	1400 - 1600 Hz		rising in 1 s/falling in 0,5 s	NFC 48-265	102	——	110	119	124	tone 02	tone 09
	Tone 28	sweeping	2400 - 2900 Hz		1 Hz		106	——	111	120	126	tone 17	tone 03
	Tone 29	bell					102	——	108	120	122	tone 16	tone 02
	Tone 30	slow rise	500 - 2400 Hz		siren rising in 3 s, then cont. 2400 Hz		108	——	113	120	127	tone 16	tone 01
	Tone 31	slow rise	300 - 1200 Hz		siren rising in 3 s, then cont. 1200 Hz		108	——	113	117	124	tone 16	tone 01
	Tone 32	3-tone gong	660-550-440 Hz		repeating 3-tone gong, 7s		90	——	93	X	X	tone 29	tone 01
		chime	970 - 800 Hz		repeating ding-dong, 1 Hz		X		X	113	123	tone 29	tone 01

ACL Indicador multitono con Indicador luminoso

- sirena multitono cuadrada de 184 mm con indicador luminoso LED estroboscópico integrado
- 2 patrones de destello distintos controlables de forma externa
- para aplicaciones industriales y generales
- material estabilizado contra UV
- 63 tipos de tono seleccionables, 3 tipos de tono controlables de forma externa
- presión acústica máx. 120 dB (A), ajustable de forma continua
- grado de protección alto IP66 y resistencia a los golpes IK09
- montaje opcional con escuadra metálica

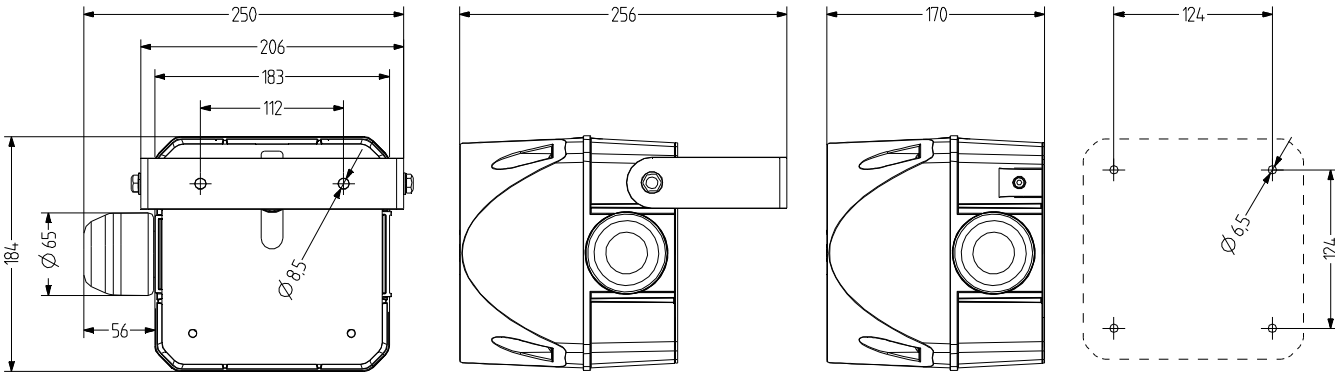

DATOS TÉCNICOS

Carcasa	184 mm (cuadrado), Policarbonato rojo
Calota	Policarbonato, interior acanalado naranja, rojo, claro, azul, verde o amarillo
Tipo de montaje	Cualquiera, Apertura de salida de sonido hacia abajo u horizontal
Técnica de conexión	Terminal de rosca-enchufable bis 2,5 mm²
Tipo de luz	Indicador luz LED estroboscópica
Intensidad luminosa	6 Cd
Frecuencia de destello/ parpadeo	1 Hz y 1,4 Hz
Tipo de tono	63 Tonos, 3 Tonos controlables de forma externa, diversos (véase la tabla de tonos)

Volumen	120 dB (Ajustable mediante potenciómetro)
Frecuencia de tono	150-3.100 Hz
Período de funcionamiento	100 %
Vida útil	Elementos de iluminación: 100.000 h
Temperatura de funcionamiento	-30 °C / +60 °C
Grado de protección	IP66
Resistencia a impactos	IK09
Peso	2,28 kg

IP66 | +60 °C -30 °C | IK09 | 6 Cd | 120 dB | 63 | CE | EAC

ACL

DATOS DEL PEDIDO

Color de la calota	Tensión nominal	Rango de voltaje (V)	Corriente nominal (A)	Número de artículo
naranja	24 V CA/CC	+/- 10 %	1,205	875 761 405
	110-120 V CA	+/- 10 %	0,215	875 761 310
	230-240 V CA	+/- 10 %	0,130	875 761 313
rojo	24 V CA/CC	+/- 10 %	1,205	875 762 405
	110-120 V CA	+/- 10 %	0,215	875 762 310
	230-240 V CA	+/- 10 %	0,130	875 762 313
claro	24 V CA/CC	+/- 10 %	1,205	875 764 405
	110-120 V CA	+/- 10 %	0,215	875 764 310
	230-240 V CA	+/- 10 %	0,130	875 764 313
azul	24 V CA/CC	+/- 10 %	1,205	875 765 405
	110-120 V CA	+/- 10 %	0,215	875 765 310
	230-240 V CA	+/- 10 %	0,130	875 765 313
verde	24 V CA/CC	+/- 10 %	1,205	875 766 405
	110-120 V CA	+/- 10 %	0,215	875 766 310
	230-240 V CA	+/- 10 %	0,130	875 766 313
amarillo	24 V CA/CC	+/- 10 %	1,205	875 767 405
	110-120 V CA	+/- 10 %	0,215	875 767 310
	230-240 V CA	+/- 10 %	0,130	875 767 313

AMK

AB3

AG3

AKV

ACCESORIOS

Type	Tipo de accesorios	Peso	Número de artículo
AMK	Set de montaje para la combinación de varios equipos de señalización del mismo tamaño	10 g	874 010 900
AB3	Kit de montaje para escuadra metálica para el montaje en cualquier dirección (p. ej. en plataformas de montaje)		874 033 900
AG3	Junta plana para la correcta instalación IP66 en superficies lisas		874 023 900
AKV	Prensaestopa M20×1,5		698 800 026

ACL

TABLA DE TONOS

PASO 1 S1	Tipo de tono	Frecuencia Hz	Pictograma	Velocidad de repetición	Aplicación especifica	max dB	PASO 2 S2	PASO 3 S3
Tono 01	continuo	660			Alarma Sueca	114	Tono 16	Tono 12
Tono 02	continuo	1000			PFEER gas tóxico	113	Tono 16	Tono 25
Tono 03	continuo	2400				120	Tono 21	Tono 17
Tono 04	intermitente	420		0,625 s on / 0,625 s off	Alarma Australiana AS1670	109	Tono 21	Tono 01
Tono 05	intermitente	660		1,8 s on / 1,8 s off	Alarma Sueca	114	Tono 21	Tono 01
Tono 06	intermitente	660		0,15 s on / 0,15 s off	Alarma Sueca	114	Tono 16	Tono 01
Tono 07	intermitente	970		1 s on, 1 s off	PFEER Alarma, BS5839-1:2002	113	Tono 18	Tono 01
Tono 08	intermitente	970 (950)		0,5 s on/0,5 s off x 3 dann 1,5 s off	ISO 8201 Tono bajo, US Temporal	113	Tono 16	Tono 03
Tono 09	intermitente	800		0,25 s on / 1 s off		112	Tono 27	Tono 03
Tono 10	intermitente	700		0,15 s on / 0,15 s off, total 1 min.	Alarma Sueca SS 031711	112	Tono 18	Tono 02
Tono 11	intermitente	720		0,7 s on / 0,3 s off	Alarma industrial Alemana	111	Tono 02	Tono 29
Tono 12	intermitente	2400		0,5 s on / 0,5 s off		120	Tono 03	Tono 01
Tono 13	intermitente	2850		0,5 s on / 0,5 s off x 3 dann 1,5 s off	ISO 8201 Tono alto, US Temporal	111	Tono 03	Tono 17
Tono 14	alterno	440 - 554		0,4 s (440Hz) / 0,1 s (554Hz)	AFNOR Francia, NFS 32-001	109	Tono 16	Tono 01
Tono 15	alterno	554 - 440		1 Hz	Alarma Sueca	109	Tono 01	Tono 16
Tono 16	alterno	800 - 1000		2 Hz		113	Tono 02	Tono 09
Tono 17	alterno	2400 - 2900		2 Hz		120	Tono 03	Tono 01
Tono 18	alterno	1000 - 2000		1 Hz	Singapur	120	Tono 02	Tono 03
Tono 19	barrido	500 - 1500		10 Hz		119	Tono 02	Tono 01
Tono 20	barrido	150 - 1000		ascenso 10 s, 40 s on, descenso 10 s	Alarma industrial Alemana	114	Tono 01	Tono 29
Tono 21	continuo	400		bocina simulada		109	Tono 16	Tono 02
Tono 22	barrido	500 - 1200	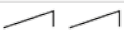	ascenso en 3,75 s/ 0,25 s off	Evacuación Australiana AS 2220	117	Tono 02	Tono 09
Tono 23	barrido	500 - 1200	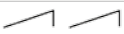	ascenso en 3,5 s/ 0,5 s off	Holanda NEN 2575:2000	117	Tono 02	Tono 09
Tono 24	barrido	500 - 1200		0,5 s on/0,5 s off x 3 / 1,5 s off	Evacuación Australiana AS1670	117	Tono 02	Tono 09
Tono 25	descenso	1200 - 500		1 Hz	Evacuación Alemana DIN 33404-3	117	Tono 02	Tono 32
Tono 26	barrido	500 - 1200		0,3 Hz		117	Tono 01	Tono 32
Tono 27	barrido	1400 - 1600		ascenso en 1 s/descenso en 0,5 s	NFC 48-265	119	Tono 02	Tono 09
Tono 28	barrido	2400 - 2900		1 Hz		120	Tono 17	Tono 03
Tono 29	campana					120	Tono 16	Tono 02
Tono 30	ascenso lento	500 - 2400		Sirena en ascendo 3 s, después cont 2400 Hz		120	Tono 16	Tono 01
Tono 31	ascenso lento	300 - 1200		Sirena en ascendo 3 s, después cont 1200 Hz		117	Tono 16	Tono 01
Tono 32	timbre	970 - 800		ding-dong repetido, 1 Hz		113	Tono 29	Tono 01

ACL

TABLA DE TONOS

PASO 1 S1	Tipo de tono	Frecuencia Hz	Pictograma	Velocidad de repetición	Aplicación especifica	max dB	PASO 2 S2	PASO 3 S3
Tono 33	continuo	340				109	Tono 16	Tono 03
Tono 34	continuo	500				109	Tono 16	Tono 03
Tono 35	continuo	825				113	Tono 16	Tono 03
Tono 36	continuo	1500				118	Tono 18	Tono 02
Tono 37	continuo	2850				111	Tono 21	Tono 01
Tono 38	intermitente	660		0,5 s on / 0,5 s off	Alarma Sueca	114	Tono 02	Tono 32
Tono 39	intermitente	680		0,875 s on / 0,675 s off		114	Tono 03	Tono 32
Tono 40	intermitente	950		1 s on / 1 s off		114	Tono 02	Tono 32
Tono 41	intermitente	1000		1 s on / 1 s off	PFEER Alarma general	113	Tono 16	Tono 03
Tono 42	intermitente	800		4 ms on / 4 ms off		112	Tono 58	Tono 03
Tono 43	intermitente	825		0,5 s on / 0,5 s off		113	Tono 16	Tono 03
Tono 44	intermitente	825		2,5 s on, 2,5 s off x 7, después 7 s intermitente	IMO SOLAS III/50+SOLAS III/6,4	113	Tono 17	Tono 02
Tono 45	alterno	440 - 554		1 Hz		109	Tono 16	Tono 01
Tono 46	alterno	825 - 1075		1 Hz		114	Tono 48	Tono 02
Tono 47	alterno	825 - 1025		2 Hz		114	Tono 48	Tono 03
Tono 48	alterno	2500 - 3100		0,5 Hz		117	Tono 60	Tono 03
Tono 49	alterno	2400 - 2850		2 Hz		120	Tono 12	Tono 03
Tono 50	alterno	500 - 900		2 Hz		114	Tono 41	Tono 02
Tono 51	alterno	1200 - 1400		25 Hz		119	Tono 41	Tono 02
Tono 52	barrido	300 - 1200		1 Hz		117	Tono 03	Tono 32
Tono 53	barrido	500 - 1000		0,15 Hz		114	Tono 41	Tono 02
Tono 54	barrido	500 - 1200		3 Hz		117	Tono 41	Tono 02
Tono 55	barrido	700 - 1500		0,3 Hz		119	Tono 16	Tono 02
Tono 56	barrido	800 - 1000		7 Hz		114	Tono 16	Tono 02
Tono 57	barrido	800 - 1000		50 Hz		114	Tono 16	Tono 02
Tono 58	barrido	2400 - 2900		7 Hz		120	Tono 17	Tono 03
Tono 59	barrido	2400 - 2900		50 Hz		120	Tono 17	Tono 03
Tono 60	barrido	2400 - 2900		3 Hz		120	Tono 17	Tono 03
Tono 61	ascenso lento	0 - 800		Sirena en ascendo 3 s, después cont 800 Hz		114	Tono 16	Tono 01
Tono 62	timbre	554 - 440		ding-dong repetido, 1 Hz		109	Tono 29	Tono 01
Tono 63	timbre	554 - 440		un solo ding-dong		109	Tono 29	Tono 01

ACX Indicador multitono con Indicador luminoso

- sirena multitono cuadrada de 228 mm con indicador luminoso LED estroboscópico integrado
- 2 patrones de destello distintos controlables de forma externa
- para aplicaciones industriales y generales
- material estabilizado contra UV
- 63 tipos de tono seleccionables, 3 tipos de tono controlables de forma externa
- presión acústica máx. 127 dB (A)
- grado de protección alto IP66 y resistencia a los golpes IK09
- montaje opcional con escuadra metálica

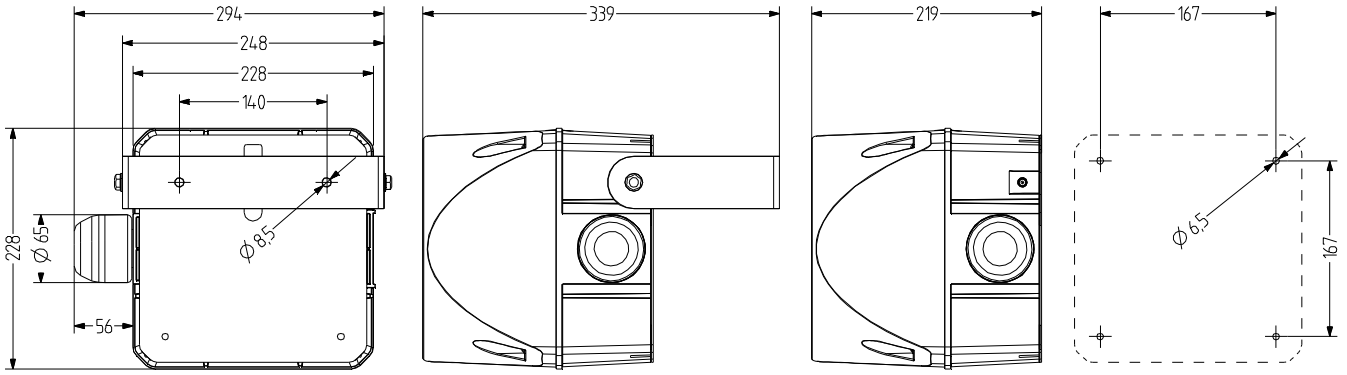

DATOS TÉCNICOS

Carcasa	228 mm (cuadrado), Policarbonato rojo
Calota	Policarbonato, interior acanalado naranja, rojo, claro, azul, verde o amarillo
Tipo de montaje	Cualquiera, Apertura de salida de sonido hacia abajo u horizontal
Técnica de conexión	Terminal de rosca-enchufable bis 2,5 mm²
Tipo de luz	Indicador luz LED estroboscópica
Intensidad luminosa	6 Cd
Frecuencia de destello/ parpadeo	1 Hz y 1,4 Hz
Tipo de tono	63 Tonos, 3 Tonos controlables de forma externa, diversos (véase la tabla de tonos)

Volumen	127 dB
Frecuencia de tono	150-3.100 Hz
Período de funcionamiento	100 %
Vida útil	Elementos de iluminación: 100.000 h
Temperatura de funcionamiento	-30 °C / +60 °C
Grado de protección	IP66
Resistencia a impactos	IK09
Peso	3,58 kg

IP66 | +60 °C -30 °C | IK09 | 6 Cd | 127 dB | 63 | CE | EAC

ACX

DATOS DEL PEDIDO

Color de la calota	Tensión nominal	Rango de voltaje (V)	Corriente nominal (A)	Número de artículo
naranja	24 V CA/CC	+/- 10 %	2,155	875 861 405
	110-120 V CA	+/- 10 %	0,295	875 861 310
	230-240 V CA	+/- 10 %	0,185	875 861 313
rojo	24 V CA/CC	+/- 10 %	2,155	875 862 405
	110-120 V CA	+/- 10 %	0,295	875 862 310
	230-240 V CA	+/- 10 %	0,185	875 862 313
claro	24 V CA/CC	+/- 10 %	2,155	875 864 405
	110-120 V CA	+/- 10 %	0,295	875 864 310
	230-240 V CA	+/- 10 %	0,185	875 864 313
azul	24 V CA/CC	+/- 10 %	2,155	875 865 405
	110-120 V CA	+/- 10 %	0,295	875 865 310
	230-240 V CA	+/- 10 %	0,185	875 865 313
verde	24 V CA/CC	+/- 10 %	2,155	875 866 405
	110-120 V CA	+/- 10 %	0,295	875 866 310
	230-240 V CA	+/- 10 %	0,185	875 866 313
amarillo	24 V CA/CC	+/- 10 %	2,155	875 867 405
	110-120 V CA	+/- 10 %	0,295	875 867 310
	230-240 V CA	+/- 10 %	0,185	875 867 313

AMK

AB4

AG4

AKV

ACCESORIOS

Type	Tipo de accesorios	Peso	Número de artículo
AMK	Set de montaje para la combinación de varios equipos de señalización del mismo tamaño	10 g	874 010 900
AB4	Kit de montaje para escuadra metálica para el montaje en cualquier dirección (p. ej. en plataformas de montaje)		874 034 900
AG4	Junta plana para la correcta instalación IP66 en superficies lisas		874 024 900
AKV	Prensaestopa M20×1,5		698 800 026

ACX

TABLA DE TONOS

PASO 1 S1	Tipo de tono	Frecuencia Hz	Pictograma	Velocidad de repetición	Aplicación especifica	max dB	PASO 2 S2	PASO 3 S3
Tono 01	continuo	660			Alarma Sueca	114	Tono 16	Tono 12
Tono 02	continuo	1000			PFEER gas tóxico	113	Tono 16	Tono 25
Tono 03	continuo	2400				120	Tono 21	Tono 17
Tono 04	intermitente	420		0,625 s on / 0,625 s off	Alarma Australiana AS1670	109	Tono 21	Tono 01
Tono 05	intermitente	660		1,8 s on / 1,8 s off	Alarma Sueca	114	Tono 21	Tono 01
Tono 06	intermitente	660		0,15 s on / 0,15 s off	Alarma Sueca	114	Tono 16	Tono 01
Tono 07	intermitente	970		1 s on, 1 s off	PFEER Alarma, BS5839-1:2002	113	Tono 18	Tono 01
Tono 08	intermitente	970 (950)		0,5 s on/0,5 s off x 3 dann 1,5 s off	ISO 8201 Tono bajo, US Temporal	113	Tono 16	Tono 03
Tono 09	intermitente	800		0,25 s on / 1 s off		112	Tono 27	Tono 03
Tono 10	intermitente	700		0,15 s on / 0,15 s off, total 1 min.	Alarma Sueca SS 031711	112	Tono 18	Tono 02
Tono 11	intermitente	720		0,7 s on / 0,3 s off	Alarma industrial Alemana	111	Tono 02	Tono 29
Tono 12	intermitente	2400		0,5 s on / 0,5 s off		120	Tono 03	Tono 01
Tono 13	intermitente	2850		0,5 s on / 0,5 s off x 3 dann 1,5 s off	ISO 8201 Tono alto, US Temporal	111	Tono 03	Tono 17
Tono 14	alterno	440 - 554		0,4 s (440Hz) / 0,1 s (554Hz)	AFNOR Francia, NFS 32-001	109	Tono 16	Tono 01
Tono 15	alterno	554 - 440		1 Hz	Alarma Sueca	109	Tono 01	Tono 16
Tono 16	alterno	800 - 1000		2 Hz		113	Tono 02	Tono 09
Tono 17	alterno	2400 - 2900		2 Hz		120	Tono 03	Tono 01
Tono 18	alterno	1000 - 2000		1 Hz	Singapur	120	Tono 02	Tono 03
Tono 19	barrido	500 - 1500		10 Hz		119	Tono 02	Tono 01
Tono 20	barrido	150 - 1000		ascenso 10 s, 40 s on, descenso 10 s	Alarma industrial Alemana	114	Tono 01	Tono 29
Tono 21	continuo	400		bocina simulada		109	Tono 16	Tono 02
Tono 22	barrido	500 - 1200		ascenso en 3,75 s/ 0,25 s off	Evacuación Australiana AS 2220	117	Tono 02	Tono 09
Tono 23	barrido	500 - 1200		ascenso en 3,5 s/ 0,5 s off	Holanda NEN 2575:2000	117	Tono 02	Tono 09
Tono 24	barrido	500 - 1200		0,5 s on/0,5 s off x 3 / 1,5 s off	Evacuación Australiana AS1670	117	Tono 02	Tono 09
Tono 25	descenso	1200 - 500		1 Hz	Evacuación Alemana DIN 33404-3	117	Tono 02	Tono 32
Tono 26	barrido	500 - 1200		0,3 Hz		117	Tono 01	Tono 32
Tono 27	barrido	1400 - 1600		ascenso en 1 s/descenso en 0,5 s	NFC 48-265	119	Tono 02	Tono 09
Tono 28	barrido	2400 - 2900		1 Hz		120	Tono 17	Tono 03
Tono 29	campana					120	Tono 16	Tono 02
Tono 30	ascenso lento	500 - 2400		Sirena en ascendo 3 s, después cont 2400 Hz		120	Tono 16	Tono 01
Tono 31	ascenso lento	300 - 1200		Sirena en ascendo 3 s, después cont 1200 Hz		117	Tono 16	Tono 01
Tono 32	timbre	970 - 800		ding-dong repetido, 1 Hz		113	Tono 29	Tono 01

ACX

TABLA DE TONOS

PASO 1 S1	Tipo de tono	Frecuencia Hz	Pictograma	Velocidad de repetición	Aplicación especifica	max dB	PASO 2 S2	PASO 3 S3
Tono 33	continuo	340				109	Tono 16	Tono 03
Tono 34	continuo	500				109	Tono 16	Tono 03
Tono 35	continuo	825				113	Tono 16	Tono 03
Tono 36	continuo	1500				118	Tono 18	Tono 02
Tono 37	continuo	2850				111	Tono 21	Tono 01
Tono 38	intermitente	660		0,5 s on / 0,5 s off	Alarma Sueca	114	Tono 02	Tono 32
Tono 39	intermitente	680		0,875 s on / 0,675 s off		114	Tono 03	Tono 32
Tono 40	intermitente	950		1 s on / 1 s off		114	Tono 02	Tono 32
Tono 41	intermitente	1000		1 s on / 1 s off	PFEER Alarma general	113	Tono 16	Tono 03
Tono 42	intermitente	800		4 ms on / 4 ms off		112	Tono 58	Tono 03
Tono 43	intermitente	825		0,5 s on / 0,5 s off		113	Tono 16	Tono 03
Tono 44	intermitente	825		2,5 s on, 2,5 s off x 7, después 7 s intermitente	IMO SOLAS III/50+SOLAS III/6,4	113	Tono 17	Tono 02
Tono 45	alterno	440 - 554		1 Hz		109	Tono 16	Tono 01
Tono 46	alterno	825 - 1075		1 Hz		114	Tono 48	Tono 02
Tono 47	alterno	825 - 1025		2 Hz		114	Tono 48	Tono 03
Tono 48	alterno	2500 - 3100		0,5 Hz		117	Tono 60	Tono 03
Tono 49	alterno	2400 - 2850		2 Hz		120	Tono 12	Tono 03
Tono 50	alterno	500 - 900		2 Hz		114	Tono 41	Tono 02
Tono 51	alterno	1200 - 1400		25 Hz		119	Tono 41	Tono 02
Tono 52	barrido	300 - 1200		1 Hz		117	Tono 03	Tono 32
Tono 53	barrido	500 - 1000		0,15 Hz		114	Tono 41	Tono 02
Tono 54	barrido	500 - 1200		3 Hz		117	Tono 41	Tono 02
Tono 55	barrido	700 - 1500		0,3 Hz		119	Tono 16	Tono 02
Tono 56	barrido	800 - 1000		7 Hz		114	Tono 16	Tono 02
Tono 57	barrido	800 - 1000		50 Hz		114	Tono 16	Tono 02
Tono 58	barrido	2400 - 2900		7 Hz		120	Tono 17	Tono 03
Tono 59	barrido	2400 - 2900		50 Hz		120	Tono 17	Tono 03
Tono 60	barrido	2400 - 2900		3 Hz		120	Tono 17	Tono 03
Tono 61	ascenso lento	0 - 800		Sirena en ascendo 3 s, después cont 800 Hz		114	Tono 16	Tono 01
Tono 62	timbre	554 - 440		ding-dong repetido, 1 Hz		109	Tono 29	Tono 01
Tono 63	timbre	554 - 440		un solo ding-dong		109	Tono 29	Tono 01

ASS-P+QDS Indicador multitono e Indicador LED luz fija/intermitente

- Sirena multitono cuadrada combinada de 94 mm y luz LED fija/intermitente
- Luz con un potente efecto de señalización frontal/lateral elevada
- grado de protección alto IP66
- material estabilizado contra UV
- Tecnología piezoeléctrica, 8 tonos diferentes, presión acústica máx. 103 dB (A)
- presión acústica ajustable de forma continua con potenciómetro
- Los distintos tipos de iluminación pueden controlarse por control remoto
- para aplicaciones industriales y generales

Difusor interno y calota con estriado especial para un efecto de señalización a 360° óptimo

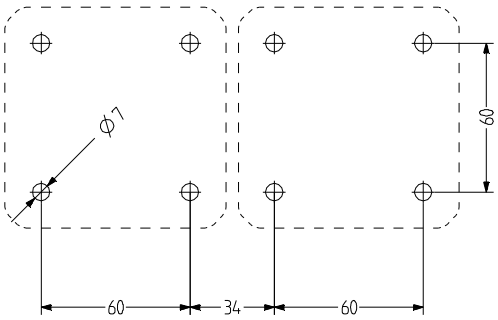

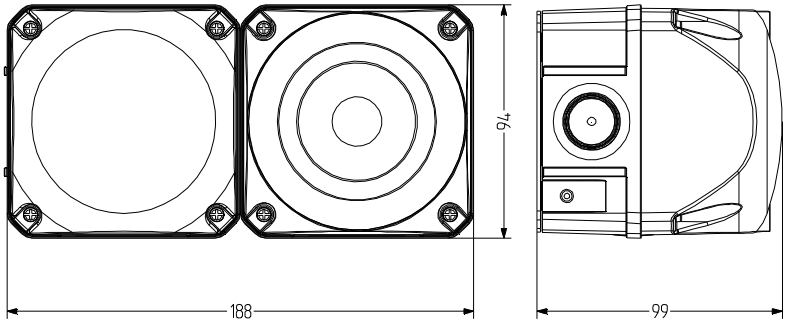

DATOS TÉCNICOS DE INDICACIÓN LUMINOSA

Carcasa	94 mm (cuadrado), Policarbonato rojo (RAL 3000)
Calota	Policarbonato, interior acanalado naranja, rojo, claro, azul, verde o amarillo
Tipo de montaje	Cualquiera
Entrada de cable	Parte trasera: Arandela 5-10 mm, entrada de cable lateral opcional con prensaestopa (ambos lados) (tipo de accesorios AKV)
Técnica de conexión	Terminal de rosca-enchufable 2,5 mm²
Corriente de fuga	0,003 A (adecuado para control por programa)
Tipo de luz	Indicador LED luz o Indicador LED luz intermitente
Elemento de iluminación	16 LEDs

Intensidad luminosa	30 Cd
Frecuencia de destello/ parpadeo	1 Hz
Período de funcionamiento	100 %
Vida útil	Elementos de iluminación: >50.000 h
Temperatura de funcionamiento	-30°C/+60°C
Grado de protección	IP66 & UL Type 4/4×/13
Resistencia a impactos	IK09
Peso	200 g

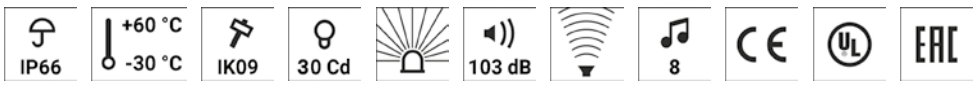

ASS-P+QDS

DATOS TÉCNICOS DE INDICACIÓN ACÚSTICA

Carcasa	Policarbonato rojo (RAL 3000)
Tipo de montaje	Cualquiera, Apertura de salida de sonido hacia abajo u horizontal
Entrada de cable	Parte trasera: Pasacables de 5-10 mm; lateral: se puede montar prensaestopa AKV M20×1,5 7-14 mm
Técnica de conexión	Terminal de rosca/enchufable bis 2,5 mm²
Corriente de fuga	0,003 A
Tipo de tono	8 Tonos, 1 Tonos controlables de forma externa, véase la tabla de tonos

Volumen	103 dB (Ajustable mediante potenciómetro)
Frecuencia de tono	500-4.600 Hz
Período de funcionamiento	100 %
Temperatura de funcionamiento	-30 °C / +60 °C
Grado de protección	IP66 & UL Type 4/4×/13
Resistencia a impactos	IK09
Peso	300 g

DISPOSITIVO LUMINOSO: QDS

Type	Color de la calota	Tensión nominal	Rango de voltaje (V)	Corriente nominal (A)	Número de artículo
QDS	naranja	24 V CA/CC	+/- 10 %	0,100	874 161 405
		48 V CA/CC	+/- 10 %	0,075	874 161 408
		110-120 V CA	+/- 10 %	0,085	874 161 310
		230-240 V CA	+/- 10 %	0,075	874 161 313
	rojo	24 V CA/CC	+/- 10 %	0,100	874 162 405
		48 V CA/CC	+/- 10 %	0,075	874 162 408
		110-120 V CA	+/- 10 %	0,085	874 162 310
		230-240 V CA	+/- 10 %	0,075	874 162 313
	claro	24 V CA/CC	+/- 10 %	0,100	874 164 405
		48 V CA/CC	+/- 10 %	0,075	874 164 408
		110-120 V CA	+/- 10 %	0,085	874 164 310
		230-240 V CA	+/- 10 %	0,075	874 164 313
	azul	24 V CA/CC	+/- 10 %	0,100	874 165 405
		48 V CA/CC	+/- 10 %	0,075	874 165 408
		110-120 V CA	+/- 10 %	0,085	874 165 310
		230-240 V CA	+/- 10 %	0,075	874 165 313
	verde	24 V CA/CC	+/- 10 %	0,100	874 166 405
		48 V CA/CC	+/- 10 %	0,075	874 166 408
		110-120 V CA	+/- 10 %	0,085	874 166 310
		230-240 V CA	+/- 10 %	0,075	874 166 313
	amarillo	24 V CA/CC	+/- 10 %	0,100	874 167 405
		48 V CA/CC	+/- 10 %	0,075	874 167 408
		110-120 V CA	+/- 10 %	0,085	874 167 310
		230-240 V CA	+/- 10 %	0,075	874 167 313

DISPOSITIVO ACÚSTICO: ASS-P

Type	Tensión nominal	Rango de voltaje (V)	Corriente nominal (A)	Frecuencia de red	Número de artículo
ASS-P	24 V CA/CC	+/- 10 %	0,100	50-60 Hz	874 060 405
	48 V CA/CC	+/- 10 %	0,075	50-60 Hz	874 060 408
	110-120 V CA	+/- 10 %	0,040	50-60 Hz	874 060 310
	230-240 V CA	+/- 10 %	0,410	50-60 Hz	874 060 313

AMK

AB1

AG1

AKV

AW1

ACCESORIOS

Type	Tipo de accesorios	Peso	Número de artículo
AMK	Set de montaje para la combinación de varios equipos de señalización del mismo tamaño	10 g	874 010 900
AB1	Kit de montaje para escuadra metálica para el montaje en cualquier dirección (p. ej. en plataformas de montaje)		874 031 900
AG1	Junta plana para la correcta instalación IP66 en superficies lisas		874 021 900
AKV	Prensaestopa M20×1,5		698 800 026
AW1	Escuadra de acero inoxidable		874 041 900

TABLA DE TONOS

véase página 204

ASS-P+QFS Indicador multitono e Indicador luz estroboscópica xenón

- Sirena multitono cuadrada combinada de 94 mm y luces de xenón intermitentes
- Luz con un potente efecto de señalización frontal/lateral elevada
- grado de protección alto IP66
- material estabilizado contra UV
- Tecnología piezoeléctrica, 8 tipos de tonos, máx. 103 dB (A)
- presión acústica ajustable de forma continua con potenciómetro
- energía de destello de 5 J
- para aplicaciones industriales y generales

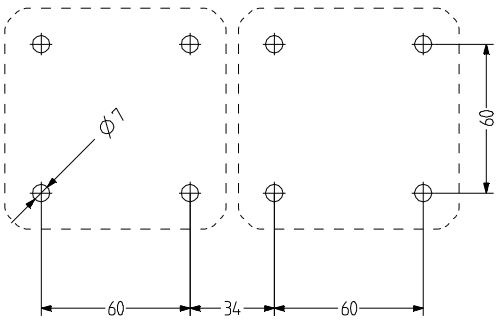

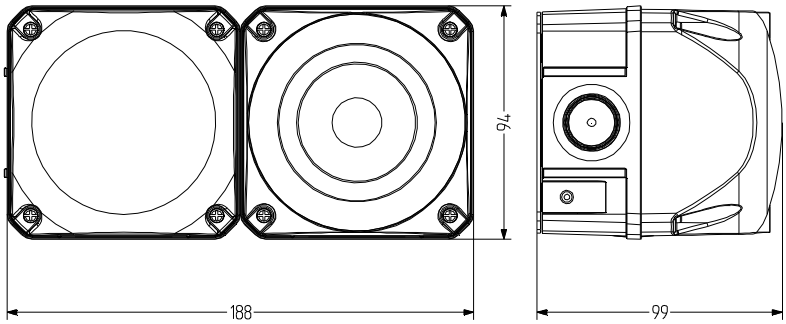

DATOS TÉCNICOS DE INDICACIÓN LUMINOSA

Carcasa	94 mm (cuadrado), Policarbonato rojo (RAL 3000)
Calota	Policarbonato, interior acanalado naranja, rojo, claro, azul, verde o amarillo
Tipo de montaje	Cualquiera
Entrada de cable	Parte trasera: Arandela 5-10 mm, entrada de cable lateral opcional con prensaestopa (ambos lados) (tipo de accesorios AKV)
Técnica de conexión	Terminal de rosca-enchufable 2,5 mm²
Corriente de fuga	0,003 A (adecuado para control por programa)
Tipo de luz	Indicador luz estroboscópica xenón
Elemento de iluminación	Tubo xenón

Intensidad luminosa	5 J Energía de destello
Frecuencia de destello/ parpadeo	1 Hz
Período de funcionamiento	100 %
Vida útil	Elementos de iluminación: 5 millones de destellos
Temperatura de funcionamiento	-30°C/+60°C
Grado de protección	IP66 & UL Type 4/4×/13
Resistencia a impactos	IK09
Peso	300 g

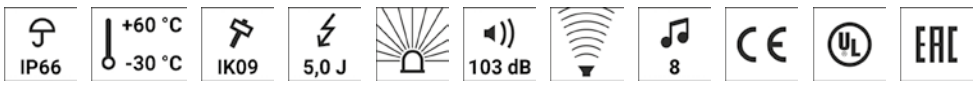

ASS-P+QFS

DATOS TÉCNICOS DE INDICACIÓN ACÚSTICA

Carcasa	Policarbonato rojo (RAL 3000)
Tipo de montaje	Cualquiera, Apertura de salida de sonido hacia abajo u horizontal
Entrada de cable	Parte trasera: Pasacables de 5-10 mm lateral: se puede montar prensaestopa AKV M20×1,5 7-14 mm
Técnica de conexión	Terminal de rosca/enchufable bis 2,5 mm²
Corriente de fuga	0,003 A
Tipo de tono	8 Tonos, 1 Tonos controlables de forma externa, véase la tabla de tonos

Volumen	103 dB (Ajustable mediante potenciómetro)
Frecuencia de tono	500-4.600 Hz
Período de funcionamiento	100 %
Temperatura de funcionamiento	-30 °C / +60 °C
Grado de protección	IP66 & UL Type 4/4×/13
Resistencia a impactos	IK09
Peso	300 g

DISPOSITIVO LUMINOSO: QFS

Type	Color de la calota	Tensión nominal	Rango de voltaje (V)	Corriente nominal (A)	Número de artículo
QFS	naranja	24-48 V CA/CC	18-53	0,450	874 561 408
		110-120 V CA	+/- 10 %	0,150	874 561 310
		230-240 V CA	+/- 10 %	0,075	874 561 313
	rojo	24-48 V CA/CC	18-53	0,450	874 562 408
		110-120 V CA	+/- 10 %	0,150	874 562 310
		230-240 V CA	+/- 10 %	0,075	874 562 313
	claro	24-48 V CA/CC	18-53	0,450	874 564 408
		110-120 V CA	+/- 10 %	0,150	874 564 310
		230-240 V CA	+/- 10 %	0,075	874 564 313
	azul	24-48 V CA/CC	18-53	0,450	874 565 408
		110-120 V CA	+/- 10 %	0,150	874 565 310
		230-240 V CA	+/- 10 %	0,075	874 565 313
	verde	24-48 V CA/CC	18-53	0,450	874 566 408
		110-120 V CA	+/- 10 %	0,150	874 566 310
		230-240 V CA	+/- 10 %	0,075	874 566 313
	amarillo	24-48 V CA/CC	18-53	0,450	874 567 408
		110-120 V CA	+/- 10 %	0,150	874 567 310
		230-240 V CA	+/- 10 %	0,075	874 567 313

DISPOSITIVO ACÚSTICO: ASS-P

Type	Tensión nominal	Rango de voltaje (V)	Corriente nominal (A)	Frecuencia de red	Número de artículo
ASS-P	24 V CA/CC	+/- 10 %	0,100	50-60 Hz	874 060 405
	48 V CA/CC	+/- 10 %	0,075	50-60 Hz	874 060 408
	110-120 V CA	+/- 10 %	0,040	50-60 Hz	874 060 310
	230-240 V CA	+/- 10 %	0,410	50-60 Hz	874 060 313

AMK

AB1

AG1

AKV

ACCESORIOS

Type	Tipo de accesorios	Peso	Número de artículo
AMK	Set de montaje para la combinación de varios equipos de señalización del mismo tamaño	10 g	874 010 900
AB1	Kit de montaje para escuadra metálica para el montaje en cualquier dirección (p. ej. en plataformas de montaje)		874 031 900
AG1	Junta plana para la correcta instalación IP66 en superficies lisas		874 021 900
AKV	Prensaestopa M20×1,5		698 800 026

TABLA DE TONOS

véase página 204

ASS-P+QBS Indicador multitono e Indicador LED luz multi-estroboscópica

- Sirena multitono cuadrada combinada de 94 mm y luz LED múltiple intermitente
- Luz con un potente efecto de señalización frontal/lateral elevada
- grado de protección alto IP66
- Tecnología piezoeléctrica, 8 tonos diferentes, presión acústica máx. 103 dB (A)
- presión acústica ajustable de forma continua con potenciómetro
- 4 patrones de destello distintos controlables de forma externa
- para aplicaciones industriales y generale

Difusor interno y calota con estriado especial para un efecto de señalización a 360° óptimo

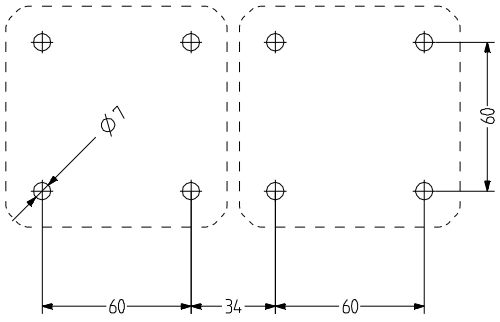

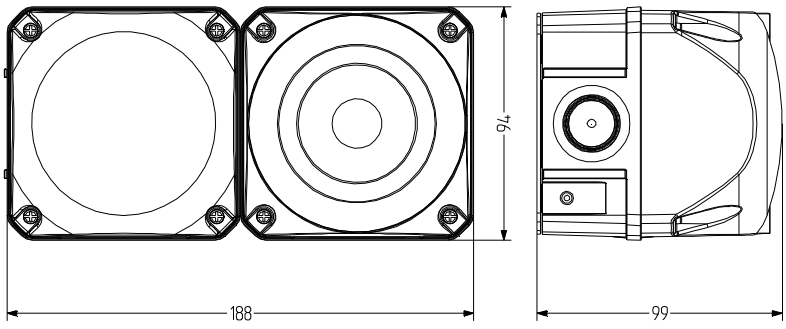

DATOS TÉCNICOS DE INDICACIÓN LUMINOSA

Carcasa	94 mm (cuadrado), Policarbonato rojo (RAL 3000)
Calota	Policarbonato, interior acanalado naranja, rojo, claro, azul, verde o amarillo
Tipo de montaje	Cualquiera
Entrada de cable	Parte trasera: Arandela 5-10 mm, entrada de cable lateral opcional con prensaestopa (ambos lados) (tipo de accesorios AKV)
Técnica de conexión	Terminal de rosca-enchufable 2,5 mm²
Corriente de fuga	0,003 A (adecuado para control por programa)
Tipo de luz	Indicador luz LED multi-estroboscópica
Elemento de iluminación	High Power LEDs

Frecuencia de destello/ parpadeo	Doble destello de 1,4 Hz; destello séxtuple de 1,0 Hz; multi destello
Período de funcionamiento	100 %
Vida útil	Elementos de iluminación: >50.000 h
Temperatura de funcionamiento	-30°C/+60°C
Grado de protección	IP66 & UL Type 4/4×/13
Resistencia a impactos	IK09
Peso	1,7 kg

ASS-P+QBS

DATOS TÉCNICOS DE INDICACIÓN ACÚSTICA

Carcasa	Policarbonato rojo (RAL 3000)
Tipo de montaje	Cualquiera, Apertura de salida de sonido hacia abajo u horizontal
Entrada de cable	Parte trasera: Pasacables de 5-10 mm lateral: se puede montar prensaestopa AKV M20×1,5 7-14 mm
Técnica de conexión	Terminal de rosca/enchufable bis 2,5 mm²
Corriente de fuga	0,003 A
Tipo de tono	8 Tonos, 1 Tonos controlables de forma externa, véase la tabla de tonos

Volumen	103 dB (Ajustable mediante potenciómetro)
Frecuencia de tono	500-4.600 Hz
Período de funcionamiento	100 %
Temperatura de funcionamiento	-30 °C / +60 °C
Grado de protección	IP66 & UL Type 4/4×/13
Resistencia a impactos	IK09
Peso	300 g

DISPOSITIVO LUMINOSO: QBS

Type	Color de la calota	Tensión nominal	Rango de voltaje (V)	Corriente nominal (A)	Número de artículo
QBS	naranja	24-48 V CA/CC	19-60 V CA 18-85 V CC	0,420	874 171 408
		120-240 V CA	80-265	0,100	874 171 313
	rojo	24-48 V CA/CC	19-60 V CA 18-85 V CC	0,300	874 172 408
		120-240 V CA	80-265	0,090	874 172 313
	amarillo	24-48 V CA/CC	19-60 V CA 18-85 V CC	0,420	874 177 408
		120-240 V CA	80-265	0,100	874 177 313

DISPOSITIVO ACÚSTICO: ASS-P

Type	Tensión nominal	Rango de voltaje (V)	Corriente nominal (A)	Frecuencia de red	Número de artículo
ASS-P	24 V CA/CC	+/- 10 %	0,100	50-60 Hz	874 060 405
	48 V CA/CC	+/- 10 %	0,075	50-60 Hz	874 060 408
	110-120 V CA	+/- 10 %	0,040	50-60 Hz	874 060 310
	230-240 V CA	+/- 10 %	0,410	50-60 Hz	874 060 313

AMK

AB1

AG1

AKV

AW1

ACCESORIOS

Type	Tipo de accesorios	Peso	Número de artículo
AMK	Set de montaje para la combinación de varios equipos de señalización del mismo tamaño	10 g	874 010 900
AB1	Kit de montaje para escuadra metálica para el montaje en cualquier dirección (p. ej. en plataformas de montaje)		874 031 900
AG1	Junta plana para la correcta instalación IP66 en superficies lisas		874 021 900
AKV	Prensaestopa M20×1,5		698 800 026
AW1	Escuadra de acero inoxidable		874 041 900

TABLA DE TONOS

véase página 204

ASS-T+QDS Indicador multitono e Indicador LED luz fija/intermitente

- Sirena multitono cuadrada combinada de 94 mm y luz LED fija/intermitente
- Luz con un potente efecto de señalización frontal/lateral elevada
- grado de protección alto IP66
- material estabilizado contra UV
- 32 tipos de tono seleccionables, 3 tipos de tono controlables de forma externa
- Presión acústica máx. 108 dB (A) , regulación continua
- Los distintos tipos de iluminación pueden controlarse por control remoto
- para aplicaciones industriales y generales

Difusor interno y calota con estriado especial para un efecto de señalización a 360° óptimo

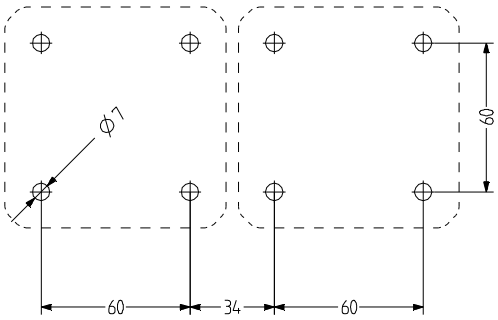

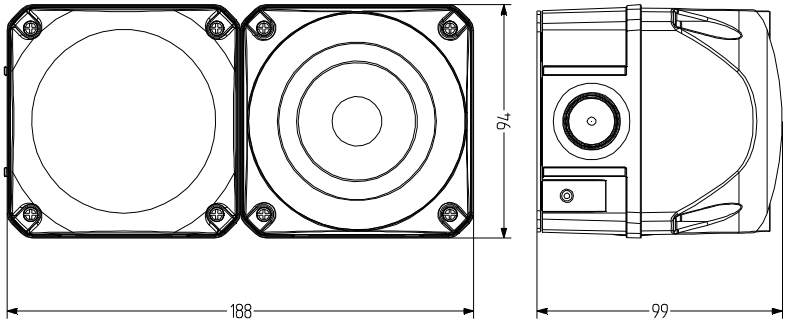

DATOS TÉCNICOS DE INDICACIÓN LUMINOSA

Carcasa	94 mm (cuadrado), Policarbonato rojo (RAL 3000)
Calota	Policarbonato, interior acanalado naranja, rojo, claro, azul, verde o amarillo
Tipo de montaje	Cualquiera
Entrada de cable	Parte trasera: Arandela 5-10 mm, entrada de cable lateral opcional con prensaestopa (ambos lados) (tipo de accesorios AKV)
Técnica de conexión	Terminal de rosca-enchufable 2,5 mm²
Corriente de fuga	0,003 A (adecuado para control por programa)
Tipo de luz	Indicador LED luz o Indicador LED luz intermitente
Elemento de iluminación	16 LEDs

Intensidad luminosa	30 Cd
Frecuencia de destello/ parpadeo	1 Hz
Período de funcionamiento	100 %
Vida útil	Elementos de iluminación: >50.000 h
Temperatura de funcionamiento	-30°C/+60°C
Grado de protección	IP66 & UL Type 4/4×/13
Resistencia a impactos	IK09
Peso	200 g

ASS-T+QDS

DATOS TÉCNICOS DE INDICACIÓN ACÚSTICA

Carcasa	Policarbonato rojo (RAL 3000)
Tipo de montaje	Cualquiera, Apertura de salida de sonido hacia abajo u horizontal
Entrada de cable	Parte trasera: Pasacables de 5-10 mm; lateral: se puede montar prensaestopa AKV M20×1,5 7-14 mm
Técnica de conexión	Terminal de rosca/enchufable bis 2,5 mm²
Corriente de fuga	0,003 A
Tipo de tono	32 Tonos, 3 Tonos controlables de forma externa, véase la tabla de tonos

Volumen	108 dB (Ajustable mediante potenciómetro)
Frecuencia de tono	150-2.900 Hz
Período de funcionamiento	100 %
Temperatura de funcionamiento	-30 °C / +60 °C
Grado de protección	IP66 & UL Type 4/4×/13
Resistencia a impactos	IK09
Peso	300 g

DISPOSITIVO LUMINOSO: ASS-T

Type	Color de la calota	Tensión nominal	Rango de voltaje (V)	Corriente nominal (A)	Número de artículo
QDS	naranja	24 V CA/CC	+/- 10 %	0,100	874 161 405
		48 V CA/CC	+/- 10 %	0,075	874 161 408
		110-120 V CA	+/- 10 %	0,085	874 161 310
		230-240 V CA	+/- 10 %	0,075	874 161 313
	rojo	24 V CA/CC	+/- 10 %	0,100	874 162 405
		48 V CA/CC	+/- 10 %	0,075	874 162 408
		110-120 V CA	+/- 10 %	0,085	874 162 310
		230-240 V CA	+/- 10 %	0,075	874 162 313
	claro	24 V CA/CC	+/- 10 %	0,100	874 164 405
		48 V CA/CC	+/- 10 %	0,075	874 164 408
		110-120 V CA	+/- 10 %	0,085	874 164 310
		230-240 V CA	+/- 10 %	0,075	874 164 313
	azul	24 V CA/CC	+/- 10 %	0,100	874 165 405
		48 V CA/CC	+/- 10 %	0,075	874 165 408
		110-120 V CA	+/- 10 %	0,085	874 165 310
		230-240 V CA	+/- 10 %	0,075	874 165 313
	verde	24 V CA/CC	+/- 10 %	0,100	874 166 405
		48 V CA/CC	+/- 10 %	0,075	874 166 408
		110-120 V CA	+/- 10 %	0,085	874 166 310
		230-240 V CA	+/- 10 %	0,075	874 166 313
	amarillo	24 V CA/CC	+/- 10 %	0,100	874 167 405
		48 V CA/CC	+/- 10 %	0,075	874 167 408
		110-120 V CA	+/- 10 %	0,085	874 167 310
		230-240 V CA	+/- 10 %	0,075	874 167 313

DISPOSITIVO ACÚSTICO: QDS

Type	Tensión nominal	Rango de voltaje (V)	Corriente nominal (A)	Frecuencia de red	Número de artículo
ASS-T	24-48 V AC/DC	21-53 V AC 21-60 V DC	0,230	50-60 Hz	874 170 408
	110-240 V AC	95-265	0,070	50-60 Hz	874 170 313

AMK

AB1

AG1

AKV

AW1

ACCESORIOS

Type	Tipo de accesorios	Peso	Número de artículo
AMK	Set de montaje para la combinación de varios equipos de señalización del mismo tamaño	10 g	874 010 900
AB1	Kit de montaje para escuadra metálica para el montaje en cualquier dirección (p. ej. en plataformas de montaje)		874 031 900
AG1	Junta plana para la correcta instalación IP66 en superficies lisas		874 021 900
AKV	Prensaestopa M20×1,5		698 800 026
AW1	Escuadra de acero inoxidable		874 041 900

TABLA DE TONOS

véase página 207

ASS-T+QFS Indicador multitono e Indicador luz estroboscópica xenón

- Sirena multitono cuadrada combinada de 94 mm y luces de xenón intermitentes
- Luz con un potente efecto de señalización frontal/lateral elevada
- grado de protección alto IP66
- material estabilizado contra UV
- 32 tipos de tono seleccionables, 3 tipos de tono controlables de forma externa
- Presión acústica máx. 108 dB (A) , regulación continua
- energía de destello de 5 J
- para aplicaciones industriales y generales

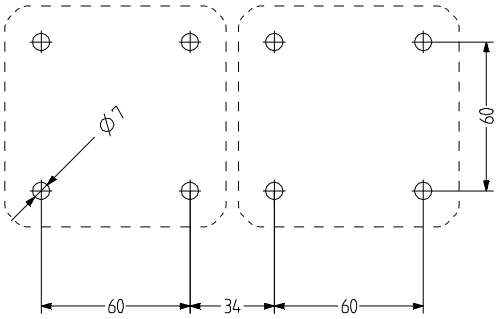

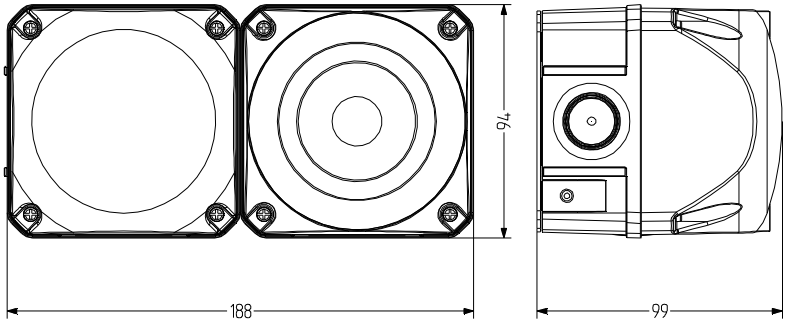

DATOS TÉCNICOS DE INDICACIÓN LUMINOSA

Carcasa	94 mm (cuadrado), Policarbonato rojo (RAL 3000)
Calota	Policarbonato, interior acanalado naranja, rojo, claro, azul, verde o amarillo
Tipo de montaje	Cualquiera
Entrada de cable	Parte trasera: Arandela 5-10 mm, entrada de cable lateral opcional con prensaestopa (ambos lados) (tipo de accesorios AKV)
Técnica de conexión	Terminal de rosca-enchufable 2,5 mm²
Corriente de fuga	0,003 A (adecuado para control por programa)
Tipo de luz	Indicador luz estroboscópica xenón
Elemento de iluminación	Tubo xenón
Intensidad luminosa	5 J Energía de destello

Frecuencia de destello/ parpadeo	1 Hz
Período de funcionamiento	100 %
Vida útil	Elementos de iluminación: 5 millones de destellos
Temperatura de funcionamiento	-30°C/+60°C
Grado de protección	IP66 & UL Type 4/4×/13
Resistencia a impactos	IK09
Peso	300 g

ASS-T+QFS

DATOS TÉCNICOS DE INDICACIÓN ACÚSTICA

Carcasa	Policarbonato rojo (RAL 3000)
Tipo de montaje	Cualquiera, Apertura de salida de sonido hacia abajo u horizontal
Entrada de cable	Parte trasera: Pasacables de 5-10 mm lateral: se puede montar prensaestopa AKV M20×1,5 7-14 mm
Técnica de conexión	Terminal de rosca/enchufable bis 2,5 mm²
Corriente de fuga	0,003 A
Tipo de tono	32 Tonos, 3 Tonos controlables de forma externa, véase la tabla de tonos

Volumen	108 dB (Ajustable mediante potenciómetro)
Frecuencia de tono	150-2.900 Hz
Período de funcionamiento	100 %
Temperatura de funcionamiento	-30 °C / +60 °C
Grado de protección	IP66 & UL Type 4/4×/13
Resistencia a impactos	IK09
Peso	300 g

DISPOSITIVO LUMINOSO: QFS

Type	Color de la calota	Tensión nominal	Rango de voltaje (V)	Corriente nominal (A)	Número de artículo
QFS	naranja	24-48 V CA/CC	18-53	0,450	874 561 408
		110-120 V CA	+/- 10 %	0,150	874 561 310
		230-240 V CA	+/- 10 %	0,075	874 561 313
	rojo	24-48 V CA/CC	18-53	0,450	874 562 408
		110-120 V CA	+/- 10 %	0,150	874 562 310
		230-240 V CA	+/- 10 %	0,075	874 562 313
	claro	24-48 V CA/CC	18-53	0,450	874 564 408
		110-120 V CA	+/- 10 %	0,150	874 564 310
		230-240 V CA	+/- 10 %	0,075	874 564 313
	azul	24-48 V CA/CC	18-53	0,450	874 565 408
		110-120 V CA	+/- 10 %	0,150	874 565 310
		230-240 V CA	+/- 10 %	0,075	874 565 313
	verde	24-48 V CA/CC	18-53	0,450	874 566 408
		110-120 V CA	+/- 10 %	0,150	874 566 310
		230-240 V CA	+/- 10 %	0,075	874 566 313
	amarillo	24-48 V CA/CC	18-53	0,450	874 567 408
		110-120 V CA	+/- 10 %	0,150	874 567 310
		230-240 V CA	+/- 10 %	0,075	874 567 313

DISPOSITIVO ACÚSTICO: ASS-T

Type	Tensión nominal	Rango de voltaje (V)	Corriente nominal (A)	Frecuencia de red	Número de artículo
ASS-T	24-48 V CA/CC	21-53 V CA 21-60 V CC	0,230	50-60 Hz	874 170 408
	110-240 V CA	80-265	0,070	50-60 Hz	874 170 313

AMK

AB1

AG1

AKV

ACCESORIOS

Type	Tipo de accesorios	Peso	Número de artículo
AMK	Set de montaje para la combinación de varios equipos de señalización del mismo tamaño	10 g	874 010 900
AB1	Kit de montaje para escuadra metálica para el montaje en cualquier dirección (p. ej. en plataformas de montaje)		874 031 900
AG1	Junta plana para la correcta instalación IP66 en superficies lisas		874 021 900
AKV	Prensaestopa M20×1,5		698 800 026

TABLA DE TONOS

véase página 207

ASS-T+QBS Indicador multitono e Indicador luz LED multi-estroboscópica

- Sirena multitono cuadrada combinada de 94 mm y luz LED múltiple intermitente
- Luz con un potente efecto de señalización frontal/lateral elevada
- grado de protección alto IP66
- 32 tipos de tono seleccionables, 3 tipos de tono controlables de forma externa
- Presión acústica máx. 108 dB (A) , regulación continua
- 4 patrones de destello distintos controlables de forma externa
- para aplicaciones industriales y generales

Difusor interno y calota con estriado especial para un efecto de señalización a 360° óptimo

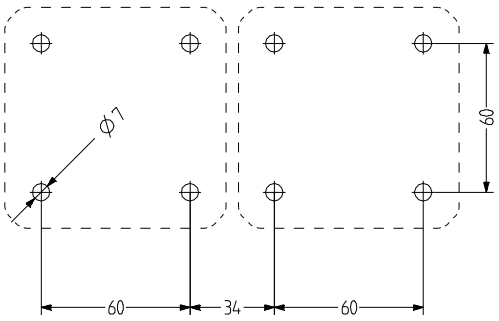

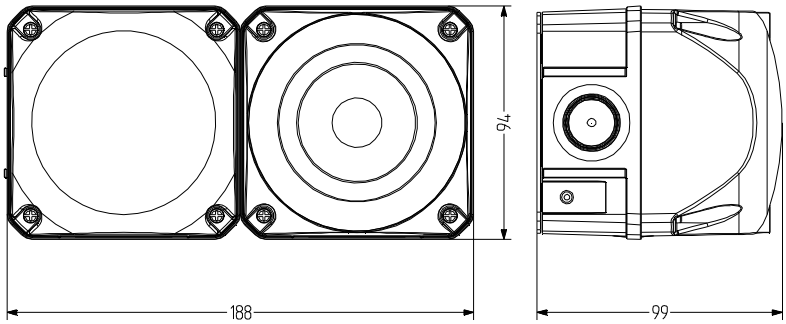

DATOS TÉCNICOS DE INDICACIÓN LUMINOSA

Carcasa	94 mm (cuadrado), Policarbonato rojo (RAL 3000)
Calota	Policarbonato, interior acanalado naranja, rojo, claro, azul, verde o amarillo
Tipo de montaje	Cualquiera
Entrada de cable	Parte trasera: Arandela 5-10 mm, entrada de cable lateral opcional con prensaestopa (ambos lados) (tipo de accesorios AKV)
Técnica de conexión	Terminal de rosca-enchufable 2,5 mm²
Corriente de fuga	0,003 A (adecuado para control por programa)
Tipo de luz	Indicador luz LED multi-estroboscópica
Elemento de iluminación	High Power LEDs

Frecuencia de destello/ parpadeo	Doble destello de 1,4 Hz; destello séxtuple de 1,0 Hz; multi destello
Período de funcionamiento	100 %
Vida útil	Elementos de iluminación: >50.000 h
Temperatura de funcionamiento	-30°C/+60°C
Grado de protección	IP66 & UL Type 4/4×/13
Resistencia a impactos	IK09
Peso	1,7 kg

ASS-T+QBS

DATOS TÉCNICOS DE INDICACIÓN ACÚSTICA

Carcasa	Policarbonato rojo (RAL 3000)
Tipo de montaje	Cualquiera, Apertura de salida de sonido hacia abajo u horizontal
Entrada de cable	Parte trasera: Pasacables de 5-10 mm lateral: se puede montar prensaestopa AKV M20×1,5 7-14 mm
Técnica de conexión	Terminal de rosca/enchufable bis 2,5 mm²
Corriente de fuga	0,003 A
Tipo de tono	32 Tonos, 3 Tonos controlables de forma externa, véase la tabla de tonos

Volumen	108 dB (Ajustable mediante potenciómetro)
Frecuencia de tono	150-2.900 Hz
Período de funcionamiento	100 %
Temperatura de funcionamiento	-30 °C / +60 °C
Grado de protección	IP66 & UL Type 4/4×/13
Resistencia a impactos	IK09
Peso	300 g

DISPOSITIVO LUMINOSO: QBS

Type	Color de la calota	Tensión nominal	Rango de voltaje (V)	Corriente nominal (A)	Número de artículo
QBS	naranja	24-48 V CA/CC	19-60 V CA 18-85 V CC	0,420	874 171 408
		110-240 V CA	80-265	0,100	874 171 313
	rojo	24-48 V CA/CC	19-60 V CA 18-85 V CC	0,300	874 172 408
		110-240 V CA	80-265	0,090	874 172 313
	amarillo	24-48 V CA/CC	19-60 V CA 18-85 V CC	0,420	874 177 408
		110-240 V CA	80-265	0,100	874 177 313

DISPOSITIVO ACÚSTICO: ASS-T

Type	Tensión nominal	Rango de voltaje (V)	Corriente nominal (A)	Frecuencia de red	Número de artículo
ASS-T	24-48 V CA/CC	21-53 V CA 21-60 V CC	0,230	50-60 Hz	874 170 408
	110-240 V CA	95-265 V	0,070	50-60 Hz	874 170 313

AMK

AB1

AG1

AKV

AW1

ACCESORIOS

Type	Tipo de accesorios	Peso	Número de artículo
AMK	Set de montaje para la combinación de varios equipos de señalización del mismo tamaño	10 g	874 010 900
AB1	Kit de montaje para escuadra metálica para el montaje en cualquier dirección (p. ej. en plataformas de montaje)		874 031 900
AG1	Junta plana para la correcta instalación IP66 en superficies lisas		874 021 900
AKV	Prensaestopa M20×1,5		698 800 026
AW1	Escuadra de acero inoxidable		874 041 900

TABLA DE TONOS

véase página 207

ASM+QDM Indicador multitono e Indicador LED luz fija/intermitente

- Sirena multitono cuadrada combinada de 132 mm y luz LED fija/intermitente
- Luz con un potente efecto de señalización frontal/lateral elevada
- grado de protección alto IP66
- material estabilizado contra UV
- 32 tipos de tono seleccionables, 3 tipos de tono controlables de forma externa
- Presión acústica máx. 113 dB (A), regulación continua
- Los distintos tipos de iluminación pueden controlarse por control remoto
- para aplicaciones industriales y generales

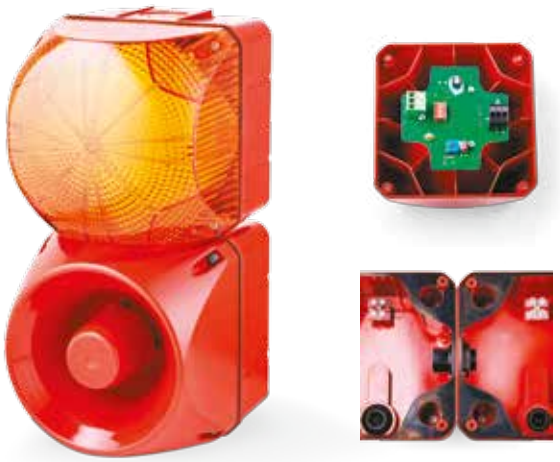

Difusor interno y calota con estriado especial para un efecto de señalización a 360° óptimo

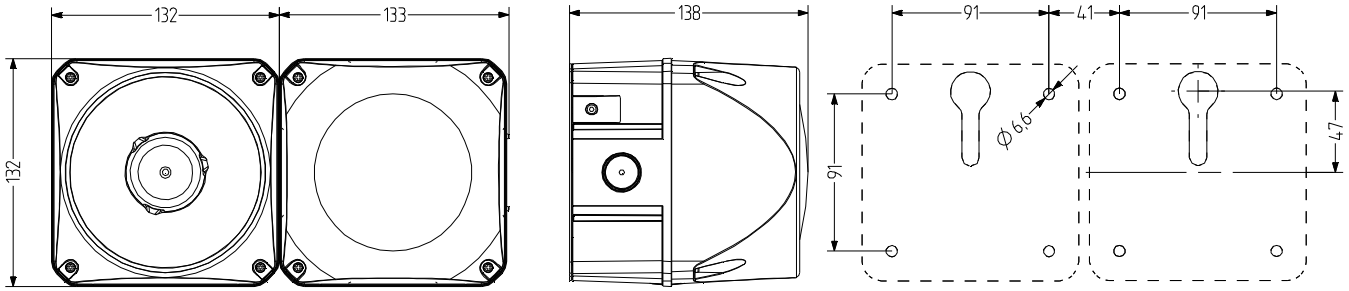

DATOS TÉCNICOS DE INDICACIÓN LUMINOSA

Carcasa	132 mm (cuadrado), Policarbonato rojo (RAL 3000)
Calota	Policarbonato, interior acanalado naranja, rojo, claro, azul, verde o amarillo
Tipo de montaje	Cualquiera
Entrada de cable	Parte trasera: Arandela 5-10 mm, entrada de cable lateral opcional con prensaestopa (ambos lados) (tipo de accesorios AKV)
Técnica de conexión	Terminal de rosca-enchufable 2,5 mm²
Corriente de fuga	0,003 A (adecuado para control por programa)
Tipo de luz	Indicador LED luz o Indicador LED luz intermitente
Elemento de iluminación	4 High Power LEDs

Intensidad luminosa	60 Cd
Frecuencia de destello/ parpadeo	1 Hz
Período de funcionamiento	100 %
Vida útil	Elementos de iluminación: >50.000 h
Temperatura de funcionamiento	-30°C/+60°C
Grado de protección	IP66 & UL Type 4/4×/13
Resistencia a impactos	IK09
Peso	500 g

ASM+QDM

DATOS TÉCNICOS DE INDICACIÓN ACÚSTICA

Carcasa	Policarbonato rojo (RAL 3000)
Tipo de montaje	Cualquiera, Apertura de salida de sonido hacia abajo u horizontal
Entrada de cable	Parte trasera: Pasacables de 5-10 mm lateral: se puede montar prensaestopa AKV M20×1,5 7-14 mm
Técnica de conexión	Terminal de rosca/enchufable bis 2,5 mm²
Corriente de fuga	0,003 A
Tipo de tono	32 Tonos, 3 Tonos controlables de forma externa, véase la tabla de tonos

Volumen	113 dB (Ajustable mediante potenciómetro)
Frecuencia de tono	150-2.900 Hz
Período de funcionamiento	100 %
Temperatura de funcionamiento	-30 °C / +60 °C
Grado de protección	IP66 & UL Type 4/4×/13
Resistencia a impactos	IK09
Peso	600 g

DISPOSITIVO LUMINOSO: QDM

Type	Color de la calota	Tensión nominal	Rango de voltaje (V)	Corriente nominal (A)	Número de artículo
QDM	naranja	24-48 V CA/CC	18-53 V CA 18-60 V CC	0,500	874 261 408
		120-240 V CA	90-265	0,100	874 261 413
	rojo	24-48 V CA/CC	18-53 V CA 18-60 V CC	0,500	874 262 408
		120-240 V CA	90-265	0,100	874 262 413
	claro	24-48 V CA/CC	18-53 V CA 18-60 V CC	0,500	874 264 408
		120-240 V CA	90-265	0,100	874 264 413
	azul	24-48 V CA/CC	18-53 V CA 18-60 V CC	0,500	874 265 408
		120-240 V CA	90-265	0,100	874 265 413
	verde	24-48 V CA/CC	18-53 V CA 18-60 V CC	0,500	874 266 408
		120-240 V CA	90-265	0,100	874 266 413
	amarillo	24-48 V CA/CC	18-53 V CA 18-60 V CC	0,500	874 267 408
		120-240 V CA	90-265	0,100	874 267 413

DISPOSITIVO ACÚSTICO: ASM

Type	Tensión nominal	Rango de voltaje (V)	Corriente nominal (A)	Frecuencia de red	Número de artículo
ASM	24-48 V CA/CC	21-53 V CA 21-60 V CC	0,230	50-60 Hz	874 270 408
	110-240 V CA	95-265	0,070	50-60 Hz	874 270 313

AMK

AB2

AG2

AKV

ACCESORIOS

Type	Tipo de accesorios	Peso	Número de artículo
AMK	Set de montaje para la combinación de varios equipos de señalización del mismo tamaño	10 g	874 010 900
AB2	Kit de montaje para escuadra metálica para el montaje en cualquier dirección (p. ej. en plataformas de montaje)		874 032 900
AG2	Junta plana para la correcta instalación IP66 en superficies lisas		874 022 900
AKV	Prensaestopa M20×1,5		698 800 026

TABLA DE TONOS

véase página 209

ASM+QFM Indicador multitono e Indicador luz estroboscópica xenón

- Sirena multitono cuadrada combinada de 132 mm y luz intermitente de xenón
- Luz con un potente efecto de señalización frontal/lateral elevada
- grado de protección alto IP66
- material estabilizado contra UV
- 32 tipos de tono seleccionables, 3 tipos de tono controlables de forma externa
- Presión acústica máx. 113 dB (A), regulación continua
- energía de destello de 10 J
- para aplicaciones industriales y generales

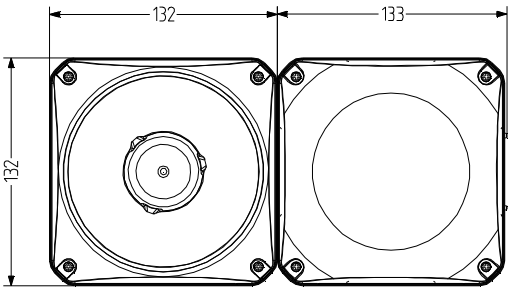

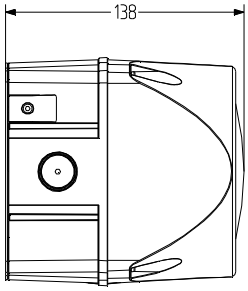

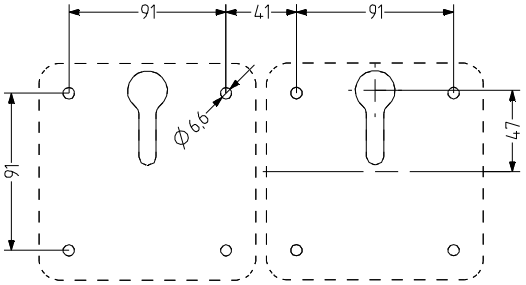

DATOS TÉCNICOS DE INDICACIÓN LUMINOSA

Carcasa	132 mm (cuadrado), Policarbonato rojo (RAL 3000)
Calota	Policarbonato, interior acanalado naranja, rojo, claro, azul, verde o amarillo
Tipo de montaje	Cualquiera
Entrada de cable	Parte trasera: Arandela 5-10 mm, entrada de cable lateral opcional con prensaestopa (ambos lados) (tipo de accesorios AKV)
Técnica de conexión	Terminal de rosca-enchufable 2,5 mm²
Corriente de fuga	0,003 A (adecuado para control por programa)
Tipo de luz	Indicador luz estroboscópica xenón
Elemento de iluminación	Tubo xenón

Intensidad luminosa	10 J Energía de destello
Frecuencia de destello/ parpadeo	1 Hz
Período de funcionamiento	100 %
Vida útil	Elementos de iluminación: 15 millones de destellos
Temperatura de funcionamiento	-30°C/+60°C
Grado de protección	IP66 & UL Type 4/4×/13
Resistencia a impactos	IK09
Peso	550 g

IP66 | +60 °C -30 °C | IK09 | 10,0 J | 113 dB | 32

ASM+QFM

DATOS TÉCNICOS DE INDICACIÓN ACÚSTICA

Carcasa	Policarbonato rojo (RAL 3000)
Tipo de montaje	Cualquiera, Apertura de salida de sonido hacia abajo u horizontal
Entrada de cable	Parte trasera: Pasacables de 5-10 mm lateral: se puede montar prensaestopa AKV M20×1,5 7-14 mm
Técnica de conexión	Terminal de rosca/enchufable bis 2,5 mm²
Corriente de fuga	0,003 A
Tipo de tono	32 Tonos, 3 Tonos controlables de forma externa, véase la tabla de tonos

Volumen	113 dB (Ajustable mediante potenciómetro)
Frecuencia de tono	150-2.900 Hz
Período de funcionamiento	100 %
Temperatura de funcionamiento	-30 °C / +60 °C
Grado de protección	IP66 & UL Type 4/4×/13
Resistencia a impactos	IK09
Peso	600 g

DISPOSITIVO LUMINOSO: QFM

Type	Color de la calota	Tensión nominal	Rango de voltaje (V)	Corriente nominal (A)	Número de artículo
QFM	naranja	24-48 V CA/CC	18-53	0,900	874 661 408
		110-120 V CA	+/- 10 %	0,260	874 661 310
		230-240 V CA	+/- 10 %	0,160	874 661 313
	rojo	24-48 V CA/CC	18-53	0,900	874 662 408
		110-120 V CA	+/- 10 %	0,260	874 662 310
		230-240 V CA	+/- 10 %	0,160	874 662 313
	claro	24-48 V CA/CC	18-53	0,900	874 664 408
		110-120 V CA	+/- 10 %	0,260	874 664 310
		230-240 V CA	+/- 10 %	0,160	874 664 313
	azul	24-48 V CA/CC	18-53	0,900	874 665 408
		110-120 V CA	+/- 10 %	0,260	874 665 310
		230-240 V CA	+/- 10 %	0,160	874 665 313
	verde	24-48 V CA/CC	18-53	0,900	874 666 408
		110-120 V CA	+/- 10 %	0,260	874 666 310
		230-240 V CA	+/- 10 %	0,160	874 666 313
	amarillo	24-48 V CA/CC	18-53	0,900	874 667 408
		110-120 V CA	+/- 10 %	0,260	874 667 310
		230-240 V CA	+/- 10 %	0,160	874 667 313

DISPOSITIVO ACÚSTICO: ASM

Type	Tensión nominal	Rango de voltaje (V)	Corriente nominal (A)	Frecuencia de red	Número de artículo
ASM	24 V CA/CC	+/- 10 %	0,200	50-60 Hz	874 260 405
	24-48 V CA/CC	21-53 V CA 21-60 V CC	0,200	50-60 Hz	874 260 408
	120-240 V CA	80-265	0,075	50-60 Hz	874 260 313

AMK

AB2

AG2

AKV

ACCESORIOS

Type	Tipo de accesorios	Peso	Número de artículo
AMK	Set de montaje para la combinación de varios equipos de señalización del mismo tamaño	10 g	874 010 900
AB2	Kit de montaje para escuadra metálica para el montaje en cualquier dirección (p. ej. en plataformas de montaje)		874 032 900
AG2	Junta plana para la correcta instalación IP66 en superficies lisas		874 022 900
AKV	Prensaestopa M20×1,5		698 800 026

TABLA DE TONOS

véase página 209

ASM+QBM Indicador multitono e Indicador luz LED multi-estroboscópica

- Sirena multitono cuadrada combinada de 132 mm y luz LED múltiple intermitente
- luz con un efecto de señalización frontal/ lateral muy potente
- grado de protección alto IP66
- 32 tipos de tono seleccionables, 3 tipos de tono controlables de forma externa
- Presión acústica máx. 113 dB (A), regulación continua
- 4 patrones de destello distintos controlables de forma externa
- para aplicaciones industriales y generales

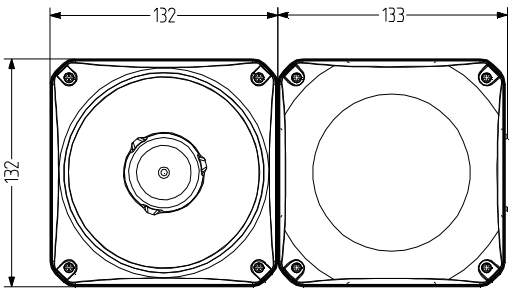

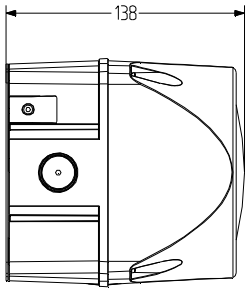

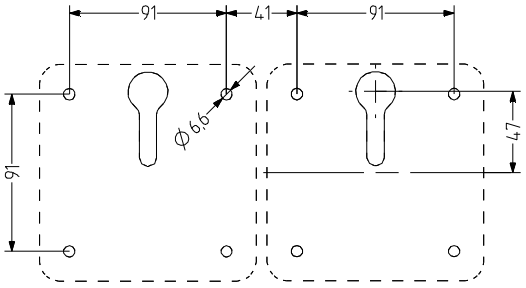

DATOS TÉCNICOS DE INDICACIÓN LUMINOSA

Carcasa	132 mm (cuadrado), Policarbonato rojo (RAL 3000)
Calota	Policarbonato, interior acanalado naranja, rojo, claro, azul, verde o amarillo
Tipo de montaje	Cualquiera
Entrada de cable	Parte trasera: Arandela 5-10 mm, entrada de cable lateral opcional con prensaestopa (ambos lados) (tipo de accesorios AKV)
Técnica de conexión	Terminal de rosca-enchufable 2,5 mm²
Corriente de fuga	0,003 A
Tipo de luz	Indicador luz LED multi-estroboscópica
Elemento de iluminación	High Power LEDs

Frecuencia de destello/ parpadeo	Doble destello de 1,4 Hz; destello séxtuple de 1,0 Hz; multi destello
Período de funcionamiento	100 %
Vida útil	Elementos de iluminación: >50.000 h
Temperatura de funcionamiento	-30°C/+60°C
Grado de protección	IP66 & UL Type 4/4×/13
Resistencia a impactos	IK09
Peso	1,7 kg

ASM+QBM

DATOS TÉCNICOS DE INDICACIÓN ACÚSTICA

Carcasa	Policarbonato rojo (RAL 3000)
Tipo de montaje	Cualquiera, Apertura de salida de sonido hacia abajo u horizontal
Entrada de cable	Parte trasera: Pasacables de 5-10 mm lateral: se puede montar prensaestopa AKV M20×1,5 7-14 mm
Técnica de conexión	Terminal de rosca/enchufable bis 2,5 mm²
Corriente de fuga	0,003 A
Tipo de tono	32 Tonos, 3 Tonos controlables de forma externa, véase la tabla de tonos

Volumen	113 dB (Ajustable mediante potenciómetro)
Frecuencia de tono	150-2.900 Hz
Período de funcionamiento	100 %
Temperatura de funcionamiento	-30 °C / +60 °C
Grado de protección	IP66 & UL Type 4/4×/13
Resistencia a impactos	IK09
Peso	600 g

DISPOSITIVO LUMINOSO: QBM

Type	Color de la calota	Tensión nominal	Rango de voltaje (V)	Corriente nominal (A)	Número de artículo
QBM	naranja	24-48 V CA/CC	19-60 V CA 18-85 V CC	1,300	874 271 408
		110-240 V CA	80-265	0,300	874 271 313
	rojo	24-48 V CA/CC	19-60 V CA 18-85 V CC	1,300	874 272 408
		110-240 V CA	80-265	0,300	874 272 313
	amarillo	24-48 V CA/CC	19-60 V CA 18-85 V CC	1,300	874 277 408
		110-240 V CA	80-265	0,300	874 277 313

DISPOSITIVO ACÚSTICO: ASM

Type	Tensión nominal	Rango de voltaje (V)	Corriente nominal (A)	Frecuencia de red	Número de artículo
ASM	24-48 V CA/CC	21-53 V CA 21-60 V CC	0,230	50-60 Hz	874 270 408
	110-240 V CA	95-265	0,070	50-60 Hz	874 270 313

AMK

AB2

AG2

AKV

ACCESORIOS

Type	Tipo de accesorios	Peso	Número de artículo
AMK	Set de montaje para la combinación de varios equipos de señalización del mismo tamaño	10 g	874 010 900
AB2	Kit de montaje para escuadra metálica para el montaje en cualquier dirección (p. ej. en plataformas de montaje)		874 032 900
AG2	Junta plana para la correcta instalación IP66 en superficies lisas		874 022 900
AKV	Prensaestopa M20×1,5		698 800 026

TABLA DE TONOS

véase página 209

ASL+QDL Indicador multitono e Indicador LED luz fija/intermitente

- Sirena multitono cuadrada combinada de 184 mm y luz LED fija/intermitente
- luz con un efecto de señalización frontal/lateral muy potente
- grado de protección alto IP66
- material estabilizado contra UV
- 63 tipos de tono seleccionables, 3 tipos de tono controlables de forma externa
- Presión acústica máx. 120 dB (A), regulación continua
- Los distintos tipos de iluminación pueden controlarse por control remoto
- para aplicaciones industriales y generales

Difusor interno y calota con estriado especial para un efecto de señalización a 360° óptimo

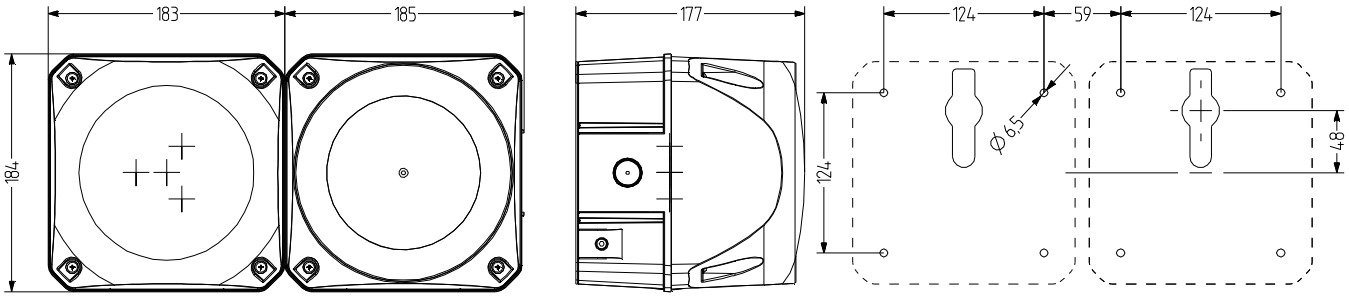

DATOS TÉCNICOS DE INDICACIÓN LUMINOSA

Carcasa	184 mm (cuadrado), Policarbonato rojo (RAL 3000)
Calota	Policarbonato, interior acanalado naranja, rojo, claro, azul, verde o amarillo
Tipo de montaje	Cualquiera
Entrada de cable	Parte trasera: Arandela 5-10 mm, entrada de cable lateral opcional con prensaestopa (ambos lados) (tipo de accesorios AKV)
Técnica de conexión	Terminal de rosca-enchufable 2,5 mm²
Corriente de fuga	0,003 A (adecuado para control por programa)
Tipo de luz	Indicador LED luz o Indicador LED luz intermitente
Elemento de iluminación	6 High Power LEDs

Intensidad luminosa	170 Cd
Frecuencia de destello/ parpadeo	1 Hz
Período de funcionamiento	100 %
Vida útil	Elementos de iluminación: >50.000 h
Temperatura de funcionamiento	-30°C/+60°C
Grado de protección	IP66 & UL Type 4/4×/13
Resistencia a impactos	IK09
Peso	1,7 kg

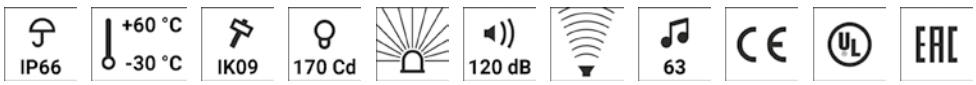

ASL+QDL

DATOS TÉCNICOS DE INDICACIÓN ACÚSTICA

Carcasa	Policarbonato rojo (RAL 3000)
Tipo de montaje	Cualquiera, Apertura de salida de sonido hacia abajo u horizontal
Entrada de cable	Parte trasera: Pasacables de 5-10 mm lateral: se puede montar prensaestopa AKV M20×1,5 7-14 mm
Técnica de conexión	Terminal de rosca/enchufable bis 2,5 mm²
Corriente de fuga	0,003 A
Tipo de tono	63 Tonos, 3 Tonos controlables de forma externa, véase la tabla de tonos

Volumen	120 dB (Ajustable mediante potenciómetro)
Frecuencia de tono	150-3.100 Hz
Período de funcionamiento	100 %
Temperatura de funcionamiento	-30 °C / +60 °C
Grado de protección	IP66 & UL Type 4/4×/13
Resistencia a impactos	IK09
Peso	2,2 kg

DISPOSITIVO LUMINOSO: QDL

Type	Color de la calota	Tensión nominal	Rango de voltaje (V)	Corriente nominal (A)	Número de artículo
QDL	naranja	24-48 V CA/CC	18-53 V CA 18-60 V CC	0,780	874 361 408
		110-240 V CA/CC	80-265	0,210	874 361 413
	rojo	24-48 V CA/CC	18-53 V CA 18-60 V CC	0,780	874 362 408
		110-240 V CA/CC	80-265	0,210	874 362 413
	claro	24-48 V CA/CC	18-53 V CA 18-60 V CC	0,780	874 364 408
		110-240 V CA/CC	80-265	0,210	874 364 413
	azul	24-48 V CA/CC	18-53 V CA 18-60 V CC	0,780	874 365 408
		110-240 V CA/CC	80-265	0,210	874 365 413
	verde	24-48 V CA/CC	18-53 V CA 18-60 V CC	0,780	874 366 408
		110-240 V CA/CC	80-265	0,210	874 366 413
	amarillo	24-48 V CA/CC	18-53 V CA 18-60 V CC	0,780	874 367 408
		110-240 V CA/CC	80-265	0,210	874 367 413

DISPOSITIVO ACÚSTICO: ASL

Type	Tensión nominal	Rango de voltaje (V)	Corriente nominal (A)	Frecuencia de red	Número de artículo
ASL	24-48 V CA/CC	21-53 V CA 21-60 V CC	1,200 0,900	50-60 Hz	874 360 408
	110-120 V CA	+/- 10 %	0,200	50-60 Hz	874 360 310
	230-240 V CA	+/- 10 %	0,100	50-60 Hz	874 360 313

AMK

AB3

AG3

AKV

ACCESORIOS

Type	Tipo de accesorios	Peso	Número de artículo
AMK	Set de montaje para la combinación de varios equipos de señalización del mismo tamaño	10 g	874 010 900
AB3	Kit de montaje para escuadra metálica para el montaje en cualquier dirección (p. ej. en plataformas de montaje)		874 033 900
AG3	Junta plana para la correcta instalación IP66 en superficies lisas		874 023 900
AKV	Prensaestopa M20×1,5		698 800 026

TABLA DE TONOS

véase página 212

ASL+QBL Indicador multitono e Indicador luz LED multi-estroboscópica

- Sirena multitono cuadrada combinada de 184 mm y luz LED múltiple intermitente
- luz con un efecto de señalización frontal/ lateral muy potente
- grado de protección alto IP66
- material estabilizado contra UV
- Presión acústica máx. 120 dB (A), regulación continua
- 63 tipos de tono seleccionables, 3 tipos de tono controlables de forma externa
- 3 patrones de destello distintos controlables de forma externa
- para aplicaciones industriales y generales

Difusor interno y calota con estriado especial para un efecto de señalización a 360° óptimo

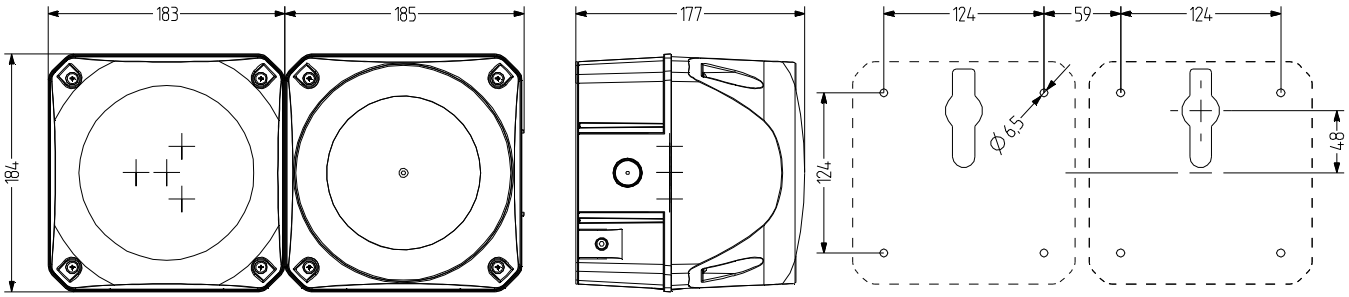

DATOS TÉCNICOS DE INDICACIÓN LUMINOSA

Carcasa	184 mm (cuadrado), Policarbonato rojo (RAL 3000)
Calota	Policarbonato, interior acanalado naranja, rojo, claro, azul, verde o amarillo
Tipo de montaje	Cualquiera
Entrada de cable	Parte trasera: Arandela 5-10 mm, entrada de cable lateral opcional con prensaestopa (ambos lados) (tipo de accesorios AKV)
Técnica de conexión	Terminal de rosca-enchufable 2,5 mm²
Corriente de fuga	0,003 A (adecuado para control por programa)
Tipo de luz	Indicador luz LED multi-estroboscópica
Elemento de iluminación	6 High Power LEDs

Intensidad luminosa	250 Cd
Frecuencia de destello/ parpadeo	Doble destello de 1,4 Hz; destello séxtuple de 1,0 Hz; multi destello
Período de funcionamiento	100 %
Vida útil	Elementos de iluminación: >50.000 h
Temperatura de funcionamiento	-30°C/+60°C
Grado de protección	IP66 & UL Type 4/4×/13
Resistencia a impactos	IK09
Peso	1,7 kg

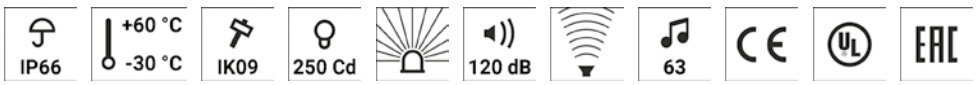

ASL+QBL

DATOS TÉCNICOS DE INDICACIÓN ACÚSTICA

Carcasa	Policarbonato rojo (RAL 3000)
Tipo de montaje	Cualquiera, Apertura de salida de sonido hacia abajo u horizontal
Entrada de cable	Parte trasera: Pasacables de 5-10 mm lateral: se puede montar prensaestopa AKV M20×1,5 7-14 mm
Técnica de conexión	Terminal de rosca/enchufable bis 2,5 mm²
Corriente de fuga	0,003 A
Tipo de tono	63 Tonos, 3 Tonos controlables de forma externa, véase la tabla de tonos

Volumen	120 dB (Ajustable mediante potenciómetro)
Frecuencia de tono	150-3.100 Hz
Período de funcionamiento	100 %
Temperatura de funcionamiento	-30 °C / +60 °C
Grado de protección	IP66 & UL Type 4/4×/13
Resistencia a impactos	IK09
Peso	2,2 kg

DISPOSITIVO LUMINOSO: QBL

Type	Color de la calota	Tensión nominal	Rango de voltaje (V)	Corriente nominal (A)	Número de artículo
QBL	naranja	24-48 V CA/CC	18-53 V CA 18-60 V CC	0,810	874 761 408
		110-240 V CA/CC	80-265	0,220	874 761 413
	rojo	24-48 V CA/CC	18-53 V CA 18-60 V CC	0,810	874 762 408
		110-240 V CA/CC	80-265	0,220	874 762 413
	claro	24-48 V CA/CC	18-53 V CA 18-60 V CC	0,810	874 764 408
		110-240 V CA/CC	80-265	0,220	874 764 413
	azul	24-48 V CA/CC	18-53 V CA 18-60 V CC	0,810	874 765 408
		110-240 V CA/CC	80-265	0,220	874 765 413
	verde	24-48 V CA/CC	18-53 V CA 18-60 V CC	0,810	874 766 408
		110-240 V CA/CC	80-265	0,220	874 766 413
	amarillo	24-48 V CA/CC	18-53 V CA 18-60 V CC	0,810	874 767 408
		110-240 V CA/CC	80-265	0,220	874 767 413

DISPOSITIVO ACÚSTICO: ASL

Type	Tensión nominal	Rango de voltaje (V)	Corriente nominal (A)	Frecuencia de red	Número de artículo
ASL	24-48 V CA/CC	21-53 V CA 21-60 V CC	1,200 0,900	50-60 Hz	874 360 408
	110-120 V CA	+/- 10 %	0,200	50-60 Hz	874 360 310
	230-240 V CA	+/- 10 %	0,100	50-60 Hz	874 360 313

AMK

AB3

AG3

AKV

ACCESORIOS

Type	Tipo de accesorios	Peso	Número de artículo
AMK	Set de montaje para la combinación de varios equipos de señalización del mismo tamaño	10 g	874 010 900
AB3	Kit de montaje para escuadra metálica para el montaje en cualquier dirección (p. ej. en plataformas de montaje)		874 033 900
AG3	Junta plana para la correcta instalación IP66 en superficies lisas		874 023 900
AKV	Prensaestopa M20×1,5		698 800 026

TABLA DE TONOS

véase página 212

ASX+QDX Indicador multitono e Indicador LED luz fija/intermitente

- Sirena multitono cuadrada combinada de 228 mm y luz LED fija/intermitente
- luz con un efecto de señalización frontal/lateral muy potente
- grado de protección alto IP66
- material estabilizado contra UV
- 63 tipos de tono seleccionables, 3 tipos de tono controlables de forma externa
- Presión acústica máx. 127 dB (A)
- Los distintos tipos de iluminación pueden controlarse por control remoto
- para aplicaciones industriales y generales

Difusor interno y calota con estriado especial para un efecto de señalización a 360° óptimo

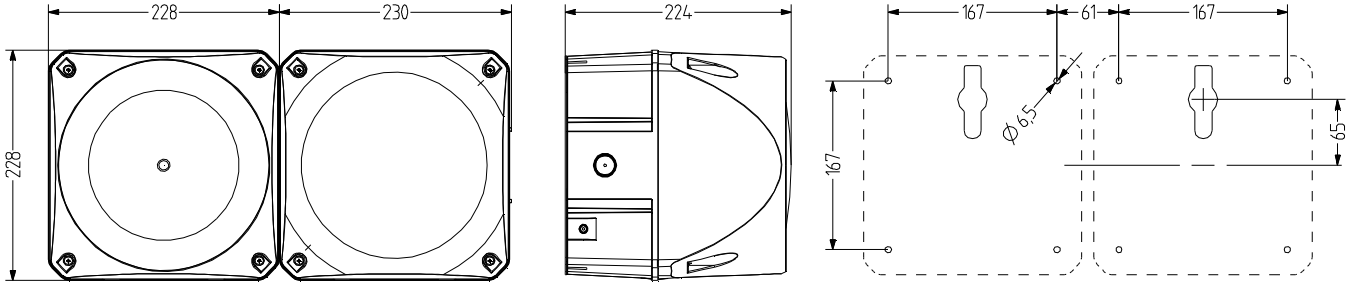

DATOS TÉCNICOS DE INDICACIÓN LUMINOSA

Carcasa	228 mm (cuadrado), Policarbonato rojo (RAL 3000)
Calota	Policarbonato, interior acanalado naranja, rojo, claro, azul, verde o amarillo
Tipo de montaje	Cualquiera
Entrada de cable	Parte trasera: Arandela 5-10 mm, entrada de cable lateral opcional con prensaestopa (ambos lados) (tipo de accesorios AKV)
Técnica de conexión	Terminal de rosca-enchufable 2,5 mm²
Corriente de fuga	0,003 A (adecuado para control por programa)
Tipo de luz	Indicador LED luz o Indicador LED luz intermitente
Elemento de iluminación	10 a 12 (En función del voltaje) High Power LEDs

Intensidad luminosa	300 Cd
Frecuencia de destello/ parpadeo	1 Hz
Período de funcionamiento	100 %
Vida útil	Elementos de iluminación: >50.000 h
Temperatura de funcionamiento	-30°C/+60°C
Grado de protección	IP66 & UL Type 4/4×/13
Resistencia a impactos	IK09
Peso	2,7 kg

ASX+QDX

DATOS TÉCNICOS DE INDICACIÓN ACÚSTICA

Carcasa	Policarbonato rojo (RAL 3000)
Tipo de montaje	Cualquiera, Apertura de salida de sonido hacia abajo u horizontal
Entrada de cable	Parte trasera: Pasacables de 5-10 mm lateral: se puede montar prensaestopa AKV M20×1,5 7-14 mm
Técnica de conexión	Terminal de rosca/enchufable bis 2,5 mm²
Corriente de fuga	0,003 A
Tipo de tono	63 Tonos, 3 Tonos controlables de forma externa, véase la tabla de tonos

Volumen	127 dB
Frecuencia de tono	150-3.100 Hz
Período de funcionamiento	100 %
Temperatura de funcionamiento	-30 °C / +60 °C
Grado de protección	IP66 & UL Type 4/4×/13
Resistencia a impactos	IK09
Peso	3,5 kg

DISPOSITIVO LUMINOSO: QDX

Type	Color de la calota	Tensión nominal	Rango de voltaje (V)	Corriente nominal (A)	Número de artículo
QDX	naranja	24-48 V CA/CC	18-53 V CA 18-60 V CC	1,800	874 461 408
		110-240 V CA/CC	80-265	0,350	874 461 413
	rojo	24-48 V CA/CC	18-53 V CA 18-60 V CC	1,800	874 462 408
		110-240 V CA/CC	80-265	0,350	874 462 413
	claro	24-48 V CA/CC	18-53 V CA 18-60 V CC	1,800	874 464 408
		110-240 V CA/CC	80-265	0,350	874 464 413
	azul	24-48 V CA/CC	18-53 V CA 18-60 V CC	1,800	874 465 408
		110-240 V CA/CC	80-265	0,350	874 465 413
	verde	24-48 V CA/CC	18-53 V CA 18-60 V CC	1,800	874 466 408
		110-240 V CA/CC	80-265	0,350	874 466 413
	amarillo	24-48 V CA/CC	18-53 V CA 18-60 V CC	1,800	874 467 408
		110-240 V CA/CC	80-265	0,350	874 467 413

DISPOSITIVO ACÚSTICO: ASX

Type	Tensión nominal	Rango de voltaje (V)	Corriente nominal (A)	Frecuencia de red	Número de artículo
ASX	48 V CA/CC	21-53 V CA 21-60 V CC	2,500 CA 1,700 CC	50-60 Hz	874 460 408
	120 V CA	+/- 10 %	0,800	50-60 Hz	874 460 310
	230 V CA	+/- 10 %	0,450	50-60 Hz	874 460 313

AMK

AB4

AG4

AKV

ACCESORIOS

Type	Tipo de accesorios	Peso	Número de artículo
AMK	Set de montaje para la combinación de varios equipos de señalización del mismo tamaño	10 g	874 010 900
AB4	Kit de montaje para escuadra metálica para el montaje en cualquier dirección (p. ej. en plataformas de montaje)		874 034 900
AG4	Junta plana para la correcta instalación IP66 en superficies lisas		874 024 900
AKV	Prensaestopa M20×1,5		698 800 026

TABLA DE TONOS

véase página 216

ASX+QBX Indicador multitono e Indicador luz LED multi-estroboscópica

- Sirena multitono cuadrada de 184 mm y luz LED múltiple intermitentea
- luz con un efecto de señalización frontal/ lateral muy potente
- grado de protección alto IP66
- material estabilizado contra UV
- Presión acústica máx. 127 dB (A)
- 63 tipos de tono seleccionables, 3 tipos de tono controlables de forma externa
- 3 patrones de destello distintos controlables de forma externa
- para aplicaciones industriales y generales

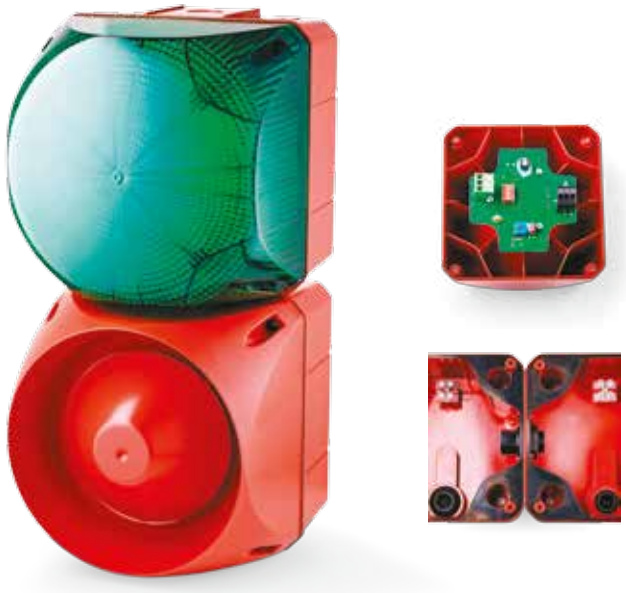

Difusor interno y calota con estriado especial para un efecto de señalización a 360° óptimo

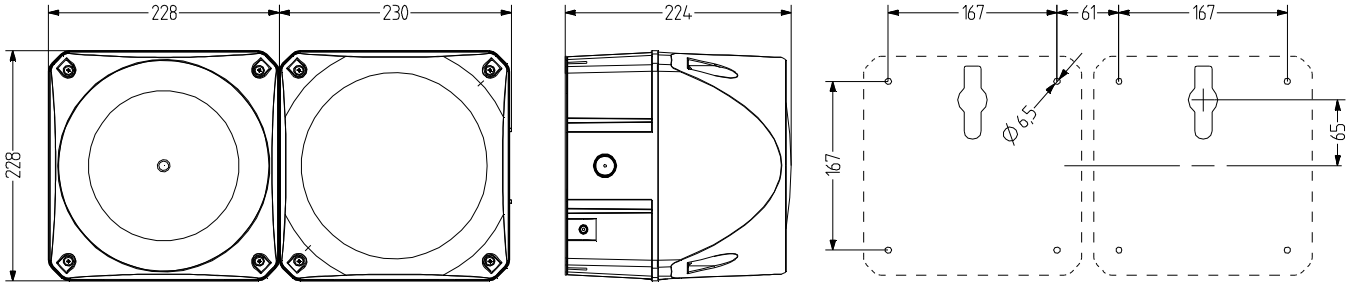

DATOS TÉCNICOS DE INDICACIÓN LUMINOSA

Carcasa	228 mm (cuadrado), Policarbonato rojo (RAL 3000)
Calota	Policarbonato, interior acanalado naranja, rojo, claro, azul, verde o amarillo
Tipo de montaje	Cualquiera
Entrada de cable	Parte trasera: Arandela 5-10 mm, entrada de cable lateral opcional con prensaestopa (ambos lados) (tipo de accesorios AKV)
Técnica de conexión	Terminal de rosca-enchufable 2,5 mm²
Corriente de fuga	0,003 A (adecuado para control por programa)
Tipo de luz	Indicador luz LED multi-estroboscópica
Elemento de iluminación	10 a 12 (En función del voltaje) High Power LEDs

Intensidad luminosa	400 Cd
Frecuencia de destello/ parpadeo	Doble destello de 1,4 Hz; destello séxtuple de 1,0 Hz; multi destello
Período de funcionamiento	100 %
Vida útil	Elementos de iluminación: >50.000 h
Temperatura de funcionamiento	-30°C/+60°C
Grado de protección	IP66 & UL Type 4/4×/13
Resistencia a impactos	IK09
Peso	2,7 kg

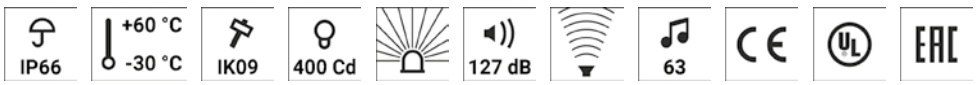

ASX+QBX

DATOS TÉCNICOS DE INDICACIÓN ACÚSTICA

Carcasa	Policarbonato rojo (RAL 3000)
Tipo de montaje	Cualquiera, Apertura de salida de sonido hacia abajo u horizontal
Entrada de cable	Parte trasera: Pasacables de 5-10 mm lateral: se puede montar prensaestopa AKV M20×1,5 7-14 mm
Técnica de conexión	Terminal de rosca/enchufable bis 2,5 mm²
Corriente de fuga	0,003 A
Tipo de tono	63 Tonos, 3 Tonos controlables de forma externa, véase la tabla de tonos

Volumen	127 dB
Frecuencia de tono	150-3.100 Hz
Período de funcionamiento	100 %
Temperatura de funcionamiento	-30 °C / +60 °C
Grado de protección	IP66 & UL Type 4/4×/13
Resistencia a impactos	IK09
Peso	3,5 kg

DISPOSITIVO LUMINOSO: QBX

Type	Color de la calota	Tensión nominal	Rango de voltaje (V)	Corriente nominal (A)	Número de artículo
QBX	naranja	24-48 V CA/CC	18-53 V CA 18-60 V CC	1,700	874 861 408
		110-240 V CA/CC	80-265	0,400	874 861 413
	rojo	24-48 V CA/CC	18-53 V CA 18-60 V CC	1,700	874 862 408
		110-240 V CA/CC	80-265	0,400	874 862 413
	claro	24-48 V CA/CC	18-53 V CA 18-60 V CC	1,700	874 864 408
		110-240 V CA/CC	80-265	0,400	874 864 413
	azul	24-48 V CA/CC	18-53 V CA 18-60 V CC	1,700	874 865 408
		110-240 V CA/CC	80-265	0,400	874 865 413
	verde	24-48 V CA/CC	18-53 V CA 18-60 V CC	1,700	874 866 408
		110-240 V CA/CC	80-265	0,400	874 866 413
	amarillo	24-48 V CA/CC	18-53 V CA 18-60 V CC	1,700	874 867 408
		110-240 V CA/CC	80-265	0,400	874 867 413

DISPOSITIVO ACÚSTICO: ASX

Type	Tensión nominal	Rango de voltaje (V)	Corriente nominal (A)	Frecuencia de red	Número de artículo
ASX	48 V CA/CC	21-53 V CA 21-60 V CC	2,500 CA 1,700 CC	50-60 Hz	874 460 408
	120 V CA	+/- 10 %	0,800	50-60 Hz	874 460 310
	230 V CA	+/- 10 %	0,450	50-60 Hz	874 460 313

AMK

AB4

AG4

AKV

ACCESORIOS

Type	Tipo de accesorios	Peso	Número de artículo
AMK	Set de montaje para la combinación de varios equipos de señalización del mismo tamaño	10 g	874 010 900
AB4	Kit de montaje para escuadra metálica para el montaje en cualquier dirección (p. ej. en plataformas de montaje)		874 034 900
AG4	Junta plana para la correcta instalación IP66 en superficies lisas		874 024 900
AKV	Prensaestopa M20×1,5		698 800 026

TABLA DE TONOS

véase página 216

TDC+TDE

- Luz LED fija/intermitente de Ø 75 mm combinada con zumbador piezoeléctrico
- estructura modular – 7 tipos de montaje
- sistema de conexión cómodo
- Luz fija/intermitente regulable por control remoto
- Presión acústica hasta 100 dB (A), regulación continua
- Señal constante o de pulsos seleccionable mediante interruptor DIP

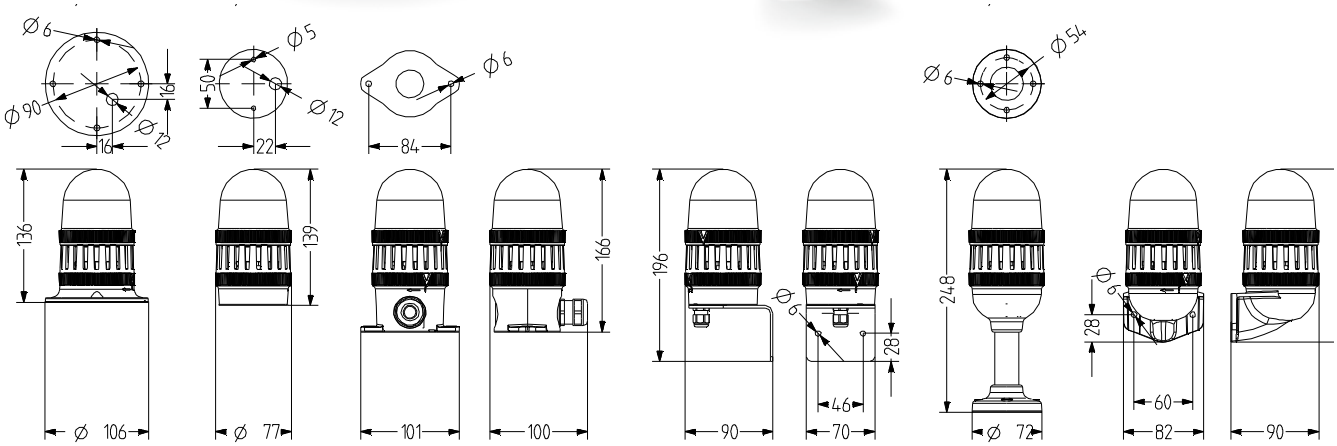

DATOS TÉCNICOS DE INDICACIÓN LUMINOSA

Carcasa	Ø 75 mm, Policarbonato negro (RAL 9005)
Calota	Policarbonato, interior acanalado naranja, rojo, claro, azul, verde o amarillo
Tipo de montaje	horizontal, vertical o Montaje de tubos
Técnica de conexión	Terminal de rosca 2,5 mm²
Corriente de fuga	0,003 A (adecuado para control por programa)
Tipo de luz	Indicador LED luz o Indicador LED luz intermitente
Elemento de iluminación	16
Frecuencia de destello/ parpadeo	2 Hz
Período de funcionamiento	100 %
Vida útil	Elementos de iluminación: >50.000 h
Temperatura de funcionamiento	-30°C/+60°C
Grado de protección	IP66 & UL Type 4/4×/13
Resistencia a impactos	IK08
Peso	87 g

DATOS TÉCNICOS DE INDICACIÓN ACÚSTICA

Carcasa	Ø 75 mm Policarbonato negro (RAL 9005)
Tipo de montaje	horizontal, vertical o Montaje de tubos
Técnica de conexión	Terminal de rosca
Corriente de fuga	0,003 A
Tipo de tono	2 Tonos, 1 Tonos controlables de forma externa, Tono continuo o Tono de pulso
Volumen	88-100 dB (Ajustable mediante potenciómetro)
Frecuencia de tono	2.800 Hz
Período de funcionamiento	100 %
Temperatura de funcionamiento	-30 °C / +60 °C
Grado de protección	IP66 & UL Type 4/4×/13
Resistencia a impactos	IK08
Peso	128 g

TDC+TDE

DISPOSITIVO LUMINOSO: TDC

Type	Color de la calota	Tensión nominal	Rango de voltaje (V)	Corriente nominal (A)	Número de artículo
TDC	naranja	24 V CA/CC	18-27 V CA 20-32 V CC	0,22 0,140	859 501 405
		110-120 V CA	75-132	0,072	859 501 310
		230-240 V CA	150-264	0,066	859 501 313
	rojo	24 V CA/CC	18-27 V CA 20-32 V CC	0,22 0,140	859 502 405
		110-120 V CA	75-132	0,072	859 502 310
		230-240 V CA	150-264	0,066	859 502 313
	claro	24 V CA/CC	18-27 V CA 20-32 V CC	0,22 0,140	859 504 405
		110-120 V CA	75-132	0,072	859 504 310
		230-240 V CA	150-264	0,066	859 504 313
	azul	24 V CA/CC	18-27 V CA 20-32 V CC	0,22 0,140	859 505 405
		110-120 V CA	75-132	0,072	859 505 310
		230-240 V CA	150-264	0,066	859 505 313
	verde	24 V CA/CC	18-27 V CA 20-32 V CC	0,22 0,140	859 506 405
		110-120 V CA	75-132	0,072	859 506 310
		230-240 V CA	150-264	0,066	859 506 313
	amarillo	24 V CA/CC	18-27 V CA 20-32 V CC	0,22 0,140	859 507 405
		110-120 V CA	75-132	0,072	859 507 310
		230-240 V CA	150-264	0,066	859 507 313

DISPOSITIVO ACÚSTICO: TDE

Type	Tensión nominal	Rango de voltaje (V)	Corriente nominal (A)	Frecuencia de red	Número de artículo
TDE	24 V CA/CC	18-27 V CA 20-32 V CC	0,048 CA 0,030 CC	50-60 Hz	859 560 405
	110-120 V CA	75-132	0,040	50-60 Hz	859 560 310
	230-240 V CA	150-264	0,040	50-60 Hz	859 560 313

TMW

TMF

TMV

TMR

TNL

TNW

DATOS DEL PEDIDO DE LA BASE

Type	Tipo de accesorios	Longitud del tubo	Peso	Número de artículo
TMW	Base para montaje horizontal, con agujeros de montaje internos		46 g	859 500 900
TMF	Base para montaje horizontal, con agujeros de montaje externos		71 g	859 510 900
TMV	Base para montaje vertical		83 g	859 520 900
TMR	Base de tubo para montaje de tubos, con tubo de aluminio/pie de plástico	100 mm	128 g	859 532 900
		250 mm	176 g	859 533 900
TNL	Base para montaje horizontal, con introducción de cable lateral		94 g	859 515 900
TNW	Base de tubo para montaje de tubos NPT 1/2"		54 g	859 540 900

TVS

PV1

ACCESORIOS

Type	Tipo de accesorios	Peso	Número de artículo
TVS	Escuadra metálica Permite la entrada de cables desde la parte inferior con TMW (incl. prensaestopa M12×1,5)	218 g	859 550 900
PV1	Elemento de ventilación para una compensación de la presión óptima, para evitar la condensación de agua, adecuado para TMW, TMF, TNL, UMW, UMF, UNL		859 100 000

TDF+TDE

- Luz LED múltipleintermitente de Ø 75 mm combinada con zumbador piezoeléctrico
- estructura modular – 7 tipos de montaje
- sistema de conexión cómodo
- Luz con 2 tipos de intermitencia regulable por control remoto
- Presión acústica hasta 100 dB (A), regulación continua
- Señal constante o de pulsos seleccionable mediante interruptor DIP

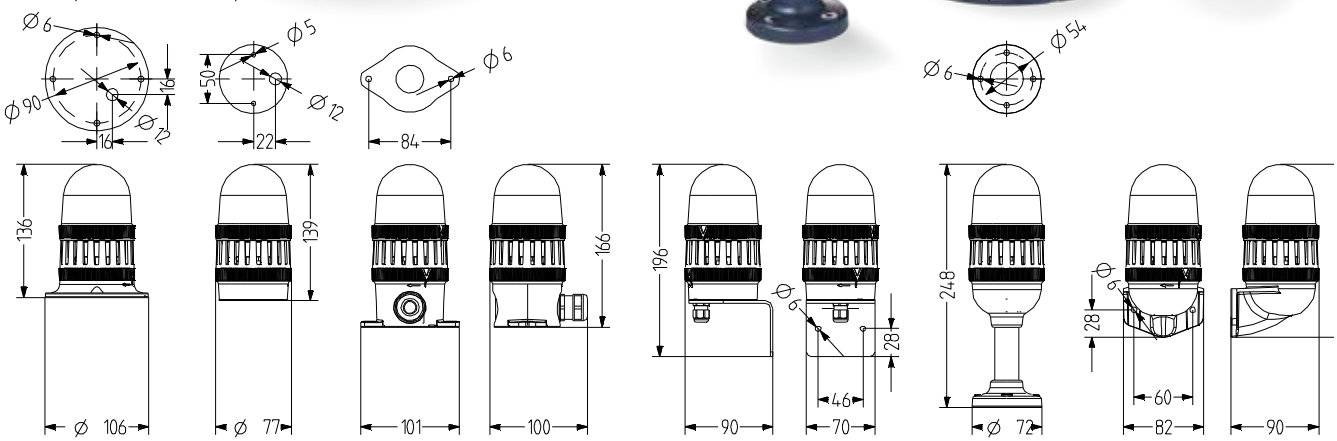

DATOS TÉCNICOS DE INDICACIÓN LUMINOSA

Carcasa	Ø 75 mm, Policarbonato negro (RAL 9005)
Calota	Policarbonato, interior acanalado naranja, rojo, claro, azul, verde o amarillo
Tipo de montaje	horizontal, vertical o Montaje de tubos
Entrada de cable	según la base
Técnica de conexión	Terminal de rosca 2,5 mm²
Corriente de fuga	0,003 A (adecuado para control por programa)
Tipo de luz	Indicador luz LED multi-estroboscópica
Elemento de iluminación	16 LEDs
Frecuencia de destello/ parpadeo	Destello séxtuple/Multi-estroboscópico de 1 Hz
Período de funcionamiento	100 %
Vida útil	Elementos de iluminación: >50.000 h
Temperatura de funcionamiento	-30°C/+60°C
Grado de protección	IP66 & UL Type 4/4×/13
Resistencia a impactos	IK08
Peso	86 g

DATOS TÉCNICOS DE INDICACIÓN ACÚSTICA

Carcasa	Ø 75 mm Policarbonato negro (RAL 9005)
Tipo de montaje	horizontal, vertical o Montaje de tubos
Técnica de conexión	Terminal de rosca
Corriente de fuga	0,003 A
Tipo de tono	2 Tonos, 1 Tonos controlables de forma externa, Tono continuo o Tono de pulso
Volumen	88-100 dB (Ajustable mediante potenciómetro)
Frecuencia de tono	2.800 Hz
Período de funcionamiento	100 %
Temperatura de funcionamiento	-30 °C / +60 °C
Grado de protección	IP66 & UL Type 4/4×/13
Resistencia a impactos	IK08
Peso	128 g

TDF+TDE

DISPOSITIVO LUMINOSO: TDF

Type	Color de la calota	Tensión nominal	Rango de voltaje (V)	Corriente nominal (A)	Número de artículo
TDF	naranja	24 V CA/CC	18-27 V CA 20-32 V CC	0,25 0,190	859 511 405
		110-120 V CA	75-132	0,042	859 511 310
		230-240 V CA	150-264	0,042	859 511 313
	rojo	24 V CA/CC	18-27 V CA 20-32 V CC	0,25 0,190	859 512 405
		110-120 V CA	75-132	0,042	859 512 310
		230-240 V CA	150-264	0,042	859 512 313
	claro	24 V CA/CC	18-27 V CA 20-32 V CC	0,25 0,190	859 514 405
		110-120 V CA	75-132	0,042	859 514 310
		230-240 V CA	150-264	0,042	859 514 313
	azul	24 V CA/CC	18-27 V CA 20-32 V CC	0,25 0,190	859 515 405
		110-120 V CA	75-132	0,042	859 515 310
		230-240 V CA	150-264	0,042	859 515 313
	verde	24 V CA/CC	18-27 V CA 20-32 V CC	0,25 0,190	859 516 405
		110-120 V CA	75-132	0,042	859 516 310
		230-240 V CA	150-264	0,042	859 516 313
	amarillo	24 V CA/CC	18-27 V CA 20-32 V CC	0,25 0,190	859 517 405
		110-120 V CA	75-132	0,042	859 517 310
		230-240 V CA	150-264	0,042	859 517 313

DISPOSITIVO ACÚSTICO: TDE

Type	Tensión nominal	Rango de voltaje (V)	Corriente nominal (A)	Frecuencia de red	Número de artículo
TDE	24 V CA/CC	18-27 V CA 20-32 V CC	0,048 CA 0,030 CC	50-60 Hz	859 560 405
	110-120 V CA	75-132	0,040	50-60 Hz	859 560 310
	230-240 V CA	150-264	0,040	50-60 Hz	859 560 313

TMW

TMF

TMV

TMR

TNL

TNW

DATOS DEL PEDIDO DE LA BASE

Type	Tipo de accesorios	Longitud del tubo	Peso	Número de artículo
TMW	Base para montaje horizontal, con agujeros de montaje internos		46 g	859 500 900
TMF	Base para montaje horizontal, con agujeros de montaje externos		71 g	859 510 900
TMV	Base para montaje vertical		83 g	859 520 900
TMR	Base de tubo para montaje de tubos, con tubo de aluminio/pie de plástico	100 mm	128 g	859 532 900
		250 mm	176 g	859 533 900
TNL	Base para montaje horizontal, con introducción de cable lateral		94 g	859 515 900
TNW	Base de tubo para montaje de tubos NPT 1/2"		54 g	859 540 900

TVS

PV1

ACCESORIOS

Type	Tipo de accesorios	Peso	Número de artículo
TVS	Escuadra metálica Permite la entrada de cables desde la parte inferior con TMW (incl. prensaestopa M12×1,5)	218 g	859 550 900
PV1	Elemento de ventilación para una compensación de la presión óptima, para evitar la condensación de agua, adecuado para TMW, TMF, TNL, UMW, UMF, UNL		859 100 000

TLL+TDE

- Luz fijade Ø 75 mm combinada con zumbador piezoeléctrico
- estructura modular – 7 tipos de montaje
- sistema de conexión cómodo
- Base BA15d para bombillas de 7 W
- Presión acústica hasta 100 dB (A), regulación continua
- Señal constante o de pulsos seleccionable mediante interruptor DIP
- para uso general

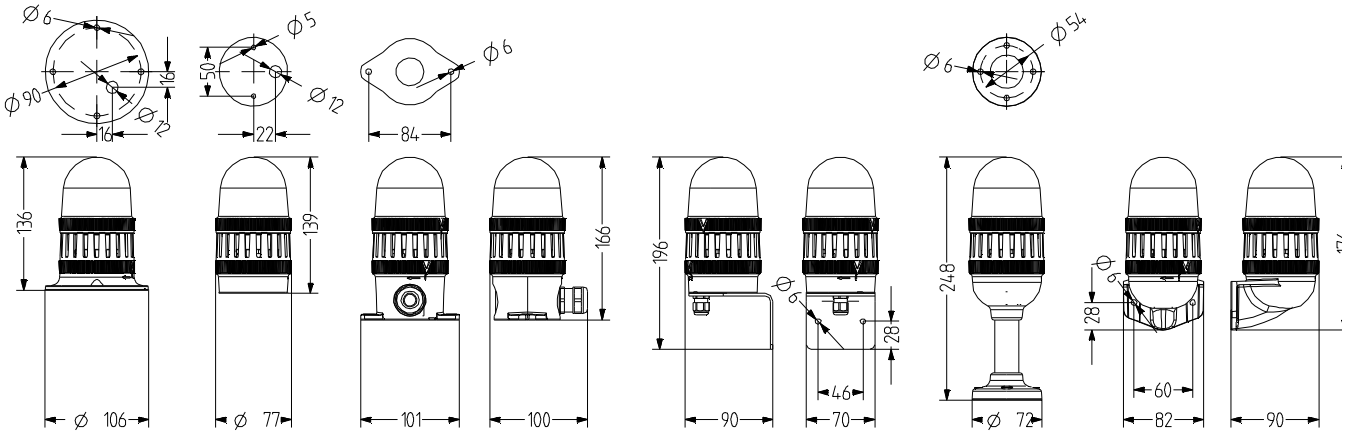

DATOS TÉCNICOS DE INDICACIÓN LUMINOSA

Carcasa	Ø 75 mm, Policarbonato negro (RAL 9005)
Calota	Policarbonato, interior acanalado naranja, rojo, claro, azul, verde o amarillo
Tipo de montaje	horizontal, vertical o Montaje de tubos
Entrada de cable	según la base
Técnica de conexión	Borne enchufable a presión 2,5 mm²
Corriente de fuga	0,003 A (adecuado para control por programa)
Tipo de luz	Luz fija
Elemento de iluminación	Bombilla
Período de funcionamiento	100 %
Vida útil	Elementos de iluminación: 1.000 - 2.000 h
Temperatura de funcionamiento	-30°C/+60°C
Grado de protección	IP66 & UL Type 4/4×/13
Resistencia a impactos	IK08
Peso	75 g

DATOS TÉCNICOS DE INDICACIÓN ACÚSTICA

Carcasa	Ø 75 mm Policarbonato negro (RAL 9005)
Tipo de montaje	horizontal, vertical o Montaje de tubos
Técnica de conexión	Terminal de rosca
Corriente de fuga	0,003 A
Tipo de tono	2 Tonos, 1 Tonos controlables de forma externa, Tono continuo o Tono de pulso
Volumen	88-100 dB (Ajustable mediante potenciómetro)
Frecuencia de tono	2.800 Hz
Período de funcionamiento	100 %
Temperatura de funcionamiento	-30 °C / +60 °C
Grado de protección	IP66 & UL Type 4/4×/13
Resistencia a impactos	IK08
Peso	128 g

TLL+TDE

DISPOSITIVO LUMINOSO: TLL

Type	Color de la calota	Tensión nominal	Número de artículo
TLL	naranja	12-240 V	859 521 900
	rojo	12-240 V	859 522 900
	claro	12-240 V	859 524 900
	azul	12-240 V	859 525 900
	verde	12-240 V	859 526 900
	amarillo	12-240 V	859 527 900

DISPOSITIVO ACÚSTICO: TDE

Type	Tensión nominal	Rango de voltaje (V)	Corriente nominal (A)	Frecuencia de red	Número de artículo
TDE	24 V CA/CC	18-27 V CA 20-32 V CC	0,048 CA 0,030 CC	50-60 Hz	859 560 405
	110-120 V CA	75-132	0,040	50-60 Hz	859 560 310
	230-240 V CA	150-264	0,040	50-60 Hz	859 560 313

TMW

TMF

TMV

TMR

TNL

TNW

DATOS DEL PEDIDO DE LA BASE

Type	Tipo de accesorios	Longitud del tubo	Peso	Número de artículo
TMW	Base para montaje horizontal, con agujeros de montaje internos		46 g	859 500 900
TMF	Base para montaje horizontal, con agujeros de montaje externos		71 g	859 510 900
TMV	Base para montaje vertical		83 g	859 520 900
TMR	Base de tubo para montaje de tubos, con tubo de aluminio/pie de plástico	100 mm	128 g	859 532 900
		250 mm	176 g	859 533 900
TNL	Base para montaje horizontal, con introducción de cable lateral		94 g	859 515 900
TNW	Base de tubo para montaje de tubos NPT 1/2"		54 g	859 540 900

Bombilla

DATOS DEL PEDIDO DEL ELEMENTO DE ILUMINACIÓN

Type	Tipo de accesorios	Tensión nominal	Corriente nominal (A)	Potencia	Número de artículo
GL01	Bombilla	12 V	0,420	5,000 W	890 010 904
GL02	Bombilla	24 V	0,270	7,000 W	890 010 905
GL03	Bombilla	48 V	0,105	7,000 W	890 010 908
GL04	Bombilla	60 V	0,115	7,000 W	890 010 909
GL05	Bombilla	110-120 V	0,060	7,000 W	890 010 910
		230-240 V		7,000 W	890 010 913

TVS

PV1

ACCESORIOS

Type	Tipo de accesorios	Peso	Número de artículo
TVS	Escuadra metálica Permite la entrada de cables desde la parte inferior con TMW (incl. prensaestopa M12×1,5)	218 g	859 550 900
PV1	Elemento de ventilación para una compensación de la presión óptima, para evitar la condensación de agua, adecuado para TMW, TMF, TNL, UMW, UMF, UNL		859 100 000

KLL Mini bocina - Indicador

- sirena de alarma electromécanica con diseño elegante combinada con avisador luminoso de luz fija, LED de luz fija o LED intermitente
- grado de protección IP43
- para aplicaciones acústicas universales
- tecnología desarrollada y probada - típico sonido de sirena
- amplia gama de tensiones nominales de CA y CC
- con bocina cónica
- atractiva relación precio/rendimiento

DATOS TÉCNICOS

Carcasa	ABS gris (RAL 7035)
Calota	interior acanalado naranja, rojo o amarillo
Tipo de montaje	Cualquiera, Apertura de salida de sonido hacia abajo
Técnica de conexión	bis 2,5 mm²
Tipo de luz	Luz fija, Indicador LED luz o Indicador LED luz intermitente
Frecuencia de destello/ parpadeo	2 Hz
Tipo de tono	Tono continuo
Volumen	88-92 dB
Período de funcionamiento	100 %
Temperatura de funcionamiento	-20 °C / +50 °C
Grado de protección	IP43 & NEMA type 2
Peso	225 g

IP43 | +50 °C -20 °C | 92 dB | CE | EAC

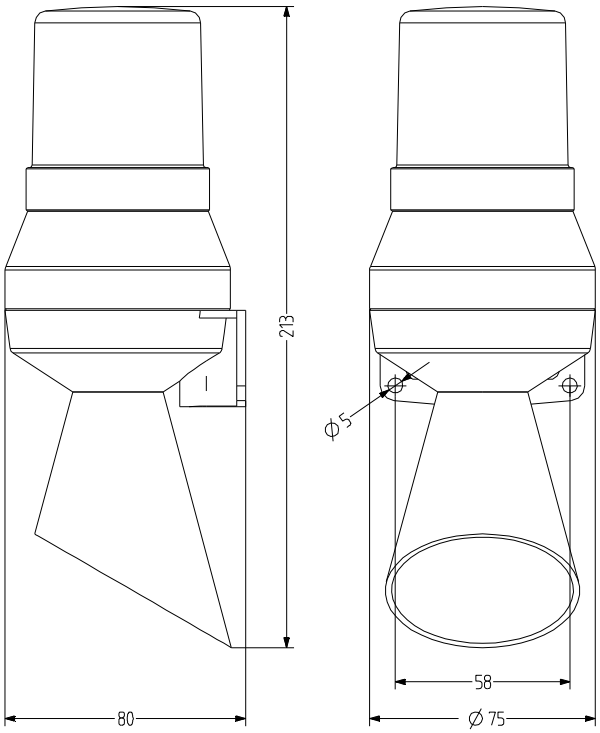

KLL

DATOS DEL PEDIDO

Color de la calota	Tensión nominal	Rango de voltaje (V)	Corriente nominal (A)	Frecuencia de red	Número de artículo
naranja	24 V CA	+/- 10 %	0,400	50 Hz	710 111 105
	24 V CC	+/- 10 %	0,320		710 111 005
	48 V CA	+/- 10 %	0,200	50 Hz	710 111 108
	110-120 V CA	+/- 10 %	0,076	60 Hz	710 111 210
	230-240 V CA	+/- 10 %	0,040	50 Hz	710 111 113
rojo	24 V CA	+/- 10 %	0,400	50 Hz	710 112 105
	24 V CC	+/- 10 %	0,320		710 112 005
	48 V CA	+/- 10 %	0,200	50 Hz	710 112 108
	110-120 V CA	+/- 10 %	0,076	60 Hz	710 112 210
	230-240 V CA	+/- 10 %	0,040	50 Hz	710 112 113
amarillo	24 V CA	+/- 10 %	0,400	50 Hz	710 117 105
	24 V CC	+/- 10 %	0,320		710 117 005
	48 V CA	+/- 10 %	0,200	50 Hz	710 117 108
	110-120 V CA	+/- 10 %	0,076	60 Hz	710 117 210
	230-240 V CA	+/- 10 %	0,040	50 Hz	710 117 113

KLL

Bombilla

Lámpara LED

ACCESORIOS

Type	Tipo de accesorios	Tensión nominal	Color	Corriente nominal (A)	Peso	Potencia	Número de artículo
GL02	Bombilla	24 V		0,270		7,000 W	890 010 905
GL03	Bombilla	48 V		0,105		7,000 W	890 010 908
GL04	Bombilla	60 V		0,115		7,000 W	890 010 909
GL05	Bombilla	110-120 V		0,060		7,000 W	890 010 910
		230-240 V				7,000 W	890 010 913
LLB	LED luz intermitente	24 V CA/CC	naranja		15 g		893 011 405
			rojo		15 g		893 012 405
			claro		15 g		893 014 405
			Azul		15 g		893 015 405
			verde		15 g		893 016 405
			amarillo		15 g		893 017 405
		48 V CA/CC	naranja		15 g		893 011 408
			rojo		15 g		893 012 408
			claro		15 g		893 014 408
			Azul		15 g		893 015 408
			verde		15 g		893 016 408
			amarillo		15 g		893 017 408
		110 V CA	naranja		15 g		893 011 310
			rojo		15 g		893 012 310
			claro		15 g		893 014 310
			Azul		15 g		893 015 310
			verde		15 g		893 016 310
			amarillo		15 g		893 017 310
		230 V CA	naranja		15 g		893 011 313
			rojo		15 g		893 012 313
			claro		15 g		893 014 313
			Azul		15 g		893 015 313
			verde		15 g		893 016 313
			amarillo		15 g		893 017 313

KLL

ACCESORIOS

Type	Tipo de accesorios	Tensión nominal	Color	Corriente nominal (A)	Peso	Potencia	Número de artículo
LLL	LED luz fija	24 V CA/CC	naranja		15 g		893 001 405
			rojo		15 g		893 002 405
			claro		15 g		893 004 405
			Azul		15 g		893 005 405
			verde		15 g		893 006 405
			amarillo		15 g		893 007 405
		48 V CA/CC	naranja		15 g		893 001 408
			rojo		15 g		893 002 408
			claro		15 g		893 004 408
			Azul		15 g		893 005 408
			verde		15 g		893 006 408
			amarillo		15 g		893 007 408
		110 V CA	naranja		15 g		893 001 310
			rojo		15 g		893 002 310
			claro		15 g		893 004 310
			Azul		15 g		893 005 310
			verde		15 g		893 006 310
			amarillo		15 g		893 007 310
		230 V CA	naranja		15 g		893 001 313
			rojo		15 g		893 002 313
			claro		15 g		893 004 313
			Azul		15 g		893 005 313
			verde		15 g		893 006 313
			amarillo		15 g		893 007 313

KDL Mini bocina - Indicador

- sirena de alarma electromécanica con diseño elegante combinada con avisador luminoso de luz fija, LED de luz fija o LED intermitente
- grado de protección IP43
- para aplicaciones acústicas universales
- tecnología desarrollada y probada - típico sonido de sirena
- amplia gama de tensiones nominales de CA y CC
- sin bocina cónica
- atractiva relación precio/rendimiento

DATOS TÉCNICOS

Carcasa	ABS gris (RAL 7035)
Calota	interior acanalado naranja, rojo o amarillo
Tipo de montaje	Cualquiera, Apertura de salida de sonido hacia abajo
Técnica de conexión	bis 2,5 mm²
Tipo de luz	Luz fija, Indicador LED luz o Indicador LED luz intermitente
Frecuencia de destello/ parpadeo	2 Hz
Tipo de tono	Tono continuo
Volumen	88-92 dB
Período de funcionamiento	100 %
Temperatura de funcionamiento	-20 °C / +50 °C
Grado de protección	IP43 & NEMA type 2
Peso	220 g

IP43 | +50 °C -20 °C | 92 dB | CE | EAC

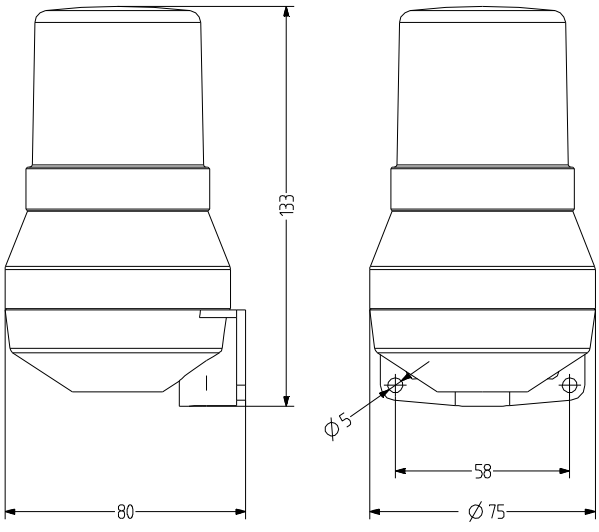

KDL

DATOS DEL PEDIDO

Color de la calota	Tensión nominal	Rango de voltaje (V)	Corriente nominal (A)	Frecuencia de red	Número de artículo
naranja	24 V CA	+/- 10 %	0,400	50 Hz	710 011 105
	24 V CC	+/- 10 %	0,320		710 011 005
	48 V CA	+/- 10 %	0,200	50 Hz	710 011 108
	110-120 V CA	+/- 10 %	0,076	60 Hz	710 011 210
	230-240 V CA	+/- 10 %	0,040	50 Hz	710 011 113
rojo	24 V CA	+/- 10 %	0,400	50 Hz	710 012 105
	24 V CC	+/- 10 %	0,320		710 012 005
	48 V CA	+/- 10 %	0,200	50 Hz	710 012 108
	110-120 V CA	+/- 10 %	0,076	60 Hz	710 012 210
	230-240 V CA	+/- 10 %	0,040	50 Hz	710 012 113
amarillo	24 V CA	+/- 10 %	0,400	50 Hz	710 017 105
	24 V CC	+/- 10 %	0,320		710 017 005
	48 V CA	+/- 10 %	0,200	50 Hz	710 017 108
	110-120 V CA	+/- 10 %	0,076	60 Hz	710 017 210
	230-240 V CA	+/- 10 %	0,040	50 Hz	710 017 113

KDL Mini bocina - Indicador

Bombilla

Lámpara LED

ACCESORIOS

Type	Tipo de accesorios	Tensión nominal	Color	Corriente nominal (A)	Peso	Potencia	Número de artículo
GL01	Bombilla	12 V		0,420		5,000 W	890 010 904
GL02	Bombilla	24 V		0,270		7,000 W	890 010 905
GL03	Bombilla	48 V		0,105		7,000 W	890 010 908
GL04	Bombilla	60 V		0,115		7,000 W	890 010 909
GL05	Bombilla	110-120 V		0,060		7,000 W	890 010 910
		230-240 V				7,000 W	890 010 913
LLB	LED luz intermitente	24 V CA/CC	naranja		15 g		893 011 405
			rojo		15 g		893 012 405
			claro		15 g		893 014 405
			Azul		15 g		893 015 405
			verde		15 g		893 016 405
			amarillo		15 g		893 017 405
		48 V CA/CC	naranja		15 g		893 011 408
			rojo		15 g		893 012 408
			claro		15 g		893 014 408
			Azul		15 g		893 015 408
			verde		15 g		893 016 408
			amarillo		15 g		893 017 408
		110 V CA	naranja		15 g		893 011 310
			rojo		15 g		893 012 310
			claro		15 g		893 014 310
			Azul		15 g		893 015 310
			verde		15 g		893 016 310
			amarillo		15 g		893 017 310
		230 V CA	naranja		15 g		893 011 313
			rojo		15 g		893 012 313
			claro		15 g		893 014 313
			Azul		15 g		893 015 313
			verde		15 g		893 016 313
			amarillo		15 g		893 017 313

KDL

ACCESORIOS

Type	Tipo de accesorios	Tensión nominal	Color	Corriente nominal (A)	Peso	Potencia	Número de artículo
LLL	LED luz fija	24 V CA/CC	naranja		15 g		893 001 405
			rojo		15 g		893 002 405
			claro		15 g		893 004 405
			Azul		15 g		893 005 405
			verde		15 g		893 006 405
			amarillo		15 g		893 007 405
		48 V CA/CC	naranja		15 g		893 001 408
			rojo		15 g		893 002 408
			claro		15 g		893 004 408
			Azul		15 g		893 005 408
			verde		15 g		893 006 408
			amarillo		15 g		893 007 408
		110 V CA	naranja		15 g		893 001 310
			rojo		15 g		893 002 310
			claro		15 g		893 004 310
			Azul		15 g		893 005 310
			verde		15 g		893 006 310
			amarillo		15 g		893 007 310
		230 V CA	naranja		15 g		893 001 313
			rojo		15 g		893 002 313
			claro		15 g		893 004 313
			Azul		15 g		893 005 313
			verde		15 g		893 006 313
			amarillo		15 g		893 007 313

KLF Mini bocina - Indicador luz estroboscópica

- sirena de alarma electromecánica con diseño elegante combinada con avisador luminoso estroboscópico de xenón
- grado de protección IP43
- para aplicaciones acústicas universales
- tecnología desarrollada y probada - típico sonido de sirena
- amplia gama de tensiones nominales de CA y CC
- con bocina cónica
- atractiva relación precio/rendimiento

DATOS TÉCNICOS

Carcasa	ABS gris (RAL 7035)
Calota	interior acanalado naranja, rojo o amarillo
Tipo de montaje	Cualquiera, Apertura de salida de sonido hacia abajo
Técnica de conexión	bis 2,5 mm²
Tipo de luz	Indicador luz estroboscópica xenón
Intensidad luminosa	1 J Energía de destello
Frecuencia de destello/ parpadeo	1,4 Hz
Tipo de tono	Tono continuo
Volumen	88-92 dB
Período de funcionamiento	100 %
Vida útil	Elementos de iluminación: 10 millones de destellos
Temperatura de funcionamiento	-20 °C / +50 °C
Grado de protección	IP43 & NEMA type 2
Peso	260 g

IP43 | +50 °C -20 °C | 1,0 J | 92 dB | CE | EAC

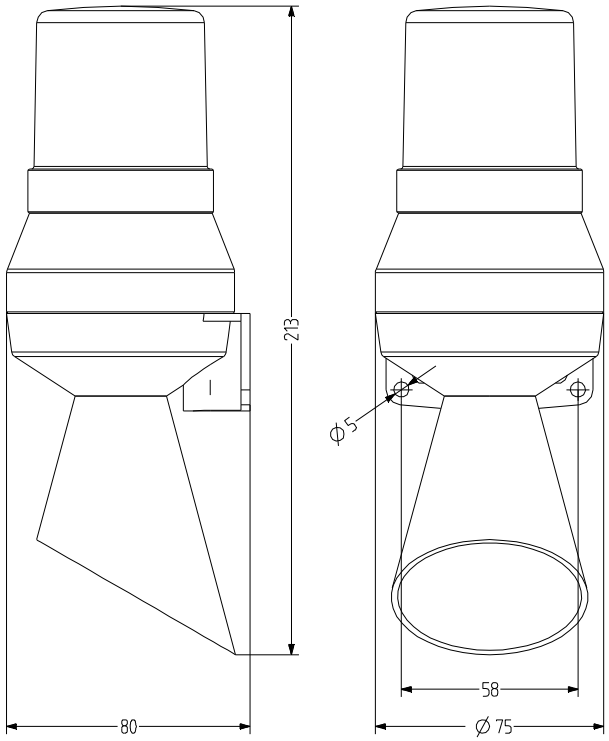

KLF

DATOS DEL PEDIDO

Color de la calota	Tensión nominal	Rango de voltaje (V)	Corriente nominal (A)	Frecuencia de red	Número de artículo
naranja	24 V CC	+/- 10 %	0,120		710 121 005
	110-120 V CA	+/- 10 %	0,050	60 Hz	710 121 210
	230-240 V CA	+/- 10 %	0,026	50 Hz	710 121 113
rojo	110-120 V CA	+/- 10 %	0,050	60 Hz	710 122 210
	230-240 V CA	+/- 10 %	0,026	50 Hz	710 122 113
	24 V CA	+/- 10 %	0,120		710 122 005
amarillo	24 V CC	+/- 10 %	0,120		710 127 005
	110-120 V CA	+/- 10 %	0,050	60 Hz	710 127 210
	230-240 V CA	+/- 10 %	0,026	50 Hz	710 127 113

KDF Mini bocina - Indicador luz estroboscópica

- sirena de alarma electromecánica con diseño elegante combinada con avisador luminoso estroboscópico de xenón
- grado de protección IP43
- para aplicaciones acústicas universales
- tecnología desarrollada y probada - típico sonido de sirena
- amplia gama de tensiones nominales de CA y CC
- sin bocina cónica
- atractiva relación precio/rendimiento

DATOS TÉCNICOS

Carcasa	ABS gris (RAL 7035)
Calota	interior acanalado naranja, rojo o amarillo
Tipo de montaje	Cualquiera, Apertura de salida de sonido hacia abajo
Técnica de conexión	bis 2,5 mm²
Tipo de luz	Indicador luz estroboscópica xenón
Intensidad luminosa	1 J Energía de destello
Frecuencia de destello/ parpadeo	1,4 Hz
Tipo de tono	Tono continuo
Volumen	88-92 dB
Período de funcionamiento	100 %
Vida útil	Elementos de iluminación: 10 millones de destellos
Temperatura de funcionamiento	-20 °C / +50 °C
Grado de protección	IP43 & NEMA type 2
Peso	245 g

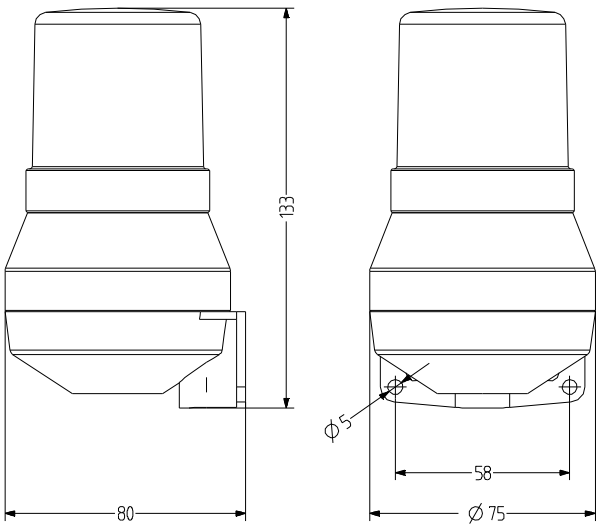

IP43 | +50 °C / -20 °C | 1,0 J | 92 dB | CE | EAC

KDF

DATOS DEL PEDIDO

Color de la calota	Tensión nominal	Rango de voltaje (V)	Corriente nominal (A)	Frecuencia de red	Número de artículo
naranja	24 V CC	+/- 10 %	0,120		710 021 005
	110-120 V CA	+/- 10 %	0,050	60 Hz	710 021 210
	230-240 V CA	+/- 10 %	0,026	50 Hz	710 021 113
rojo	24 V CC	+/- 10 %	0,120		710 022 005
	110-120 V CA	+/- 10 %	0,050	60 Hz	710 022 210
	230-240 V CA	+/- 10 %	0,026	50 Hz	710 022 113
amarillo	24 V CC	+/- 10 %	0,120		710 027 005
	110-120 V CA	+/- 10 %	0,050	60 Hz	710 027 210
	230-240 V CA	+/- 10 %	0,026	50 Hz	710 027 113

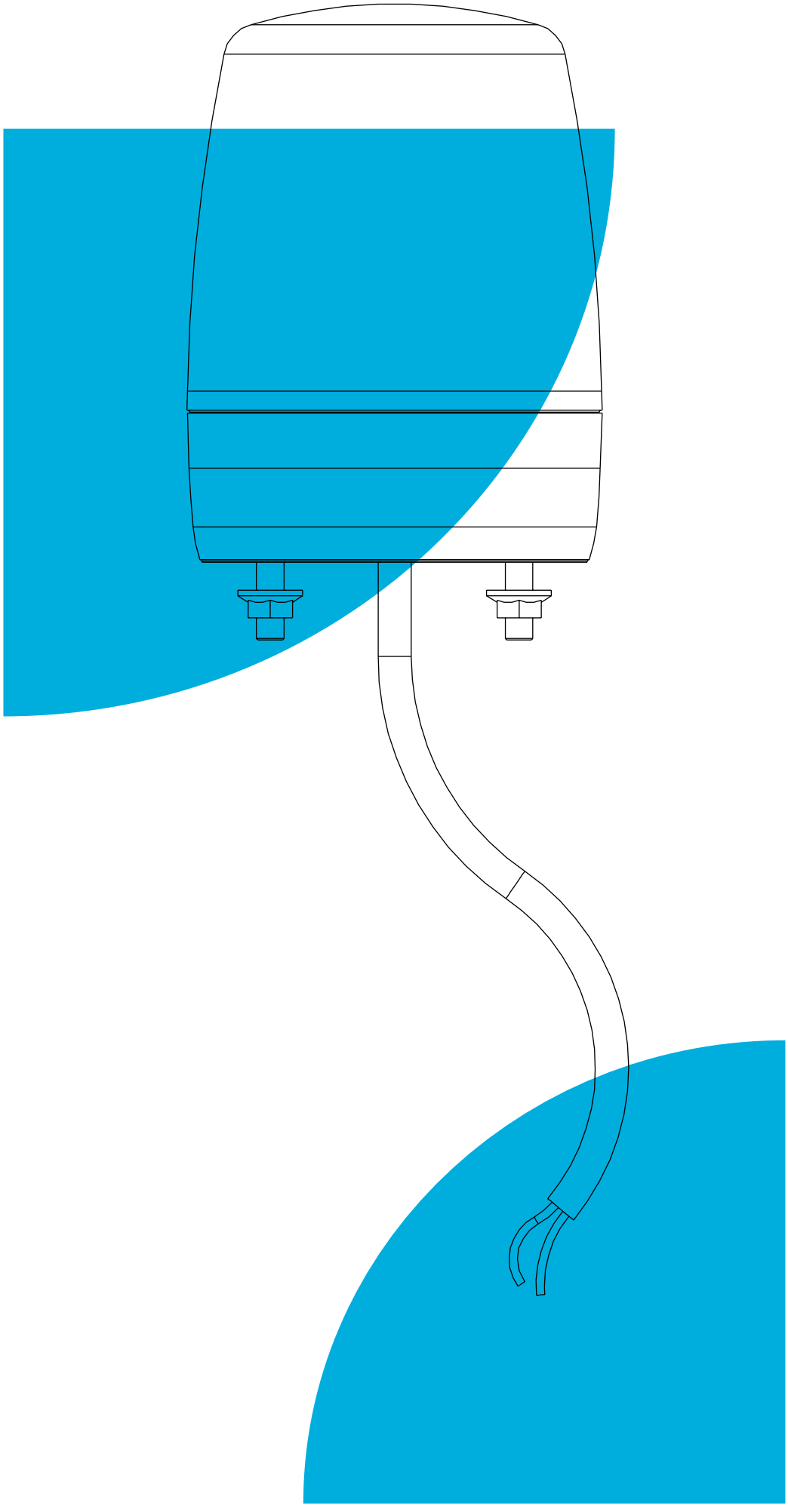

Dispositivos internos

342 Indicación luminos

342 **ISS** Indicador traspanel M22
LED luz estroboscópica
344 **ICM** Indicador traspanel M22
LED luz estroboscópica
346 **ICL** Indicador traspanel M22
LED luz multi-estroboscópica
348 **TDFP** Indicador traspanel 37mm
LED luz multi-estroboscópica
350 **UDFP** Indicador traspanel 37mm
LED luz multi-estroboscópica
352 **ISM** Indicador traspanel M22
luz estroboscópica xenón
354 **ISL** Indicador traspanel M22
luz estroboscópica xenón
356 **IBS** Indicador traspanel M22
LED luz fija/intermitente
358 **IBM** Indicador traspanel M22
LED luz fija/intermitente
360 **IBL** Indicador traspanel M22
LED luz fija/intermitente
362 **TDCP** Indicador traspanel 37mm
LED luz fija/intermitente
364 **UDCP** Indicador traspanel 37mm
LED luz fija/intermitente
366 **TLLP** Indicador traspanel 37mm
LED luz fija
368 **ULLP** Indicador traspanel 37mm
LED luz fija
370 **IDS** Indicador traspanel M22
LED luz multicolor
372 **IDM** Indicador traspanel M22
LED luz multicolor
374 **IDL** Indicador traspanel M22
LED luz multicolor
376 **ITS** Indicador traspanel M22
LED luz multicolor
378 **ITM** Indicador traspanel M22
LED luz multicolor
380 **ITL** Indicador traspanel M22
LED luz multicolor
382 **IMM** Indicador traspanel M22
LED luz multicolor
384 **IML** Indicador traspanel M22
LED luz multicolor

386 Indicación acústica

386 **ESV** Zumbador montaje traspanel
388 **ESK** Zumbador montaje traspanel
390 **ESM** Zumbador montaje traspanel
392 **ESG** Zumbador montaje traspanel
394 **ESD** Zumbador montaje traspanel
396 **ESP** Zumbador montaje traspanel
498 **ESZ** Zumbador montaje traspanel
400 **BU2** Zumbador montaje traspanel
402 **BU3** Zumbador montaje traspanel

404 Indicación uminos/ acústica

404 **ELG** Zumbador montaje traspanel
M22 + LED luz fija/intermitente
406 **EDG** Zumbador montaje traspanel
M22 + LED luz fija/intermitente
408 **ELM** Zumbador montaje traspanel
M22 + LED luz fija/intermitente
410 **EDM** Zumbador montaje traspanel
M22 + LED luz fija/intermitente

ISS Indicador traspanel M22 y LED luz estroboscópica

- avisador luminoso empotrable con LED estroboscópico Ø 30 mm
- efecto de señalización potente
- grado de protección alto IP65
- tecnología de conexión práctica mediante terminal de tornillo
- tecnología y electrónica LED moderna
- para aplicaciones industriales y generales
- cota de montaje Ø 22,5 mm/M22
- disponible adaptador de 22 mm para cota de montaje de 30,5 mm

DATOS TÉCNICOS

Carcasa	Ø 30 mm, Policarbonato negro (RAL 9005) o gris (RAL 7035)
Calota	Policarbonato, interior acanalado naranja o rojo
Tipo de montaje	Cualquiera
Cota de montaje	22×1,5 (M22) y 30,5 mm (con adaptador), profundidad de montaje traspanel 47 mm
Técnica de conexión	Terminal de rosca-enchufable 2,5 mm²
Corriente de fuga	0,003 A (adecuado para control por programa)
Tipo de luz	Indicador luz LED estroboscópica
Elemento de iluminación	6 LEDs
Frecuencia de destello/ parpadeo	1 Hz
Período de funcionamiento	100 %
Vida útil	Elementos de iluminación: 100.000 h
Temperatura de funcionamiento	-25°C/+60°C
Grado de protección	IP65 & UL Type 4/4×/13

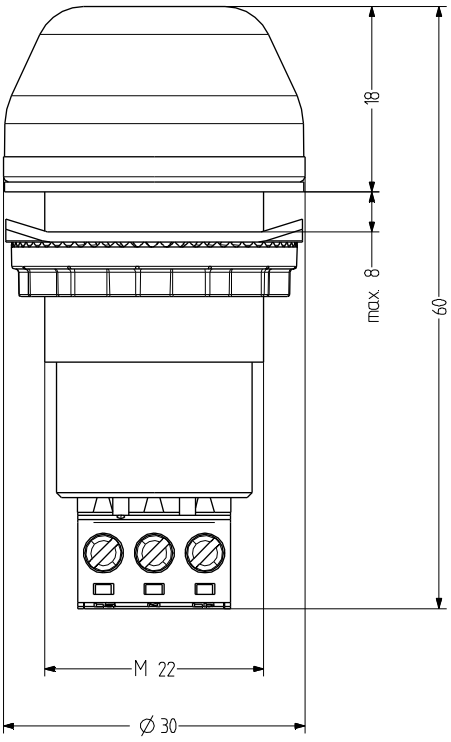

ISS

DATOS DEL PEDIDO

Color de la calota	Tensión nominal	Rango de voltaje (V)	Corriente nominal (A)	Color de la carcasa	
				negro	gris
naranja	12 V CA/CC	+/- 10 %	0,060	800 511 404	800 111 404
	24 V CA/CC	+/- 10 %	0,046	800 511 405	800 111 405
	110-120 V CA/CC	+/- 10 %	0,018	800 511 310	800 111 310
	230-240 V CA/CC	+/- 10 %	0,021	800 511 313	800 111 313
rojo	12 V CA/CC	+/- 10 %	0,060	800 512 404	800 112 404
	24 V CA/CC	+/- 10 %	0,046	800 512 405	800 112 405
	110-120 V CA/CC	+/- 10 %	0,018	800 512 310	800 112 310
	230-240 V CA/CC	+/- 10 %	0,021	800 512 313	800 112 313

ADM30

WZ30

ACCESORIOS

Type	Tipo de accesorios	Peso	Número de artículo
ADM30	Adaptador para M30,5 para orificios de 30,5 mm	8 g	812 500 900
WZ30	Herramienta de fijación para modelos de 30 mm		812 400 900

ICM Indicador traspanel M22 y LED luz multi-estroboscópica

- avisador luminoso empotrable con LED multi destello Ø 45 mm
- efecto de señalización potente
- grado de protección alto IP65
- tecnología de conexión práctica mediante terminal de tornillo
- modelos precableados con IP67 bajo demanda
- tecnología y electrónica LED moderna
- 2 patrones de destello distintos controlables de forma externa
- para aplicaciones industriales y generales
- cota de montaje Ø 22,5 mm/M22
- disponible adaptador de 22 mm para cota de montaje de 30,5 mm

DATOS TÉCNICOS

Carcasa	Ø 45 mm, Policarbonato negro (RAL 9005) o gris (RAL 7035)
Calota	Policarbonato, interior acanalado naranja o rojo
Tipo de montaje	Cualquiera
Cota de montaje	22×1,25 mm (M22) y 30,5 mm (con adaptador), profundidad de montaje traspanel 34 mm
Entrada de cable	precableado a petición del cliente
Técnica de conexión	Terminal de rosca-enchufable 2,5 mm²
Corriente de fuga	0,003 A (adecuado para control por programa)
Tipo de luz	Indicador luz LED multi-estroboscópica
Elemento de iluminación	9 LEDs
Frecuencia de destello/ parpadeo	Doble destello y Destello séxtuple
Período de funcionamiento	100 %
Vida útil	Elementos de iluminación: 100.000 h
Temperatura de funcionamiento	-25°C/+60°C
Grado de protección	IP65 & UL Type 4/4×/13

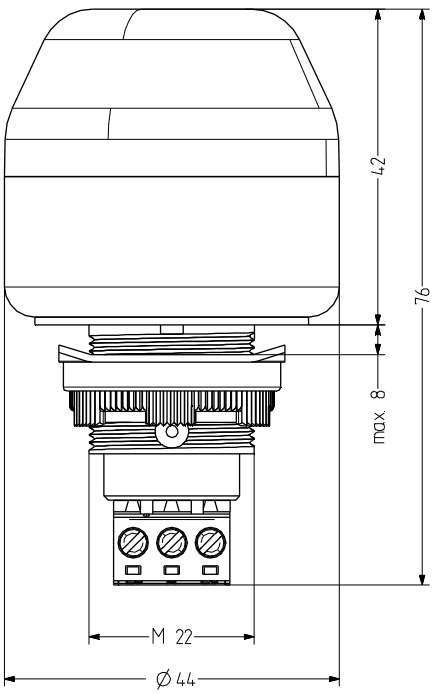

ICM

DATOS DEL PEDIDO

Color de la calota	Tensión nominal	Rango de voltaje (V)	Corriente nominal (A)	Color de la carcasa	
				gris	negro
naranja	24 V CA/CC	+/- 10 %	0,110	801 121 405	801 521 405
	110-120 V CA	+/- 10 %	0,033	801 121 310	801 521 310
	230-240 V CA	+/- 10 %	0,033	801 121 313	801 521 313
rojo	24 V CA/CC	+/- 10 %	0,110	801 122 405	801 522 405
	110-120 V CA	+/- 10 %	0,033	801 122 310	801 522 310
	230-240 V CA	+/- 10 %	0,033	801 122 313	801 522 313

ADM30

ACCESORIOS

Type	Tipo de accesorios	Peso	Número de artículo
ADM30	Adaptador para M30,5 para orificios de 30,5 mm	8 g	812 500 900

ICL Indicador traspanel M22 y LED luz multi-estroboscópica

- avisador luminoso empotrable con LED multi destello Ø 65 mm
- efecto de señalización potente
- grado de protección alto IP65
- tecnología de conexión práctica mediante terminal de tornillo
- modelos precableados con IP67 bajo demanda
- tecnología y electrónica LED moderna
- 2 patrones de destello distintos controlables de forma externa
- para aplicaciones industriales y generales
- cota de montaje Ø 22,5 mm/M22
- disponible adaptador para cota de montaje de 30,5 mm

DATOS TÉCNICOS

Carcasa	Ø 65 mm, Policarbonato negro (RAL 9005) o gris (RAL 7035)
Calota	Policarbonato, interior acanalado naranja o rojo
Tipo de montaje	Cualquiera
Cota de montaje	22×1,25 mm (M22) y 30,5 mm (con adaptador), profundidad de montaje traspanel 34 mm
Entrada de cable	precableado a petición del cliente
Técnica de conexión	Terminal de rosca-enchufable 2,5 mm²
Corriente de fuga	0,003 A (adecuado para control por programa)
Tipo de luz	Indicador luz LED multi-estroboscópica
Elemento de iluminación	12 LEDs
Frecuencia de destello/ parpadeo	Doble destello y Destello séxtuple
Período de funcionamiento	100 %
Vida útil	Elementos de iluminación: 100.000 h
Temperatura de funcionamiento	-25°C/+60°C
Grado de protección	IP65 & UL Type 4/4×/13

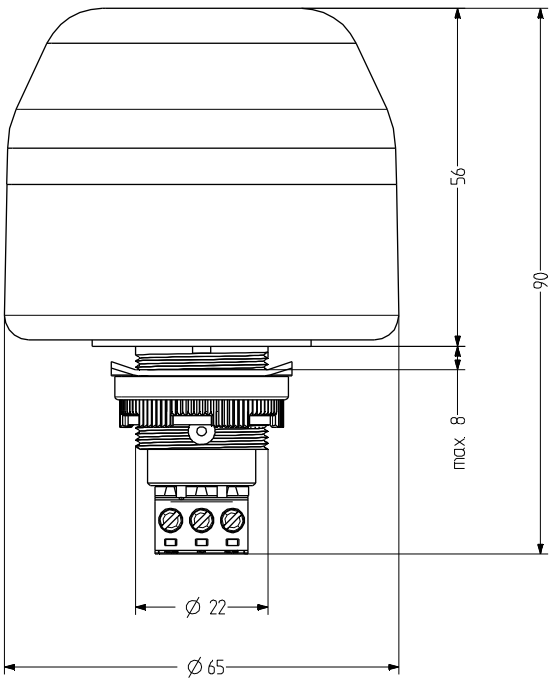

ICL

DATOS DEL PEDIDO

Color de la calota	Tensión nominal	Rango de voltaje (V)	Corriente nominal (A)	Color de la carcasa	
				gris	negro
naranja	24 V CA/CC	+/- 10 %	0,155	802 121 405	802 521 405
	110-120 V CA	+/- 10 %	0,045	802 121 310	802 521 310
	230-240 V CA	+/- 10 %	0,045	802 121 313	802 521 313
rojo	24 V CA/CC	+/- 10 %	0,155	802 122 405	802 522 405
	110-120 V CA	+/- 10 %	0,045	802 122 310	802 522 310
	230-240 V CA	+/- 10 %	0,045	802 122 313	802 522 313

ADM30

ACCESORIOS

Type	Tipo de accesorios	Peso	Número de artículo
ADM30	Adaptador para M30,5 para orificios de 30,5 mm	8 g	812 500 900

TDFP Indicador traspanel LED luz multi-estroboscópica de 37 mm

- avisador luminoso empotrable con LED multi destello Ø 75 mm
- efecto de señalización muy potente
- a prueba de manipulación no autorizada y vandalismo, alta resistencia a los golpes IK10
- grado de protección alto IP66
- tecnología y electrónica LED moderna
- 2 patrones de destello distintos controlables de forma externa
- para aplicaciones industriales y generales
- tecnología de conexión práctica, cota de montaje Ø 37 mm

DATOS TÉCNICOS

Carcasa	Ø 75 mm, Policarbonato negro (RAL 9005)
Calota	Policarbonato, interior acanalado naranja, rojo, claro, azul, verde o amarillo
Tipo de montaje	Cualquiera
Cota de montaje	37 mm
Técnica de conexión	Terminal de rosca-enchufable
Corriente de fuga	0,003 A (adecuado para control por programa)
Tipo de luz	Indicador luz LED multi-estroboscópica
Elemento de iluminación	16
Frecuencia de destello/ parpadeo	Destello séxtuple/Multi-estroboscópico de 1 Hz
Período de funcionamiento	100 %
Vida útil	Elementos de iluminación: >50.000 h
Temperatura de funcionamiento	-30°C/+60°C
Grado de protección	IP66 & UL Type 4/4×/13
Resistencia a impactos	IK10
Peso	148 g

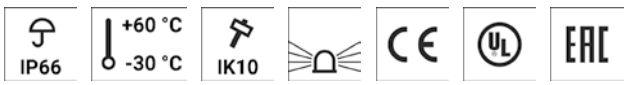

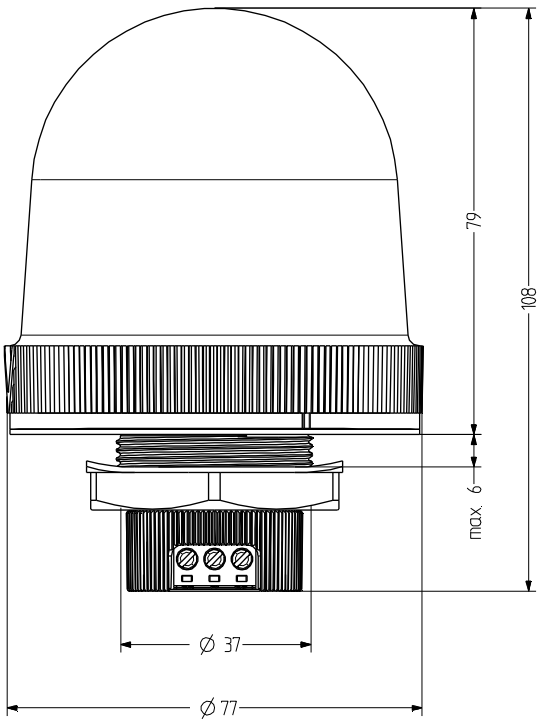

TDFP

DATOS DEL PEDIDO

Color de la calota	Tensión nominal	Rango de voltaje (V)	Corriente nominal (A)	Número de artículo
naranja	24 V CA/CC	18-27 V CA 20-32 V CC	0,250 0,190	859 581 405
	110-120 V CA	75-132	0,042	859 581 310
	230-240 V CA	150-264	0,042	859 581 313
rojo	24 V CA/CC	18-27 V CA 20-32 V CC	0,250 0,190	859 582 405
	110-120 V CA	75-132	0,042	859 582 310
	230-240 V CA	150-264	0,042	859 582 313
claro	24 V CA/CC	18-27 V CA 20-32 V CC	0,250 0,190	859 584 405
	110-120 V CA	75-132	0,042	859 584 310
	230-240 V CA	150-264	0,042	859 584 313
azul	24 V CA/CC	18-27 V CA 20-32 V CC	0,250 0,190	859 585 405
	110-120 V CA	75-132	0,042	859 585 310
	230-240 V CA	150-264	0,042	859 585 313
verde	24 V CA/CC	18-27 V CA 20-32 V CC	0,250 0,190	859 586 405
	110-120 V CA	75-132	0,042	859 586 310
	230-240 V CA	150-264	0,042	859 586 313
amarillo	24 V CA/CC	18-27 V CA 20-32 V CC	0,250 0,190	859 587 405
	110-120 V CA	75-132	0,042	859 587 310
	230-240 V CA	150-264	0,042	859 587 313

UDFP Indicador traspanel LED luz multi-estroboscópica de 37 mm

- avisador luminoso empotrable con LED multi destello Ø 60 mm
- efecto de señalización potente
- a prueba de manipulación no autorizada y vandalismo, alta resistencia a los golpes IK10
- grado de protección alto IP66
- tecnología y electrónica LED moderna
- 2 patrones de destello distintos controlables de forma externa
- para aplicaciones industriales y generales
- tecnología de conexión práctica, cota de montaje Ø 37 mm

DATOS TÉCNICOS

Carcasa	Ø 60 mm, Policarbonato negro (RAL 9005)
Calota	Policarbonato, interior acanalado naranja, rojo, claro, azul, verde o amarillo
Tipo de montaje	Cualquiera
Cota de montaje	37 mm
Técnica de conexión	Terminal de rosca-enchufable
Corriente de fuga	0,003 A (adecuado para control por programa)
Tipo de luz	Indicador luz LED multi-estroboscópica
Elemento de iluminación	12
Frecuencia de destello/ parpadeo	Destello séxtuple/Multi-estroboscópico de 1 Hz
Período de funcionamiento	100 %
Vida útil	Elementos de iluminación: >50.000 h
Temperatura de funcionamiento	-30°C/+60°C
Grado de protección	IP66 & UL Type 4/4×/13
Resistencia a impactos	IK10
Peso	103 g

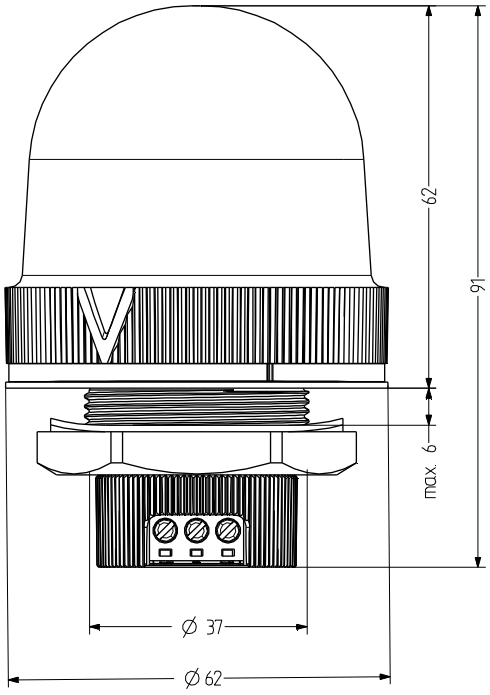

IP66 +60 °C -30 °C IK10

UDFP

DATOS DEL PEDIDO

Color de la calota	Tensión nominal	Rango de voltaje (V)	Corriente nominal (A)	Número de artículo
naranja	24 V CA/CC	18-27 V CA 20-32 V CC	0,120 0,120	858 581 405
	110-120 V CA	75-132	0,033	858 581 310
	230-240 V CA	150-264	0,033	858 581 313
rojo	24 V CA/CC	18-27 V CA 20-32 V CC	0,120 0,120	858 582 405
	110-120 V CA	75-132	0,033	858 582 310
	230-240 V CA	150-264	0,033	858 582 313
claro	24 V CA/CC	18-27 V CA 20-32 V CC	0,120 0,120	858 584 405
	110-120 V CA	75-132	0,033	858 584 310
	230-240 V CA	150-264	0,033	858 584 313
azul	24 V CA/CC	18-27 V CA 20-32 V CC	0,120 0,120	858 585 405
	110-120 V CA	75-132	0,033	858 585 310
	230-240 V CA	150-264	0,033	858 585 313
verde	24 V CA/CC	18-27 V CA 20-32 V CC	0,120 0,120	858 586 405
	110-120 V CA	75-132	0,033	858 586 310
	230-240 V CA	150-264	0,033	858 586 313
amarillo	24 V CA/CC	18-27 V CA 20-32 V CC	0,120 0,120	858 587 405
	110-120 V CA	75-132	0,033	858 587 310
	230-240 V CA	150-264	0,033	858 587 313

ISM Indicador traspanel M22 y luz estroboscópica xenón

- avisador luminoso estroboscópico de xenón Ø 45 mm
- buen efecto de señalización
- grado de protección alto IP65
- tecnología de conexión práctica
- modelos precableados con IP67 bajo demanda
- energía de destello de 0,5 J
- para aplicaciones industriales y generales
- cota de montaje Ø 22,5 mm/M22
- disponible adaptador de 22 mm para cota de montaje de 30,5 mm

DATOS TÉCNICOS

Carcasa	Ø 45 mm, Policarbonato negro (RAL 9005) o gris (RAL 7035)
Calota	Policarbonato, interior acanalado naranja, rojo, claro, azul, verde o amarillo
Tipo de montaje	Cualquiera
Cota de montaje	22×1,25 mm (M22) y 30,5 mm (con adaptador), profundidad de montaje traspanel 34 mm
Técnica de conexión	Terminal de rosca-enchufable 2,5 mm²
Corriente de fuga	0,003 A (adecuado para control por programa)
Tipo de luz	Indicador luz estroboscópica xenón
Elemento de iluminación	Tubo xenón
Intensidad luminosa	0,5 J Energía de destello
Frecuencia de destello/ parpadeo	1,4 Hz
Período de funcionamiento	100 %
Vida útil	Elementos de iluminación: 10 millones de destellos
Temperatura de funcionamiento	-25°C/+60°C
Grado de protección	IP65 & UL Type 4/4×/13

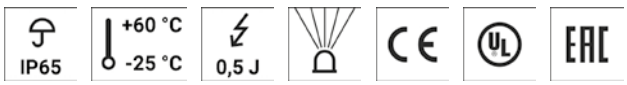

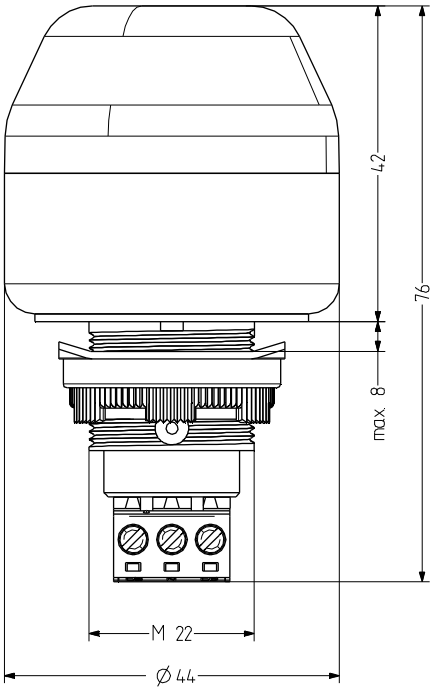

ISM

DATOS DEL PEDIDO

Color de la calota	Tensión nominal	Rango de voltaje (V)	Corriente nominal (A)	Color de la carcasa	
				gris	negro
naranja	12-24 V CA/CC	+/- 10 %	0,110	801 111 405	801 511 405
	110-120 V CA	+/- 10 %	0,020	801 111 310	801 511 310
	230-240 V CA	+/- 10 %	0,012	801 111 313	801 511 313
rojo	12-24 V CA/CC	+/- 10 %	0,110	801 112 405	801 512 405
	110-120 V CA	+/- 10 %	0,020	801 112 310	801 512 310
	230-240 V CA	+/- 10 %	0,012	801 112 313	801 512 313
claro	12-24 V CA/CC	+/- 10 %	0,110	801 114 405	801 514 405
	110-120 V CA	+/- 10 %	0,020	801 114 310	801 514 310
	230-240 V CA	+/- 10 %	0,012	801 114 313	801 514 313
azul	12-24 V CA/CC	+/- 10 %	0,110	801 115 405	801 515 405
	110-120 V CA	+/- 10 %	0,020	801 115 310	801 515 310
	230-240 V CA	+/- 10 %	0,012	801 115 313	801 515 313
verde	12-24 V CA/CC	+/- 10 %	0,110	801 116 405	801 516 405
	110-120 V CA	+/- 10 %	0,020	801 116 310	801 516 310
	230-240 V CA	+/- 10 %	0,012	801 116 313	801 516 313
amarillo	12-24 V CA/CC	+/- 10 %	0,110	801 117 405	801 517 405
	110-120 V CA	+/- 10 %	0,020	801 117 310	801 517 310
	230-240 V CA	+/- 10 %	0,012	801 117 313	801 517 313

ADM30

ACCESORIOS

Type	Tipo de accesorios	Peso	Número de artículo
ADM30	Adaptador para M30,5 para orificios de 30,5 mm	8 g	812 500 900

ISL Indicador traspanel M22 y luz estroboscópica xenón

- avisador luminoso estroboscópico de xenón Ø 65 mm
- buen efecto de señalización
- grado de protección alto IP65
- tecnología de conexión práctica
- modelos precableados con IP67 bajo demanda
- energía de destello de 1 J
- para aplicaciones industriales y generales
- cota de montaje Ø 22,5 mm/M22
- disponible adaptador de 22 mm para cota de montaje de 30,5 mm

DATOS TÉCNICOS

Carcasa	Ø 65 mm, Policarbonato negro (RAL 9005) o gris (RAL 7035)
Calota	Policarbonato, interior acanalado naranja, rojo, claro, azul, verde o amarillo
Tipo de montaje	Cualquiera
Cota de montaje	22×1,25 mm (M22) y 30,5 mm (con adaptador), profundidad de montaje traspanel 34 mm
Entrada de cable	precableado a petición del cliente
Técnica de conexión	Terminal de rosca-enchufable 2,5 mm²
Corriente de fuga	0,003 A (adecuado para control por programa)
Tipo de luz	Indicador luz estroboscópica xenón
Elemento de iluminación	Tubo xenón
Intensidad luminosa	1 J Energía de destello
Frecuencia de destello/ parpadeo	1,4 Hz
Período de funcionamiento	100 %
Vida útil	Elementos de iluminación: 10 millones de destellos
Temperatura de funcionamiento	-25°C/+60°C
Grado de protección	IP65 & UL Type 4/4×/13

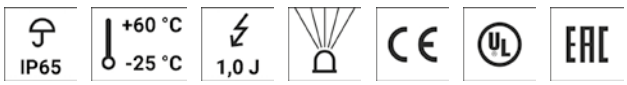

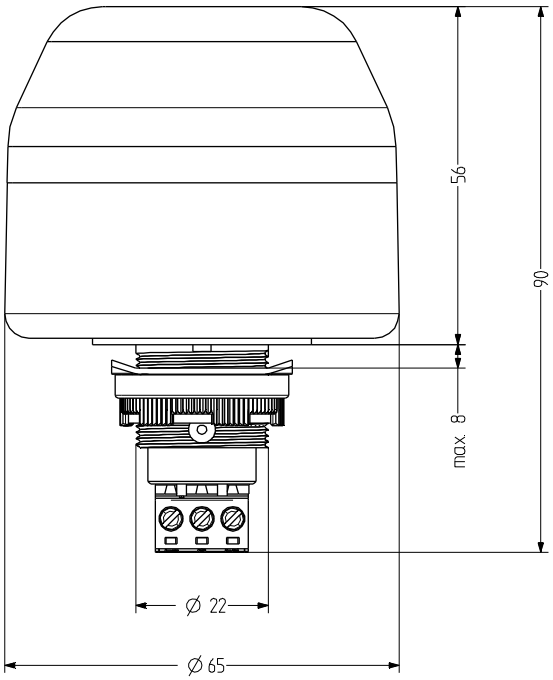

ISL

DATOS DEL PEDIDO

Color de la calota	Tensión nominal	Rango de voltaje (V)	Corriente nominal (A)	Color de la carcasa	
				negro	gris
naranja	12-24 V CA/CC	+/- 10 %	0,150	802 511 405	802 111 405
	110-120 V CA	+/- 10 %	0,030	802 511 310	802 111 310
	230-240 V CA	+/- 10 %	0,020	802 511 313	802 111 313
rojo	12-24 V CA/CC	+/- 10 %	0,150	802 512 405	802 112 405
	110-120 V CA	+/- 10 %	0,030	802 512 310	802 112 310
	230-240 V CA	+/- 10 %	0,020	802 512 313	802 112 313
claro	12-24 V CA/CC	+/- 10 %	0,150	802 514 405	802 114 405
	110-120 V CA	+/- 10 %	0,030	802 514 310	802 114 310
	230-240 V CA	+/- 10 %	0,020	802 514 313	802 114 313
azul	12-24 V CA/CC	+/- 10 %	0,150	802 515 405	802 115 405
	110-120 V CA	+/- 10 %	0,030	802 515 310	802 115 310
	230-240 V CA	+/- 10 %	0,020	802 515 313	802 115 313
verde	12-24 V CA/CC	+/- 10 %	0,150	802 516 405	802 116 405
	110-120 V CA	+/- 10 %	0,030	802 516 310	802 116 310
	230-240 V CA	+/- 10 %	0,020	802 516 313	802 116 313
amarillo	12-24 V CA/CC	+/- 10 %	0,150	802 517 405	802 117 405
	110-120 V CA	+/- 10 %	0,030	802 517 310	802 117 310
	230-240 V CA	+/- 10 %	0,020	802 517 313	802 117 313

ADM30

ACCESORIOS

Type	Tipo de accesorios	Peso	Número de artículo
ADM30	Adaptador para M30,5 para orificios de 30,5 mm	8 g	812 500 900

IBS Indicador traspanel M22 y LED luz luz fija/ intermitente

- avisador luminoso empotrable con LED de luz fija o intermitente Ø 30 mm
- efecto de señalización potente
- grado de protección alto IP65
- tecnología de conexión práctica
- disponible adaptador de 22 mm para cota de montaje de 30,5 mm
- tecnología y electrónica LED moderna
- luz fija o intermitente controlable de forma externa
- para aplicaciones industriales y generales
- cota de montaje Ø 22,5 mm/M22

DATOS TÉCNICOS

Carcasa	Ø 30 mm, Policarbonato negro (RAL 9005) o gris (RAL 7035)
Calota	Policarbonato, interior acanalado naranja, rojo, claro, azul, verde o amarillo
Tipo de montaje	Cualquiera
Cota de montaje	22×1,5 (M22) y 30,5 mm (con adaptador), profundidad de montaje traspanel 47 mm
Técnica de conexión	Terminal de rosca-enchufable 2,5 mm²
Corriente de fuga	0,003 A (adecuado para control por programa)
Tipo de luz	Indicador LED luz o Indicador LED luz intermitente
Elemento de iluminación	6 LEDs
Frecuencia de destello/ parpadeo	2 Hz
Período de funcionamiento	100 %
Vida útil	Elementos de iluminación: 100.000 h
Temperatura de funcionamiento	-25°C/+60°C
Grado de protección	IP65 & UL Type 4/4×/13
Peso	30 g

IP65 +60 °C -25 °C

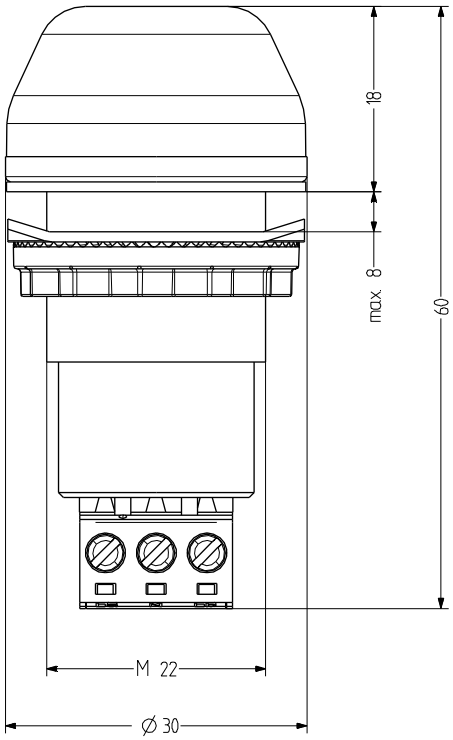

IBS

DATOS DEL PEDIDO

Color de la calota	Tensión nominal	Rango de voltaje (V)	Corriente nominal (A)	Color de la carcasa	
				gris	negro
naranja	12 V CA/CC	+/- 10 %	0,045	800 101 404	800 501 404
	24 V CA/CC	+/- 10 %	0,026	800 101 405	800 501 405
	110-120 V CA	+/- 10 %	0,018	800 101 310	800 501 310
	230-240 V CA	+/- 10 %	0,019	800 101 313	800 501 313
rojo	12 V CA/CC	+/- 10 %	0,045	800 102 404	800 502 404
	24 V CA/CC	+/- 10 %	0,026	800 102 405	800 502 405
	110-120 V CA	+/- 10 %	0,018	800 102 310	800 502 310
	230-240 V CA	+/- 10 %	0,019	800 102 313	800 502 313
claro	12 V CA/CC	+/- 10 %	0,045	800 104 404	800 504 404
	24 V CA/CC	+/- 10 %	0,026	800 104 405	800 504 405
	110-120 V CA	+/- 10 %	0,018	800 104 310	800 504 310
	230-240 V CA	+/- 10 %	0,019	800 104 313	800 504 313
azul	12 V CA/CC	+/- 10 %	0,045	800 105 404	800 505 404
	24 V CA/CC	+/- 10 %	0,026	800 105 405	800 505 405
	110-120 V CA	+/- 10 %	0,018	800 105 310	800 505 310
	230-240 V CA	+/- 10 %	0,019	800 105 313	800 505 313
verde	12 V CA/CC	+/- 10 %	0,045	800 106 404	800 506 404
	24 V CA/CC	+/- 10 %	0,026	800 106 405	800 506 405
	110-120 V CA	+/- 10 %	0,018	800 106 310	800 506 310
	230-240 V CA	+/- 10 %	0,019	800 106 313	800 506 313
amarillo	12 V CA/CC	+/- 10 %	0,045	800 107 404	800 507 404
	24 V CA/CC	+/- 10 %	0,026	800 107 405	800 507 405
	110-120 V CA	+/- 10 %	0,018	800 107 310	800 507 310
	230-240 V CA	+/- 10 %	0,019	800 107 313	800 507 313

ADM30

WZ30

ACCESORIOS

Type	Tipo de accesorios	Peso	Número de artículo
ADM30	Adaptador para M30,5 para orificios de 30,5 mm	8 g	812 500 900
WZ30	Herramienta de fijación para modelos de 30 mm		812 400 900

IBM Indicador traspanel M22 y LED luz fija/ intermitente

- avisador luminoso empotrable con LED de luz fija o intermitente Ø 45 mm
- efecto de señalización potente
- grado de protección alto IP65
- tecnología de conexión práctica
- modelos precableados con IP67 bajo demanda
- tecnología y electrónica LED moderna
- luz fija o intermitente controlable de forma externa
- para aplicaciones industriales y generales
- cota de montaje Ø 22,5 mm/M22
- disponible adaptador de 22 mm para cota de montaje de 30,5 mm

DATOS TÉCNICOS

Carcasa	Ø 45 mm, Policarbonato negro (RAL 9005) o gris (RAL 7035)
Calota	Policarbonato, interior acanalado naranja, rojo, claro, azul, verde o amarillo
Tipo de montaje	Cualquiera
Cota de montaje	22×1,25 mm (M22) y 30,5 mm (con adaptador), profundidad de montaje traspanel 34 mm
Técnica de conexión	Terminal de rosca-enchufable 2,5 mm²
Corriente de fuga	0,003 A (adecuado para control por programa)
Tipo de luz	Indicador LED luz o Indicador LED luz intermitente
Elemento de iluminación	9 LEDs
Frecuencia de destello/ parpadeo	2 Hz
Período de funcionamiento	100 %
Vida útil	Elementos de iluminación: 100.000 h
Temperatura de funcionamiento	-25°C/+60°C
Grado de protección	IP65 & UL Type 4/4×/13
Peso	55 g

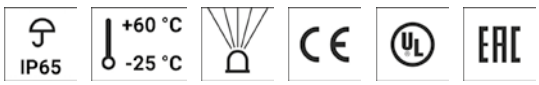

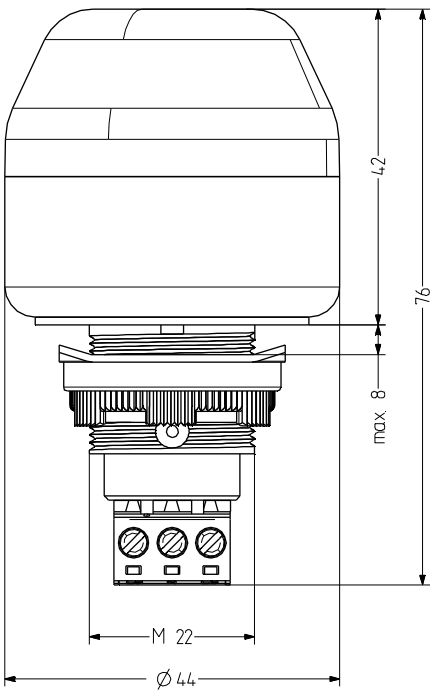

IBM

DATOS DEL PEDIDO

Color de la calota	Tensión nominal	Rango de voltaje (V)	Corriente nominal (A)	Color de la carcasa	
				negro	gris
naranja	12 V CA/CC	+/- 10 %	0,062	801 501 404	801 101 404
	24 V CA/CC	+/- 10 %	0,037	801 501 405	801 101 405
	110-120 V CA	+/- 10 %	0,030	801 501 310	801 101 310
	230-240 V CA	+/- 10 %	0,030	801 501 313	801 101 313
rojo	12 V CA/CC	+/- 10 %	0,062	801 502 404	801 102 404
	24 V CA/CC	+/- 10 %	0,037	801 502 405	801 102 405
	110-120 V CA	+/- 10 %	0,030	801 502 310	801 102 310
	230-240 V CA	+/- 10 %	0,030	801 502 313	801 102 313
claro	12 V CA/CC	+/- 10 %	0,062	801 504 404	801 104 404
	24 V CA/CC	+/- 10 %	0,037	801 504 405	801 104 405
	110-120 V CA	+/- 10 %	0,030	801 504 310	801 104 310
	230-240 V CA	+/- 10 %	0,030	801 504 313	801 104 313
azul	12 V CA/CC	+/- 10 %	0,062	801 505 404	801 105 404
	24 V CA/CC	+/- 10 %	0,037	801 505 405	801 105 405
	110-120 V CA	+/- 10 %	0,030	801 505 310	801 105 310
	230-240 V CA	+/- 10 %	0,030	801 505 313	801 105 313
verde	12 V CA/CC	+/- 10 %	0,062	801 506 404	801 106 404
	24 V CA/CC	+/- 10 %	0,037	801 506 405	801 106 405
	110-120 V CA	+/- 10 %	0,030	801 506 310	801 106 310
	230-240 V CA	+/- 10 %	0,030	801 506 313	801 106 313
amarillo	12 V CA/CC	+/- 10 %	0,062	801 507 404	801 107 404
	24 V CA/CC	+/- 10 %	0,037	801 507 405	801 107 405
	110-120 V CA	+/- 10 %	0,030	801 507 310	801 107 310
	230-240 V CA	+/- 10 %	0,030	801 507 313	801 107 313

ADM30

ACCESORIOS

Type	Tipo de accesorios	Peso	Número de artículo
ADM30	Adaptador para M30,5 para orificios de 30,5 mm	8 g	812 500 900

IBL Indicador traspanel M22 y LED luz fija/ intermitente

- avisador luminoso empotrable con LED de luz fija o intermitente Ø 65 mm
- efecto de señalización potente
- grado de protección alto IP65
- tecnología de conexión práctica
- modelos precableados con IP67 bajo demanda
- tecnología y electrónica LED moderna
- luz fija o intermitente controlable de forma externa
- para aplicaciones industriales y generales
- cota de montaje Ø 22,5 mm/M22
- disponible adaptador de 22 mm para cota de montaje de 30,5 mm

DATOS TÉCNICOS

Carcasa	Ø 65 mm, Policarbonato negro (RAL 9005) o gris (RAL 7035)
Calota	Policarbonato, interior acanalado naranja, rojo, claro, azul, verde o amarillo
Tipo de montaje	Cualquiera
Cota de montaje	22×1,25 mm (M22) y 30,5 mm (con adaptador), profundidad de montaje traspanel 34 mm
Entrada de cable	precableado a petición del cliente
Técnica de conexión	Terminal de rosca-enchufable 2,5 mm²
Corriente de fuga	0,003 A (adecuado para control por programa)
Tipo de luz	Indicador LED luz o Indicador LED luz intermitente
Elemento de iluminación	12 LEDs
Frecuencia de destello/ parpadeo	2 Hz
Período de funcionamiento	100 %
Vida útil	Elementos de iluminación: 100.000 h
Temperatura de funcionamiento	-25°C/+60°C
Grado de protección	IP65 & UL Type 4/4×/13
Peso	75 g

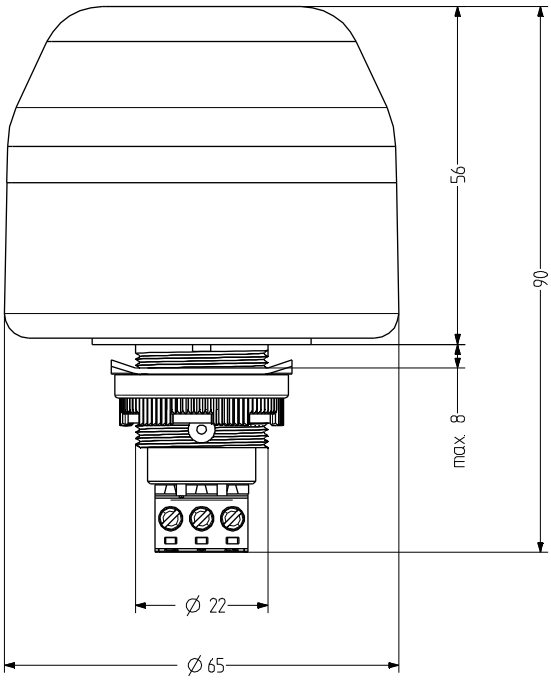

IP65 +60 °C -25 °C

IBL

DATOS DEL PEDIDO

Color de la calota	Tensión nominal	Rango de voltaje (V)	Corriente nominal (A)	Color de la carcasa	
				negro	gris
naranja	12 V CA/CC	+/- 10 %	0,080	802 501 404	802 101 404
	24 V CA/CC	+/- 10 %	0,060	802 501 405	802 101 405
	110-120 V CA	+/- 10 %	0,030	802 501 310	802 101 310
	230-240 V CA	+/- 10 %	0,031	802 501 313	802 101 313
rojo	12 V CA/CC	+/- 10 %	0,080	802 502 404	802 102 404
	24 V CA/CC	+/- 10 %	0,060	802 502 405	802 102 405
	110-120 V CA	+/- 10 %	0,030	802 502 310	802 102 310
	230-240 V CA	+/- 10 %	0,031	802 502 313	802 102 313
claro	12 V CA/CC	+/- 10 %	0,080	802 504 404	802 104 404
	24 V CA/CC	+/- 10 %	0,060	802 504 405	802 104 405
	110-120 V CA	+/- 10 %	0,030	802 504 310	802 104 310
	230-240 V CA	+/- 10 %	0,031	802 504 313	802 104 313
azul	12 V CA/CC	+/- 10 %	0,080	802 505 404	802 105 404
	24 V CA/CC	+/- 10 %	0,060	802 505 405	802 105 405
	110-120 V CA	+/- 10 %	0,030	802 505 310	802 105 310
	230-240 V CA	+/- 10 %	0,031	802 505 313	802 105 313
verde	12 V CA/CC	+/- 10 %	0,080	802 506 404	802 106 404
	24 V CA/CC	+/- 10 %	0,060	802 506 405	802 106 405
	110-120 V CA	+/- 10 %	0,030	802 506 310	802 106 310
	230-240 V CA	+/- 10 %	0,031	802 506 313	802 106 313
amarillo	12 V CA/CC	+/- 10 %	0,080	802 507 404	802 107 404
	24 V CA/CC	+/- 10 %	0,060	802 507 405	802 107 405
	110-120 V CA	+/- 10 %	0,030	802 507 310	802 107 310
	230-240 V CA	+/- 10 %	0,031	802 507 313	802 107 313

ADM30

ACCESORIOS

Type	Tipo de accesorios	Peso	Número de artículo
ADM30	Adaptador para M30,5 para orificios de 30,5 mm	8 g	812 500 900

TDCP Indicador traspanel LED luz fija/intermitente de 37mm

- avisador luminoso empotrable con LED de luz fija o intermitente Ø 75 mm
- efecto de señalización muy potente
- a prueba de manipulación no autorizada y vandalismo, alta resistencia a los golpes IK10
- grado de protección alto IP66
- tecnología y electrónica LED moderna
- luz fija o intermitente controlable de forma externa
- para aplicaciones industriales y generales
- tecnología de conexión práctica, cota de montaje Ø 37 mm

DATOS TÉCNICOS

Carcasa	Ø 75 mm, Policarbonato negro (RAL 9005)
Calota	Policarbonato, interior acanalado naranja, rojo, claro, azul, verde o amarillo
Tipo de montaje	Cualquiera
Cota de montaje	37 mm
Técnica de conexión	Terminal de rosca-enchufable
Corriente de fuga	0,003 A (adecuado para control por programa)
Tipo de luz	Indicador LED luz o Indicador LED luz intermitente
Elemento de iluminación	16
Frecuencia de destello/ parpadeo	2 Hz
Período de funcionamiento	100 %
Vida útil	Elementos de iluminación: >50.000 h
Temperatura de funcionamiento	-30°C/+60°C
Grado de protección	IP66 & UL Type 4/4×/13
Resistencia a impactos	IK10
Peso	149 g

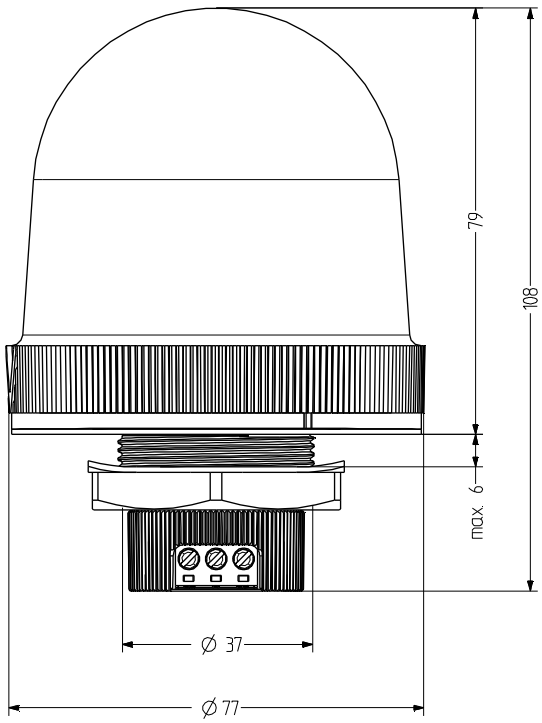

TDCP

DATOS DEL PEDIDO

Color de la calota	Tensión nominal	Rango de voltaje (V)	Corriente nominal (A)	Número de artículo
naranja	24 V CA/CC	18-27 V CA 20-32 V CC	0,220 0,140	859 571 405
	110-120 V CA	75-132	0,072	859 571 310
	230-240 V CA	150-264	0,066	859 571 313
rojo	24 V CA/CC	18-27 V CA 20-32 V CC	0,220 0,140	859 572 405
	110-120 V CA	75-132	0,072	859 572 310
	230-240 V CA	150-264	0,066	859 572 313
claro	24 V CA/CC	18-27 V CA 20-32 V CC	0,220 0,140	859 574 405
	110-120 V CA	75-132	0,072	859 574 310
	230-240 V CA	150-264	0,066	859 574 313
azul	24 V CA/CC	18-27 V CA 20-32 V CC	0,220 0,140	859 575 405
	110-120 V CA	75-132	0,072	859 575 310
	230-240 V CA	150-264	0,066	859 575 313
verde	24 V CA/CC	18-27 V CA 20-32 V CC	0,220 0,140	859 576 405
	110-120 V CA	75-132	0,072	859 576 310
	230-240 V CA	150-264	0,066	859 576 313
amarillo	24 V CA/CC	18-27 V CA 20-32 V CC	0,220 0,140	859 577 405
	110-120 V CA	75-132	0,072	859 577 310
	230-240 V CA	150-264	0,066	859 577 313

UDCP Indicador traspanel LED luz fija/intermitente de 37 mm

- avisador luminoso empotrable con LED de luz fija o intermitente Ø 60 mm
- efecto de señalización potente
- a prueba de manipulación no autorizada y vandalismo, alta resistencia a los golpes IK10
- grado de protección alto IP66
- tecnología y electrónica LED moderna
- luz fija o intermitente controlable de forma externa
- para aplicaciones industriales y generales
- tecnología de conexión práctica, cota de montaje Ø 37 mm

DATOS TÉCNICOS

Carcasa	Ø 60 mm, Policarbonato negro (RAL 9005)
Calota	Policarbonato, interior acanalado naranja, rojo, claro, azul, verde o amarillo
Cota de montaje	37 mm
Técnica de conexión	Terminal de rosca-enchufable
Corriente de fuga	0,003 A (adecuado para control por programa)
Tipo de luz	Indicador LED luz o Indicador LED luz intermitente
Elemento de iluminación	12
Frecuencia de destello/ parpadeo	2 Hz
Período de funcionamiento	100 %
Vida útil	Elementos de iluminación: >50.000 h
Temperatura de funcionamiento	-30°C/+60°C
Grado de protección	IP66 & UL Type 4/4×/13
Resistencia a impactos	IK10
Peso	103 g

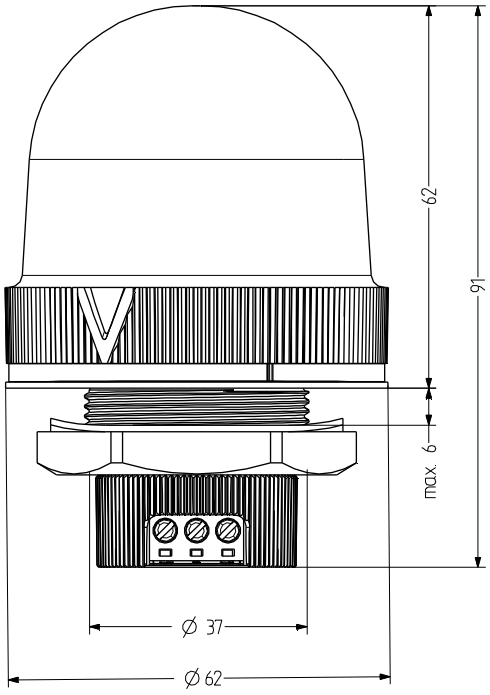

UDCP

DATOS DEL PEDIDO

Color de la calota	Tensión nominal	Rango de voltaje (V)	Corriente nominal (A)	Número de artículo
naranja	24 V CA/CC	18-27 V CA 20-32 V CC	0,100	858 571 405
	110-120 V CA	75-132	0,045	858 571 310
	230-240 V CA	150-264	0,045	858 571 313
rojo	24 V CA/CC	18-27 V CA 20-32 V CC	0,100	858 572 405
	110-120 V CA	75-132	0,045	858 572 310
	230-240 V CA	150-264	0,045	858 572 313
claro	24 V CA/CC	18-27 V CA 20-32 V CC	0,100	858 574 405
	110-120 V CA	75-132	0,045	858 574 310
	230-240 V CA	150-264	0,045	858 574 313
azul	24 V CA/CC	18-27 V CA 20-32 V CC	0,100	858 575 405
	110-120 V CA	75-132	0,045	858 575 310
	230-240 V CA	150-264	0,045	858 575 313
verde	24 V CA/CC	18-27 V CA 20-32 V CC	0,100	858 576 405
	110-120 V CA	75-132	0,045	858 576 310
	230-240 V CA	150-264	0,045	858 576 313
amarillo	24 V CA/CC	18-27 V CA 20-32 V CC	0,100	858 577 405
	110-120 V CA	75-132	0,045	858 577 310
	230-240 V CA	150-264	0,045	858 577 313

TLLP Indicador traspanel luz fija de 37 mm

- avisador luminoso empotrable de luz fija Ø 75 mm
- buen efecto de señalización
- a prueba de manipulación no autorizada y vandalismo, alta resistencia a los golpes IK10
- grado de protección alto IP66, para aplicaciones generales
- casquillo BA15d para bombillas incandescentes de 7 W
- tecnología de iluminación convencional
- cambio de bombilla fácil mediante casquillo de bayoneta
- tecnología de conexión práctica, cota de montaje Ø 37 mm

DATOS TÉCNICOS

Carcasa	Ø 75 mm, Policarbonato negro (RAL 9005)
Calota	Policarbonato, interior acanalado naranja, rojo, claro, azul, verde o amarillo
Tipo de montaje	Cualquiera
Cota de montaje	37 mm
Técnica de conexión	Terminal con resorte
Corriente de fuga	0,003 A (adecuado para control por programa)
Tipo de luz	Luz fija
Elemento de iluminación	Bombilla
Período de funcionamiento	100 %
Vida útil	Elementos de iluminación: 1.000 - 2.000 h
Temperatura de funcionamiento	-30°C/+60°C
Grado de protección	IP66 & UL Type 4/4×/13
Resistencia a impactos	IK10
Peso	85 g

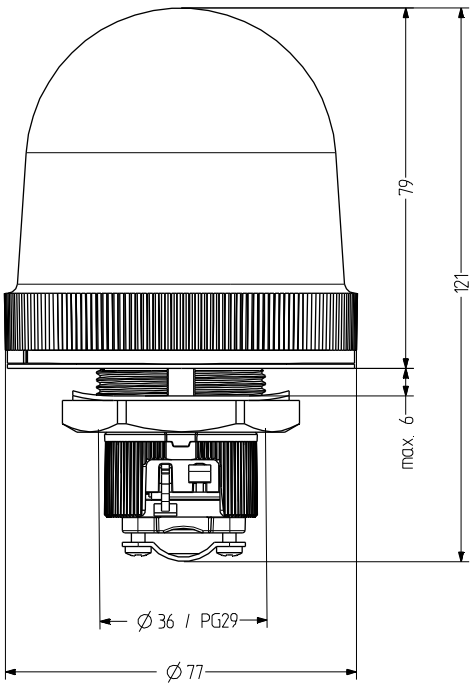

TLLP

DATOS DEL PEDIDO

Color de la calota	Tensión nominal	Número de artículo
naranja	12-250 V	859 591 900
rojo	12-250 V	859 592 900
claro	12-250 V	859 594 900
azul	12-250 V	859 595 900
verde	12-250 V	859 596 900
amarillo	12-250 V	859 597 900

Bombilla

DATOS DEL PEDIDO DEL ELEMENTO DE ILUMINACIÓN

Type	Tipo de accesorios	Tensión nominal	Corriente nominal (A)	Potencia	Número de artículo
GL01	Bombilla	12 V	0,420	5,000 W	890 010 904
GL02	Bombilla	24 V	0,270	7,000 W	890 010 905
GL05	Bombilla	110-120 V	0,060	7,000 W	890 010 910
		230-240 V		7,000 W	890 010 913

ULLP Indicador traspanel luz fija de 37 mm

- avisador luminoso empotrable de luz fija Ø 60 mm
- buen efecto de señalización
- a prueba de manipulación no autorizada y vandalismo, alta resistencia a los golpes IK10
- grado de protección alto IP66, para aplicaciones generales
- casquillo BA15d para bombillas incandescentes de 7 W
- tecnología de iluminación convencional
- cambio de bombilla fácil mediante casquillo de bayoneta
- tecnología de conexión práctica, cota de montaje Ø 37 mm

DATOS TÉCNICOS

Carcasa	Ø 60 mm, Policarbonato negro (RAL 9005)
Calota	Policarbonato, interior acanalado naranja, rojo, claro, azul, verde o amarillo
Tipo de montaje	Cualquiera
Cota de montaje	37 mm
Técnica de conexión	Terminal con resorte
Corriente de fuga	0,003 A (adecuado para control por programa)
Tipo de luz	Luz fija
Elemento de iluminación	Bombilla
Período de funcionamiento	100 %
Vida útil	Elementos de iluminación: 1.000 - 2.000 h
Temperatura de funcionamiento	-30°C/+50°C
Grado de protección	IP66 & UL Type 4/4×/13
Resistencia a impactos	IK10
Peso	74 g

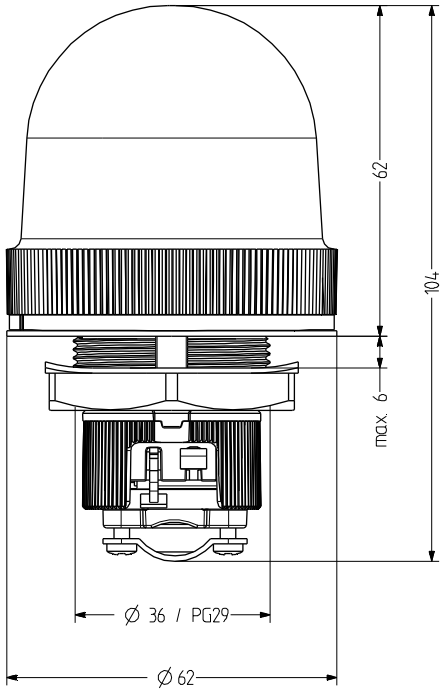

ULLP

DATOS DEL PEDIDO

Color de la calota	Tensión nominal	Número de artículo
naranja	12-250 V CA/CC	858 591 900
rojo	12-250 V CA/CC	858 592 900
claro	12-250 V CA/CC	858 594 900
azul	12-250 V CA/CC	858 595 900
verde	12-250 V CA/CC	858 596 900
amarillo	12-250 V CA/CC	858 597 900

Bombilla

DATOS DEL PEDIDO DEL ELEMENTO DE ILUMINACIÓN

Type	Tipo de accesorios	Tensión nominal	Corriente nominal (A)	Potencia	Número de artículo
GL11	Bombilla	12 V	0,335	4,000 W	890 012 904
GL12	Bombilla	24 V	0,165	4,000 W	890 012 905
GL15	Bombilla	110-120 V	0,035	4,000 W	890 012 910
GL16	Bombilla	230-240 V	0,015	4,000 W	890 012 913

IDS Indicador traspanel M22 y LED luz multicolor

- avisador luminoso empotrable con LED multicolor de luz fija Ø 30 mm
- ROJO o VERDE controlable de forma externa
- efecto de señalización potente
- grado de protección alto IP65
- tecnología de conexión práctica
- tecnología y electrónica LED moderna
- otras combinaciones de colores disponibles bajo demanda
- para aplicaciones industriales y generales
- cota de montaje Ø 22,5 mm/M22
- disponible adaptador de 22 mm para cota de montaje de 30,5 mm

DATOS TÉCNICOS

Carcasa	Ø 30 mm, Policarbonato negro (RAL 9005) o gris (RAL 7035)
Calota	Policarbonato, interior acanalado claro
Tipo de montaje	Cualquiera
Cota de montaje	22×1,5 (M22) y 30,5 mm (con adaptador), profundidad de montaje traspanel 47 mm
Técnica de conexión	Terminal de rosca-enchufable 2,5 mm²
Corriente de fuga	0,003 A (adecuado para control por programa)
Tipo de luz	Indicador LED luz fija - 2 colores visibles por cada color en toda la calota
Elemento de iluminación	6 LEDs
Frecuencia de destello/ parpadeo	1 Hz
Número de colores	2
Período de funcionamiento	100 %
Vida útil	Elementos de iluminación: 100.000 h
Temperatura de funcionamiento	-25°C/+50°C
Grado de protección	IP65 & UL Type 4/4×/13
Peso	30 g

IP65 +50 °C -25 °C

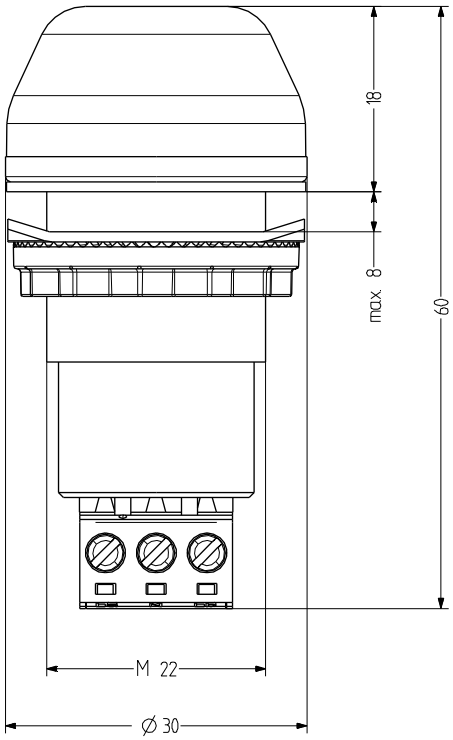

IDS

DATOS DEL PEDIDO

Color de la calota	Tensión nominal	Rango de voltaje (V)	Corriente nominal (A)	Color de la carcasa	
				gris	negro
claro	24 V CA/CC	+/- 10 %	0,028	800 226 405	800 626 405

ADM30

WZ30

ACCESORIOS

Type	Tipo de accesorios	Peso	Número de artículo
ADM30	Adaptador para M30,5 para orificios de 30,5 mm	8 g	812 500 900
WZ30	Herramienta de fijación para modelos de 30 mm		812 400 900

IDM Indicador traspanel M22 y LED luz multicolor

- avisador luminoso empotrable con LED multicolor de luz fija Ø 45 mm
- ROJO o VERDE controlable de forma externa
- efecto de señalización potente
- grado de protección alto IP65
- tecnología de conexión práctica
- modelos precableados con IP67 bajo demanda
- tecnología y electrónica LED moderna
- otras combinaciones de colores disponibles bajo demanda
- para aplicaciones industriales y generales
- cota de montaje Ø 22,5 mm/M22
- disponible adaptador de 22 mm para cota de montaje de 30,5 mm

DATOS TÉCNICOS

Carcasa	Ø 45 mm, Policarbonato negro (RAL 9005) o gris (RAL 7035)
Calota	Policarbonato, interior acanalado claro
Tipo de montaje	Cualquiera
Cota de montaje	22×1,25 mm (M22) y 30,5 mm (con adaptador), profundidad de montaje traspanel 34 mm
Técnica de conexión	Terminal de rosca-enchufable 2,5 mm²
Corriente de fuga	0,003 A (adecuado para control por programa)
Tipo de luz	Indicador LED luz fija - 2 colores visibles por cada color en toda la calota
Elemento de iluminación	9 LEDs
Frecuencia de destello/ parpadeo	1 Hz
Número de colores	2
Período de funcionamiento	100 %
Vida útil	Elementos de iluminación: 100.000 h
Temperatura de funcionamiento	-25°C/+50°C
Grado de protección	IP65 & UL Type 4/4×/13
Peso	55 g

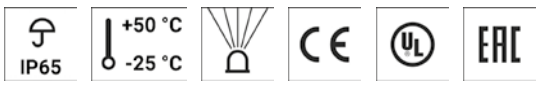

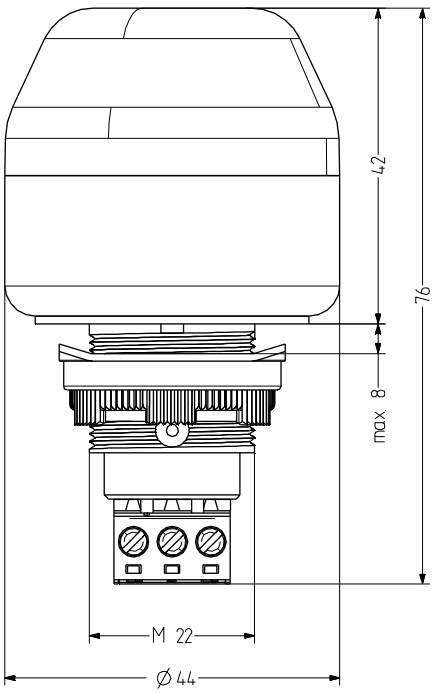

IDM

DATOS DEL PEDIDO

Color de la calota	Tensión nominal	Rango de voltaje (V)	Corriente nominal (A)	Color de la carcasa	
				negro	gris
claro	24 V CA/CC	+/- 10 %	0,046	801 626 405	801 226 405
	110-120 V CA	+/- 10 %	0,035	801 626 310	801 226 310
	230-240 V CA	+/- 10 %	0,035	801 626 313	801 226 313

ADM30

ACCESORIOS

Type	Tipo de accesorios	Peso	Número de artículo
ADM30	Adaptador para M30,5 para orificios de 30,5 mm	8 g	812 500 900

IDL Indicador traspanel M22 y LED luz multicolor

- avisador luminoso empotrable con LED multicolor de luz fija Ø 65 mm
- ROJO o VERDE controlable de forma externa
- efecto de señalización potente
- grado de protección alto IP65
- tecnología de conexión práctica
- modelos precableados con IP67 bajo demanda
- tecnología y electrónica LED moderna
- otras combinaciones de colores disponibles bajo demanda
- para aplicaciones industriales y generales
- cota de montaje Ø 22,5 mm/M22
- disponible adaptador de 22 mm para cota de montaje de 30,5 mm

DATOS TÉCNICOS

Carcasa	Ø 65 mm, Policarbonato negro (RAL 9005) o gris (RAL 7035)
Calota	Policarbonato, interior acanalado claro
Tipo de montaje	Cualquiera
Cota de montaje	22×1,25 mm (M22) y 30,5 mm (con adaptador), profundidad de montaje traspanel 34 mm
Técnica de conexión	Terminal de rosca-enchufable 2,5 mm²
Corriente de fuga	0,003 A (adecuado para control por programa)
Tipo de luz	Indicador LED luz fija - 2 colores visibles por cada color en toda la calota
Elemento de iluminación	12 LEDs
Frecuencia de destello/ parpadeo	1 Hz
Número de colores	2
Período de funcionamiento	100 %
Vida útil	Elementos de iluminación: 100.000 h
Temperatura de funcionamiento	-25°C/+50°C
Grado de protección	IP65 & UL Type 4/4×/13
Peso	75 g

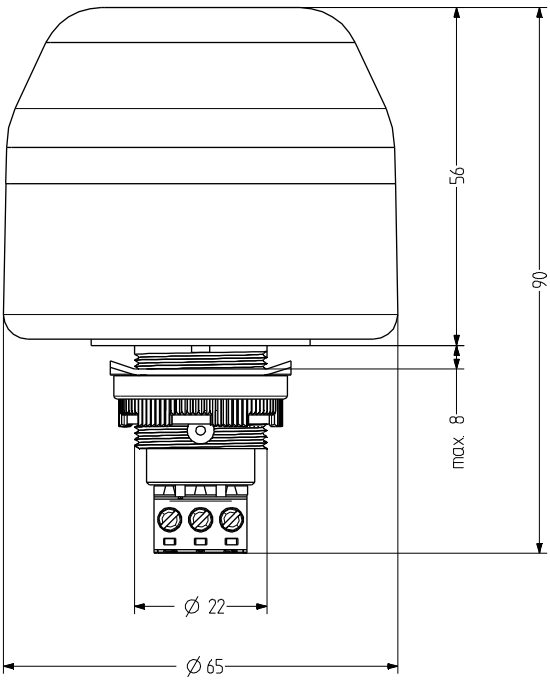

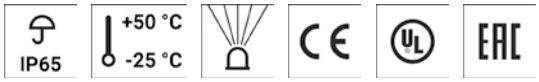

IDL

DATOS DEL PEDIDO

Color de la calota	Tensión nominal	Rango de voltaje (V)	Corriente nominal (A)	Color de la carcasa	
				negro	gris
claro	24 V CA/CC	+/- 10 %	0,071	802 626 405	802 226 405
	110-120 V CA	+/- 10 %	0,061	802 626 310	802 226 310
	230-240 V CA	+/- 10 %	0,061	802 626 313	802 226 313

ADM30

ACCESORIOS

Type	Tipo de accesorios	Peso	Número de artículo
ADM30	Adaptador para M30,5 para orificios de 30,5 mm	8 g	812 500 900

ITS Indicador traspanel M22 y LED luz multicolor

- avisador luminoso empotrable con LED multicolor de luz fija Ø 30 mm
- ROJO o VERDE controlable de forma externa
- efecto de señalización potente
- grado de protección alto IP65
- tecnología de conexión práctica
- tecnología y electrónica LED moderna
- otras combinaciones de colores disponibles bajo demanda
- para aplicaciones industriales y generales
- cota de montaje Ø 22,5 mm/M22
- disponible adaptador de 22 mm para cota de montaje de 30,5 mm

DATOS TÉCNICOS

Carcasa	Ø 30 mm, Policarbonato negro (RAL 9005) o gris (RAL 7035)
Calota	Policarbonato, interior acanalado claro
Tipo de montaje	Cualquiera
Cota de montaje	22×1,5 (M22) y 30,5 mm (con adaptador), profundidad de montaje traspanel 47 mm
Técnica de conexión	Terminal de rosca-enchufable 2,5 mm²
Corriente de fuga	0,003 A (adecuado para control por programa)
Tipo de luz	Indicador LED luz fija - 2 colores visibles con zonas de color separadas
Elemento de iluminación	6 LEDs
Frecuencia de destello/ parpadeo	1 Hz
Número de colores	2
Período de funcionamiento	100 %
Vida útil	Elementos de iluminación: 100.000 h
Temperatura de funcionamiento	-25°C/+50°C
Grado de protección	IP65 & UL Type 4/4×/13
Peso	31 g

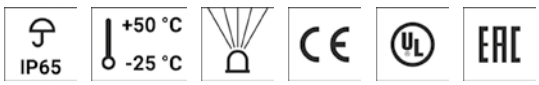

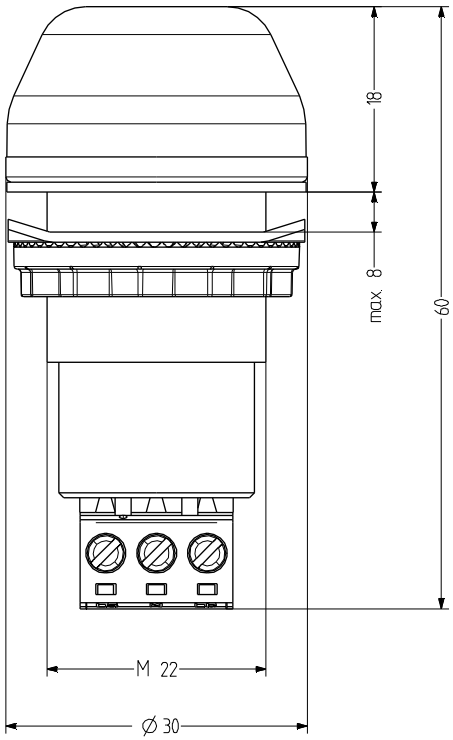

ITS

DATOS DEL PEDIDO

Color de la calota	Tensión nominal	Rango de voltaje (V)	Corriente nominal (A)	Color de la carcasa	
				negro	gris
claro	24 V CA/CC	+/- 10 %	0,030	800 726 405	800 326 405

ADM30

WZ30

ACCESORIOS

Type	Tipo de accesorios	Peso	Número de artículo
ADM30	Adaptador para M30,5 para orificios de 30,5 mm	8 g	812 500 900
WZ30	Herramienta de fijación para modelos de 30 mm		812 400 900

ITM Indicador traspanel M22 y LED luz multicolor

- avisador luminoso empotrable con LED multicolor de luz fija Ø 45 mm
- ROJO o VERDE controlable de forma externa
- efecto de señalización potente
- grado de protección alto IP65
- tecnología de conexión práctica
- modelos precableados con IP67 bajo demanda
- tecnología y electrónica LED moderna
- otras combinaciones de colores disponibles bajo demanda
- para aplicaciones industriales y generales
- cota de montaje Ø 22,5 mm/M22
- disponible adaptador de 22 mm para cota de montaje de 30,5 mm

DATOS TÉCNICOS

Carcasa	Ø 45 mm, Policarbonato negro (RAL 9005) o gris (RAL 7035)
Calota	Policarbonato, interior acanalado claro
Tipo de montaje	Cualquiera
Cota de montaje	22×1,25 mm (M22) y 30,5 mm (con adaptador), profundidad de montaje traspanel 34 mm
Técnica de conexión	Terminal de rosca-enchufable 2,5 mm²
Corriente de fuga	0,003 A (adecuado para control por programa)
Tipo de luz	Indicador LED luz fija - 2 colores visibles con zonas de color separadas
Elemento de iluminación	9 LEDs
Frecuencia de destello/ parpadeo	1 Hz
Número de colores	2
Período de funcionamiento	100 %
Vida útil	Elementos de iluminación: 100.000 h
Temperatura de funcionamiento	-25°C/+50°C
Grado de protección	IP65 & UL Type 4/4×/13
Peso	56 g

IP65 +50 °C -25 °C

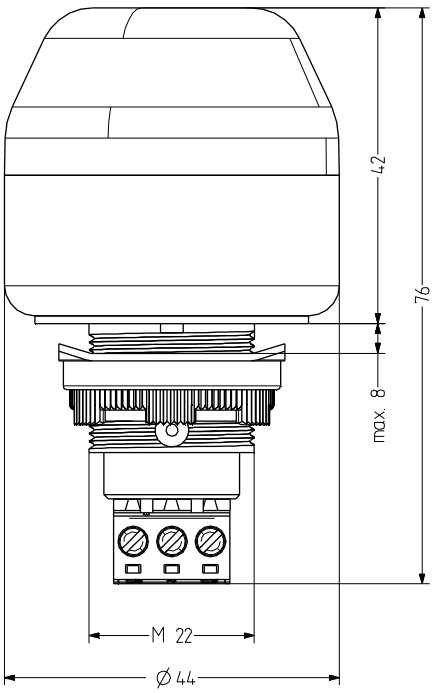

ITM

DATOS DEL PEDIDO

Color de la calota	Tensión nominal	Rango de voltaje (V)	Corriente nominal (A)	Color de la carcasa	
				gris	negro
claro	24 V CA/CC	+/- 10 %	0,039	801 326 405	801 726 405
	110-120 V CA	+/- 10 %	0,035	801 326 310	801 726 310
	230-240 V CA	+/- 10 %	0,035	801 326 313	801 726 313

ADM30

ACCESORIOS

Type	Tipo de accesorios	Peso	Número de artículo
ADM30	Adaptador para M30,5 para orificios de 30,5 mm	8 g	812 500 900

ITL Indicador traspanel M22 y LED luz multicolor

- avisador luminoso empotrable con LED multicolor de luz fija Ø 65 mm
- ROJO o VERDE controlable de forma externa
- efecto de señalización potente
- grado de protección alto IP65
- tecnología de conexión práctica
- modelos precableados con IP67 bajo demanda
- tecnología y electrónica LED moderna
- otras combinaciones de colores disponibles bajo demanda
- para aplicaciones industriales y generales
- cota de montaje Ø 22,5 mm/M22
- disponible adaptador de 22 mm para cota de montaje de 30,5 mm

DATOS TÉCNICOS

Carcasa	Ø 65 mm, Policarbonato negro (RAL 9005) o gris (RAL 7035)
Calota	Policarbonato, interior acanalado claro
Tipo de montaje	Cualquiera
Cota de montaje	22×1,25 mm (M22) y 30,5 mm (con adaptador), profundidad de montaje traspanel 34 mm
Técnica de conexión	Terminal de rosca-enchufable 2,5 mm²
Corriente de fuga	0,003 A (adecuado para control por programa)
Tipo de luz	Indicador LED luz fija - 2 colores visibles con zonas de color separadas
Elemento de iluminación	12 LEDs
Frecuencia de destello/ parpadeo	1 Hz
Número de colores	2
Período de funcionamiento	100 %
Vida útil	Elementos de iluminación: 100.000 h
Temperatura de funcionamiento	-25°C/+50°C
Grado de protección	IP65 & UL Type 4/4×/13
Peso	77 g

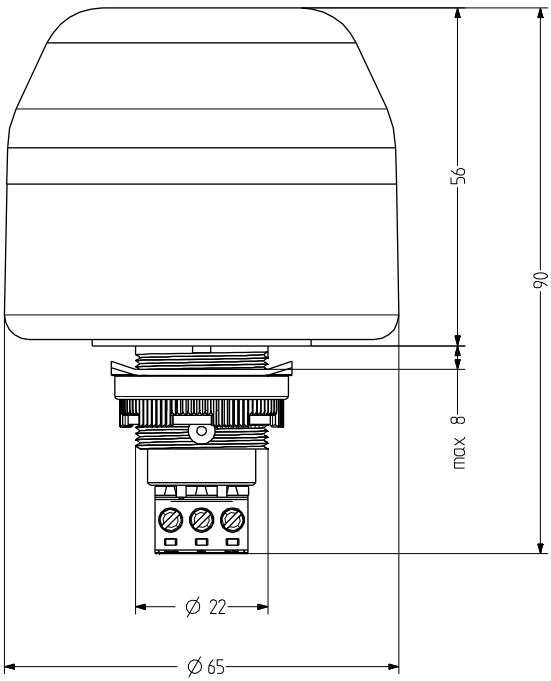

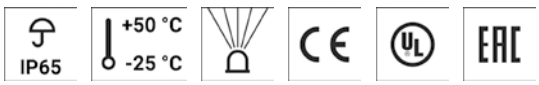

ITL

DATOS DEL PEDIDO

Color de la calota	Tensión nominal	Rango de voltaje (V)	Corriente nominal (A)	Color de la carcasa	
				negro	gris
claro	24 V CA/CC	+/- 10 %	0,044	802 726 405	802 326 405
	110-120 V CA	+/- 10 %	0,041	802 726 310	802 326 310
	230-240 V CA	+/- 10 %	0,041	802 726 313	802 326 313

ADM30

ACCESORIOS

Type	Tipo de accesorios	Peso	Número de artículo
ADM30	Adaptador para M30,5 para orificios de 30,5 mm	8 g	812 500 900

IMM Indicador traspanel M22 y LED luz multicolor

- avisador luminoso empotrable con LED multicolor de luz fija Ø 45 mm
- ROJO, AMARILLO o VERDE controlable de forma externa
- grado de protección alto IP67
- precableado con cable de UL de 1 m
- tecnología y electrónica LED moderna
- efecto de señalización potente
- para aplicaciones industriales y generales
- cota de montaje Ø 22,5 mm/M22
- disponible adaptador de 22 mm para cota de montaje de 30,5 mm

DATOS TÉCNICOS

Carcasa	Ø 45 mm, Policarbonato negro (RAL 9005) o gris (RAL 7035)
Calota	Policarbonato, interior acanalado claro
Tipo de montaje	Cualquiera
Cota de montaje	22×1,25 mm (M22) y 30,5 mm (con adaptador), profundidad de montaje traspanel 34 mm
Entrada de cable	precableado (cable de 1 m)
Corriente de fuga	0,003 A (adecuado para control por programa)
Tipo de luz	Indicador LED luz fija - avisador luminoso de 3 colores
Elemento de iluminación	9 LEDs
Número de colores	3
Período de funcionamiento	100 % (un color)
Vida útil	Elementos de iluminación: 100.000 h
Temperatura de funcionamiento	-25°C/+50°C
Grado de protección	IP67 & UL Type 4/4×/13
Peso	97 g

IP67 +50 °C -25 °C

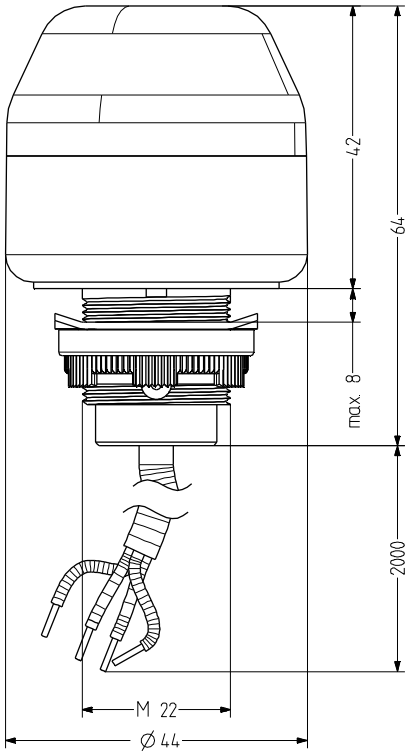

IMM

DATOS DEL PEDIDO

Color de la calota	Tensión nominal	Rango de voltaje (V)	Corriente nominal (A)	Color de la carcasa	
				negro	gris
claro	24 V CA/CC	+/- 10 %	0,027	801 550 405	801 150 405

ADM30

ACCESORIOS

Type	Tipo de accesorios	Peso	Número de artículo
ADM30	Adaptador para M30,5 para orificios de 30,5 mm	8 g	812 500 900

IML Indicador traspanel M22 y LED luz multicolor

- avisador luminoso empotrable con LED multicolor de luz fija Ø 65 mm
- ROJO, AMARILLO o VERDE controlable de forma externa
- grado de protección alto IP67
- precableado con cable de UL de 1 m
- tecnología y electrónica LED moderna
- efecto de señalización potente
- para aplicaciones industriales y generales
- cota de montaje Ø 22,5 mm/M22
- disponible adaptador de 22 mm para cota de montaje de 30,5 mm

DATOS TÉCNICOS

Carcasa	Ø 65 mm, Policarbonato negro (RAL 9005) o gris (RAL 7035)
Calota	Policarbonato, interior acanalado claro
Tipo de montaje	Cualquiera
Cota de montaje	22×1,25 mm (M22) y 30,5 mm (con adaptador), profundidad de montaje traspanel 34 mm
Entrada de cable	precableado (cable de 1 m)
Corriente de fuga	0,003 A (adecuado para control por programa)
Tipo de luz	Indicador LED luz fija - avisador luminoso de 3 colores
Elemento de iluminación	12 LEDs
Número de colores	3
Período de funcionamiento	100 % (un color)
Vida útil	Elementos de iluminación: 100.000 h
Temperatura de funcionamiento	-25°C/+50°C
Grado de protección	IP67 & UL Type 4/4×/13
Peso	117 g

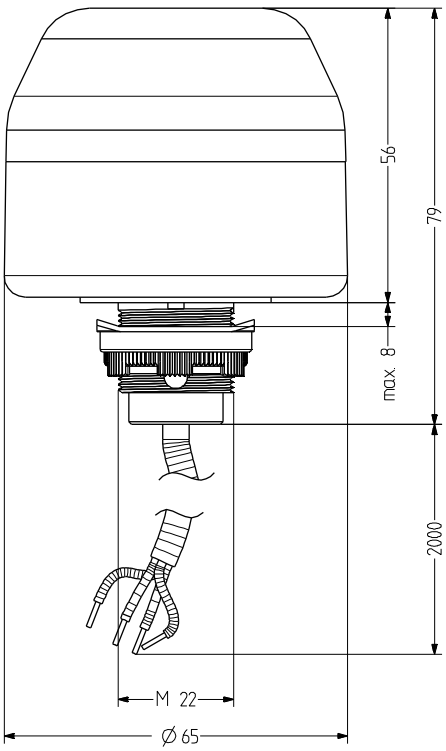

IML

DATOS DEL PEDIDO

Color de la calota	Tensión nominal	Rango de voltaje (V)	Corriente nominal (A)	Color de la carcasa	
				gris	negro
claro	24 V CA/CC	+/- 10 %	0,043	802 150 405	802 550 405
	110-120 V CA	+/- 10 %	0,033	802 150 310	802 550 310
	230-240 V CA	+/- 10 %	0,033	802 150 313	802 550 313

ADM30

ACCESORIOS

Type	Tipo de accesorios	Peso	Número de artículo
ADM30	Adaptador para M30,5 para orificios de 30,5 mm	8 g	812 500 900

ESV Zumbador montaje traspanel

- zumbador empotrable Ø 30 mm
- presión acústica máx. 85 dB (A)
- grado de protección alto IP65
- cota de montaje Ø 22,5 mm/M22
- 2 tonos bien distinguibles
- tecnología de conexión práctica
- para aplicaciones industriales y generales
- disponible adaptador de 22 mm para cota de montaje de 30,5 mm

DATOS TÉCNICOS

Carcasa	Ø 30 mm Policarbonato negro (RAL 9005) o gris (RAL 7035)
Tipo de montaje	Cualquiera
Cota de montaje	22 mm (M22) y 30,5 mm (con adaptador)
Técnica de conexión	terminal de tornillo enchufable bis 2,5 mm²
Corriente de fuga	0,003 A
Tipo de tono	2 Tonos, 2 Tonos controlables de forma externa, Tono continuo o Tono de pulso
Volumen	85 dB
Frecuencia de tono	3.500 Hz
Período de funcionamiento	100 %
Temperatura de funcionamiento	-25 °C / +60 °C
Grado de protección	IP65 & UL Type 4/4×/13
Peso	30 g

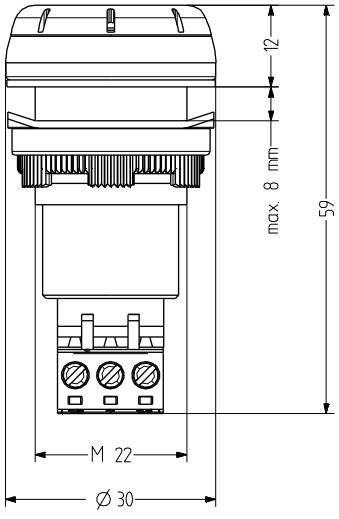

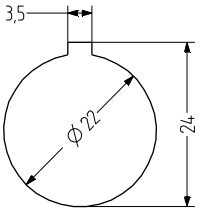

IP65 | +60 °C / -25 °C | 85 dB | 2

ESV

DATOS DEL PEDIDO

Tensión nominal	Rango de voltaje (V)	Corriente nominal (A)	Frecuencia de red	Color de la carcasa	
				gris	negro
12-24 V CA/CC	10-24	0,040 A	50-60 Hz	812 110 405	812 510 405
110-120 V CA	75-140	0,035	50-60 Hz	812 110 310	812 510 310
110-120 V CC	+/- 10 %	0,011	50-60 Hz	812 110 010	812 510 010
230 V CA	150-260	0,035	50-60 Hz	812 110 313	812 510 313

ADM30

WZ30

ACCESORIOS

Type	Tipo de accesorios	Peso	Número de artículo
ADM30	Adaptador para M30,5 para orificios de 30,5 mm	8 g	812 500 900
WZ30	Herramienta de fijación para modelos de 30 mm		812 400 900

TABLA DE TONOS

Monatdo			
La	N	Lb	
X	X		Tono intermmit.
X	X	X	Tono continuo

ESK Zumbador montaje traspanel

- zumbador empotrable Ø 30 mm
- presión acústica máx. 65 dB (A)
- grado de protección alto IP65
- cota de montaje Ø 22,5 mm/M22
- 2 tonos bien distinguibles
- tecnología de conexión práctica
- para aplicaciones industriales y generales
- disponible adaptador de 22 mm para cota de montaje de 30,5 mm

DATOS TÉCNICOS

Carcasa	Ø 30 mm Policarbonato negro (RAL 9005) o gris (RAL 7035)
Tipo de montaje	Cualquiera
Cota de montaje	22 mm (M22) y 30,5 mm (con adaptador)
Técnica de conexión	terminal de tornillo enchufable bis 2,5 mm²
Corriente de fuga	0,003 A
Tipo de tono	2 Tonos, 2 Tonos controlables de forma externa, Tono continuo o Tono de pulso
Volumen	65 dB
Frecuencia de tono	3.500 Hz
Período de funcionamiento	100 %
Temperatura de funcionamiento	-25 °C / +60 °C
Grado de protección	IP65 & UL Type 4/4×/13
Peso	30 g

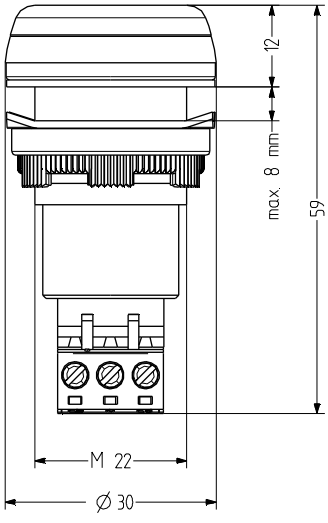

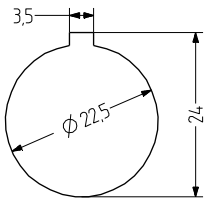

ESK

DATOS DEL PEDIDO

Tensión nominal	Rango de voltaje (V)	Corriente nominal (A)	Frecuencia de red	Color de la carcasa	
				negro	gris
12-24 V CA/CC	10-24	0,040	50-60 Hz	812 500 405	812 100 405
110-120 V CC	+/- 10 %	0,011	50-60 Hz	812 500 010	812 100 010
110-120 V CA	75-140	0,035	50-60 Hz	812 500 310	812 100 310
230 V CA	150-260	0,035	50-60 Hz	812 500 313	812 100 313

ADM30

WZ30

ACCESORIOS

Type	Tipo de accesorios	Peso	Número de artículo
ADM30	Adaptador para M30,5 para orificios de 30,5 mm	8 g	812 500 900
WZ30	Herramienta de fijación para modelos de 30 mm		812 400 900

TABLA DE TONOS

Monatdo			
La	N	Lb	
X	X		Tono intermmit.
X	X	X	Tono continuo

ESM Zumbador montaje traspanel

- zumbador empotrable Ø 45 mm
- presión acústica máx. 100 dB (A), ajustable de forma continua
- grado de protección alto IP65
- cota de montaje Ø 22,5 mm/M22
- 2 tonos bien distinguibles
- tecnología de conexión práctica
- para aplicaciones industriales y generales
- disponible adaptador de 22 mm para cota de montaje de 30,5 mm

DATOS TÉCNICOS

Carcasa	Ø 45 mm Policarbonato negro (RAL 9005) o gris (RAL 7035)
Tipo de montaje	Cualquiera
Cota de montaje	22 mm (M22) y 30,5 mm (con adaptador)
Técnica de conexión	terminal de tornillo enchufable bis 2,5 mm²
Corriente de fuga	0,003 A
Tipo de tono	2 Tonos, 2 Tonos controlables de forma externa, Tono continuo o Tono de pulso
Volumen	85-100 dB (Ajustable mediante potenciómetro)
Frecuencia de tono	3.300 Hz
Período de funcionamiento	100 %
Temperatura de funcionamiento	-25 °C / +60 °C
Grado de protección	IP65 & UL Type 4/4×/13
Peso	35 g

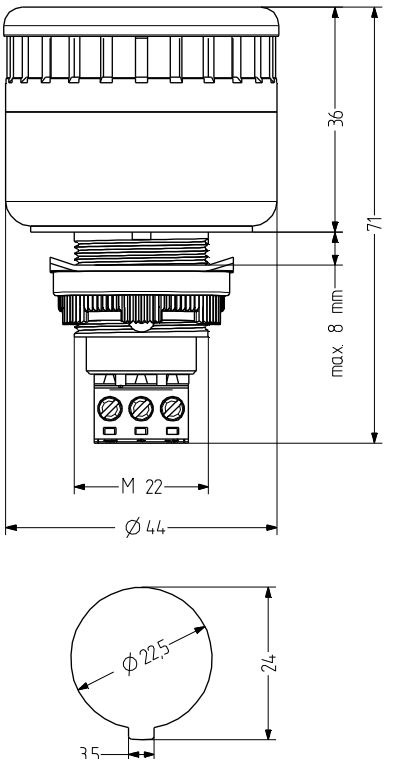

ESM

DATOS DEL PEDIDO

Tensión nominal	Rango de voltaje (V)	Corriente nominal (A)	Frecuencia de red	Color de la carcasa	
				gris	negro
12-24 V CA/CC	8-24	0,019	50-60 Hz	813 100 405	813 500 405
110-120 V CA	75-140	0,042	50-60 Hz	813 100 310	813 500 310
230 V CA	150-260	0,040	50-60 Hz	813 100 313	813 500 313

ADM30

ACCESORIOS

Type	Tipo de accesorios	Peso	Número de artículo
ADM30	Adaptador para M30,5 para orificios de 30,5 mm	8 g	812 500 900

TABLA DE TONOS

Monatdo			
La	N	Lb	
X	X		Tono intermmit.
X	X	X	Tono continuo

ESG Zumbador montaje traspanel

- zumbador empotrable Ø 65 mm
- presión acústica máx. 105 dB (A), ajustable de forma continua
- grado de protección alto IP65
- cota de montaje Ø 22,5 mm/M22
- 3 tonos bien distinguibles
- tecnología de conexión práctica
- para aplicaciones industriales y generales
- disponible adaptador de 22 mm para cota de montaje de 30,5 mm

DATOS TÉCNICOS

Carcasa	Ø 65 mm Policarbonato negro (RAL 9005) o gris (RAL 7035)
Tipo de montaje	Cualquiera
Cota de montaje	22 mm (M22) y 30,5 mm (con adaptador)
Técnica de conexión	terminal de tornillo enchufable bis 2,5 mm²
Corriente de fuga	0,003 A
Tipo de tono	3 Tonos, 3 Tonos controlables de forma externa, Tono continuo, Tono de pulso o Alternante
Volumen	85-105 dB (Ajustable mediante potenciómetro)
Frecuencia de tono	3.300 Hz
Período de funcionamiento	100 %
Temperatura de funcionamiento	-25 °C / +60 °C
Grado de protección	IP65 & UL Type 4/4×/13
Peso	65 g

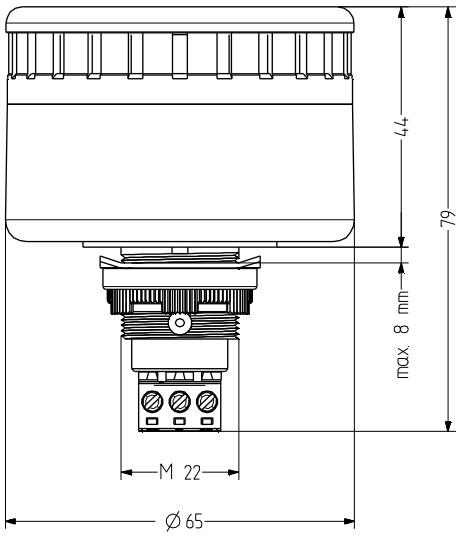

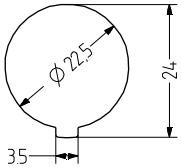

ESG

DATOS DEL PEDIDO

Tensión nominal	Rango de voltaje (V)	Corriente nominal (A)	Frecuencia de red	Color de la carcasa	
				gris	negro
12-24 V CA/CC	8-24	0,057	50-60 Hz	814 100 405	814 500 405
110-120 V CA	75-140	0,042	50-60 Hz	814 100 310	814 500 310
230 V CA	150-260	0,044	50-60 Hz	814 100 313	814 500 313

ADM30

ACCESORIOS

Type	Tipo de accesorios	Peso	Número de artículo
ADM30	Adaptador para M30,5 para orificios de 30,5 mm	8 g	812 500 900

TABLA DE TONOS

Monatdo			
La	N	Lb	
X	X		Tono intermmit
	X	X	Doble tono
X	X	X	Tono continuo

ESD Zumbador montaje traspanel

- zumbador empotrable Ø 35 mm (tuerca de montaje)
- presión acústica máx. 90 dB (A)
- amplio rango de voltaje
- cota de montaje Ø 28 mm/M28
- tono continuo
- conexión con lengüetas
- para aplicaciones industriales y generales
- sistema electrónico encapsulado, bajo consumo de corriente

DATOS TÉCNICOS

Carcasa	ABS gris o negro
Tipo de montaje	Cualquiera
Cota de montaje	28 mm (M28)
Técnica de conexión	Enchufe plano
Tipo de tono	Tono continuo
Volumen	90 dB
Frecuencia de tono	2.400 Hz
Período de funcionamiento	100 %
Temperatura de funcionamiento	-20 °C / +60 °C
Grado de protección	IP30 & IP68 para modelo de 24 V en estado montado
Peso	55 g

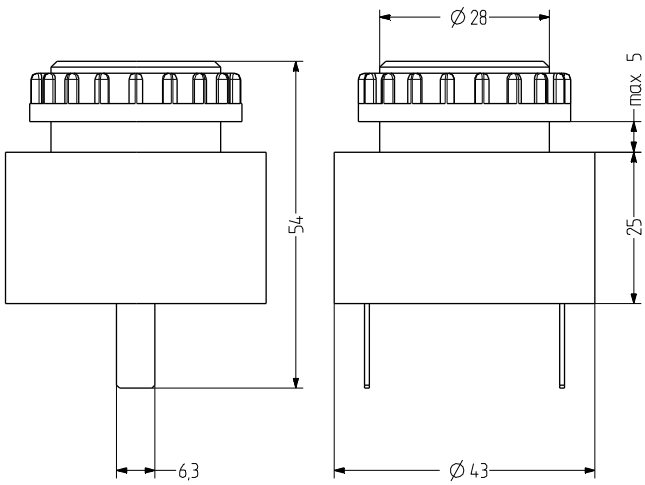

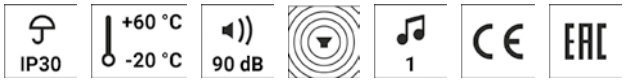

ESD

DATOS DEL PEDIDO

Tensión nominal	Rango de voltaje (V)	Corriente nominal (A)	Frecuencia de red	Color de la carcasa	
				negro	gris
24 V CA/CC	4-40	0,020	50-60 Hz	810 100 405	810 000 405
48 V CA/CC	10-48	0,020	50-60 Hz	810 100 408	810 000 408
230-240 V CA	30-250	0,020	50-60 Hz	810 100 313	810 000 313

ESP Zumbador montaje traspanel

- zumbador empotrable Ø 35 mm (tuerca de montaje)
- presión acústica máx. 90 dB (A)
- amplio rango de voltaje
- cota de montaje Ø 28 mm/M28
- tono de pulso
- conexión con lengüetas
- para aplicaciones industriales y generales
- sistema electrónico encapsulado, bajo consumo de corriente

DATOS TÉCNICOS

Carcasa	ABS gris o negro
Tipo de montaje	Cualquiera
Cota de montaje	28 mm (M28)
Técnica de conexión	Enchufe plano
Tipo de tono	Tono de pulso
Volumen	90 dB
Frecuencia de tono	2.400 Hz
Período de funcionamiento	100 %
Temperatura de funcionamiento	-20 °C / +60 °C
Grado de protección	IP30 & IP68 para modelo de 24 V en estado montado
Peso	55 g

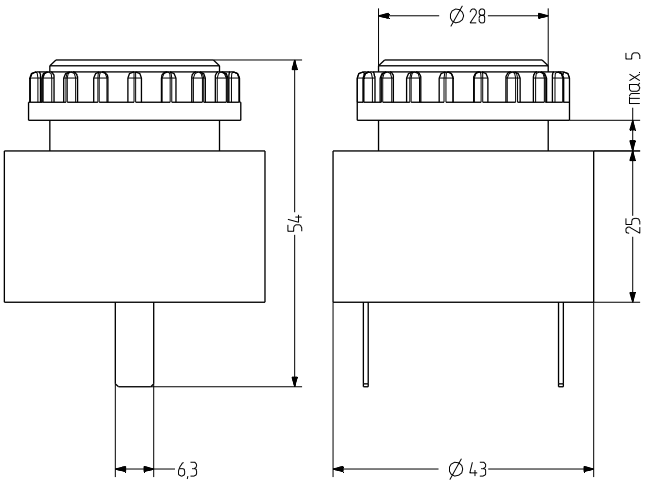

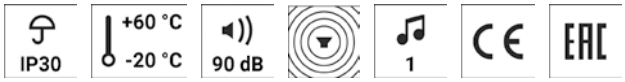

ESP

DATOS DEL PEDIDO

Tensión nominal	Rango de voltaje (V)	Corriente nominal (A)	Frecuencia de red	Color de la carcasa	
				gris	negro
24 V CA/CC	4-40	0,020	50-60 Hz	811 000 405	811 100 405
48 V CA/CC	10-48	0,020	50-60 Hz	811 000 408	811 100 408
230-240 V CA	30-250	0,020	50-60 Hz	811 000 313	811 100 313

ESZ Zumbador montaje traspanel

- zumbador empotrable Ø 35 mm (tuerca de montaje)
- presión acústica máx. 90 dB (A)
- amplio rango de voltaje
- cota de montaje Ø 28 mm/M28
- tono continuo y de pulso
- conexión con lengüetas o abrazadera
- para aplicaciones industriales y generales
- sistema electrónico encapsulado, bajo consumo de corriente

DATOS TÉCNICOS

Carcasa	ABS gris o negro
Tipo de montaje	Cualquiera
Cota de montaje	28 mm (M28)
Técnica de conexión	Enchufe plano o terminal
Tipo de tono	2 Tonos, 2 Tonos controlables de forma externa, Tono continuo o Tono de pulso
Volumen	90 dB
Frecuencia de tono	2.400 Hz
Período de funcionamiento	100 %
Temperatura de funcionamiento	-20 °C / +60 °C
Grado de protección	IP30 & IP68 para modelo de 24 V en estado montado
Peso	55 g

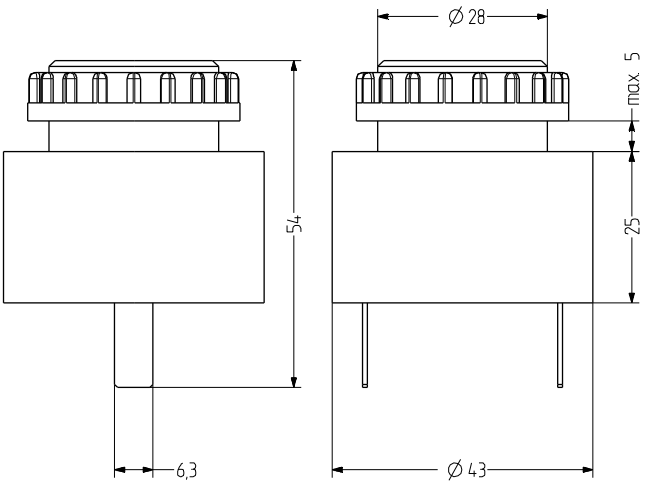

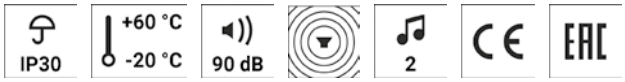

ESZ

DATOS DEL PEDIDO

Conexión	Tensión nominal	Rango de voltaje (V)	Corriente nominal (A)	Frecuencia de red	Color de la carcasa	
					negro	gris
Enchufe plano	24 V CA/CC	6-28	0,020	50-60 Hz	809 100 405	809 000 405
	48 V CA/CC	10-48	0,020	50-60 Hz	809 100 408	809 000 408
	110-120 V CA	20-140	0,020	50-60 Hz	809 100 310	809 000 310
	230-240 V CA	50-250	0,020	50-60 Hz	809 100 313	809 000 313
Terminal	24 V CA/CC	6-28	0,020	50-60 Hz	809 110 405	809 010 405
	48 V CA/CC	10-48	0,020	50-60 Hz	809 110 408	809 010 408
	110-120 V CA	20-140	0,020	50-60 Hz	809 110 310	809 010 310
	230-240 V CA	50-250	0,020	50-60 Hz	809 110 313	809 010 313

BU2 Zumbador montaje traspanel

- zumbador empotrable Ø 35 mm (tuerca de montaje)
- presión acústica máx. 90 dB (A)
- conexión con lengüetas
- cota de montaje Ø 28 mm/M28
- tono de pulso
- presión acústica reducible en ~10 dB mediante ventanilla giratoria
- para aplicaciones universales
- sistema electrónico encapsulado, bajo consumo de corriente

DATOS TÉCNICOS

Carcasa	ABS negro
Cota de montaje	28 mm (M28)
Técnica de conexión	Enchufe plano
Tipo de tono	Tono de pulso
Volumen	80-90 dB (Ajustable mediante ventana giratoria)
Frecuencia de tono	2.500-3.500 Hz
Período de funcionamiento	100 %
Temperatura de funcionamiento	-20 °C / +70 °C
Grado de protección	IP54
Peso	35 g

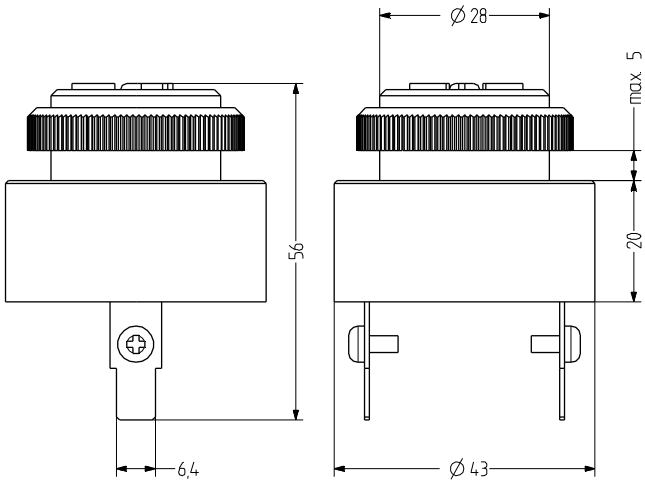

BU2

DATOS DEL PEDIDO

Tensión nominal	Rango de voltaje (V)	Corriente nominal (A)	Número de artículo
12 V CA/CC	6-16	0,020	B100 520 404
24 V CA/CC	12-28	0,030	B100 520 405

BU3 Zumbador montaje traspanel

- zumbador empotrable Ø 35 mm (tuerca de montaje)
- presión acústica máx. 90 dB (A)
- conexión con lengüetas
- cota de montaje Ø 28 mm/M28
- tono de pulso
- presión acústica reducible en ~10 dB mediante ventanilla giratoria
- para aplicaciones universales
- sistema electrónico encapsulado, bajo consumo de corriente

DATOS TÉCNICOS

Carcasa	ABS negro
Cota de montaje	28 mm (M28)
Técnica de conexión	Enchufe con tornillo
Tipo de tono	Tono de pulso
Volumen	80-90 dB (Ajustable mediante ventana giratoria)
Frecuencia de tono	2.500-3.500 Hz
Período de funcionamiento	100 %
Temperatura de funcionamiento	-20 °C / +70 °C
Grado de protección	IP54
Peso	35 g

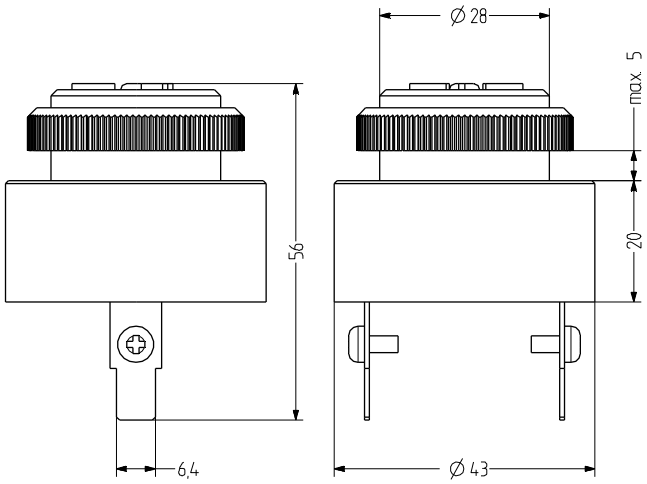

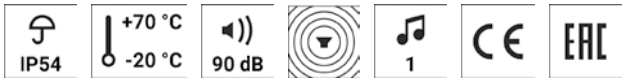

BU3

DATOS DEL PEDIDO

Tensión nominal	Rango de voltaje (V)	Corriente nominal (A)	Número de artículo
220 V CA	180-240	0,020	B100 520 313

ELG Zumbador montaje traspanel con LED

- zumbador empotrable con avisador luminoso LED de luz fija o intermitente Ø 65 mm
- presión acústica máx. 103 dB (A), ajustable de forma continua
- grado de protección alto IP65, tecnología de conexión práctica
- cota de montaje Ø 22,5 mm/M22
- pulso o gorjeo con la luz LED intermitente
- tono continuo con la luz LED fija
- control por medio de asignación de patillas
- para aplicaciones industriales y generales
- disponible adaptador de 22 mm para cota de montaje de 30,5 mm

DATOS TÉCNICOS

Carcasa	Ø 65 mm, Policarbonato gris o negro
Calota	Policarbonato, interior acanalado naranja, rojo, claro, azul, verde o amarillo
Tipo de montaje	Cualquiera, Cualquiera
Cota de montaje	22 mm (M22) y 30,5 mm (con adaptador)
Técnica de conexión	bis 2,5 mm²
Tipo de luz	Indicador LED luz o Indicador LED luz intermitente
Frecuencia de destello/ parpadeo	2 Hz
Tipo de tono	3 Tonos, 3 Tonos controlables de forma externa, Tono continuo, Tono de pulso o Tono ululante
Volumen	85-103 dB (Regulable en estado montado)
Frecuencia de tono	2.800 Hz
Período de funcionamiento	100 %
Vida útil	Elementos de iluminación: 100.000 h
Temperatura de funcionamiento	-25 °C / +60 °C
Grado de protección	IP65
Peso	110 g

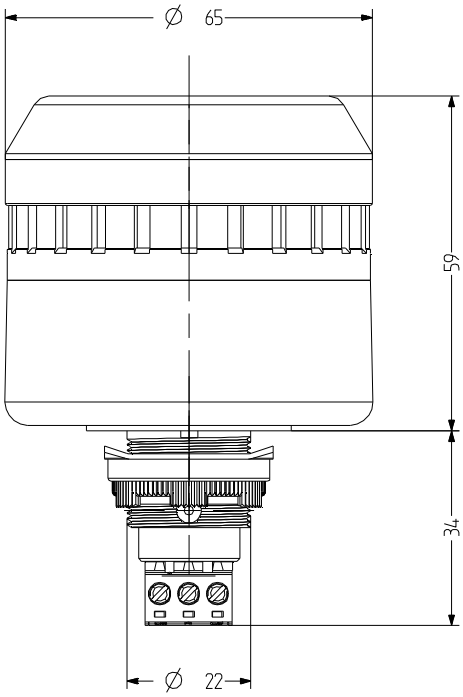

ELG

DATOS DEL PEDIDO

Color de la calota	Tensión nominal	Rango de voltaje (V)	Corriente nominal (A)	Color de la carcasa	
				gris	negro
naranja	12 V CA/CC	+/- 10 %	0,073	814 111 404	814 511 404
	24 V CA/CC	+/- 10 %	0,047	814 111 405	814 511 405
	110-120 V CA	+/- 10 %	0,060	814 111 310	814 511 310
	230-240 V CA	+/- 10 %	0,063	814 111 313	814 511 313
rojo	12 V CA/CC	+/- 10 %	0,073	814 112 404	814 512 404
	24 V CA/CC	+/- 10 %	0,047	814 112 405	814 512 405
	110-120 V CA	+/- 10 %	0,060	814 112 310	814 512 310
	230-240 V CA	+/- 10 %	0,063	814 112 313	814 512 313
claro	12 V CA/CC	+/- 10 %	0,073	814 114 404	814 514 404
	24 V CA/CC	+/- 10 %	0,047	814 114 405	814 514 405
	110-120 V CA	+/- 10 %	0,060	814 114 310	814 514 310
	230-240 V CA	+/- 10 %	0,063	814 114 313	814 514 313
azul	12 V CA/CC	+/- 10 %	0,073	814 115 404	814 515 404
	24 V CA/CC	+/- 10 %	0,047	814 115 405	814 515 405
	110-120 V CA	+/- 10 %	0,060	814 115 310	814 515 310
	230-240 V CA	+/- 10 %	0,063	814 115 313	814 515 313
verde	12 V CA/CC	+/- 10 %	0,073	814 116 404	814 516 404
	24 V CA/CC	+/- 10 %	0,047	814 116 405	814 516 405
	110-120 V CA	+/- 10 %	0,060	814 116 310	814 516 310
	230-240 V CA	+/- 10 %	0,063	814 116 313	814 516 313
amarillo	12 V CA/CC	+/- 10 %	0,073	814 117 404	814 517 404
	24 V CA/CC	+/- 10 %	0,047	814 117 405	814 517 405
	110-120 V CA	+/- 10 %	0,060	814 117 310	814 517 310
	230-240 V CA	+/- 10 %	0,063	814 117 313	814 517 313

ADM30

ACCESORIOS

Type	Tipo de accesorios	Peso	Número de artículo
ADM30	Adaptador para M30,5 para orificios de 30,5 mm	8 g	812 500 900

TABLA DE TONOS

Tone and light selection on terminal

La	N	Lb	Tone and light synchronized
X	X		pulsing tone / LED flashing light
	X	X	wobble tone / LED flashing light
X	X	X	continuous tone / steady light

EDG Zumbador montaje traspanel con LED

- zumbador empotrable con avisador luminoso LED de luz fija Ø 65 mm
- presión acústica máx. 103 dB (A), ajustable de forma continua
- grado de protección alto IP65
- cota de montaje Ø 22,5 mm/M22
- tono continuo y luz LED fija controlables de forma separada
- control por medio de asignación de patillas
- tecnología de conexión práctica
- para aplicaciones industriales y generales
- disponible adaptador de 22 mm para cota de montaje de 30,5 mm

DATOS TÉCNICOS

Carcasa	Ø 65 mm, Policarbonato gris o negro
Calota	Policarbonato, interior acanalado naranja, rojo, claro, azul, verde o amarillo
Tipo de montaje	Cualquiera, Cualquiera
Cota de montaje	22 mm (M22) y 30,5 mm (con adaptador)
Técnica de conexión	bis 2,5 mm²
Tipo de luz	Indicador LED luz
Tipo de tono	2 Tonos, Tono continuo
Volumen	85-103 dB (Regulable en estado montado)
Frecuencia de tono	2.800 Hz
Período de funcionamiento	100 %
Vida útil	Elementos de iluminación: 100.000 h
Temperatura de funcionamiento	-25 °C / +60 °C
Grado de protección	IP65
Peso	100 g

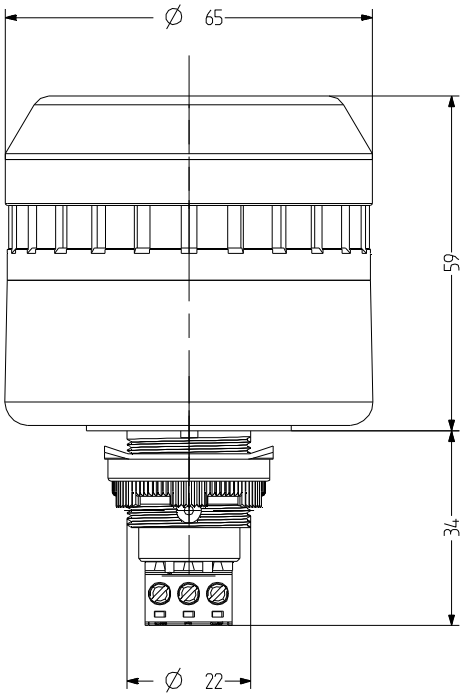

IP65 | +60 °C -25 °C | 103 dB | 2

EDG

DATOS DEL PEDIDO

Color de la calota	Tensión nominal	Rango de voltaje (V)	Corriente nominal (A)	Color de la carcasa	
				gris	negro
naranja	12 V CA/CC	+/- 10 %	0,062	814 121 404	814 521 404
	24 V CA/CC	+/- 10 %	0,095	814 121 405	814 521 405
	110-120 V CA	+/- 10 %	0,052	814 121 310	814 521 310
	230-240 V CA	+/- 10 %	0,052	814 121 313	814 521 313
rojo	12 V CA/CC	+/- 10 %	0,062	814 122 404	814 522 404
	24 V CA/CC	+/- 10 %	0,095	814 122 405	814 522 405
	110-120 V CA	+/- 10 %	0,052	814 122 310	814 522 310
	230-240 V CA	+/- 10 %	0,052	814 122 313	814 522 313
claro	12 V CA/CC	+/- 10 %	0,062	814 124 404	814 524 404
	24 V CA/CC	+/- 10 %	0,095	814 124 405	814 524 405
	110-120 V CA	+/- 10 %	0,052	814 124 310	814 524 310
	230-240 V CA	+/- 10 %	0,052	814 124 313	814 524 313
azul	12 V CA/CC	+/- 10 %	0,062	814 125 404	814 525 404
	24 V CA/CC	+/- 10 %	0,095	814 125 405	814 525 405
	110-120 V CA	+/- 10 %	0,052	814 125 310	814 525 310
	230-240 V CA	+/- 10 %	0,052	814 125 313	814 525 313
verde	12 V CA/CC	+/- 10 %	0,062	814 126 404	814 526 404
	24 V CA/CC	+/- 10 %	0,095	814 126 405	814 526 405
	110-120 V CA	+/- 10 %	0,052	814 126 310	814 526 310
	230-240 V CA	+/- 10 %	0,052	814 126 313	814 526 313
amarillo	12 V CA/CC	+/- 10 %	0,062	814 127 404	814 527 404
	24 V CA/CC	+/- 10 %	0,095	814 127 405	814 527 405
	110-120 V CA	+/- 10 %	0,052	814 127 310	814 527 310
	230-240 V CA	+/- 10 %	0,052	814 127 313	814 527 313

ADM30

ACCESORIOS

Type	Tipo de accesorios	Peso	Número de artículo
ADM30	Adaptador para M30,5 para orificios de 30,5 mm	8 g	812 500 900

TABLA DE TONOS

Monatdo			
La	N	Lb	Luz y sonido sincronizados
X	X		Tono intermmit. / LED luz intermitente
X	X	X	Tono continuo / Luz fija

ELM Zumbador montaje traspanel con LED

- zumbador empotrable con avisador luminoso LED de luz fija o intermitente Ø 45 mm
- presión acústica máx. 98 dB (A), ajustable de forma continua
- grado de protección alto IP65, tecnología de conexión práctica
- cota de montaje Ø 22,5 mm/M22
- tono de pulso con la luz LED intermitente
- tono continuo con la luz LED fija
- control por medio de asignación de patillas
- para aplicaciones industriales y generales
- disponible adaptador de 22 mm para cota de montaje de 30,5 mm

DATOS TÉCNICOS

Carcasa	Ø 45 mm, Policarbonato gris o negro
Calota	Policarbonato, interior acanalado naranja, rojo, claro, azul, verde o amarillo
Tipo de montaje	Cualquiera, Cualquiera
Cota de montaje	22 mm (M22) y 30,5 mm (con adaptador)
Técnica de conexión	bis 2,5 mm²
Tipo de luz	Indicador LED luz o Indicador LED luz intermitente
Frecuencia de destello/ parpadeo	2 Hz
Tipo de tono	3 Tonos, 3 Tonos controlables de forma externa, Tono continuo o Tono de pulso
Volumen	85-98 dB (Regulable en estado montado)
Frecuencia de tono	3.500 Hz
Período de funcionamiento	100 %
Vida útil	Elementos de iluminación: 100.000 h
Temperatura de funcionamiento	-25 °C / +60 °C
Grado de protección	IP65
Peso	65 g

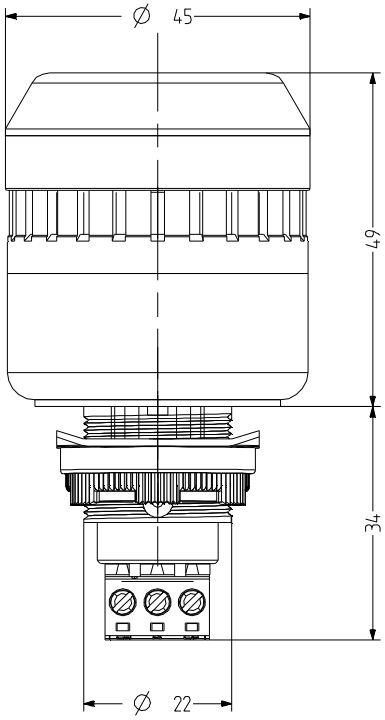

IP65 | +60 °C -25 °C | 98 dB | 3

ELM

DATOS DEL PEDIDO

Color de la calota	Tensión nominal	Rango de voltaje (V)	Corriente nominal (A)	Color de la carcasa	
				negro	gris
naranja	12 V CA/CC	+/- 10 %	0,035	813 511 404	813 111 404
	24 V CA/CC	+/- 10 %	0,058	813 511 405	813 111 405
	110-120 V CA	+/- 10 %	0,042	813 511 310	813 111 310
	230-240 V CA	+/- 10 %	0,040	813 511 313	813 111 313
rojo	12 V CA/CC	+/- 10 %	0,035	813 512 404	813 112 404
	24 V CA/CC	+/- 10 %	0,058	813 512 405	813 112 405
	110-120 V CA	+/- 10 %	0,042	813 512 310	813 112 310
	230-240 V CA	+/- 10 %	0,040	813 512 313	813 112 313
claro	12 V CA/CC	+/- 10 %	0,035	813 514 404	813 114 404
	24 V CA/CC	+/- 10 %	0,058	813 514 405	813 114 405
	110-120 V CA	+/- 10 %	0,042	813 514 310	813 114 310
	230-240 V CA	+/- 10 %	0,040	813 514 313	813 114 313
azul	12 V CA/CC	+/- 10 %	0,035	813 515 404	813 115 404
	24 V CA/CC	+/- 10 %	0,058	813 515 405	813 115 405
	110-120 V CA	+/- 10 %	0,042	813 515 310	813 115 310
	230-240 V CA	+/- 10 %	0,040	813 515 313	813 115 313
verde	12 V CA/CC	+/- 10 %	0,035	813 516 404	813 116 404
	24 V CA/CC	+/- 10 %	0,058	813 516 405	813 116 405
	110-120 V CA	+/- 10 %	0,042	813 516 310	813 116 310
	230-240 V CA	+/- 10 %	0,040	813 516 313	813 116 313
amarillo	12 V CA/CC	+/- 10 %	0,035	813 517 404	813 117 404
	24 V CA/CC	+/- 10 %	0,058	813 517 405	813 117 405
	110-120 V CA	+/- 10 %	0,042	813 517 310	813 117 310
	230-240 V CA	+/- 10 %	0,040	813 517 313	813 117 313

ADM30

ACCESORIOS

Type	Tipo de accesorios	Peso	Número de artículo
ADM30	Adaptador para M30,5 para orificios de 30,5 mm	8 g	812 500 900

TABLA DE TONOS

Tone and light selection on terminal

La	N	Lb	Tone and light synchronized
X	X		pulsing tone / LED flashing light
	X	X	wobble tone / LED flashing light
X	X	X	continuous tone / steady light

EDM Zumbador montaje traspanel con LED

- zumbador empotrable con avisador luminoso LED de luz fija Ø 45 mm
- presión acústica máx. 98 dB (A), ajustable de forma continua
- grado de protección alto IP65
- cota de montaje Ø 22,5 mm/M22
- tono continuo y luz LED fija controlables de forma separada
- control por medio de asignación de patillas
- tecnología de conexión práctica
- para aplicaciones industriales y generales
- disponible adaptador de 22 mm para cota de montaje de 30,5 mm

DATOS TÉCNICOS

Carcasa	Ø 45 mm, Policarbonato gris o negro
Calota	Policarbonato, interior acanalado naranja, rojo, claro, azul, verde o amarillo
Tipo de montaje	Cualquiera, Cualquiera
Cota de montaje	22 mm (M22) y 30,5 mm (con adaptador)
Técnica de conexión	bis 2,5 mm²
Tipo de luz	Indicador LED luz
Tipo de tono	2 Tonos, Tono continuo
Volumen	85-98 dB (Regulable en estado montado)
Frecuencia de tono	3.500 Hz
Período de funcionamiento	100 %
Vida útil	Elementos de iluminación: 100.000 h
Temperatura de funcionamiento	-25 °C / +60 °C
Grado de protección	IP65
Peso	65 g

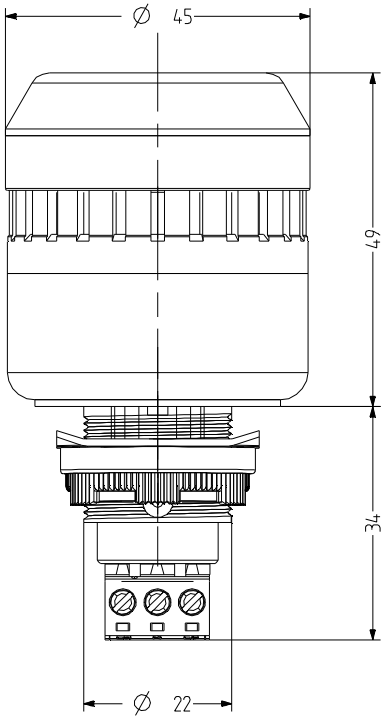

EDM

DATOS DEL PEDIDO

Color de la calota	Tensión nominal	Rango de voltaje (V)	Corriente nominal (A)	Color de la carcasa	
				negro	gris
naranja	12 V CA/CC	+/- 10 %	0,048	813 521 404	813 121 404
	24 V CA/CC	+/- 10 %	0,073	813 521 405	813 121 405
	110-120 V CA	+/- 10 %	0,051	813 521 310	813 121 310
	230-240 V CA	+/- 10 %	0,051	813 521 313	813 121 313
rojo	12 V CA/CC	+/- 10 %	0,048	813 522 404	813 122 404
	24 V CA/CC	+/- 10 %	0,073	813 522 405	813 122 405
	110-120 V CA	+/- 10 %	0,051	813 522 310	813 122 310
	230-240 V CA	+/- 10 %	0,051	813 522 313	813 122 313
claro	12 V CA/CC	+/- 10 %	0,048	813 524 404	813 124 404
	24 V CA/CC	+/- 10 %	0,073	813 524 405	813 124 405
	110-120 V CA	+/- 10 %	0,051	813 524 310	813 124 310
	230-240 V CA	+/- 10 %	0,051	813 524 313	813 124 313
azul	12 V CA/CC	+/- 10 %	0,048	813 525 404	813 125 404
	24 V CA/CC	+/- 10 %	0,073	813 525 405	813 125 405
	110-120 V CA	+/- 10 %	0,051	813 525 310	813 125 310
	230-240 V CA	+/- 10 %	0,051	813 525 313	813 125 313
verde	12 V CA/CC	+/- 10 %	0,048	813 526 404	813 126 404
	24 V CA/CC	+/- 10 %	0,073	813 526 405	813 126 405
	110-120 V CA	+/- 10 %	0,051	813 526 310	813 126 310
	230-240 V CA	+/- 10 %	0,051	813 526 313	813 126 313
amarillo	12 V CA/CC	+/- 10 %	0,048	813 527 404	813 127 404
	24 V CA/CC	+/- 10 %	0,073	813 527 405	813 127 405
	110-120 V CA	+/- 10 %	0,051	813 527 310	813 127 310
	230-240 V CA	+/- 10 %	0,051	813 527 313	813 127 313

ADM30

ACCESORIOS

Type	Tipo de accesorios	Peso	Número de artículo
ADM30	Adaptador para M30,5 para orificios de 30,5 mm	8 g	812 500 900

TABLA DE TONOS

Monatdo			
La	N	Lb	Luz y sonido sincronizados
X	X		Tono intermmit. / LED luz intermitente
X	X	X	Tono continuo / Luz fija

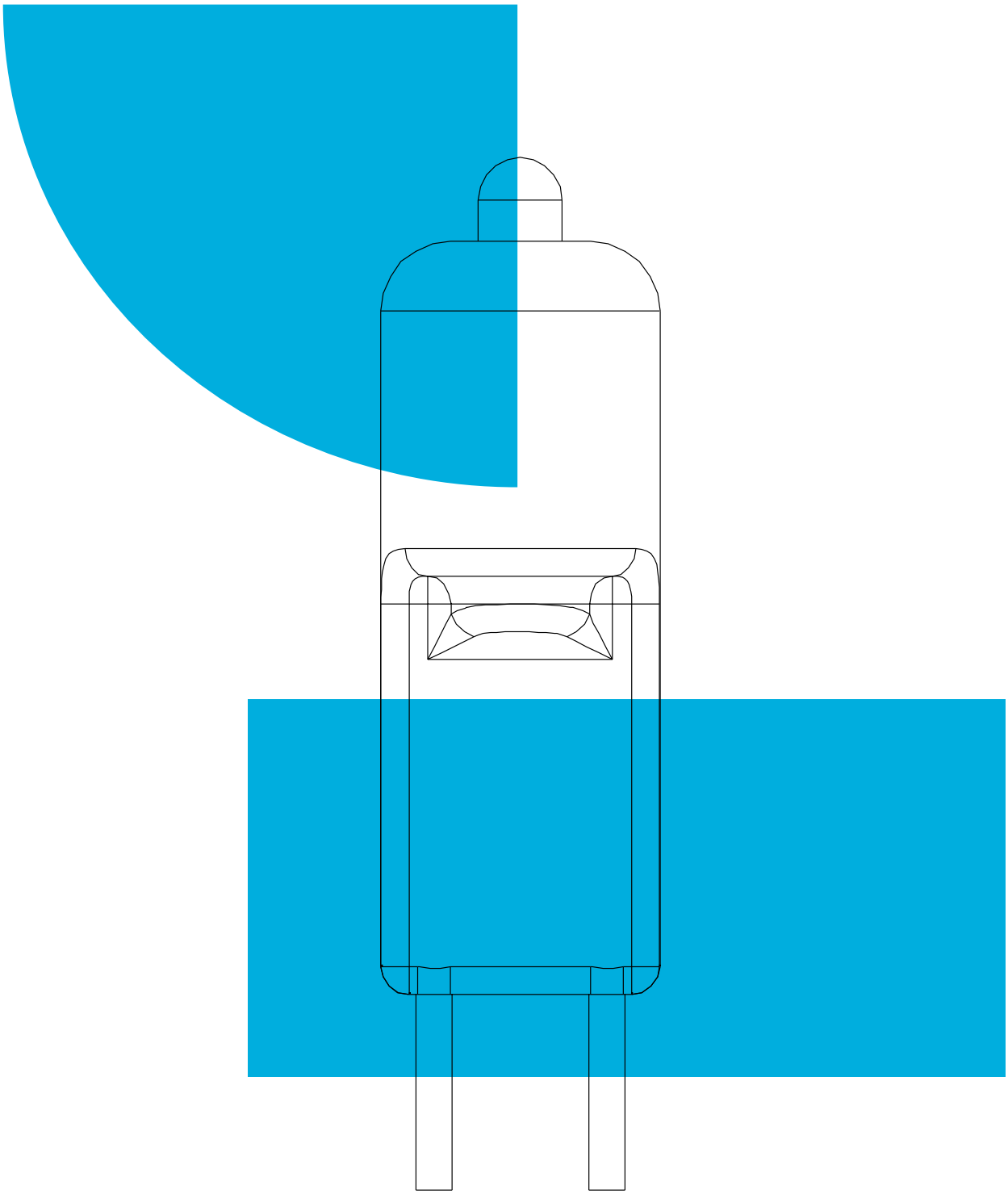

Accesorios

414 **LLL+LLB** LED
416 **GL** Bombilla
417 **HL** Lámpara halógena
418 **XT** Tubo xenón

LLL+LLB Lámparas LED

- Amplia oferta de bombillas LED de alta potencia
- totalmente resistentes a golpes y vibraciones, no requieren mantenimiento
- prolongada vida útil – hasta 100.000 h
- Modelos para luz fija e intermitente
- disponible en 6 colores LED
- disponible en todas las tensiones habituales
- alta potencia luminosa y brillo
- apta para PLC (corriente de fuga/conexión)

DATOS TÉCNICOS

Portalámparas	BA 15 d
Período de funcionamiento	100 %
Vida útil	100.000 h
Peso	15 g

DATOS DEL PEDIDO

Type	Tipo de accesorios	Tensión nominal	Color	Peso	Número de artículo
LLB	LED luz intermitente	12 V CA/CC	naranja	0,015 g	893 011 404
			rojo	0,015 g	893 012 404
			claro	0,015 g	893 014 404
			azul	0,015 g	893 015 404
			verde	0,015 g	893 016 404
			amarillo	0,015 g	893 017 404
		24 V CA/CC	naranja	0,015 g	893 011 405
			rojo	0,015 g	893 012 405
			claro	0,015 g	893 014 405
			azul	0,015 g	893 015 405
			verde	0,015 g	893 016 405
			amarillo	0,015 g	893 017 405
		48 V CA/CC	naranja	0,015 g	893 011 408
			rojo	0,015 g	893 012 408
			claro	0,015 g	893 014 408
			azul	0,015 g	893 015 408
			verde	0,015 g	893 016 408
			amarillo	0,015 g	893 017 408

LLL+LLB

DATOS DEL PEDIDO

Type	Tipo de accesorios	Tensión nominal	Color	Peso	Número de artículo
LLB	LED luz intermitente	110 V CA	naranja	0,015 g	893 011 310
			rojo	0,015 g	893 012 310
			claro	0,015 g	893 014 310
			azul	0,015 g	893 015 310
			verde	0,015 g	893 016 310
			amarillo	0,015 g	893 017 310
		230 V CA	naranja	0,015 g	893 011 313
			rojo	0,015 g	893 012 313
			claro	0,015 g	893 014 313
			azul	0,015 g	893 015 313
			verde	0,015 g	893 016 313
			amarillo	0,015 g	893 017 313
LLL	LED luz fija	12 V CA/CC	naranja	0,015 g	893 001 404
			rojo	0,015 g	893 002 404
			claro	0,015 g	893 004 404
			azul	0,015 g	893 005 404
			verde	0,015 g	893 006 404
			amarillo	0,015 g	893 007 404
		24 V CA/CC	naranja	0,015 g	893 001 405
			rojo	0,015 g	893 002 405
			claro	0,015 g	893 004 405
			azul	0,015 g	893 005 405
			verde	0,015 g	893 006 405
			gelb	0,015 g	893 007 405
		48 V CA/CC	naranja	0,015 g	893 001 408
			rojo	0,015 g	893 002 408
			claro	0,015 g	893 004 408
			blau	0,015 g	893 005 408
			verde	0,015 g	893 006 408
			amarillo	0,015 g	893 007 408
		110 V CA	naranja	0,015 g	893 001 310
			rojo	0,015 g	893 002 310
			claro	0,015 g	893 004 310
			azul	0,015 g	893 005 310
			verde	0,015 g	893 006 310
			amarillo	0,015 g	893 007 310
		230 V CA	naranja	0,015 g	893 001 313
			rojo	0,015 g	893 002 313
			claro	0,015 g	893 004 313
			azul	0,015 g	893 005 313
			verde	0,015 g	893 006 313
			amarillo	0,015 g	893 007 313

GL Bombilla

- Para su uso en los productos indicados
- Para primer equipamiento o como foco de repuesto

DATOS DEL PEDIDO

Tensión nominal	Corriente nominal (A)	Número de artículo
12 V	2,080	890 025 904
	0,335	890 012 904
24 V	1,040	890 025 905
	0,165	890 012 905
48 V	0,520	890 025 908
	0,085	890 012 908
60 V	0,415	890 025 909
	0,115	890 010 909
	0,065	890 012 909
110-120 V	0,208	890 025 910
	0,035	890 012 910
230-240 V		890 025 913
	0,015	890 012 913

HL Lámpara halógena

- Para su uso en los productos indicados
- Para primer equipamiento o como foco de repuesto

DATOS DEL PEDIDO

Type	Tipo de accesorios	Tensión nominal	Potencia	Número de artículo
HL51	Lámpara halógena	12 V	50,000 W	890 050 904
HL52	Lámpara halógena	24 V	50,000 W	890 050 905
HL55	Lámpara halógena	110-120 V	50,000 W	890 050 910
HL56	Lámpara halógena	230-240 V	50,000 W	890 050 913
HL31	Lámpara halógena	12 V	35,000 W	890 035 904
HL32	Lámpara halógena	24 V	35,000 W	890 035 905
HL35	Lámpara halógena	110-120 V	35,000 W	890 035 910
HL36	Lámpara halógena	230-240 V	35,000 W	890 035 913
HL21	Lámpara halógena	12 V	20,000 W	890 020 904
HL22	Lámpara halógena	24 V	20,000 W	890 020 905
HL25	Lámpara halógena	110-120 V	20,000 W	890 020 910
HL26	Lámpara halógena	230-240 V	20,000 W	890 020 913

XT Tubo xenón estroboscópico

- Para su uso en los productos indicados
- Para primer equipamiento o como foco de repuesto

DATOS DEL PEDIDO

Type	Tipo de accesorios	Número de artículo
XT07	Tubo xenón estroboscópico	890 107 900
XT15	Tubo xenón estroboscópico	890 115 900
XT30	Tubo xenón estroboscópico	890 130 900

Información técnica general

Grados de protección

Los grados de protección, que se rigen por la norma EN 60529, proporcionan información sobre el grado de protección de equipos eléctricos (en nuestro caso, equipos de señalización) contra los efectos de cuerpos extraños sólidos y contra la penetración de líquidos a través de la carcasa o las cubiertas.

La siguiente tabla proporciona un resumen del significado y la composición de los números de los grados de protección IP:

Los grados de protección se indican mediante una abreviatura que se compone de las dos letras indicativas IP, siempre constantes, y dos dígitos que codifican el grado de protección. Los grados de protección más habituales en los productos de Auer Signal son IP 65, IP 66 y IP 67.

Primer dígito

Protección contra cuerpos extraños

0 NINGUNA PROTECCIÓN

Ninguna protección especial de las personas contra el contacto directo con piezas activas o móviles; ninguna protección del equipo contra la penetración de cuerpos extraños sólidos

1 PROTECCIÓN CONTRA CUERPOS EXTRAÑOS GRANDES

Protección contra la penetración de cuerpos extraños sólidos con un diámetro superior a 50 mm – p .ej. el contacto de la mano

2 PROTECCIÓN CONTRA CUERPOS EXTRAÑOS MEDIANOS

Protección contra la penetración de cuerpos extraños sólidos con un diámetro superior a 12 mm, p .ej. dedos de la mano

3 PROTECCIÓN CONTRA CUERPOS EXTRAÑOS PEQUEÑOS

Protección contra la penetración de cuerpos extraños sólidos con un diámetro de 2,5 mm – p .ej. herramientas, alambres

4 PROTECCIÓN CONTRA CUERPOS EXTRAÑOS GRANULARES

Protección contra la penetración de cuerpos extraños sólidos con un diámetro de más de 1 mm – p .ej. herramientas finas, pequeños alambres

Segundo dígito

Protección contra líquidos

0 NINGUNA PROTECCIÓN ESPECIAL

1 PROTECCIÓN CONTRA GOTAS DE AGUA - VERTICAL

Las gotas de agua que caen verticalmente no deben ocasionar ningún daño.

2 PROTECCIÓN CONTRA GOTAS DE AGUA - OBLICUO

Las gotas de agua que caen oblicuamente con un ángulo máximo de 15 grados respecto a la vertical no deben ocasionar ningún daño

3 PROTECCIÓN CONTRA AGUA ROCIADA

Las gotas de agua que caen oblicuamente con un ángulo máximo de 60 grados respecto a la vertical no deben ocasionar ningún daño

4 PROTECCIÓN CONTRA SALPICADURAS DE AGUA

El agua que salpica contra el equipo procedente de todas direcciones no debe ocasionar ningún daño.

5 PROTECCIÓN CONTRA SEDIMENTOS DE POLVO

Protección completa contra sedimentos de polvo: La penetración de polvo no se evita completamente, pero no perjudica el funcionamiento del equipo.

6 PROTECCIÓN CONTRA ENTRADA DE POLVO

Protección completa contra la penetración de polvo

5 PROTECCIÓN CONTRA CHORROS DE AGUA

Un chorro de agua procedente de cualquier dirección no debe ocasionar ningún daño.

6 PROTECCIÓN CONTRA INUNDACIÓN

El agua no debe penetrar en el equipo en caso de inundación temporal en cantidades que puedan ocasionar un daño.

7 PROTECCIÓN CONTRA INMERSIÓN TEMPORAL EN AGUA

El agua no debe penetrar en cantidades que puedan ocasionar un daño cuando el equipo se sumerge en agua bajo las condiciones de presión y tiempo especificadas.

8 PROTECCIÓN CONTRA INMERSIÓN DURADERA EN AGUA

El agua no debe penetrar en cantidades que puedan ocasionar un daño cuando el equipo se sumerge en agua.

Normas y marcas de conformidad

CERTIFICACIÓN UL

Debido a la presencia global de Auer Signal, la mayoría de equipos de señalización de Auer están certificados según la norma UL.

Como miembro del programa «Client Test Data», Auer Signal también está autorizado para realizar las pruebas relativas a UL en su propio laboratorio. UL reconoce los resultados de estas pruebas de momento, pero realiza también pruebas repetidas periódicamente para verificar la calidad de los resultados.

UL es la certificación localmente establecida para dispositivos especialmente en el mercado norteamericano. Una certificación UL, especialmente fuera del espacio norteamericano, no es ninguna exigencia. Sin embargo, un usuario de un dispositivo con certificación UL puede estar seguro de que este obedece a un estándar de seguridad muy alto, ya que UL se concentra más exhaustivamente en aspectos relativos a la seguridad que las normas europeas.

La certificación UL requiere pruebas de dispositivo por parte de probadores cualificados y envía inspectores al fabricante de los dispositivos cuatro veces al año en el marco del servicio de seguimiento, para asegurarse de que se cumplen los métodos de producción prescritos y las especificaciones de materiales.

Si aparece una C antes de la marca UL, esto significa que el dispositivo también ha sido probado de acuerdo con las normas de la CSA (Canadian Standards Association) y está certificado para el mercado canadiense.

La siguiente lista explica las clasificaciones de dispositivos según UL:

Tipo 1

Uso principalmente en zonas interiores, protección contra el contacto con el dispositivo cerrado y contra una cantidad limitada de polvo/suciedad

Tipo 2

Uso en zonas interiores, protección adecuada contra una cantidad limitada de agua y polvo

Tipo 3

Uso en zonas exteriores, protección contra el polvo y la lluvia transportados por el viento; el dispositivo no se ve afectado por la formación de una capa de hielo en la carcasa.

Tipo 3R

Uso en zonas exteriores, protección contra la lluvia; el dispositivo no se ve afectado por la formación de una capa de hielo en la carcasa.

Tipo 4

Uso en zonas interiores o exteriores, protección contra la lluvia, salpicaduras y chorros dirigidos de agua; no se ve afectado por la formación de una capa de hielo en la carcasa.

Tipo 4X

Uso en zonas interiores o exteriores, protección contra la lluvia, salpicaduras y chorros dirigidos de agua; no se ve afectado por la formación de una capa de hielo en la carcasa; resistente a la corrosión.

Tipo 6

Uso en zonas interiores o exteriores, protección contra penetración de agua durante una inmersión temporal o una inundación de profundidad limitada. No se ve afectado por la formación de una capa de hielo externa en la carcasa.

Tipo 12

Uso en zonas interiores, protección contra polvo, suciedad, fibras volantes, goteo de agua y condensación externa de líquidos no corrosivos.

Tipo 13

Uso en zonas interiores, protección contra la pelusa, la filtración de polvo, la condensación externa y las salpicaduras de agua, aceite y líquidos no corrosivos.

MARCADO CE

Con el marcado CE el fabricante manifiesta en una declaración de conformidad que se han cumplido todas las directivas europeas aplicables y los requisitos de seguridad contenidos en las mismas.

ATEX

El logotipo ATEX proporciona información acerca de que un producto está aprobado para su uso en áreas con riesgo de explosiones conforme a la directiva europea ATEX. El propio producto muestra en la etiqueta un número de homologación y los datos exactos de certificación.

AS INTERFACE

El logotipo AS-INTERFACE pone de manifiesto que un producto es apto para la integración en un sistema de bus de campo AS-Interface.

Las indicaciones luminosas se distinguen por

1. Tipo de indicador luminoso, 2. Color y 3. Intensidad luminosa.

LA INTENSIDAD LUMINOSA VARÍA EN FUNCIÓN
de la distancia al observador, la potencia del elemento de iluminación, el color de la calota y el tipo de calota

1. Tipo de indicador luminoso

Para señalización se ofrecen cuatro tipos de avisador luminoso, cada uno con un alto efecto de señalización diferente.

Indicadores luz estroboscópica

Los indicadores luz estroboscópica emiten un pulso de luz intenso mediante un destello muy breve del orden de milisegundos. Este pulso de luz crea un efecto de señalización óptimo y llama poderosamente la atención.

INDICADOR LUZ ESTROBOSCÓPICA XENÓN

El indicador luz estroboscópica xenón almacena energía eléctrica en un condensador y la emite repentinamente a través de un tubo de destello de xenón, por el cual se genera el pulso de luz.

MFL – 160 MM
Indicador luz estroboscópica xenón con calota con óptica de Fresnel

Mediante el uso de calotas con óptica de Fresnel el punto de luz de un indicador luminoso se distribuye por toda la altura de la calota. De esta manera se crea un efecto de señalización óptimo y una buena radiación lateral.

INDICADOR LED LUZ ESTROBOSCÓPICA/ MULTI-ESTROBOSCÓPICA

Auer Signal es uno de los pocos proveedores de los innovadores indicadores LED luz multi-estroboscópica. Estos indicadores LED luz estroboscópica o multi-estroboscópica utilizan modernos LED de alta potencia como elemento de iluminación.

> El indicador luz multi-estroboscópica crea el mejor efecto de señalización.

Si bien es cierto que un indicador LED luz multi-estroboscópica no emite en los picos de emisión la misma cantidad de luz que un indicador luz estroboscópica xenón, puede compensar la baja emisión de luz con una secuencia de pulsos de luz que incrementa significativamente atención. De esta forma, el indicador LED luz multi-estroboscópica consigue también efecto de señalización muy bueno.

A diferencia de los indicadores luz estroboscópica xenón, los indicadores LED luz estroboscópica o multi-estroboscópica ofrecen todas las ventajas de la tecnología LED: una vida útil muy larga, una eficiencia considerablemente mejor y una resistencia a las vibraciones inmejorable.

Indicadores espejo rotativo

En los indicadores espejo rotativo la fuente de luz está rodeada por un espejo semicircular, el cual refleja el punto de luz en una dirección determinada mediante una rotación del espejo. Con ello se genera un cono de luz giratorio que produce un alto nivel de atención.

El efecto de señalización puede seguir incrementándose mediante distintas velocidades de giro.

Indicadores luz intermitente

Estos indicadores intermitentes captan la atención encendiendo y apagando periódicamente el elemento de iluminación. Dado que los estímulos luminosos intermitentes se perciben mejor que los permanentes, son una buena opción para aplicaciones que no demandan el efecto de alerta extremo de un indicador luz estroboscópica, pero así y todo debe ser fácilmente perceptible.

La frecuencia de parpadeo de los indicadores luz intermitente es por lo general de 1 a 2 Hz.

Indicadores luz fija

Los indicadores luz fija emiten una señal luminosa constante. Poseen el efecto de señalización menor de todos las indicaciones luminosas. Los indicadores luz fija se aplican en un entorno donde solo se requieren pulsos de señal de baja intensidad o se debe enviar una señal informativa.

MRL - 160 MM
Indicador espejo rotativo con calota lisa

Los indicadores espejo rotativo tienen calotas lisas en la mayoría de los casos, con el fin de conseguir el efecto de señalización óptimo.

2. Color

Los colores de las indicaciones luminosas tienen los siguientes significados generales:

La transmitancia de luz frente a la calota clara decrece parcialmente con el empleo de diferentes colores de calota.

EMERGENCIA

emergencia, condición peligrosa o potencialmente peligrosa

Acción inmediata

Reducción de la transmitancia de luz en
Halógena: –70 %, Xenón: –87 %

ACCIÓN DEFINIDA

Señalización de una condición que requiere una acción definida por parte del operador

Acción obligatoria

Reducción de la transmitancia de luz en
Halógena: –88 %, Xenón: –83 %

CONDICIÓN ANORMAL

condición crítica inminente

Supervisión y/o intervención

Reducción de la transmitancia de luz en
Amarillo: Halógena: –1 %, Xenón: –9 %
Naranja: Halógena: –28 %, Xenón: –46 %

NEUTRO

ningún significado especial. Se utiliza para otras condiciones, cuando existen dudas sobre la utilización de rojo, amarillo, verde o azul

Supervisar

Reducción de la transmitancia de luz en
Halógena: 0 %, Xenón: 0 %

CONDICIÓN NORMAL

Condición normal

no es necesaria ninguna acción

Reducción de la transmitancia de luz en
Halógena: –85 %, Xenón: –55 %

3. Intensidad luminosa

En señalización se distinguen diferentes parámetros con los que se califica la luz. Las unidades de medida estandarizadas más importantes son el lumen, la candela y el lux.

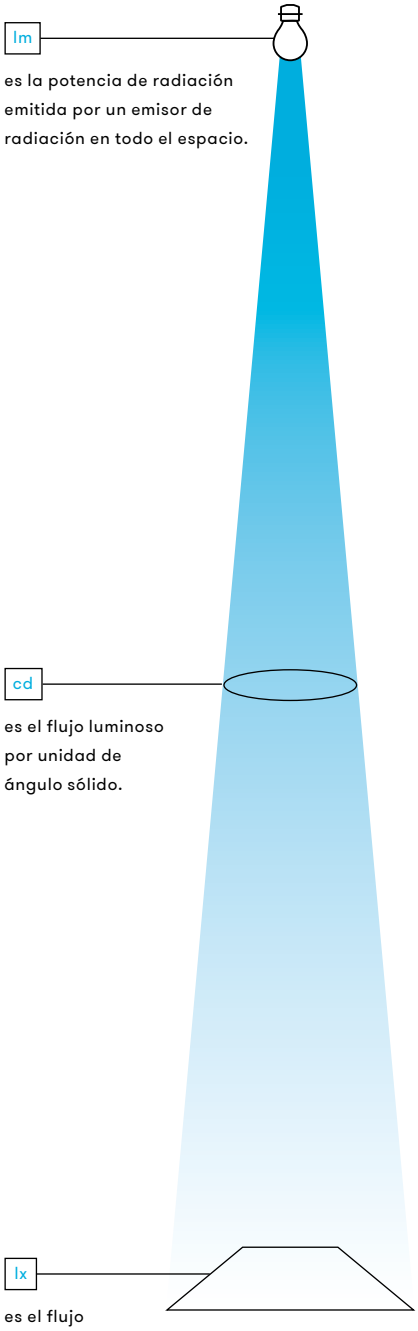

LUMEN [LM] – FLUJO LUMINOSO

El flujo luminoso es una medida de la radiación visible total emitida por una fuente de radiación. Indica cuánta luz es emitida por una fuente de radiación en todas direcciones. Este valor está ponderado por la capacidad de percepción humana del espectro visible. El flujo luminoso es muy adecuado para describir la eficacia de una fuente de luz.

CANDELA [CD] – INTENSIDAD LUMINOSA

La intensidad luminosa describe la radiación emitida en una dirección determinada. Dado que el patrón de radiación de una indicación luminosa no solo está determinado por la fuente de luz, sino también por el diseño de las calotas, la intensidad luminosa es la medida más adecuada para caracterizar el efecto de señalización de las indicaciones luminosas.

$$\text{Intensidad luminosa [cd]} = \frac{\text{Flujo luminoso [lm]}}{\text{Ángulo sólido [sr]}}$$

Así pues, la intensidad luminosa es una medida de la distribución espacial del flujo luminoso. La definición técnica describe una candela como la intensidad luminosa de una fuente de radiación que emite una radiación monocromática con una frecuencia de 540 × 106 Hz (se corresponde con una longitud de onda de 555 nm) con una potencia de 1/683 W por estereorradián. Una vela estándar emite una intensidad luminosa de 1 cd, esto es, emite 12.556 lm en todas direcciones.

LUX [LX] – ILUMINANCIA

La iluminancia es una medida de la luminosidad con la que se ilumina una superficie. La iluminancia indica cuánto flujo luminoso de una fuente de luz llega a una superficie receptora por unidad de superficie.

$$\text{Lux [lx]} = \frac{\text{Flujo luminoso [lm]}}{\text{Superficie [m}^2\text{]}}$$

La intensidad luminosa está fuertemente determinada por el elemento de iluminación utilizado.

LED

Los LED (diodos emisores de luz) son semiconductores ópticos que convierten la tensión eléctrica en luz visible.

La vida útil de los LED es muy larga y generalmente se asocia con más de 100.000 horas, lo cual equivale a una duración de luz ininterrumpida de doce años. Sin embargo, después de ese tiempo el LED se «apaga», sino que el flujo luminoso se reduce en aproximadamente un 30 % respecto del normal. Únicamente se debilita la emisión de luz. Además de la vida útil, los aspectos más favorables de los LED son que no necesitan mantenimiento, su resistencia a la vibración y a los golpes, así como su bajo consumo de electricidad.

HIGH POWER LED BY AUER SIGNAL

Para aplicaciones especiales en las que se desea una potencia lumínica especialmente alta, además de los LED normales, Auer Signal también ofrece LED de alta potencia o indicadores luminosos de alto rendimiento. Se diseñaron explícitamente para lograr un rendimiento luminoso máximo.

Debido al aumento de potencia, que está en el límite de la capacidad de los LED, los LED de alta potencia consumen más electricidad y generan más calor que los LED normales. Por ello, la vida útil de un indicador luminoso de alto rendimiento está limitada a unas 30.000 horas aproximadamente. No obstante, cuando se trata de potencia y alto rendimiento, se acepta gustosamente la vida útil más corta de cuatro años.

Auer Signal combina en el desarrollo de sus productos los LED de alta potencia con calotas construidas con una óptica especial. Mediante la interacción de LED de alta potencia y una calota perfectamente adaptada desde el punto de vista de la óptica (refracción), las indicaciones luminosas de Auer Signal logran el máximo rendimiento luminoso y efecto de señalización posibles. Ejemplos de ello son los indicadores luminosos de 90 mm de la serie N y los indicadores luminosos de la serie Q.

NES-HP
Indicadores luminosos de la serie N con tecnología LED de alta potencia

HP HIGH POWER LED

VENTAJAS

- alto rendimiento luminoso – LED de alta potencia: hasta 200 lm/W, LED estándar: hasta 50 lm/W
- el LED pierde muy poca luminosidad gracias al espectro reducido de las calotas de color
- bajo consumo de electricidad
- vida útil muy larga – hasta 100.000 h
- total resistencia frente a vibraciones, golpes, sacudidas, etc.
- totalmente libre de mantenimiento
- pequeñas dimensiones
- destello sin retrasos y sin reducción de la vida útil por encendido/apagado
- baja generación de calor
- sin ningún «parpadeo» como con los tubos fluorescentes

INCONVENIENTES

- mayor coste de adquisición
- ángulo sólido pequeño con el mismo flujo luminoso (también deseable en algunas aplicaciones)

HP HIGH POWER LED

LED de la NES-HP

Tubo xenón

Mediante la aplicación de un voltaje suficientemente alto en una bombilla rellena con el gas inerte xenón se genera un pulso o destello de luz muy intenso por descarga repentina. Los indicadores luz xenón se utilizan como siempre allá donde se necesitan las señales luminosas más brillantes. Ningún tipo de indicador luminoso alcanza la intensidad luminosa absoluta de un indicador luz xenón.

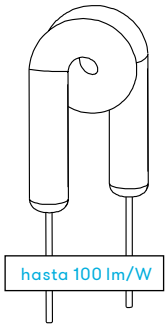

VENTAJAS

· potente efecto de señalización mediante un pulso de luz intenso"

INCONVENIENTES

· El tubo estroboscópico se tinta de negro por dentro con el tiempo – disminución del rendimiento lumínico
· vida útil limitada debido a la gran densidad de corriente y por ello a electrodos sobrecargados o por degeneración del acumulador de energía
· vida útil reducida en caso de tvibraciones y golpes

Bombillas

Un filamento de tungsteno se lleva a alta temperatura e irradia debido a ello energía a través de una amplia gama de longitudes de onda – también en el rango visible. La bombilla se utiliza hoy en día sobre todo allí donde es deseable un fácil mantenimiento y donde no es tan importante el consumo de electricidad como el coste de adquisición.

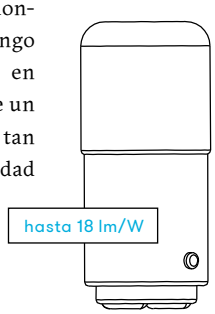

VENTAJAS

· la fuente de luz más sencilla y económica
· disponible en diferentes formas, voltajes y potencias

INCONVENIENTES

· rendimiento luminoso débil: 8–18 lm/W
· vida útil limitada: aprox. 1.000 h en el caso de bombillas estándar
· vida útil reducida significativamente en caso de vibraciones, golpes, funcionamiento intermitente, etc.
· ennegrecimiento de la bombilla a medida que avanza su vida útil
· luz «amarillenta»
· pérdida relativamente alta de energía lumínica en caso de perforación de las calotas de color
· alta intensidad de mantenimiento por cambio periódico de la bombilla

Lámpara halógena

La lámpara halógena se vale básicamente de la misma tecnología que la bombilla. Sin embargo, en lugar del filamento de tungsteno se llevan halógenos a alta temperatura, mediante lo cual se irradia energía.

VENTAJAS

· mayor rendimiento luminoso que la bombilla incandescente: hasta 25 lm/W
· vida útil más larga (alrededor del doble que las bombillas incandescentes)
· escaso ennegrecimiento de la bombilla – flujo luminoso uniforme durante toda la vida de la bombilla

INCONVENIENTES

· vida útil limitada: aprox. 1500-3000 h
· vida útil reducida en caso de vibraciones, golpes, etc.
· vida útil reducida en caso de funcionamiento intermitente (picos de corriente durante la conmutación)
· pérdida relativamente alta de energía lumínica en caso de perforación de las calotas de color

Los equipos de indicación acústica se distinguen por 1. Volumen, 2. Tipo de tono & frecuencia.

En la industria la instalación adecuada de equipos de señalización acústica está regulada por normas de seguridad internacionales. Estos estándares definen los requisitos y las áreas de aplición de las indicaciones acústicas.

Como fabricante de indicaciones acusticas para el mercado internacional, Auer Signal cuenta con muchos años de experiencia procedente de numerosos proyectos en distintos países. Si tiene alguna pregunta, póngase en contacto con nosotros. Estaremos encantados de ayudarle.

ALGUNAS REGULACIONES IMPORTANTES DE UN VISTAZO

El nivel de presión acústica de una indicación acústica debe ser superior en al menos 15 dB al nivel de ruido ambiente.
La frecuencia a la cual la señal es más fuerte debe estar lo más alejada posible de la frecuencia del ruido ambiental.tLa frecuencia del tono de la indicación acústica debe estar en el rango de 300 a 3.000 Hz.

LA EFECTIVIDAD DE UNA INDICACIÓN ACÚSTICA ESTÁ CONDICIONADA POR:

- El nivel de presión acústica en decibelios (dB)
- La frecuencia del tono en hercios (Hz)
- La distancia entre el equipo de señalización y el receptor
- La influencia de otras fuentes de interferencia o ruidos ambientales

Los factores cuantificables, tales como la presión acústica en decibelios (dB) y la frecuencia del tono en hercios (Hz), se muestran en todos las indicaciones acústicas de Auer Signal. El nivel de presión acústica indicado de las indicaciones acústicas de Auer Signal se midió en una cámara acústica anecoica a una distancia de 1 m.

Los tonos pulsantes y alternantes son más efectivos que los tonos lineales.

1. Volumen

El volumen de un ruido o señal acústica es relativo. A pesar de que un aumento de la presión acústica de 3 dB comporta una duplicación de la energía sonora, solo un aumento de 10 dB es percibido por el oído humano como el doble de volumen. Por lo tanto, el sentido del oído funciona de manera logarítmica.

Además del volumen absoluto de una señal, la distancia entre el indicador acústico y la persona también influye en el volumen percibido. Duplicar la distancia disminuye la presión acústica en 6 dB. La señal se percibe entonces aproximadamente como una cuarta parte más baja. La siguiente tabla de distancias le sirve como base para estimar el nivel acústico. No obstante, los factores ambientales como la velocidad y la dirección del viento, la humedad atmosférica y las condiciones meteorológicas también influyen en las señales acústicas, por lo que se trata de valores orientativos.

LA PRESIÓN ACÚSTICA SE REDUCE EN 6 DB AL DUPLICAR LA DISTANCIA

Distancia (m)	Nivel de presión acústica dB (A)																				
1	65	70	75	80	85	90	92	94	96	98	100	102	104	106	108	110	112	114	116	118	120
2	59	64	69	74	79	84	86	88	90	92	94	96	98	100	102	104	106	108	110	112	114
3	55	60	65	70	75	80	82	84	86	88	90	92	94	96	98	100	102	104	106	108	110
5	51	56	61	66	71	76	78	80	82	84	86	88	90	92	94	96	98	100	102	104	106
10	45	50	55	60	65	70	72	74	76	78	80	82	84	86	88	90	92	94	96	98	100
20	39	44	49	54	59	64	66	68	70	72	74	76	78	80	82	84	86	88	90	92	94
30	35	40	45	50	55	60	62	64	66	68	70	72	74	76	78	80	82	84	86	88	90
50		36	41	46	51	56	58	60	62	64	66	68	70	72	74	76	78	80	82	84	86
100				40	45	50	52	54	56	58	60	62	64	66	68	70	72	74	76	78	80
200					39	44	46	48	50	52	54	56	58	60	62	64	66	68	70	72	74
500							38	40	42	44	46	48	50	52	54	56	58	60	62	64	66

Las indicaciones acústicas de Auer Signal están en un rango entre **60 dB y 127 dB.**

Conversación:	50 dB
Avión a reacción:	120 dB
Umbral del dolor:	130 dB

ASX
90-127 dB
150-3.100 Hz

HPT
108 dB

TDE
88-100 dB, 2.800 Hz

ASS-P
94-103 dB
500-4.600 Hz

ESD
90 dB, 2.400 Hz

ESK
65 dB, 3.500 Hz

2. Tipo de tono y frecuencia

Las indicaciones acústicas producen diferentes tonos en diferentes frecuencias.

Indicadores acústicos electrónicos e indicadores multitono

En los indicadores acústicos electrónicos de Auer Signal la señal acústica se genera electrónicamente por un microprocesador, se amplifica y se emite a través de un altavoz. En dispositivos más pequeños se utilizan cápsulas de sonido como altavoces, en equipos más potentes se utilizan altavoces de bocina o altavoces clásicos.

Se pueden producir los tonos y frecuencias más variadas.

ASX
Indicadores multitono electrónicos

Dado que la señal acústica se genera de manera electrónica, los indicadores acústicos electrónicos de Auer Signal pueden producir los más variados tonos y frecuencias. Con esto la ventaja es que hay disponibles muchos tipos de tono diferentes y de esta manera es posible asignar varias señalizaciones fácilmente distinguibles a diferentes significados o campos de aplicación. Con los tipos de tono también es posible crear soluciones especiales a medida del cliente.

Además del tipo de tono, en la mayoría de equipos de Auer Signal también es posible ajustar de forma individual el volumen de los indicadores acústicos electrónicos/indicadores multitono.

Zumbador

Los cristales piezoeléctricos cambian de forma cuando reciben tensión eléctrica. Esta propiedad es aprovechada colocando los cristales piezoeléctricos sobre un disco de latón y poniéndolos bajo tensión por intervalos cortos. De esta forma los cristales generan vibraciones sobre el disco, que producen sonido. Con ello se alcanzan frecuencias de hasta 4.000 Hz.

Con un procedimiento especial en la construcción, basado en el principio de resonancia, se pueden alcanzar niveles muy altos de presión acústica.

Las ventajas del zumbador son su capacidad para producir una presión acústica enorme en un diseño pequeño, con bajo consumo de electricidad, y su coste relativamente barato.

ESG Y ESV
zumbadores montaje trasp-anel de alto volumen para armarios de distribución, etc. en diferentes tamaños

Resultan atractivos por su reducido tamaño, una presión acústica enorme y su bajo consumo de electricidad.

Bocinas y campanas electromecánicas

Las bocinas y campanas electromecánicas son un clásico de las indicaciones acústicas. Como bien indica su nombre, producen la señal de forma mecánica.

En el caso de la bocina un badajo es movido mediante la fuerza magnética de una bobina, el cual golpea en una membrana metálica con una frecuencia de 100 a 150 Hz. Esto da como resultado el típico sonido de bocina de baja frecuencia y fácilmente reconocible.

En el caso de la campana un badajo golpea una campanilla, lo cual produce el típico e inconfundible sonido de campana, que no se puede generar de forma electrónica con la misma calidad de sonido.

BEL
campana de alto volumen con el típico sonido de campanat

Convencen por un sonido de señal único con un diseño atemporal.

Índice de tipos

Type	Número de artículo	Producto	Serie	Página
ACL	875	Indicador multitono con Indicador luminoso	A-Serie	288
ACM	875	Indicador multitono con Indicador luminoso	A-Serie	284
ACX	875	Indicador multitono con Indicador luminoso	A-Serie	292
ADL	875	Indicador multitono con Indicador luminoso	A-Serie	276
ADM	875	Indicador multitono con Indicador luminoso	A-Serie	272
ADS-P	875	Indicador multitono con Indicador luminoso	A-Serie	268
ADS-T	875	Indicador multitono con Indicador luminoso	A-Serie	270
ADX	875	Indicador multitono con Indicador luminoso	A-Serie	280
ASL	874	Indicadores multitono	A-Serie	210
ASL+QBL		Indicadores multitono y Indicador luz LED multi-estroboscópica	A+Q-Serie	316
ASL+QDL		Indicadores multitono y Indicador LED luz fija/intermitente	A+Q-Serie	314
ASM	874	Indicadores multitono	A-Serie	208
ASM+QBM		Indicadores multitono y Indicador luz LED multi-estroboscópica	A+Q-Serie	312
ASM+QDM		Indicadores multitono y Indicador LED luz fija/intermitente	A+Q-Serie	308
ASM+QFM		Indicadores multitono y Indicador luz estroboscópica xenón	A+Q-Serie	310
ASS-P	874	Indicadores multitono	A-Serie	204
ASS-P+QBS		Indicadores multitono	A+Q-Serie	300
ASS-P+QDS		Indicadores multitono y Indicador LED luz fija/intermitente	A+Q-Serie	296
ASS-P+QFS		Indicadores multitono y Indicador luz estroboscópica xenón	A+Q-Serie	298
ASS-T	874	Indicadores multitono	A-Serie	206
ASS-T+QBS		Indicadores multitono y Indicador luz LED multi-estroboscópica	A+Q-Serie	306
ASS-T+QDS		Indicadores multitono y Indicador LED luz fija/intermitente	A+Q-Serie	302
ASS-T+QFS		Indicadores multitono y Indicador luz estroboscópica xenón	A+Q-Serie	304
ASX	874	Indicadores multitono	A-Serie	214
ASX+QBX		Indicadores multitono y Indicador luz LED multi-estroboscópica	A+Q-Serie	320
ASX+QDX		Indicadores multitono y Indicador LED luz fija/intermitente	A+Q-Serie	318
BC1	C112	Indicador LED luz intermitente		182
BEL		Campanas		234
BKG	832	Indicador luz intermitente	G-Serie	190
BLG	807	Indicador LED luz intermitente	G-Serie	180
BU1	B10	Zumbador electrónica		224
BU2	B10	Zumbador montaje traspanel	M28-Serie	400
BU3	B10	Zumbador montaje traspanel	M28-Serie	402
BZG	741	Indicador luz estroboscópica xenón		132
CS1	C111	Sirena electrónica		266
DLG	827	Indicador LED luz fija	G-Serie	162
EDG	814	Zumbador montaje traspanel con LED	M22-Serie	406
EDM	813	Zumbador montaje traspanel con LED	M22-Serie	410
EHL	730	Indicadores multitono	EH-Serie	218
EHS	731	Indicadores multitono	EH-Serie	220
ELG	814	Zumbador montaje traspanel con LED	M22-Serie	404
ELM	813	Zumbador montaje traspanel con LED	M22-Serie	408
ES1	C110	Indicadores multitono	ES-Serie	200
ES2	C115	Indicadores multitono	ES-Serie	202
ESD	810	Zumbador montaje traspanel	M28-Serie	394
ESG	814	Zumbador montaje traspanel	M22-Serie	392
ESK	812	Zumbador montaje traspanel	M22-Serie	388
ESM	813	Zumbador montaje traspanel	M22-Serie	390
ESP	811	Zumbador montaje traspanel	M28-Serie	396
ESV	812	Zumbador montaje traspanel	M22-Serie	386
ESZ	809	Zumbador montaje traspanel	M28-Serie	398
Eco-Modul 40	ECO40	Columna de señalización modular	Eco-Modul	30
Eco-Modul 60	ECO60	Columna de señalización modular	Eco-Modul	37

Type	Número de artículo	Producto	Serie	Página
Eco-Modul 70	ECO70	Columna de señalización modular	Eco-Modul	44
FLG	842	Indicador luz estroboscópica xenón	G-Serie	128
FLK	840	Indicador luz estroboscópica xenón	LK-Serie	130
HPT	712	Bocina	H-Serie	230
HTG	713	Bocina	H-Serie	232
Half-Dome	HD90	Columnas de señalización compactas	Half-Dome	81
IBL	802	Indicador traspanel M22 LED luz fija/ intermitente	M22-Serie	360
IBM	801	Indicador traspanel M22 LED luz fija/ intermitente	M22-Serie	358
IBS	800	Indicador traspanel M22 LED luz fija/ intermitente	M22-Serie	356
ICL	802	Indicador traspanel M22 luz LED multi-estroboscópica	M22-Serie	346
ICM	801	Indicador traspanel M22 luz LED multi-estroboscópica	M22-Serie	344
IDL	802	Indicador traspanel M22 LED luz multicolor	M22-Serie	374
IDM	801	Indicador traspanel M22 LED luz multicolor	M22-Serie	372
IDS	800	Indicador traspanel M22 LED luz multicolor	M22-Serie	370
ILL42	805	Barra luminosa LED		160
IML	802	Indicador traspanel M22 LED luz multicolor	M22-Serie	384
IMM	801	Indicador traspanel M22 LED luz multicolor	M22-Serie	382
ISL	802	Indicador traspanel M22 luz estroboscópica xenón	M22-Serie	354
ISM	801	Indicador traspanel M22 luz estroboscópica xenón	M22-Serie	352
ISS	800	Indicador traspanel M22 luz LED estroboscópica	M22-Serie	342
ITL	802	Indicador traspanel M22 LED luz multicolor	M22-Serie	380
ITM	801	Indicador traspanel M22 LED luz multicolor	M22-Serie	378
ITS	800	Indicador traspanel M22 LED luz multicolor	M22-Serie	376
KDF	710	Mini bocina - Indicador luz estroboscópica	K-Serie	338
KDH	710	Mini bocina	K-Serie	228
KDL	710	Mini bocina - Indicador	K-Serie	332
KLF	710	Mini bocina - Indicador luz estroboscópica	K-Serie	336
KLH	710	Mini bocina	K-Serie	226
KLL	710	Mini bocina - Indicador	K-Serie	328
MBL	839	Indicador luz intermitente	M-Serie	188
MBM	838	Indicador luz intermitente	M-Serie	186
MBS	837	Indicador luz intermitente	M-Serie	184
MFL	849	Indicador luz estroboscópica xenón	M-Serie	122
MFM	848	Indicador luz estroboscópica xenón	M-Serie	120
MFS	847	Indicador luz estroboscópica xenón	M-Serie	118
MLL	819	Indicador luz fija	M-Serie	168
MLM	818	Indicador luz fija	M-Serie	166
MLS	817	Indicador luz fija	M-Serie	164
MRL	419	Indicador espejo rotativo	M-Serie	196
MRM	418	Indicador espejo rotativo	M-Serie	194
MRS	417	Indicador espejo rotativo	M-Serie	192
Modul-Compact 30	C30	Columnas de señalización compactas	Modul-Compact	71
Modul-Compact 70	C70	Columnas de señalización compactas	Modul-Compact	76
Modul-Signal 50	mod50	Columna de señalización modular	Modul-Signal	53
Modul-Signal 70		Columna de señalización modular	Modul-Signal	60
NES	440	Indicador LED luz fija/intermitente	N-Serie	144
NFS	442	Indicador LED luz estroboscópica	N-Serie	102
NFS-HP	442	Indicador LED luz multi-estroboscópica	N-Serie	104
NMS	441	Indicador LED luz multicolor	N-Serie	154
NMS-HP	441	Indicador LED luz multicolor	N-Serie	156
PCH	860	Indicador LED luz fija/intermitente	P-Serie	146
PCL	861	Indicador LED luz fija/intermitente	P-Serie	148
PFH	860	Indicador LED luz multi-estroboscópica	P-Serie	106

Type	Número de artículo	Producto	Serie	Página
PFL	861	Indicador LED luz multi-estroboscópica	P-Serie	108
PMH	860	Indicador LED luz tricolor	P-Serie	158
PXH	860	Indicador luz estroboscópica xenón	P-Serie	124
PXL	861	Indicador luz estroboscópica xenón	P-Serie	126
QBL	874	Indicador LED luz multi-estroboscópica	Q-Serie	98
QBM	874	Indicador LED luz multi-estroboscópica	Q-Serie	96
QBS	874	Indicador LED luz multi-estroboscópica	Q-Serie	94
QBX	874	Indicador LED luz multi-estroboscópica	Q-Serie	100
QCL	876	Indicador LED luz estroboscópica con indicador zumbador	Q-Serie	260
QCM	876	Indicador LED luz estroboscópica con indicador zumbador	Q-Serie	258
QCS	876	Indicador LED luz estroboscópica con indicador zumbador	Q-Serie	256
QCX	876	Indicador LED luz estroboscópica con indicador zumbador	Q-Serie	262
QDL	874	Indicador LED luz fija/intermitente	Q-Serie	140
QDM	874	Indicador LED luz fija/intermitente	Q-Serie	138
QDS	874	Indicador LED luz fija/intermitente	Q-Serie	136
QDX	874	Indicador LED luz fija/intermitente	Q-Serie	142
QFM	874	Indicador luz estroboscópica xenón	Q-Serie	116
QFS	874	Indicador luz estroboscópica xenón	Q-Serie	114
QSL	876	Indicador LED luz fija/intermitente indicador zumbador	Q-Serie	248
QSM	876	Indicador LED luz fija/intermitente indicador zumbador	Q-Serie	246
QSS	876	Indicador LED luz fija/intermitente indicador zumbador	Q-Serie	244
QSX	876	Indicador LED luz fija/intermitente indicador zumbador	Q-Serie	250
QTM	876	Indicador luz estroboscópica xenón con indicador zumbador	Q-Serie	254
QTS	876	Indicador luz estroboscópica xenón con indicador zumbador	Q-Serie	252
SE1	593	Sirena electromecánica	Serie SE	236
SE2	593	Sirena electromecánica	Serie SE	238
SE3	593	Sirena electromecánica	Serie SE	240
TDC	859	Indicador LED luz fija/intermitente	T-Serie	150
TDC+TDE		Zumbador + Indicador LED luz fija/intermitente	T-Serie	322
TDCP	859	Indicador traspanel LED luz fija/intermitente de 37mm	T-Serie	362
TDE	859	Zumbador	T-Serie	222
TDF	859	Indicador LED luz multi-estroboscópica	T-Serie	110
TDF+TDE		Zumbador + Indicador LED luz multi-estroboscópica	T-Serie	324
TDFP	859	Indicador traspanel luz LED multi-estroboscópica de 37 mm	T-Serie	348
TLL	859	Indicador luz fija	T-Serie	170
TLL+TDE		Zumbador + Indicador luz fija	T-Serie	326
TLLP	859	Indicador traspanel luz fija de 37 mm	T-Serie	366
UDC	858	Indicador LED luz fija/intermitente	U-Serie	152
UDCP	858	Indicador traspanel LED luz fija/intermitente de 37 mm	U-Serie	364
UDF	858	Indicador LED luz multi-estroboscópica	U-Serie	112
UDFP	858	Indicador traspanel luz LED multi-estroboscópica de 37 mm	U-Serie	350
ULL	858	Indicador luz fija	U-Serie	172
ULLP	858	Indicador traspanel luz fija de 37 mm	U-Serie	368
VS4	410	Luminoso - Indicador acústico		264
WLG	822	Indicador luz fija	G-Serie	174
WLK	820	Indicador luz fija	LK-Serie	176
XB2	D118	Indicador luz estroboscópica xenón		134

Índice de artículos

Número de artículo	Type	Producto	Serie	Página
	BEL	Campanas		234
	ASS-P+QDS	Indicadores multitono y Indicador LED luz fija/intermitente	A+Q-Serie	296
	ASS-P+QFS	Indicadores multitono y Indicador luz estroboscópica xenón	A+Q-Serie	298
	ASS-P+QBS	Indicadores multitono	A+Q-Serie	300
	ASS-T+QDS	Indicadores multitono y Indicador LED luz fija/intermitente	A+Q-Serie	302
	ASS-T+QFS	Indicadores multitono y Indicador luz estroboscópica xenón	A+Q-Serie	304
	ASS-T+QBS	Indicadores multitono y Indicador luz LED multi-estroboscópica	A+Q-Serie	306
	ASM+QDM	Indicadores multitono y Indicador LED luz fija/intermitente	A+Q-Serie	308
	ASM+QFM	Indicadores multitono y Indicador luz estroboscópica xenón	A+Q-Serie	310
	ASM+QBM	Indicadores multitono y Indicador luz LED multi-estroboscópica	A+Q-Serie	312
	ASL+QDL	Indicadores multitono y Indicador LED luz fija/intermitente	A+Q-Serie	314
	ASL+QBL	Indicadores multitono y Indicador luz LED multi-estroboscópica	A+Q-Serie	316
	ASX+QDX	Indicadores multitono y Indicador LED luz fija/intermitente	A+Q-Serie	318
	ASX+QBX	Indicadores multitono y Indicador luz LED multi-estroboscópica	A+Q-Serie	320
	TDC+TDE	Zumbador + Indicador LED luz fija/intermitente	T-Serie	322
	TDF+TDE	Zumbador + Indicador LED luz multi-estroboscópica	T-Serie	324
	TLL+TDE	Zumbador + Indicador luz fija	T-Serie	326
	Modul-Signal 70	Columna de señalización modular	Modul-Signal	60
410	VS4	Luminoso - Indicador acústico		264
417	MRS	Indicador espejo rotativo	M-Serie	192
418	MRM	Indicador espejo rotativo	M-Serie	194
419	MRL	Indicador espejo rotativo	M-Serie	196
440	NES	Indicador LED luz fija/intermitente	N-Serie	144
441	NMS	Indicador LED luz multicolor	N-Serie	154
441	NMS-HP	Indicador LED luz multicolor	N-Serie	156
442	NFS	Indicador LED luz estroboscópica	N-Serie	102
442	NFS-HP	Indicador LED luz multi-estroboscópica	N-Serie	104
593	SE1	Sirena electromecánica	Serie SE	236
593	SE2	Sirena electromecánica	Serie SE	238
593	SE3	Sirena electromecánica	Serie SE	240
710	KLH	Mini bocina	K-Serie	226
710	KDH	Mini bocina	K-Serie	228
710	KLL	Mini bocina - Indicador	K-Serie	328
710	KDL	Mini bocina - Indicador	K-Serie	332
710	KLF	Mini bocina - Indicador luz estroboscópica	K-Serie	336
710	KDF	Mini bocina - Indicador luz estroboscópica	K-Serie	338
712	HPT	Bocina	H-Serie	230
713	HTG	Bocina	H-Serie	232
730	EHL	Indicadores multitono	EH-Serie	218
731	EHS	Indicadores multitono	EH-Serie	220
741	BZG	Indicador luz estroboscópica xenón		132
800	ISS	Indicador traspanel M22 luz LED estroboscópica	M22-Serie	342
800	IBS	Indicador traspanel M22 LED luz fija/ intermitente	M22-Serie	356
800	IDS	Indicador traspanel M22 LED luz multicolor	M22-Serie	370
800	ITS	Indicador traspanel M22 LED luz multicolor	M22-Serie	376
801	ICM	Indicador traspanel M22 luz LED multi-estroboscópica	M22-Serie	344
801	ISM	Indicador traspanel M22 luz estroboscópica xenón	M22-Serie	352
801	IBM	Indicador traspanel M22 LED luz fija/ intermitente	M22-Serie	358
801	IDM	Indicador traspanel M22 LED luz multicolor	M22-Serie	372
801	ITM	Indicador traspanel M22 LED luz multicolor	M22-Serie	378
801	IMM	Indicador traspanel M22 LED luz multicolor	M22-Serie	382
802	ICL	Indicador traspanel M22 luz LED multi-estroboscópica	M22-Serie	346
802	ISL	Indicador traspanel M22 luz estroboscópica xenón	M22-Serie	354

Número de artículo	Type	Producto	Serie	Página
802	IBL	Indicador traspanel M22 LED luz fija/ intermitente	M22-Serie	360
802	IDL	Indicador traspanel M22 LED luz multicolor	M22-Serie	374
802	ITL	Indicador traspanel M22 LED luz multicolor	M22-Serie	380
802	IML	Indicador traspanel M22 LED luz multicolor	M22-Serie	384
805	ILL42	Barra luminosa LED		160
807	BLG	Indicador LED luz intermitente	G-Serie	180
809	ESZ	Zumbador montaje traspanel	M28-Serie	398
810	ESD	Zumbador montaje traspanel	M28-Serie	394
811	ESP	Zumbador montaje traspanel	M28-Serie	396
812	ESV	Zumbador montaje traspanel	M22-Serie	386
812	ESK	Zumbador montaje traspanel	M22-Serie	388
813	ESM	Zumbador montaje traspanel	M22-Serie	390
813	ELM	Zumbador montaje traspanel con LED	M22-Serie	408
813	EDM	Zumbador montaje traspanel con LED	M22-Serie	410
814	ESG	Zumbador montaje traspanel	M22-Serie	392
814	ELG	Zumbador montaje traspanel con LED	M22-Serie	404
814	EDG	Zumbador montaje traspanel con LED	M22-Serie	406
817	MLS	Indicador luz fija	M-Serie	164
818	MLM	Indicador luz fija	M-Serie	166
819	MLL	Indicador luz fija	M-Serie	168
820	WLK	Indicador luz fija	LK-Serie	176
822	WLG	Indicador luz fija	G-Serie	174
827	DLG	Indicador LED luz fija	G-Serie	162
832	BKG	Indicador luz intermitente	G-Serie	190
837	MBS	Indicador luz intermitente	M-Serie	184
838	MBM	Indicador luz intermitente	M-Serie	186
839	MBL	Indicador luz intermitente	M-Serie	188
840	FLK	Indicador luz estroboscópica xenón	LK-Serie	130
842	FLG	Indicador luz estroboscópica xenón	G-Serie	128
847	MFS	Indicador luz estroboscópica xenón	M-Serie	118
848	MFM	Indicador luz estroboscópica xenón	M-Serie	120
849	MFL	Indicador luz estroboscópica xenón	M-Serie	122
858	UDF	Indicador LED luz multi-estroboscópica	U-Serie	112
858	UDC	Indicador LED luz fija/intermitente	U-Serie	152
858	ULL	Indicador luz fija	U-Serie	172
858	UDFP	Indicador traspanel luz LED multi-estroboscópica de 37 mm	U-Serie	350
858	UDCP	Indicador traspanel LED luz fija/intermitente de 37 mm	U-Serie	364
858	ULLP	Indicador traspanel luz fija de 37 mm	U-Serie	368
859	TDF	Indicador LED luz multi-estroboscópica	T-Serie	110
859	TDC	Indicador LED luz fija/intermitente	T-Serie	150
859	TLL	Indicador luz fija	T-Serie	170
859	TDFP	Indicador traspanel luz LED multi-estroboscópica de 37 mm	T-Serie	348
859	TDCP	Indicador traspanel LED luz fija/intermitente de 37mm	T-Serie	362
859	TLLP	Indicador traspanel luz fija de 37 mm	T-Serie	366
859	TDE	Zumbador	T-Serie	222
860	PFH	Indicador LED luz multi-estroboscópica	P-Serie	106
860	PXH	Indicador luz estroboscópica xenón	P-Serie	124
860	PCH	Indicador LED luz fija/intermitente	P-Serie	146
860	PMH	Indicador LED luz tricolor	P-Serie	158
861	PFL	Indicador LED luz multi-estroboscópica	P-Serie	108
861	PXL	Indicador luz estroboscópica xenón	P-Serie	126
861	PCL	Indicador LED luz fija/intermitente	P-Serie	148
874	QBS	Indicador LED luz multi-estroboscópica	Q-Serie	94

Número de artículo	Type	Producto	Serie	Página
874	QBM	Indicador LED luz multi-estroboscópica	Q-Serie	96
874	QBL	Indicador LED luz multi-estroboscópica	Q-Serie	98
874	QBX	Indicador LED luz multi-estroboscópica	Q-Serie	100
874	QFS	Indicador luz estroboscópica xenón	Q-Serie	114
874	QFM	Indicador luz estroboscópica xenón	Q-Serie	116
874	QDS	Indicador LED luz fija/intermitente	Q-Serie	136
874	QDM	Indicador LED luz fija/intermitente	Q-Serie	138
874	QDL	Indicador LED luz fija/intermitente	Q-Serie	140
874	QDX	Indicador LED luz fija/intermitente	Q-Serie	142
874	ASS-P	Indicadores multitono	A-Serie	204
874	ASS-T	Indicadores multitono	A-Serie	206
874	ASM	Indicadores multitono	A-Serie	208
874	ASL	Indicadores multitono	A-Serie	210
874	ASX	Indicadores multitono	A-Serie	214
875	ADS-P	Indicador multitono con Indicador luminoso	A-Serie	268
875	ADS-T	Indicador multitono con Indicador luminoso	A-Serie	270
875	ADM	Indicador multitono con Indicador luminoso	A-Serie	272
875	ADL	Indicador multitono con Indicador luminoso	A-Serie	276
875	ADX	Indicador multitono con Indicador luminoso	A-Serie	280
875	ACM	Indicador multitono con Indicador luminoso	A-Serie	284
875	ACL	Indicador multitono con Indicador luminoso	A-Serie	288
875	ACX	Indicador multitono con Indicador luminoso	A-Serie	292
876	QSS	Indicador LED luz fija/intermitente indicador zumbador	Q-Serie	244
876	QSM	Indicador LED luz fija/intermitente indicador zumbador	Q-Serie	246
876	QSL	Indicador LED luz fija/intermitente indicador zumbador	Q-Serie	248
876	QSX	Indicador LED luz fija/intermitente indicador zumbador	Q-Serie	250
876	QTS	Indicador luz estroboscópica xenón con indicador zumbador	Q-Serie	252
876	QTM	Indicador luz estroboscópica xenón con indicador zumbador	Q-Serie	254
876	QCS	Indicador LED luz estroboscópica con indicador zumbador	Q-Serie	256
876	QCM	Indicador LED luz estroboscópica con indicador zumbador	Q-Serie	258
876	QCL	Indicador LED luz estroboscópica con indicador zumbador	Q-Serie	260
876	QCX	Indicador LED luz estroboscópica con indicador zumbador	Q-Serie	262
B10	BU1	Zumbador electrónica		224
B10	BU2	Zumbador montaje traspanel	M28-Serie	400
B10	BU3	Zumbador montaje traspanel	M28-Serie	402
C110	ES1	Indicadores multitono	ES-Serie	200
C111	CS1	Sirena electrónica		266
C112	BC1	Indicador LED luz intermitente		182
C115	ES2	Indicadores multitono	ES-Serie	202
C30	Modul-Compact 30	Columnas de señalización compactas	Modul-Compact	71
C70	Modul-Compact 70	Columnas de señalización compactas	Modul-Compact	76
D118	XB2	Indicador luz estroboscópica xenón		134
ECO40	Eco-Modul 40	Columna de señalización modular	Eco-Modul	30
ECO60	Eco-Modul 60	Columna de señalización modular	Eco-Modul	37
ECO70	Eco-Modul 70	Columna de señalización modular	Eco-Modul	44
HD90	Half-Dome	Columnas de señalización compactas	Half-Dome	81
mod50	Modul-Signal 50	Columna de señalización modular	Modul-Signal	53