CATALOGO DEI PRODOTTI

17

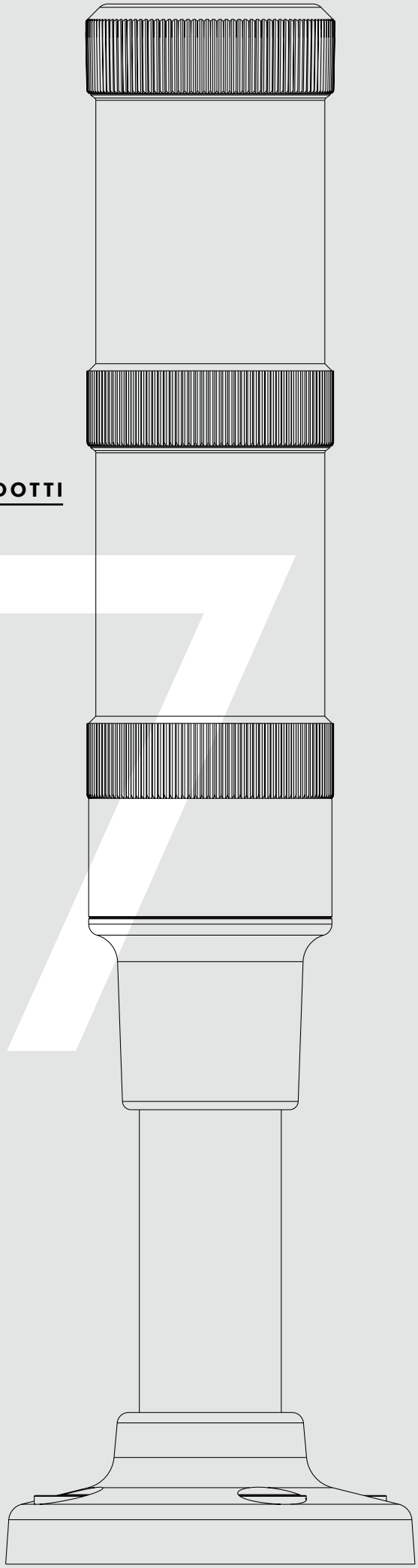

Louder &
Brighter
since 1910.

Auer Signal

Louder & Brighter since 1910.

Dal 1910 il nostro obiettivo è sviluppare dispositivi a regola d'arte che non abbiano rivali. Oggi questo impegno è più forte che mai. Siamo un'azienda di dimensioni medio-piccole, ma con grandi ambizioni. In un'azienda a conduzione familiare come la nostra, fiducia e collaborazione sono essenziali. Questa consapevolezza è la passione di Auer Signal. Noi diciamo: "louder & brighter since 1910".

Auer Signal con una nuova immagine aziendale

Abbiamo ritenuto fosse il momento giusto per rinnovare la nostra immagine e la nostra presenza sul mercato. Lo sviluppo del nuovo logo è stato inspirato dalla vista laterale di un ventilatore che è stato sviluppato da mio nonno negli anni '60. Il futuro nasce dal passato.

Auer Signal presenta il suo nuovo sito web

Oltre al nostro catalogo prodotti, anche il nostro sito web www.auersignal.com si presenta con una nuova grafica. Accanto alla funzione di ricerca è ora presente un configuratore per la nostra serie di colonne di segnalazione. Con le funzioni di filtro intelligenti aggiuntive si possono trovare più velocemente i prodotti adatti all'utilizzo desiderato o alle specifiche richieste. Le liste dei preferiti consentono di inviare per e-mail, di salvare o di stampare in forma aggregata i codici articolo, i prodotti selezionati e tutti gli allegati tecnici.

Auer Signal è uno dei più prestigiosi produttori di dispositivi di segnalazione al mondo

E ne siamo fieri. Lavoriamo continuamente allo sviluppo di nuovi prodotti. Dal 1910 stupiamo i nostri clienti con l'innovazione, la vision e l'affidabilità. E per essere certi di poterlo fare anche in futuro, ci presentiamo al mercato nello stesso modo dei nostri dispositivi di segnalazione: louder & brighter.

Christian Auer

Sommario

1 Introduzione
2 Sommario
4 Perché Auer Signal

6 INFORMAZIONE RELATIVA ALLA SERIE
8 Serie A&Q
12 Serie G
13 Trombe di segnalazione
14 Serie M&N
16 Serie M22
18 Serie M28
19 Serie P
20 Serie T&U
22 Eco Modul
23 Modul Signal
24 Modul Compact
25 Half Dome

26 Colonne di segnalazione

28 COLONNE DI SEGNALAZIONE MODULARI
28 Eco-Modul
30 Eco-Modul 40
37 Eco-Modul 60
44 Eco-Modul 70
51 Modul-Signal
53 Modul-Signal 50
60 Modul-Signal 70

69 COLONNE DI SEGNALAZIONE COMPATTE
69 Modul-Compact
71 Modul-Compact 30
76 Modul-Compact 70
81 Half-Dome

92 Dispositivi di Segnalazione Visiva

94 FARI STROBOSCOPICI
94 **QBS** Faro LED Stroboscopico Multiplo
96 **QBM** Faro LED Stroboscopico Multiplo
98 **QBL** Faro LED Stroboscopico Multiplo
100 **QBX** Faro LED Stroboscopico Multiplo
102 **NFS** Faro LED Stroboscopico/Doppio Stroboscopico
104 **NFS-HP** Faro LED Stroboscopico Multiplo
106 **PFH** Faro LED Stroboscopico Multiplo
108 **PFL** Faro LED Stroboscopico Multiplo
110 **TDF** Faro LED Stroboscopico Multiplo
112 **UDF** Faro LED Stroboscopico Multiplo
114 **QFS** Faro allo Xenon Stroboscopico
116 **QFM** Faro allo Xenon Stroboscopico
118 **MFS** Faro allo Xenon Stroboscopico
120 **MFM** Faro allo Xenon Stroboscopico
122 **MFL**Faro allo Xenon Stroboscopico
124 **PXH** Faro allo Xenon Stroboscopico
126 **PXL** Faro allo Xenon Stroboscopico
128 **FLG** Faro allo Xenon Stroboscopico
130 **FLK** Faro allo Xenon Stroboscopico
132 **BZG** Faro allo Xenon Stroboscopico
134 **XB2** Faro allo Xenon Stroboscopico

136 FARI STATICI / INTERMITTENTE
136 **QDS** Faro LED Statico/Intermittente
138 **QDM** Faro LED Statico/Intermittente
140 **QDL** Faro LED Statico/Intermittente
142 **QDX** Faro LED Statico/Intermittente
144 **NES** Faro LED Statico/Intermittente
146 **PCH** Faro LED Statico/Intermittente
148 **PCL** Faro LED Statico/Intermittente
150 **TDC** Faro LED Statico/Intermittente
152 **UDC** Faro LED Statico/Intermittente

154 FARI STATICI
154 **NMS** Faro LED Multicolore
156 **NMS-HP** Faro LED Multicolore
158 **PMH** Faro LED Multicolore
160 **ILL42** Barra LED luminosa
162 **DLG** Faro LED Statico
164 **MLS** Faro Statico
166 **MLM** Faro Statico
168 **MLL** Faro Statico
170 **TLL** Faro Statico
172 **ULL** Faro Statico
174 **WLG** Faro Statico
176 **WLK** Faro Statico

180 FARI INTERMITTENTE
180 **BLG** Faro LED Intermittente
182 **BC1** Faro LED Intermittente
184 **MBS** Faro Intermittente
186 **MBM** Faro Intermittente
188 **MBL** Faro Intermittente
190 **BKG** Faro Intermittente

192 FARI CON SPECCHIO ROTANTE
192 **MRS** Faro con Specchio Rotante
194 **MRM** Faro con Specchio Rotante
196 **MRL** Faro con Specchio Rotante

198 Dispositivi di Segnalazione Sonora

200 ELETTRONICO
200 **ES1** Emettitori sonori d'allarme multitono
202 **ES2** Emettitori sonori d'allarme multitono
204 **ASS-P** Emettitori sonori d'allarme multitono
206 **ASS-T** Emettitori sonori d'allarme multitono
208 **ASM** Emettitori sonori d'allarme multitono
210 **ASL** Emettitori sonori d'allarme multitono
214 **ASX** Emettitori sonori d'allarme multitono
218 **EHL** Emettitori sonori d'allarme multitono
220 **EHS** Emettitori sonori d'allarme multitono
222 **TDE** Cicalino piezoelettrico
224 **BU1** Cicalino per montaggio su superficie

226 ELETTROMECCANICO
226 **KLH** Mini trombe
228 **KDH** Mini trombe
230 **HPT** Trombe di segnalazione
232 **HTG** Trombe di segnalazione
234 **BEL** Campanello
236 **SE1** Sirena motorizzata
238 **SE2** Sirena motorizzata
240 **SE3** Sirena motorizzata

242 Dispositivi di Segnalazione Faro-Sono

244 ELETTRONICO
244 **QSS** Faro LED Statico/Intermittente con Cicalino
246 **QSM** Faro LED Statico/Intermittente con Cicalino

248 **QSL** Faro LED Statico/Intermittente con Cicalino
250 **QSX** Faro LED Statico/Intermittente con Cicalino
252 **QTS** Faro allo Xeno Stroboscopico con Cicalino
254 **QTM** Faro allo Xeno Stroboscopico con Cicalino
256 **QCS** Faro LED Stroboscopico Multiplo con Cicalino
258 **QCM** Faro LED Stroboscopico Multiplo con Cicalino
260 **QCL** Faro LED Stroboscopico Multiplo con Cicalino
262 **QCX** Faro LED Stroboscopico Multiplo con Cicalino
264 **VS4** Faro Stroboscopico - Segnalatore Sonoro
266 **CS1** Sirena elettronica con Fari LED Intermittente
268 **ADS-P** Emettitori sonori d'allarme multitono con Indicatore di Faro
270 **ADS-T** Emettitori sonori d'allarme multitono con Indicatore di Faro
272 **ADM** Emettitori sonori d'allarme multitono con Indicatore di Faro
276 **ADL** Emettitori sonori d'allarme multitono con Indicatore di Faro
280 **ADX** Emettitori sonori d'allarme multitono con Indicatore di Faro
284 **ACM** Emettitori sonori d'allarme multitono con Indicatore di Faro
288 **ACL** Emettitori sonori d'allarme multitono con Indicatore di Faro
292 **ACX** Emettitori sonori d'allarme multitono con Indicatore di Faro
296 **ASS-P+QDS** Emettitori sonori d'allarme multitono+ Faro LED Statico/Intermittente
298 **ASS-P+QFS** Emettitori sonori d'allarme multitono + Faro allo Xeno Strobosopico
300 **ASS-P+QBS** Emettitori sonori d'allarme multitono + Faro LED Stroboscopico Multiplo
302 **ASS-T+QDS** Emettitori sonori d'allarme multitono + Faro LED Statico/Intermittente
304 **ASS-T+QFS** Emettitori sonori d'allarme multitono + Faro allo Xeno Strobosopico
306 **ASS-T+QBS** Emettitori sonori d'allarme multitono + Faro LED Stroboscopico Multiplo
308 **ASM+QDM** Emettitori sonori d'allarme multitono + Faro LED Statico/Intermittente
310 **ASM+QFM** Emettitori sonori d'allarme multitono + Faro allo Xeno Strobosopico
312 **ASM+QBM** Emettitori sonori d'allarme multitono + Faro LED Stroboscopico Multiplo
314 **ASL+QDL** Emettitori sonori d'allarme multitono + Faro LED Statico/Intermittente
316 **ASL+QBL** Emettitori sonori d'allarme multitono + Faro LED Stroboscopico Multiplo
318 **ASX+QDX** Emettitori sonori d'allarme multitono + Faro LED Statico/Intermittente
320 **ASX+QBX** Emettitori sonori d'allarme multitono + Faro LED Stroboscopico Multiplo
322 **TDC+TDE** Cicalino + Faro LED Statico/Intermittente
324 **TDF+TDE** Cicalino + Faro LED Stroboscopico Multiplo
326 **TLL+TDE** Cicalino + Faro Statico

328 ELETTROMECCANICO
328 **KLL** Mini tromba - Faro di segnalazione
332 **KDL** Mini tromba - Faro di segnalazione
336 **KLF** Mini tromba - Faro Stroboscopico
338 **KDF** Mini tromba - Faro Stroboscopico

340 Dispositivi di montaggio

342 DISPOSITIVI DI SEGNALAZIONE VISIVA
342 **ISS** Faro per quadro di montaggio M22 LED Stroboscopico
344 **ICM** Faro per quadro di montaggio M22 LED Stroboscopico Multiplo
346 **ICL** Faro per quadro di montaggio M22 LED Stroboscopico Multiplo
348 **TDFP** Faro per quadro di montaggio 37mm LED Stroboscopico Multiplo
350 **UDFP** Faro per quadro di montaggio 37mm LED Stroboscopico Multiplo
352 **ISM** Faro per quadro di montaggio M22 allo Xenon Stroboscopico
354 **ISL** Faro per quadro di montaggio M22 allo Xenon Stroboscopico
356 **IBS** Faro per quadro di montaggio M22 LED Statico/Intermittente
358 **IBM** Faro per quadro di montaggio M22 LED Statico/Intermittente
360 **IBL** Faro per quadro di montaggio M22 LED Statico/Intermittente
362 **TDCP** Faro per quadro di montaggio 37mm LED Statico/Intermittente
364 **UDCP** Faro per quadro di montaggio 37mm LED Statico/Intermittente
366 **TLLP** Faro per quadro di montaggio 37mm Statico
368 **ULLP** Faro per quadro di montaggio 37mm Statico
370 **IDS** Faro per quadro di montaggio M22 LED Multicolore
372 **IDM** Faro per quadro di montaggio M22 LED Multicolore
374 **IDL** Faro per quadro di montaggio M22 LED Multicolore
376 **ITS** Faro per quadro di montaggio M22 LED Multicolore
378 **ITM** Faro per quadro di montaggio M22 LED Multicolore
380 **ITL** Faro per quadro di montaggio M22 LED Multicolore
382 **IMM** Faro per quadro di montaggio M22 LED Multicolore
384 **IML** Faro per quadro di montaggio M22 LED Multicolore

386 DISPOSITIVI DI SEGNALAZIONE SONORA
386 **ESV** Cicalino per quadro di montaggio
388 **ESK** Cicalino per quadro di montaggio
390 **ESM** Cicalino per quadro di montaggio
392 **ESG** Cicalino per quadro di montaggio
394 **ESD** Cicalino per quadro di montaggio
396 **ESP** Cicalino per quadro di montaggio
398 **ESZ** Cicalino per quadro di montaggio
400 **BU2** Cicalino per quadro di montaggio
402 **BU3** Cicalino per quadro di montaggio

404 DISPOSITIVI DI SEGNALAZIONE FARO-SONO
404 **ELG** Cicalino per quadro di montaggio M22 + Faro LED Statico/Intermittente
406 **EDG** Cicalino per quadro di montaggio M22 + Faro LED Statico/Intermittente
408 **ELM** Cicalino per quadro di montaggio M22 + Faro LED Statico/Intermittente
410 **EDM** Cicalino per quadro di montaggio M22 + Faro LED Statico/Intermittente

412 ACCESSORI
414 LLL+LLB LED
416 GL Lampadina a incandescenza
417 HL Lampadina alogena
418 XT Lampadina allo xeno

419 INFORMAZIONI TECNICHE
419 Informazioni tecniche generali
422 Dispositivi di Segnalazione Visiva
430 Dispositivi di Segnalazione Sonora

434 Indice dei tipi
438 Indice degli articoli

Sette buoni motivi per scegliere Auer Signal

1

SVILUPPIAMO DIRETTAMENTE E PRODUCIAMO SECONDO LA PIÙ ELEVATA QUALITÀ INDUSTRIALE

L'interno sviluppo dei nostri prodotti, dalla pianificazione alla produzione, avviene all'interno del nostro stabilimento. Siamo particolarmente fieri delle nostre capacità di sviluppo per quanto riguarda gli aspetti elettronici. Per ottimizzare costantemente i nostriprocessi di produzione, utilizziamo le macchine industriali più moderne e scegliamo soluzioni informatiche innovative.
Otteniamo la massima qualità dei nostri prodotti grazie a innumerevoli fasi di test. Siamo particolarmente fieri delle nostre capacità di sviluppo dei componenti elettronici.

2

CREIAMO ESCLUSIVAMENTE PRODOTTI DI ALTA QUALITÀ

Per i nostri prodotti utilizziamo solo materiali di prima qualità. Il policarbonato gioca un ruolo importante nei nostri prodotti: è resistente agli urti, ai raggi UV e non scolorisce nel tempo. Nei nostri dispositivi di segnalazione visiva, facciamo particolare attenzione al design intelligente della calotta e alla tecnologia a LED più moderna. Per le esigenze di segnalazione più impegnative offriamo prodotti più potenti dotati di High Power LED. Le nostre colonne di segnalazione modulari vengono prodotte con una precisione senza confronti e offrono soluzioni innovative per tutte le esigenze, confermando la posizione di leadership della nostra azienda. I dispositivi di segnalazione sonora di Auer Signal sono tra i più potenti del mercato.

3

PRODOTTI ADATTI PER QUALSIASI IMPIEGO: DA QUELLO DI FASCIA ALTA AL PRODOTTO CON IL MIGLTYIORE RAPPORTO QUALITÀ/PREZZO

La nostra ampia gamma di prodotti copre tutte le richieste dei nostri mercati di dispositivi di segnalazione. Oltre alle nostre apparecchiature di fascia alta, la nostra gamma propone anche soluzioni interessanti con un ottimo rapporto qualità/prezzo. Sulla base delle specifiche, offriamo ai nostri clienti una gamma completa di prodotti:siamo in grado di offrire soluzioni per tutti i rami e settori industriali: tecnologie dell'automazione per la costruzione di macchine, impiantistica, industria edile, industria chimica e petrolchimica e applicazioni di protezione per l'impiego in condizioni estreme.

4

SVILUPPIAMO E PRODUCIAMO DISPOSITIVI DI SEGNALAZIONE SU MISURA

La capacità di ascolto delle esigenze del cliente, unitamente alla passione dei nostri ingegneri, ci consente di creare nuovi prodotti e soluzioni speciali per specifiche esigenze: è questo che ci ha reso un'azienda di successo. Dallo sviluppo del prodotto completamente personalizzato, adattandoci al design specifico del cliente, fino alla realizzazione di cablaggi specialie tipologie speciali di montaggio. Siamo il referente giusto a cui il cliente si può rivolgere per tutte le richieste particolari in funzione delle esigenze del settore.

5

UTILIZZABILI IN TUTTO IL MONDO: I NOSTRI DISPOSITIVI DI SEGNALAZIONE SODDISFANO GLI STANDARD INDUSTRIALI RICHIESTI DAI VARI PAESI

Soddisfiamo le norme di sicurezza e di qualità. Auer Signal è un'azienda internazionale. Per questo i nostro dispositivi di segnalazione sono certificati in tutto il mondo e sono utilizzabili ovunque. Le principali certificazioni e conformità a norme di sicurezza ricevute dai dispositivi di segnalazione Auer sono le seguenti: UL, EAC, CE, ATEX e ISO.

6

MANTENIAMO LE NOSTRE PROMESSE SIN DAL 1910

Auer Signal è un'impresa a conduzione familiare di quarta generazione. Siamo un'azienda solida, un partner affidabile da più di cento anni. I nostri clienti e partner apprezzano molto la nostra tradizione di affidabilità. Possiamo contare su una squadra di collaboratori competenti che si impegna e si prende cura personalmente e rapidamente delle esigenze e delle richieste dei nostri clienti. Tutto questo lo attestano i nostri decennali rapporti commerciali internazionali basati su fiducia e affidabilità.

7

MANTENIAMO I NOSTRI IMPEGNI SULLE CONSEGNE

La nostra affidabilità nelle consegna è eccellente: Nel 99,7% dei casi manteniamo i nostri gli impegni di consegna degli ordini e consegniamo just in time. Questo è il nostro fiore all'occhiello e anche il motivo dell'elevata soddisfazione e fedeltà dei nostri clienti.

Panoramica delle serie di Auer Signal

APPARECCHI DI SEGNALAZIONE PER OGNI UTILIZZO

Dal prodotto High-End al vincitore prezzo-prestazione

Design quadrato in
4 grandezze

Serie A+Q

the Mighty &
the Bright

HIGH
POWER
LED

La vasta offerta di produzione di sirene con vari suoni e Fari quadrate con tecnica a LED e allo xeno. Perfetta da utilizzare nell'industria, nella tecnica di processo e per l'impiego nel settore marittimo.

CARATTERISTICHE

- la serie più grande e più ampia, con designquadrato in quattro grandezze
- Diffusori da 90 a 127 dB pressione del suono a regolazione continua
- Faro statico, intermittente, stroboscopica, multistroboscopica a LED o allo Xenon
- alta potenza della Faro fino a 400 Candela tramite LED High Power
- Effetto del segnale frontale e laterale tramite un unico design di calotta
- disponibile in sei diversi colori di calotta
- Calotte di policarbonato di polistirene, stabilizzato ad UV
- fino a 63 varietà di suoni disponibili, tre varietà di suoni esterni pilotabili
- toni segnalatori internazionalistandardizzati
- Combinazioni a basso costo con indicatori di Fari e cicalino
- certificato secondo severi standard internazionali
- Elevata protezione IP66
- Alta resistenza IK09

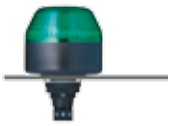

SIRENA CON VARI SUONI A		+	FARI M22	=	COMBINAZIONE A+M22	
Taglia 1	ASS-P ASS-T				Taglia 1	ADS-P Faro LED statico ADS-T Faro LED statico/ intermittente
Taglia 2	ASM				Taglia 2	ADM Faro LED statico/ intermittentee ACM Faro LED multistroboscopica
Taglia 3	ASL				Taglia 3	ADL Faro LED statico/ intermittente ACL Faro LED multistroboscopica
Taglia 4	ASX				Taglia 4	ADX Faro LED statico/ intermittente ACX Faro LED multistroboscopica

FARI Q			+	CICALINO M22	=	COMBINAZIONE Q+M22		
Taglia 1	QDS	Faro LED statico/ intermittente				Taglia 1	QSS	Faro LED statico/ intermittente
	QBS	Faro LED multistroboscopica					QCS	Faro LED multistroboscopica
	QFS	Faro intermittente allo xeno					QTS	Faro intermittente allo xeno
Taglia 2	QDM	Faro LED statico/ intermittente				Taglia 2	QSM	Faro LED statico/ intermittente
	QBM	Faro LED multistroboscopica					QCM	Faro LED multistroboscopica
	QFM	Faro stroboscopica allo xeno					QTM	Faro stroboscopica allo xeno
Taglia 3	QDL	Faro LED statico/ intermittente				Taglia 3	QSL	Faro LED statico/ intermittente
	QBL	Faro LED multistroboscopica					QCL	Faro LED multistroboscopica
Taglia 4	QDX	Faro LED statico/ intermittente				Taglia 4	QCX	Faro LED statico/ intermittente
	QBX	Faro LED multistroboscopica					QCX	Faro LED multistroboscopica

SIRENA CON VARI SUONI A		+	FARI Q			=	COMBINAZIONE A+Q		
Taglia 1	ASS-P		Taglia 1	QDS	Faro LED statico/ intermittente		Taglia 1	ASS-P + QDS	Faro LED statico/ intermittente
				QBS	Faro LED multistroboscopica			ASS-P + QBS	Faro LED multistroboscopica
								ASS-P + QFS	Faro intermittente allo xeno
								ASS-T + QDS	Faro LED statico/ intermittente
	ASS-T			QFS	Faro intermittente allo xeno			ASS-T + QBS	Faro LED multistroboscopica
								ASS-T + QFS	Faro intermittente allo xeno
Taglia 2	ASM		Taglia 2	QDM	Faro LED statico/ intermittente		Taglia 2	ASM + QDM	Faro LED statico/ intermittente
				QBM	Faro LED multistroboscopica			ASM + QBM	Faro LED multistroboscopica
				QFM	Faro stroboscopica allo xeno			ASM + QFM	Faro stroboscopica allo xeno
Taglia 3	ASL		Taglia 3	QDL	Faro LED statico/ intermittente		Taglia 3	ASL + QDL	Faro LED statico/ intermittente
				QBL	Faro LED multistroboscopica			ASL + QBL	Faro LED multistroboscopica
Taglia 4	ASX		Taglia 4	QDX	Faro LED statico/ intermittente		Taglia 4	ASX + QDX	Faro LED statico/ intermittente
				QBX	Faro LED multistroboscopica			ASX + QBX	Faro LED multistroboscopica

Serie G

the Price/Performance Winner

Montaggio di Faro di serie con Ø 120 mm e una calotta minima

Il nostro vincitore di premi per prestazioni per usi universali. Grandi spie con un buon effetto segnaletico frontale e laterale.

CARATTERISTICHE

- Montaggio della Faro di serie con Ø 120 mm e bassa calotta
- buon rapporto qualità-prezzo
- buon effetto segnaletico con 48 LED
- faro stroboscopica alternativa a xeno e faro statico o intermittente con 25 W
- disponibile in sei diversi colori di calotta
- adatto a diversi usi SPS (Flusso, corrente di entrata)
- alta protezione IP65 per usi all'esterno

	Ø 120 mm
Faro LED statico	DLG
Faro LED intermittente	BLG
Faro stroboscopica allo xeno	FLG
Faro statico (Lampadina a incandescenza)	WLG
Faro intermittente (Lampadina a incandescenza)	BKG

HTG
Segnalatore acustico con alta protezione IP65, copertura in alluminio-pressocolato, polveri epossidiche, pressione max del suono 108 dB

HPT
Segnalatore acustico con alta protezione IP55, ABS-antiurto, pressione max del suono 108 dB

KLH | KDH
con rispettivamente senza imbuto 92 dB pressione del suono, ABS-antiurto

Serie K+H the Little & the Great Loud

Segnalatore acustico in bella forma e robusto elettromeccanico con l'inconfondibile, classico segnalatore del suono con buon rapporto qualità prezzo.

CARATTERISTICHE
- tecnica elettromeccanica comprovata con suoni tipici del segnalatore acustico
- buon rapporto qualità-prezzo
- disponibile tutte le importanti tensioni nominative
- Design robusto, intramontabile

KLF | KDF
Combinazione di piccolo segnalatore acustico con Faro a stroboscopica allo xeno rispettivamente senza imbuto, massimo 92 dB di pressione del suono, ABS con copertura plastificata

KLL | KDL
Combinazione del piccolo segnalatore acustico con Faro segnaletica con tecnologia LED fissa/intermittente o lampadina a incandescenza convenzionale con e senza imbuto max. 92 dB pressione del suono, ABS con copertura plastificata

Serie N+M

the Performer & the Huge

I fari con specchio rotante più grandi attualmente disponibili sul mercato.

La serie N abbraccia la vasta offerta della tecnologia a LED di alta qualità. È un'illuminazione a LED di diversi colori e disponibile con Faro a LED statico/intermittente/stroboscopica e multistroboscopica. Con il LED High Power è adatto anche all'utilizzo in condizioni di Fari estreme.

DETTAGLI SERIE N

- Fari a LED: Faro statico, intermittente, stroboscopica, multistroboscopica e illuminazione di diversi colori di grandezza Ø 90 mm
- il massimo effetto segnaletico tramite High Power LED
- effetto segnaletico ottimale anche in condizioni di Fari estreme
- Caratteristiche di irradiazione in tutte le direzioni
- speciale per l'uso in luogo esterno, effetto segnaletico chiaro e sicuro alla Faro del sole
- elevata protezione: IP65 e IP67

SERIE N	Ø 90 mm
Faro LED statico/ intermittente	NES
Faro LED stroboscopica/ stroboscopica doppia	NFS
Faro LED multistroboscopica HP	NFS-HP
Faro LED multicolore statico/ intermittente rossa-gialla-verde	NMS
Faro LED multicolore statico rossa-gialla-verde	NMS-HP

DETTAGLI SERIE M

- Faro segnaletica ad alte prestazioni, grande in tre dimensioni: Ø 90 mm, Ø 120 mm e Ø 160 mm
- Modello con specchio centrale con elevata sicurezza nell'accensione tramite cuscinetto a strisciamento
- Regola di velocità 90 e 180 U/min, regolatore numerico centrale con fotodiodo
- comodo allacciamento elettrico con morsetto a innesto amovibile
- Inserimenti di cavi con anelli di tenuta o lateralmente con connessione di cavi
- Elevata protezione IP65
- energia del lampo fino a 50 J

SERIE M	Ø 90 mm	Ø 120 mm	Ø 160 mm
Faro stroboscopica allo xeno	MFS	MFM	MFL
Dispositivi a Faro rotante	MRS	MRM	MRL
Faro intermittente	MBS	MBM	MBL
Faro statico	MLS	MLM	MLL

CARATTERISTICHE

- disponibile in sei diversi colori di calotta
- Calotte e coperture di policarbonato di polistirene, stabilizzato UV
- certificato secondo severi standard internazionali
- idoneo a SPS (Flusso/ corrente di entrata)
- ampio set di accessori (per esempio per il montaggio a muro, montaggio del tubo, fissaggio magnetico ...)

La più vasta e potente
serie da incasso M22

Serie M22

the Loudest & Brightest Installable

L'ampia gamma di dispositivi di segnalazione da incasso M22 in tre dimensioni. Con il più elevato cicalino da incasso, che è disponibile sul mercato.

CICALINO DA INCASSO	Ø 30 mm	Ø 45 mm	Ø 65 mm
3 suoni, max. 105 dB, regolabile			ESG
2 suoni, max. 100 dB, regolabile		ESM	
2 suoni, max. 85 dB	ESV		
2 suoni, max. 65 dB	ESK		

FARI DA INCASSO	Ø 30 mm	Ø 45 mm	Ø 65 mm
Faro LED statico/ intermittente	IBS	IBM	IBL
Faro LED stroboscopica/ multistroboscopica	ISS	ICM	ICL
Faro stroboscopica allo xeno		ISM	ISL
Faro LED multicolore statico rossa-verde	IDS	IDM	IDL
Faro LED multicolore statico rosso-verde, doppia calotta	ITS	ITM	ITL
Faro multicolore statico rosso-gialla-verde, doppia calotta		IMM	IML

CARATTERISTICHE

- L'ampia gamma di dispositivi di segnalazione da incasso M22 sul mercato
- tre dimensioni: Ø 30 mm, Ø 45 mm e Ø 65 mm
- alta potenza di Faro e effetto del segnale davanti e sul fianco
- disponibile in sei diversi colori di calotta
- Calotte e coperture di policarbonato di polistirene, stabilizzato con protezione UV
- duraturo, resistente alle vibrazioni e con minimo consumo di energia
- combinazioni ottiche-acustiche con tecnologia Piezo e LED
- alta pressione del suono, la maggior parte regolabile in continuo
- Suono e Faro sincronizzati o regolabili separatamente
- Modello-Summer con ampie aree di tensione: da 8-24 V AC/DC fino a 150-260 V AC
- minima profondità d'installazione
- idoneo a SPS (Flusso/ corrente di entrata)
- certificato secondo severi standard internazionali
- con adattatore espandibile a diametro d'installazione M30
- Elevata protezione IP65 e IP67 su modelli cablati

Serie M28

the Sirene Beginner

Cicalino da incasso M28 con grande campo di tensione per usi universali e elettronica profusa. Migliore qualità europea a prezzi attraenti.

CARATTERISTICHE

- buon rapporto qualità-prezzo
- tecnica-Piezo garantita
- ampio campo di tensione
- disponibile con diversi tipi di suoni
- Modello con linguette o morsetti
- elettronica incapsulata
- ridotto assorbimento di corrente
- Ø 43 mm, 90 dB

ESD	Suono durevole, raccordo con linguetta
ESP	Suono da polso, raccordo con linguetta
ESZ-S	Tono fisso o pulsante, raccordo con linguetta
ESZ-K	Tono fisso o pulsante, raccordo con morsetto a viti
BU2	Suono da polso, raccordo con linguetta
BU3	Suono da polso, raccordo con linguetta

Spie cablate per installazioni
in aree estreme

Serie P the Tough

Spie cablate e assolutamente profonde con più alto tipo di protezione per installazioni in aree estreme con polvere, ghiaccio, pioggia e caldo. Più alto effetto segnaletico tramite tecnica a LED e Xeno.

CARATTERISTICHE

- Montaggio della Faro di serie con Ø 75 mm e più alto tipo di protezione IP67
- Calotte e coperture di policarbonato di polistirene, IK 08, stabilizzato con protezione UV
- cablato per impostazione predefinita, pronto al montaggio tramite viti in acciaio premontate
- moderna, illuminazione a LED con forte Faro nei seguenti modelli: Faro statico, faro intermittente, faro multistroboscopica, faro statico multicolore e faro stroboscopica allo xeno
- disponibile in sei diversi colori di calotta
- Modello con calotta alta e basso
- adatto a diversi usi SPS (dispersione, corrente di entrata)
- Accessori per montaggio verticale e montaggio dei tubi

CALOTTA ALTA

PCH	Faro LED statico/ intermittente
PFH	Faro LED multistroboscopica
PMH	Faro LED static-multicolore
PXH	Faro stroboscopica allo xeno

CALOTTA BASSA

PCL	Faro LED static/ intermittente
PFL	Faro LED multistroboscopica
PXL	Faro stroboscopica allo xeno

Ampia gamma modulare di dispositivi di segnalazione per uso universale con classe di protezione IP 66.

Serie T+U

the Allrounder

Ampia gamma modulare di dispositivi di segnalazione due dimensioni – Ø 60 mm e Ø 75 mm – per uso universale. Adatto per l'installazione a estreme fluttuazioni di temperatura. Faro in combinazione con il modulo cicalino con più alta protezione IP66.

CARATTERISTICHE

- Fari da incasso con struttura modulare
- Fari da incasso antivandalo
- Due dimensioni: Serie T: Ø 75 mm, Serie U: Ø 60 mm
- LED: Faro statico, intermittente e multistroboscopica
- Funzioni delle Fari attivabile per mezzo dei morsetti
- Pressione del suono regolabile fino a 100 dB, suono fisso o a impulsi
- Faro e suono regolabili separatamente
- disponibile in sei diversi colori di calotta
- sette diversi tipi di montaggio – veloci e semplici
- Elemento di areazione per l'equilibrio della pressione disponibili in condizioni ambientali estreme (umidità, forti oscillazioni di temperatura ecc.)
- adatto a diversi usi SPS (dispersione, corrente di entrata)
- certificato secondo severi standard internazionali (UL, EAC)
- Elevata protezione IP66
- Alta resistenza IK08

FARI (SERIE T)

TDC	Ø 75 mm, Faro LED fissa/ intermittentee
TDF	Ø 75 mm, Faro LED multistroboscopica
TLL	Ø 75 mm, Faro statico (Lampadina a incandescenza)

CICALINO (SERIE T)

TDE

FARI (SERIE U)

UDC	Ø 60 mm, Faro LED fissa/ intermittente
UDF	Ø 60 mm, Faro LED multistroboscopica
ULL	Ø 60 mm, Faro statico (Lampadina a incandescenza)

FARI DA INCASSO (SERIE T)

TDCP	Ø 75 mm, Faro LED fissa/ intermittente
TDFP	Ø 75 mm, Faro LED multistroboscopica
TLLP	Ø 75 mm, Faro statico (Lampadina a incandescenza)

FARI DA INCASSO (SERIE U)

UDCP	Ø 60 mm, Faro LED fissa/ intermittente
UDFP	Ø 60 mm, Faro LED multistroboscopica
ULLP	Ø 60 mm, Faro statico (Lampadina a incandescenza)

INFORMAZIONI AGGIUNTIVE PER LE FARI DA INCASSO

- Dimensione Ø 37 mm
- costruzione manipolata e antivandalo, sicurezza contro lo svitamento
- Massima resistenza IK10
- facile cambio lampadina tramite installazione della baionetta (modello con lampadina a incandescenza)

Eco-Modul

the Flexible Allrounder

Sistema di colonne di segnalazione modulari con ottimo rapporto qualità prezzo

Il più moderno e flessibile tuttofare sotto la colonna di segnalazione modulare in tre dimensioni: Ø 40 mm, Ø 60 mm e Ø 70 mm. Disponibile per il più alto effetto di segnale anche con High Power LED.

CARATTERISTICHE

- lampeggianti modulari costruiti in tre dimensioni: Ø 40 mm, Ø 60 mm e Ø 70 mm
- modulo di Faro a LED: Faro fissa, intermittente, stroboscopica, multistroboscopica
- disponibile anche con LED High Power anche con convenzionali mezzi di illuminazione
- Piezo-Summer con volume controllabile e modulo con sirene a più suoni fino a otto diversi suoni
- disponibile in sei diversi colori di calotta
- in policarbonato di alta qualità antiurto stabilizzato UV
- accanto ai 24 V modelli sono disponibili anche varianti per tensione di rete
- vasta offerta di tipi di montaggio, rapido montaggio brevettato
- disponibile anche preconfezionato
- alta sicurezza di contatto, anche vibrazioni e fluttuazioni di contatto
- certificato secondo severi standard internazionali
- Elevata protezione IP66

HP HIGH POWER LED

Modul-Signal

the Proven

Miglior sistema di colonne di segnalazione affidabile e modulare

CARATTERISTICHE

- Colonna di segnalazione modulare costruita in due dimensioni: Ø 50 mm e Ø 70 mm
- Faro fissa a LED, intermittente, stroboscopica e multistroboscopica, Fari stroboscopica allo Xeno o Faro fissa/intermittente (lampadina a incandescenza)
- Piezo-Summer con volume regolabile e modulo elettronico con diffusore ecologico fino a 15 diversi tipi di suono
- disponibile in sei diversi colori di calotta
- in policarbonato di alta qualità antiurto stabilizzato UV
- Disponibili anche accanto alle varianti 24 V per I diretti collegamenti di rete
- molti tipi di montaggio includono il montaggio rapido brevettato
- Legamento in AS-Interface-sistema bus di campo nella serie con Ø 70 mm
- Elevata protezione IP65

Modul-Compact

the Readymade

Le colonne di segnalazione a LED assemblate sono offerti preconfezionate o prodotte a seconda delle richieste del cliente e sono disponibili in due dimensioni – Ø 30 mm e Ø 70 mm. Perfetto per alti numeri di pezzi buon rapporto qualità-prezzo.

CARATTERISTICHE

- Colonna di segnalazione a LED preconfezionata, preassemblata e precablata
- due dimensioni: Ø 30 mm e Ø 70 mm
- Modulo come Faro fissa o lampeggiante disponibile in sei colori di calotta
- in policarbonato di alta qualità antiurto stabilizzato UV
- Modulo ad uno o due suoni per suono fisso e a impulsi
- diversi tipi di montaggio, montaggio rapido brevettato
- Disponibili anche accanto alle varianti 24 V per i diretti collegamenti di rete
- Elevata protezione IP65

Half-Dome

the Design-Tower

Colonne di segnalazione ottica-sonora a LED a forma semicircolare per il montaggio a muro. Segnalazione ottimale a 180°.

CARATTERISTICHE

- Design semicircolare con irradiazione angolare a 180°
- perfetto effetto di segnalazione da ogni osservazione angolare, tramite
- un riflettore integrato
- mancata nervatura della calotta e argentatura aggiuntiva
- due fino a cinque moduli di Faro in sei colori di calotta
- in policarbonato di alta qualità antiurto stabilizzato UV
- tre colori di copertura: verde, cromato e nero
- viene preconfezionato o su richiesta del cliente consegnato appena pronto
- opzionale con regolazione di volume integrato a cicalino bitonale (suono fisso e a impulsi)
- per tensione a 12 V o 24 V o 115 V o 120 V tensione di rete
- utilizzabile tramite certificazione mondiale
- Elevata protezione IP65

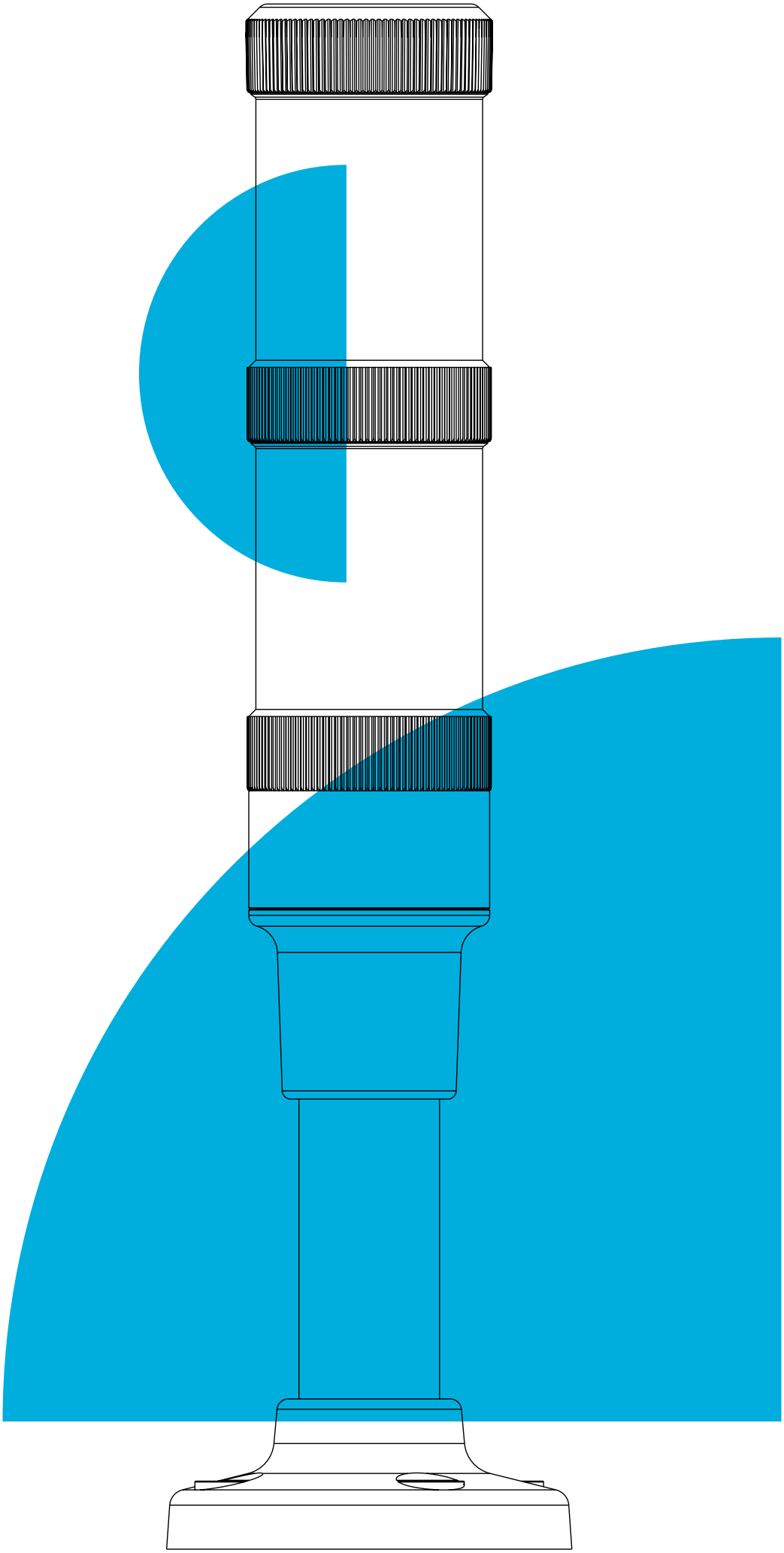

Colonne di segnalazione

28 Colonne di segnalazione modulari

28 Eco-Modul
30 Eco-Modul 40
37 Eco-Modul 60
44 Eco-Modul 70
51 Modul-Signal
53 Modul-Signal 50
60 Modul-Signal 70

69 Colonne di segnalazione compatte

69 Modul-Compact
71 Modul-Compact 30
76 Modu-Compact 70
81 Half-Dome

Eco-Modul

the Flexible Allrounder

SISTEMA DI COLONNE DI SEGNALAZIONE MODULARI CON CERNIERA A BAIONETTA

- Configurazione delle colonne disegna-lazione modificabile individualmente
- Contatto elettrico automatico rapido

RISPARMIO DI TEMPO E SPESE CON IL COLLEGAMENTO ELETTRICO

- Morsetto di collegamento con tecnica PUSH-IN o molla di trazione
- una più elevata sicurezza di contatto e conduttività anche in presenza di vibrazioni e fluttuazioni di temperatura

Modulare

LA PIÙ MODERNA TECNOLOGIA A LED CON UN ELEVATO GRADO DI EFFICACIA

- disponibile anche come High Power LED (Ø 60 e Ø 70 mm)
- resistente alle vibrazioni e agli urti
- non necessita alcuna manutenzione e resistente nel tempo
- La moderna tecnica a LED stroboscopico sostituisce quella convenzionale allo Xenon (maggiore durata)
- Faro statico, intermittente, stroboscopico,
- multi-stroboscopico
- consumo energetico ridotto

AGEVOLE SOSTITUZIONE DELLE LAMPADINE ADATTO ANCHE PER LAMPADINA A INCANDESCENZA

- Sostituzione delle lampadine con protezione da contatti accidentali, utilizzando un utensile semplice
- Funzionamento alternativo con tradizionali lampadine a incandescenza

CICALINO PIEZOELETTRICO AD ALTE PRESTAZIONI ED EMETTITORI SONORI D'ALLARME MULTITONO

- Volume regolabile gradualmente
- Cicalino mono- e bitonale
- Suono fisso e pulsante
- Emettitori sonori d'allarme multitono fino a otto toni

SISTEMA DI MONTAGGIO RAPIDO BREVETTATO

- Colonne di segnalazione immediatamente funzionanti
- Installazione errata non possibile
- montaggio veloce, smontaggio semplice e a basso costo per il trasporto

AMPIO SET DI ACCESSORI PER TUTTI I TIPI DI MONTAGGIO

IDONEE PER APPLICAZIONI INDUSTRIALI IN CONTESTI IMPEGNATIVI

- Elevata protezione IP66 per tutti i moduli di illuminazione, tono e base
- Certificazione UL per utilizzo in tutto il mondo (UL type 4/4X/13)

TAVOLA DI DESCRIZIONE CONFIGURABILE

- per personalizzazione delle descrizioni

HIGH POWER LED

Eco-Modul 40 Colonna di segnalazione modulare

- Ø 40 mm grandi colonne di segnale modulare
- della completa offerta di moduli di Faro con forte Faro a LED nelle funzioni di
- Faro fissa/lampeggiante/intermittenza -e multintermittenza, 6 diversi colori di calotta
- attività alternativa con tecnica di lampadina a incandescenza convenzionale
- modulo Cicalino Piezo suono fisso e a impulsi disponibile
- colonne preconfezionate pronte o moduli a colonna preconfezionati disponibili per la configurazione
- vasta offerta di tipi di montaggio
- tecnica di connessione comoda
- idoneo SPS
- alto tipo di protezione IP66, tipo UL 4/4X/13

DATI TECNICI

Involucro	Ø 40 mm, policarbonato nero
Calotta	policarbonato, rigato all'interno arancione, rosso, chiaro, blu, verde oppure giallo
Tipo di montaggio	a discrezione
Tecnica di collegamento	fino a 1,5mm² / 16 AWG
Perdita di corrente	> 0,003 A (adatto allo SPS)
Tipo di Faro	Faro LED fissa, Faro LED lampeggiante, Faro LED intermittente, Faro LED multi-intermittente oppure Faro Statico (lampada ad incandescenza)
Mezzi di illuminazione	8 LED, lampada ad incandescenza
Frequenza di intermittenza/ lampeggio	Faro lampeggiante 2 Hz, Faro intermittente 1,4 Hz, Faro multi-intermittente 1-2,6 Hz
Tipo di suono	Suono fisso oppure Suono pulsante
Volume	80 dB
Frequenza del suono	4.000 Hz
Durata di accensione	100 %
Durata di vita	Mezzo di illuminazione LED 100.000 h
Quantità di moduli possibili	al massimo 5, per gli angoli doppi al massimo 10
Temperatura durante il funzionamento	-30 °C / +60 °C
Tipo di protezione	IP66 & UL Type 4/4×/13
Peso (moduli)	40-46 g

Eco-Modul 40 Colonne di segnalazione preconfezionate

Modulare

Numero articolo: ECO40-Q01
Colori: rosso-arancione-verde
Funzione: Faro LED Statico
Tensione nominale: 24 V AC/DC
Tipo di montaggio: Montaggio del tubo (100 mm lunghezza del tubo)

Numero articolo: ECO40-Q02
Colori: rosso-verde
Funzione: Faro LED Statico
Tensione nominale: 24 V AC/DC
Tipo di montaggio: Montaggio del tubo (100 mm lunghezza del tubo)

Numero articolo: ECO40-Q05
Colori: rosso-arancione-verde -blu
Funzione: Faro LED Statico
Tensione nominale: 24 V AC/DC
Tipo di montaggio: Montaggio del tubo (100 mm lunghezza del tubo)

Numero articolo: ECO40-Q31
Colori: rosso-arancione-verde
Funzione: Faro LED statico, cicalino o suono pulsante
Tensione nominale: 24 V AC/DC
Tipo di montaggio: Montaggio del tubo (100 mm lunghezza del tubo)

Numero articolo: ECO40-Q81
Colori: rosso-arancione-verde
Funzione: Faro LED statico, cicalino o suono pulsante
Tensione nominale: 230 V AC
Tipo di montaggio: Montaggio del tubo (100 mm lunghezza del tubo)

Eco-Modul 40

400
150
212
324
318
262
256
200
194
139
100
133
77
71
181/331/481
135/285/435
154/304/454
79
56
152/302/452
222/372/522
44
67
92
72
80
max. 3
Ø 6,5
Ø 5,3
Ø 5,4
Ø 5,8
Ø 2,1
30
Ø 8,5
Ø 5,2
Ø 7,5
Ø 4,5
50
45
22

Eco-Modul 40

Modulare

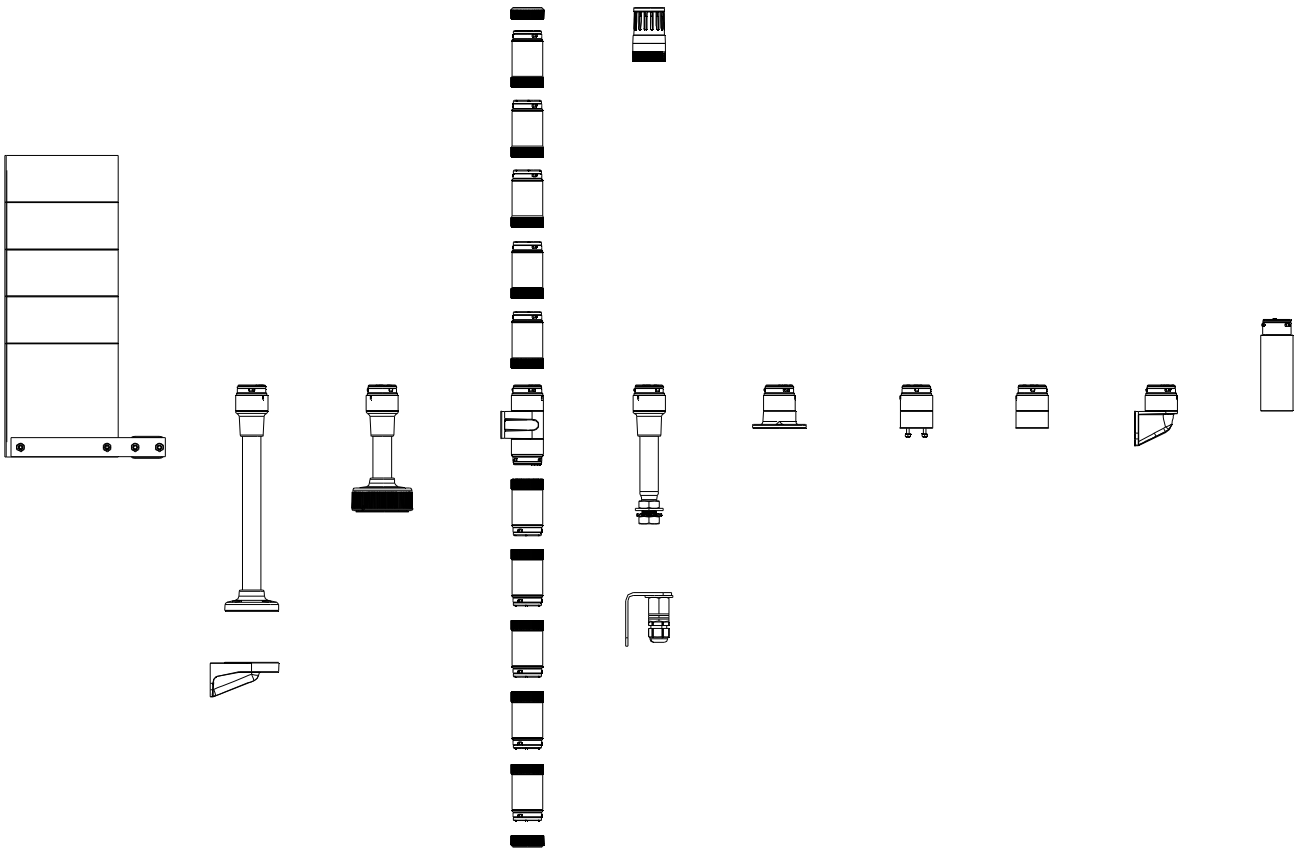

Eco-Modul 40

MODULI OTTICI

Type	Tipo di Faro	Colore della calotta	Tensione nominale	Campo di tensione (V)	Corrente nominale (A)	Numero articolo	Item Nr.
ZLL	Faro Statico	arancione	12-250 V AC/DC	+/- 10 %	4 W	902 001 900	902 001 900
		rosso	12-250 V AC/DC	+/- 10 %	4 W	902 002 900	902 002 900
		chiaro	12-250 V AC/DC	+/- 10 %	4 W	902 004 900	902 004 900
		blu	12-250 V AC/DC	+/- 10 %	4 W	902 005 900	902 005 900
		verde	12-250 V AC/DC	+/- 10 %	4 W	902 006 900	902 006 900
		giallo	12-250 V AC/DC	+/- 10 %	4 W	902 007 900	902 007 900
ZDC	Faro LED statico	arancione	24 V AC/DC	+/- 10 %	0,022-0,033	902 011 405	902 011 405
			110-120 V AC	+/- 10 %	0,030	902 011 310	902 011 310
			230-240 V AC	+/- 10 %	0,030	902 011 313	902 011 313
		rosso	24 V AC/DC	+/- 10 %	0,022-0,033	902 012 405	902 012 405
			110-120 V AC	+/- 10 %	0,030	902 012 310	902 012 310
			230-240 V AC	+/- 10 %	0,030	902 012 313	902 012 313
		chiaro	24 V AC/DC	+/- 10 %	0,022-0,033	902 014 405	902 014 405
			110-120 V AC	+/- 10 %	0,030	902 014 310	902 014 310
			230-240 V AC	+/- 10 %	0,030	902 014 313	902 014 313
		blu	24 V AC/DC	+/- 10 %	0,022-0,033	902 015 405	902 015 405
			110-120 V AC	+/- 10 %	0,030	902 015 310	902 015 310
			230-240 V AC	+/- 10 %	0,030	902 015 313	902 015 313
		verde	24 V AC/DC	+/- 10 %	0,022-0,033	902 016 405	902 016 405
			110-120 V AC	+/- 10 %	0,030	902 016 310	902 016 310
			230-240 V AC	+/- 10 %	0,030	902 016 313	902 016 313
		giallo	24 V AC/DC	+/- 10 %	0,022-0,033	902 017 405	902 017 405
			110-120 V AC	+/- 10 %	0,030	902 017 310	902 017 310
			230-240 V AC	+/- 10 %	0,030	902 017 313	902 017 313
ZDA	Faro LED intermittente	arancione	24 V AC/DC	+/- 10 %	0,028-0,036	902 021 405	902 021 405
			110-120 V AC	+/- 10 %	0,030	902 021 310	902 021 310
			230-240 V AC	+/- 10 %	0,030	902 021 313	902 021 313
		rosso	24 V AC/DC	+/- 10 %	0,028-0,036	902 022 405	902 022 405
			110-120 V AC	+/- 10 %	0,030	902 022 310	902 022 310
			230-240 V AC	+/- 10 %	0,030	902 022 313	902 022 313
		chiaro	24 V AC/DC	+/- 10 %	0,028-0,036	902 024 405	902 024 405
			110-120 V AC	+/- 10 %	0,030	902 024 310	902 024 310
			230-240 V AC	+/- 10 %	0,030	902 024 313	902 024 313
		blu	24 V AC/DC	+/- 10 %	0,028-0,036	902 025 405	902 025 405
			110-120 V AC	+/- 10 %	0,030	902 025 310	902 025 310
			230-240 V AC	+/- 10 %	0,030	902 025 313	902 025 313
		verde	24 V AC/DC	+/- 10 %	0,028-0,036	902 026 405	902 026 405
			110-120 V AC	+/- 10 %	0,030	902 026 310	902 026 310
			230-240 V AC	+/- 10 %	0,030	902 026 313	902 026 313
		giallo	24 V AC/DC	+/- 10 %	0,028-0,036	902 027 405	902 027 405
			110-120 V AC	+/- 10 %	0,030	902 027 310	902 027 310
			230-240 V AC	+/- 10 %	0,030	902 027 313	902 027 313

Eco-Modul 40

MODULI OTTICI

Type	Tipo di Faro	Colore della calotta	Tensione nominale	Campo di tensione (V)	Corrente nominale (A)	Numero articolo	Item Nr.
ZDF	Faro LED stroboscopico	arancione	24 V AC/DC	+/- 10 %	0,035-0,065	902 031 405	902 031 405
			110-120 V AC	+/- 10 %	0,010	902 031 310	902 031 310
			230-240 V AC	+/- 10 %	0,010	902 031 313	902 031 313
		rosso	24 V AC/DC	+/- 10 %	0,035-0,065	902 032 405	902 032 405
			110-120 V AC	+/- 10 %	0,010	902 032 310	902 032 310
			230-240 V AC	+/- 10 %	0,010	902 032 313	902 032 313
		chiaro	24 V AC/DC	+/- 10 %	0,035-0,065	902 034 405	902 034 405
			110-120 V AC	+/- 10 %	0,010	902 034 310	902 034 310
			230-240 V AC	+/- 10 %	0,010	902 034 313	902 034 313
		blu	24 V AC/DC	+/- 10 %	0,035-0,065	902 035 405	902 035 405
			110-120 V AC	+/- 10 %	0,010	902 035 310	902 035 310
			230-240 V AC	+/- 10 %	0,010	902 035 313	902 035 313
		verde	24 V AC/DC	+/- 10 %	0,035-0,065	902 036 405	902 036 405
			110-120 V AC	+/- 10 %	0,010	902 036 310	902 036 310
			230-240 V AC	+/- 10 %	0,010	902 036 313	902 036 313
		giallo	24 V AC/DC	+/- 10 %	0,035-0,065	902 037 405	902 037 405
			110-120 V AC	+/- 10 %	0,010	902 037 310	902 037 310
			230-240 V AC	+/- 10 %	0,010	902 037 313	902 037 313
ZFF	Faro LED multi-stroboscopico	arancione	24 V AC/DC	+/- 10 %	0,048-0,068	902 041 405	902 041 405
			110-120 V AC	+/- 10 %	0,021-0,030	902 041 310	902 041 310
			230-240 V AC	+/- 10 %	0,021-0,030	902 041 313	902 041 313
		rosso	24 V AC/DC	+/- 10 %	0,048-0,068	902 042 405	902 042 405
			110-120 V AC	+/- 10 %	0,021-0,030	902 042 310	902 042 310
			230-240 V AC	+/- 10 %	0,021-0,030	902 042 313	902 042 313
		chiaro	24 V AC/DC	+/- 10 %	0,048-0,068	902 044 405	902 044 405
			110-120 V AC	+/- 10 %	0,021-0,030	902 044 310	902 044 310
			230-240 V AC	+/- 10 %	0,021-0,030	902 044 313	902 044 313
		blu	24 V AC/DC	+/- 10 %	0,048-0,068	902 045 405	902 045 405
			110-120 V AC	+/- 10 %	0,021-0,030	902 045 310	902 045 310
			230-240 V AC	+/- 10 %	0,021-0,030	902 045 313	902 045 313
		verde	24 V AC/DC	+/- 10 %	0,048-0,068	902 046 405	902 046 405
			110-120 V AC	+/- 10 %	0,021-0,030	902 046 310	902 046 310
			230-240 V AC	+/- 10 %	0,021-0,030	902 046 313	902 046 313
		giallo	24 V AC/DC	+/- 10 %	0,048-0,068	902 047 405	902 047 405
			110-120 V AC	+/- 10 %	0,021-0,030	902 047 310	902 047 310
			230-240 V AC	+/- 10 %	0,021-0,030	902 047 313	902 047 313

Eco-Modul 40

MODULI ACUSTICI

Type	Tipo di suono	Volume	Tensione nominale	Campo di tensione (V)	Corrente nominale (A)	Numero articolo
ZDE	Suono fisso modulo cicalino piezoelettrico / suono pulsante	80 dB	24 V AC/DC	+/- 10 %	0,039	902 500 405
			110-120 V AC	+/- 10 %	0,021	902 500 310
			230-240 V AC	+/- 10 %	0,021	902 500 313

DATI RELATIVI ALL'ORDINAZIONE DELLA BASE

Type	Tipo di accessorio	Lunghezza del tubo	Numero articolo
ZMW	Base per montaggio orizzontale M 20, aperture di fissaggio all'interno		902 570 900
ZMS	Base per montaggio orizzontale con viti di fissaggio montate		902 571 900
ZMF	Base per montaggio orizzontale con aperture di fissaggio situate sull'esterno		902 572 900
ZMC	Base per montaggio orizzontale con aperture di fissaggio situate sull'esterno e connettore ad innesto a 5 poli M 12 integrato		902 572 911
ZMV	Base per montaggio verticale per il montaggio su un lato		902 573 900
ZZV	Base per montaggio verticale per il montaggio su due lati		902 574 900
ZMR	Base del tubo 100 mm su tubo di allumino con base in plastica	100 mm	902 582 900
	Base del tubo 250 mm su tubo di allumino con base in plastica	250 mm	902 583 900
	Base del tubo 400 mm su tubo di alluminio con base in plastica	400 mm	902 584 900
ZNW	Base del tubo Filettatura NPT 1/2"		902 570 950
ZSW	Base del tubo 100 mm su tubo di alluminio per montaggio orizzontale con vite bucata	400 mm	902 594 900
	Base del tubo 250 mm su tubo di alluminio per il montaggio orizzontale con vite bucata	100 mm	902 592 900
	Base del tubo 400 mm su tubo di alluminio per il montaggio orizzontale con vite bucata	250 mm	902 593 900
ZFR	Sistema di montaggio veloce "adattatore per base" 100 mm su tubo di allumino con adattatore per base	100 mm	902 562 900
	Sistema di montaggio veloce "adattatore per base" 250 mm su tubo di allumino con adattatore per base	250 mm	902 563 900
	Sistema di montaggio veloce "adattatore per base" 400 mm su tubo di alluminio con adattatore per base	400 mm	902 564 900

XWR

XSS

XIB

WZC

ZEP

ACCESSORI

Type	Tipo di accessorio	Lunghezza del tubo	Peso	Numero articolo
XWR	Angolo per il montaggio verticale della base del tubo TMR/UMR		95 g	900 600 900
XSS	Set Set per montaggio in verticale (angolo, pressacavo)		135 g	900 700 900
XIB	Tavola di descrizione		235 g	900 850 900
WZC	Angolo		85 g	200 550 900
ZEP	Allungamento della base lungo 100 mm adatto per tutti i basamenti	100 mm		902 800 900

Eco-Modul 60 Colonna di segnalazione modulare

Modulare

- Ø 60 mm grandi colonne di segnale modulare
- della completa offerta di moduli di Faro con forte Faro a LED nelle funzioni di
- Faro fissa/lampeggiante/intermittenza, 6 diversi colori di calotta
- durata a High Performance e modulo multintermittenza
- attività alternativa con tecnica di lampadina a incandescenza convenzionale
- modulo Cicalino Piezo suono fisso e a impulsi disponibile
- colonne preconfezionate pronte o moduli a colonna individuali disponibili per la configurazione
- vasta offerta di tipi di montaggio
- tecnica di connessione comoda
- idoneo SPS
- alto tipo di protezione IP66, tipo UL 4/4X/13

DATI TECNICI

Involucro	Ø 60 mm, policarbonato nero
Calotta	policarbonato, rigato all'interno arancione, rosso, chiaro, blu, verde oppure giallo
Tipo di montaggio	a discrezione
Tecnica di collegamento	fino a 2,5mm² / 14 AWG
Perdita di corrente	> 0,003 A (adatto allo SPS)
Tipo di Faro	Faro LED fissa, Faro LED lampeggiante, Faro LED intermittente, Faro HP-LED fissa, Faro HP-LED multi-intermittente oppure Faro Statico (lampada ad incandescenza)
Mezzi di illuminazione	8 LED, 2 LED High Power, lampada ad incandescenza
Frequenza di intermittenza/lampeggio	Faro lampeggiante 2 Hz, Faro intermittente 1,4 Hz, Faro multi-intermittente 1-2,6 Hz
Tipo di suono	Suono fisso oppure Suono pulsante
Volume	90 dB
Frequenza del suono	2.500 Hz
Durata di accensione	100 %
Durata di vita	Mezzo di illuminazione LED 100.000 h, HP-LED 50.000 h
Quantità di moduli possibili	al massimo 5, per gli angoli doppi al massimo 10
Temperatura durante il funzionamento	-30 °C / +60 °C
Tipo di protezione	IP66 & UL Type 4/4×/13
Peso (moduli)	63-83 g

Eco-Modul 60 Colonne di segnalazione preconfezionate

Numero articolo: ECO60-Q01
Colori: rosso-arancione-verde
Funzione: Faro LED Statico
Tensione nominale: 24 V AC/DC
Tipo di montaggio: Montaggio del tubo (100 mm lunghezza del tubo)

Numero articolo: ECO60-Q02
Colori: rosso-verde
Funzione: Faro LED Statico
Tensione nominale: 24 V AC/DC
Tipo di montaggio: Montaggio del tubo (100 mm lunghezza del tubo)

Numero articolo: ECO60-Q05
Colori: rosso-arancione-verde -blu
Funzione: Faro LED Statico
Tensione nominale: 24 V AC/DC
Tipo di montaggio: Montaggio del tubo (100 mm lunghezza del tubo)

Numero articolo: ECO60-Q31
Colori: rosso-arancione-verde
Funzione: Faro LED statico, cicalino o suono pulsante
Tensione nominale: 24 V AC/DC
Tipo di montaggio: Montaggio del tubo (100 mm lunghezza del tubo)

Numero articolo: ECO60-Q81
Colori: rosso-arancione-verde
Funzione: Faro LED statico, cicalino o suono pulsante
Tensione nominale: 230 V AC
Tipo di montaggio: Montaggio del tubo (100 mm lunghezza del tubo)

Eco-Modul 60

Modulare

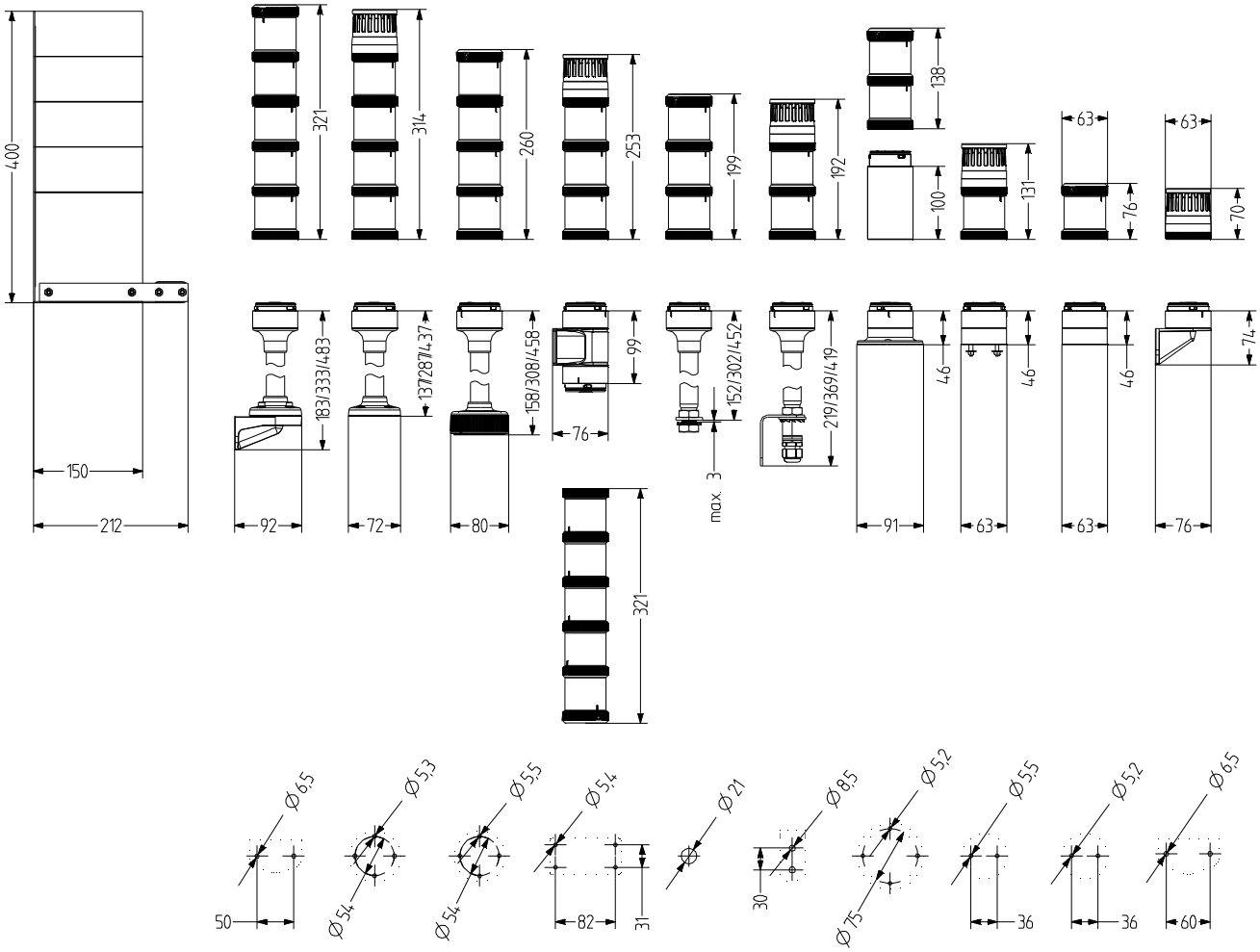

Eco-Modul 60

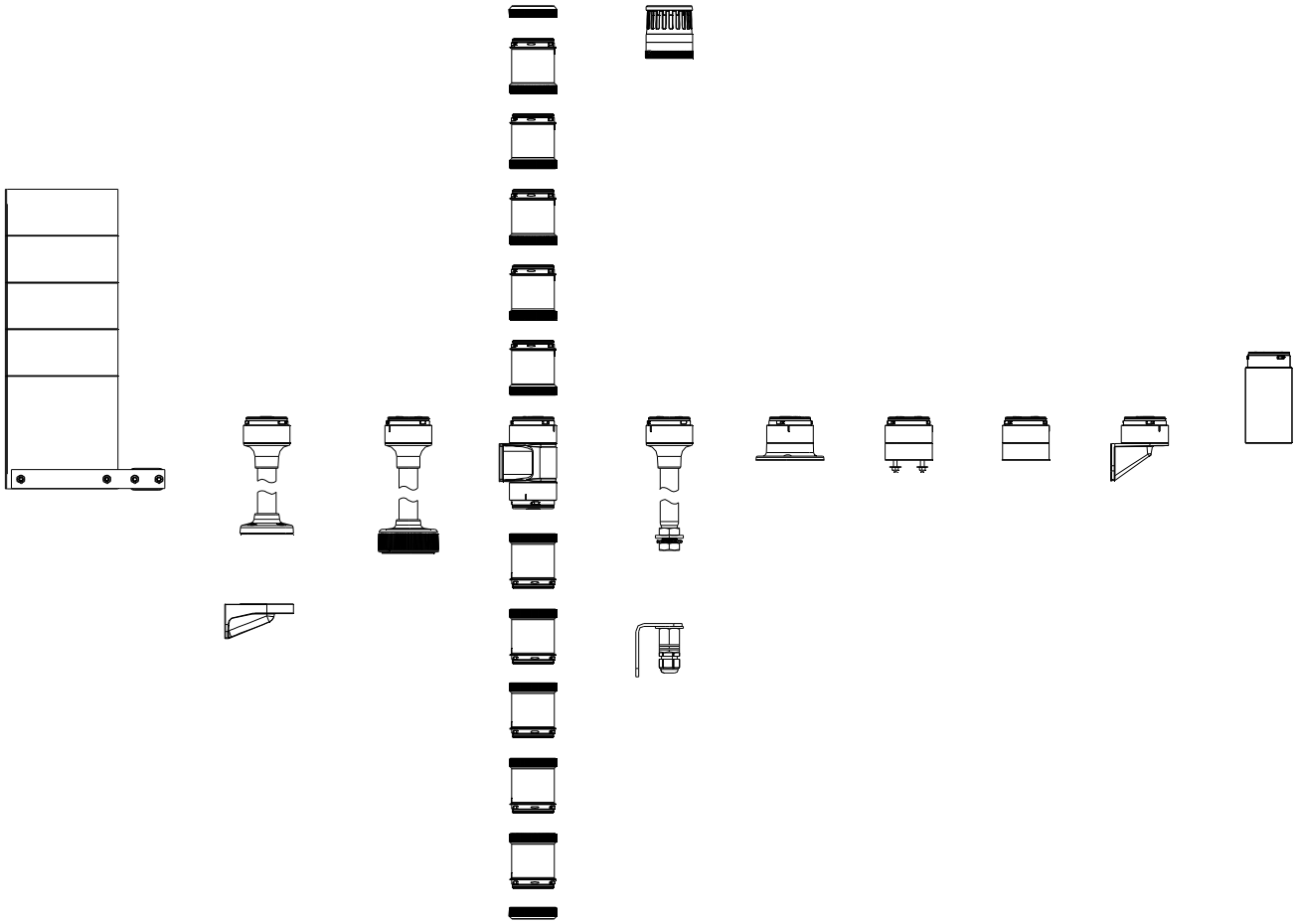

Eco-Modul 60

MODULI OTTICI

Type	Tipo di Faro	Colore della calotta	Tensione nominale	Campo di tensione (V)	Corrente nominale (A)	Numero articolo	Item Nr.
YLL	Faro Statico	arancione	12-250 V AC/DC		4 W	901 001 900	901 001 900
		rosso	12-250 V AC/DC		4 W	901 002 900	901 002 900
		chiaro	12-250 V AC/DC		4 W	901 004 900	901 004 900
		blu	12-250 V AC/DC		4 W	901 005 900	901 005 900
		verde	12-250 V AC/DC		4 W	901 006 900	901 006 900
		giallo	12-250 V AC/DC		4 W	901 007 900	901 007 900
YDC	Faro LED Statico	arancione	24 V AC/DC	+/- 10 %	0,022-0,033	901 011 405	901 011 405
			110-120 V AC	+/- 10 %	0,029-0,090	901 011 310	901 011 310
			230-240 V AC	+/- 10 %	0,029-0,090	901 011 313	901 011 313
		rosso	24 V AC/DC	+/- 10 %	0,022-0,033	901 012 405	901 012 405
			110-120 V AC	+/- 10 %	0,029-0,090	901 012 310	901 012 310
			230-240 V AC	+/- 10 %	0,029-0,090	901 012 313	901 012 313
		chiaro	24 V AC/DC	+/- 10 %	0,022-0,033	901 014 405	901 014 405
			110-120 V AC	+/- 10 %	0,029-0,090	901 014 310	901 014 310
			230-240 V AC	+/- 10 %	0,029-0,090	901 014 313	901 014 313
		blu	24 V AC/DC	+/- 10 %	0,022-0,033	901 015 405	901 015 405
			110-120 V AC	+/- 10 %	0,029-0,090	901 015 310	901 015 310
			230-240 V AC	+/- 10 %	0,029-0,090	901 015 313	901 015 313
		verde	24 V AC/DC	+/- 10 %	0,022-0,033	901 016 405	901 016 405
			110-120 V AC	+/- 10 %	0,029-0,090	901 016 310	901 016 310
			230-240 V AC	+/- 10 %	0,029-0,090	901 016 313	901 016 313
		giallo	24 V AC/DC	+/- 10 %	0,022-0,033	901 017 405	901 017 405
			110-120 V AC	+/- 10 %	0,029-0,090	901 017 310	901 017 310
			230-240 V AC	+/- 10 %	0,029-0,090	901 017 313	901 017 313
YDA	Faro LED intermittente	arancione	24 V AC/DC	+/- 10 %	0,028-0,036	901 021 405	901 021 405
			110-120 V AC	+/- 10 %	0,030	901 021 310	901 021 310
			230-240 V AC	+/- 10 %	0,030	901 021 313	901 021 313
		rosso	24 V AC/DC	+/- 10 %	0,028-0,036	901 022 405	901 022 405
			110-120 V AC	+/- 10 %	0,030	901 022 310	901 022 310
			230-240 V AC	+/- 10 %	0,030	901 022 313	901 022 313
		chiaro	24 V AC/DC	+/- 10 %	0,028-0,036	901 024 405	901 024 405
			110-120 V AC	+/- 10 %	0,030	901 024 310	901 024 310
			230-240 V AC	+/- 10 %	0,030	901 024 313	901 024 313
		blu	24 V AC/DC	+/- 10 %	0,028-0,036	901 025 405	901 025 405
			110-120 V AC	+/- 10 %	0,030	901 025 310	901 025 310
			230-240 V AC	+/- 10 %	0,030	901 025 313	901 025 313
		verde	24 V AC/DC	+/- 10 %	0,028-0,036	901 026 405	901 026 405
			110-120 V AC	+/- 10 %	0,030	901 026 310	901 026 310
			230-240 V AC	+/- 10 %	0,030	901 026 313	901 026 313
		giallo	24 V AC/DC	+/- 10 %	0,028-0,036	901 027 405	901 027 405
			110-120 V AC	+/- 10 %	0,030	901 027 310	901 027 310
			230-240 V AC	+/- 10 %	0,030	901 027 313	901 027 313

Eco-Modul 60

VISUAL MODULES

Type	Tipo di Faro	Colore della calotta	Tensione nominale	Campo di tensione (V)	Corrente nominale (A)	Numero articolo	Item Nr.
YDF	Faro LED stroboscopico	arancione	24 V AC/DC	+/- 10 %	0,035-0,065	901 031 405	901 031 405
			110-120 V AC	+/- 10 %	0,010	901 031 310	901 031 310
			230-240 V AC	+/- 10 %	0,010	901 031 313	901 031 313
		rosso	24 V AC/DC	+/- 10 %	0,035-0,065	901 032 405	901 032 405
			110-120 V AC	+/- 10 %	0,010	901 032 310	901 032 310
			230-240 V AC	+/- 10 %	0,010	901 032 313	901 032 313
		chiaro	24 V AC/DC	+/- 10 %	0,035-0,065	901 034 405	901 034 405
			110-120 V AC	+/- 10 %	0,010	901 034 310	901 034 310
			230-240 V AC	+/- 10 %	0,010	901 034 313	901 034 313
		blu	24 V AC/DC	+/- 10 %	0,035-0,065	901 035 405	901 035 405
			110-120 V AC	+/- 10 %	0,010	901 035 310	901 035 310
			230-240 V AC	+/- 10 %	0,010	901 035 313	901 035 313
		verde	24 V AC/DC	+/- 10 %	0,035-0,065	901 036 405	901 036 405
			110-120 V AC	+/- 10 %	0,010	901 036 310	901 036 310
			230-240 V AC	+/- 10 %	0,010	901 036 313	901 036 313
		giallo	24 V AC/DC	+/- 10 %	0,035-0,065	901 037 405	901 037 405
			110-120 V AC	+/- 10 %	0,010	901 037 310	901 037 310
			230-240 V AC	+/- 10 %	0,010	901 037 313	901 037 313
YDC-HP	Faro LED statico	arancione	24 V AC/DC	18-26 V AC 18-30 V DC	0,130-0,150	901 051 405	901 051 405
		rosso	24 V AC/DC	18-26 V AC 18-30 V DC	0,130-0,150	901 052 405	901 052 405
		chiaro	24 V AC/DC	18-26 V AC 18-30 V DC	0,130-0,150	901 054 405	901 054 405
		blu	24 V AC/DC	18-26 V AC 18-30 V DC	0,130-0,150	901 055 405	901 055 405
		verde	24 V AC/DC	18-26 V AC 18-30 V DC	0,130-0,150	901 056 405	901 056 405
		giallo	24 V AC/DC	18-26 V AC 18-30 V DC	0,130-0,150	901 057 405	901 057 405
YFF-HP	Faro LED multi-stroboscopico	arancione	24 V AC/DC	18-26 V AC 18-30 V DC	0,190-0,250	901 071 405	901 071 405
		rosso	24 V AC/DC	18-26 V AC 18-30 V DC	0,190-0,250	901 072 405	901 072 405
		chiaro	24 V AC/DC	18-26 V AC 18-30 V DC	0,190-0,250	901 074 405	901 074 405
		blu	24 V AC/DC	18-26 V AC 18-30 V DC	0,190-0,250	901 075 405	901 075 405
		verde	24 V AC/DC	18-26 V AC 18-30 V DC	0,190-0,250	901 076 405	901 076 405
		giallo	24 V AC/DC	18-26 V AC 18-30 V DC	0,190-0,250	901 077 405	901 077 405

Eco-Modul 60

MODULI ACUSTICI

Type	Tipo di suono	Volume	Tensione nominale	Campo di tensione (V)	Corrente nominale (A)	Numero articolo
YDE	Suono fisso modulo cicalino piezoelettrico / suono pulsante	90 dB	24 V AC/DC	+/- 10 %	0,065	901 500 405
			110-120 V AC	+/- 10 %	0,031	901 500 310
			230-240 V AC	+/- 10 %	0,032	901 500 313

Modulare

DATI RELATIVI ALL'ORDINAZIONE DELLA BASE

Type	Tipo di accessorio	Lunghezza del tubo	Numero articolo
YMW	Base per montaggio orizzontale M 20, aperture di fissaggio all'interno		901 570 900
YMS	Base per montaggio orizzontale con viti di fissaggio montate		901 571 900
YMF	Base per montaggio orizzontale con aperture di fissaggio situate sull'esterno		901 572 900
YMC	Base per montaggio orizzontale con aperture di fissaggio situate sull'esterno e connettore ad innesto a 5 poli M 12 integrato		901 572 911
YMV	Base per montaggio verticale per il montaggio su un lato		901 573 900
YZV	Base per montaggio verticale per il montaggio su due lati		901 574 900
YMR	Base del tubo 100 mm su tubo di allumino con base in plastica	100 mm	901 582 900
	Base del tubo 250 mm su tubo di allumino con base in plastica	250 mm	901 583 900
	Base del tubo 400 mm su tubo di alluminio con base in plastica	400 mm	901 584 900
YNW	Base del tubo Filettatura NPT 1/2''		901 570 950
YSW	Base del tubo 100 mm su tubo di alluminio per montaggio orizzontale con vite bucata	100 mm	901 592 900
	Base del tubo 250 mm su tubo di alluminio per il montaggio orizzontale con vite bucata	250 mm	901 593 900
	Base del tubo 400 mm su tubo di alluminio per il montaggio orizzontale con vite bucata	400 mm	901 594 900
YFR	Sistema di montaggio veloce "adattatore per base" 100 mm su tubo di allumino con adattatore per base	100 mm	901 562 900
	Sistema di montaggio veloce "adattatore per base" 250 mm su tubo di allumino con adattatore per base	250 mm	901 563 900
	Sistema di montaggio veloce "adattatore per base" 400 mm su tubo di alluminio con adattatore per base	400 mm	901 564 900

XWR

XSS

XIB

YEP

ACCESSORI

Type	Tipo di accessorio	Peso	Numero articolo
XWR	Angolo per il montaggio verticale della base del tubo TMR/UMR	95 g	900 600 900
XSS	Set Set per montaggio in verticale (angolo, pressacavo)	135 g	900 700 900
XIB	Tavola di descrizione	235 g	900 850 900
WYC	Angolo di metallo per YMC		901 573 910
YEP	Allungamento della base lungo 100 mm adatto per tutti i basamenti		901 800 900

Eco-Modul 70 Colonna di segnalazione modulare

- Ø 70 mm grandi colonne di segnale modulare
- della completa offerta di moduli di Faro con forte Faro a LED nelle funzioni di
- durata-/lampeggiante/intermittenza -e multintermittenza, 6 diversi colori di calotta
- durata a High Performance/ intermittenza/ modulo multintermittenza
- attività alternativa con tecnica di lampadina a incandescenza convenzionale
- modulo Cicalino Piezo e sirena del modulo di vari suoni disponibile
- colonne preconfezionate pronte o moduli a colonna preconfezionati disponibili per la configurazione
- vasta offerta di tipi di montaggio
- tecnica di connessione comoda
- idoneo SPS
- alto tipo di protezione IP66, tipo UL 4/4X/13

DATI TECNICI

Involucro	Ø 70 mm, policarbonato nero
Calotta	policarbonato, rigato all'interno arancione, rosso, chiaro, blu, verde oppure giallo
Tipo di montaggio	a discrezione
Tecnica di collegamento	fino a 2,5mm² / 14 AWG
Perdita di corrente	> 0,003 A (adatto allo SPS)
Tipo di Faro	Faro LED fissa, Faro LED lampeggiante, Faro LED intermittente, Faro HP-LED fissa, Faro HP-LED intermittente, Faro HP-LED multi-intermittente oppure Faro Statico (lampada ad incandescenza)
Mezzi di illuminazione	12 LED, 4 LED High Power, lampada ad incandescenza
Frequenza di intermittenza/lampeggio	Faro lampeggiante 2 Hz, Faro intermittente 1,4 Hz, Faro multi-intermittente 1-2,6 Hz
Tipo di suono	Suono fisso oppure Suono pulsante
Volume	100 dB
Frequenza del suono	500-2.700 Hz
Durata di accensione	100 %
Durata di vita	Mezzo di illuminazione LED 100.000 h, HP-LED 50.000 h
Quantità di moduli possibili	al massimo 5, per gli angoli doppi al massimo 10
Temperatura durante il funzionamento	-30 °C / +60 °C
Tipo di protezione	IP66 & UL Type 4/4×/13
Peso (moduli)	72-102 g

Eco-Modul 70 Colonne di segnalazione preconfezionate

Modulare

Numero articolo: ECO70-Q01
Colori: rosso-arancione-verde
Funzione: Faro LED Statico
Tensione nominale: 24 V AC/DC
Tipo di montaggio: Montaggio del tubo (100 mm lunghezza del tubo)

Numero articolo: ECO70-Q02
Colori: rosso-verde
Funzione: Faro LED Statico
Tensione nominale: 24 V AC/DC
Tipo di montaggio: Montaggio del tubo (100 mm lunghezza del tubo)

Numero articolo: ECO70-Q05
Colori: rosso-arancione-verde -blu
Funzione: Faro LED Statico
Tensione nominale: 24 V AC/DC
Tipo di montaggio: Montaggio del tubo (100 mm lunghezza del tubo)

Numero articolo: ECO70-Q31
Colori: rosso-arancione-verde
Funzione: Faro LED statico, cicalino o suono pulsante
Tensione nominale: 24 V AC/DC
Tipo di montaggio: Montaggio del tubo (100 mm lunghezza del tubo)

Numero articolo: ECO70-Q81
Colori: rosso-arancione-verde
Funzione: Faro LED statico, cicalino o suono pulsante
Tensione nominale: 230 V AC
Tipo di montaggio: Montaggio del tubo (100 mm lunghezza del tubo)

Eco-Modul 70

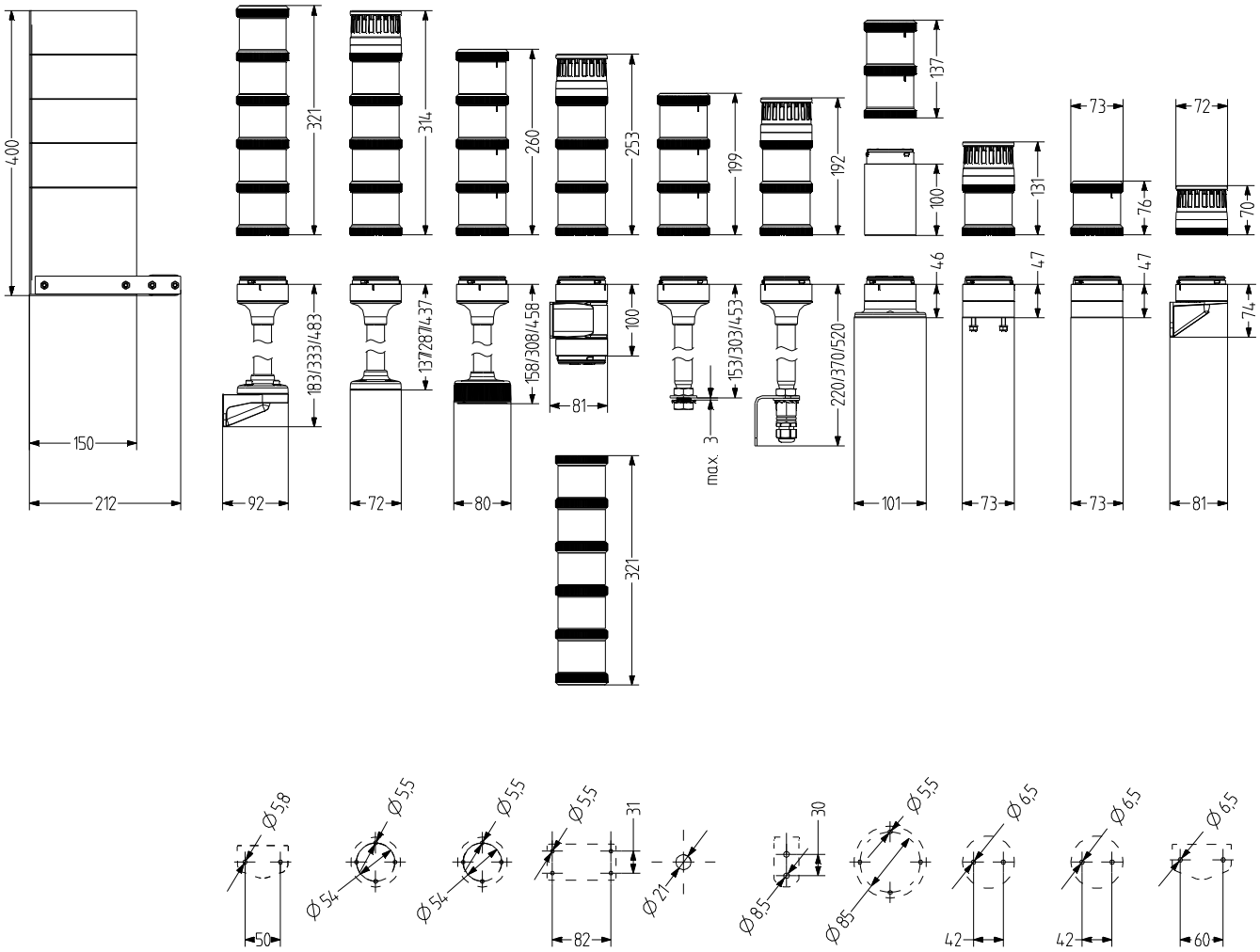
400
150
212
321
183/333/483
92
314
137/287/437
72
260
158/308/458
80
253
100
81
321
199
153/303/453
max. 3
192
220/370/520
137
100
46
101
131
47
73
73
76
47
73
72
70
74
81
Ø 5,8
50
Ø 5,5
Ø 5,4
Ø 5,5
Ø 5,4
Ø 5,5
31
82
Ø 21
30
Ø 8,5
Ø 5,5
Ø 8,5
Ø 6,5
42
Ø 6,5
42
Ø 6,5
60

Eco-Modul 70

Modulare

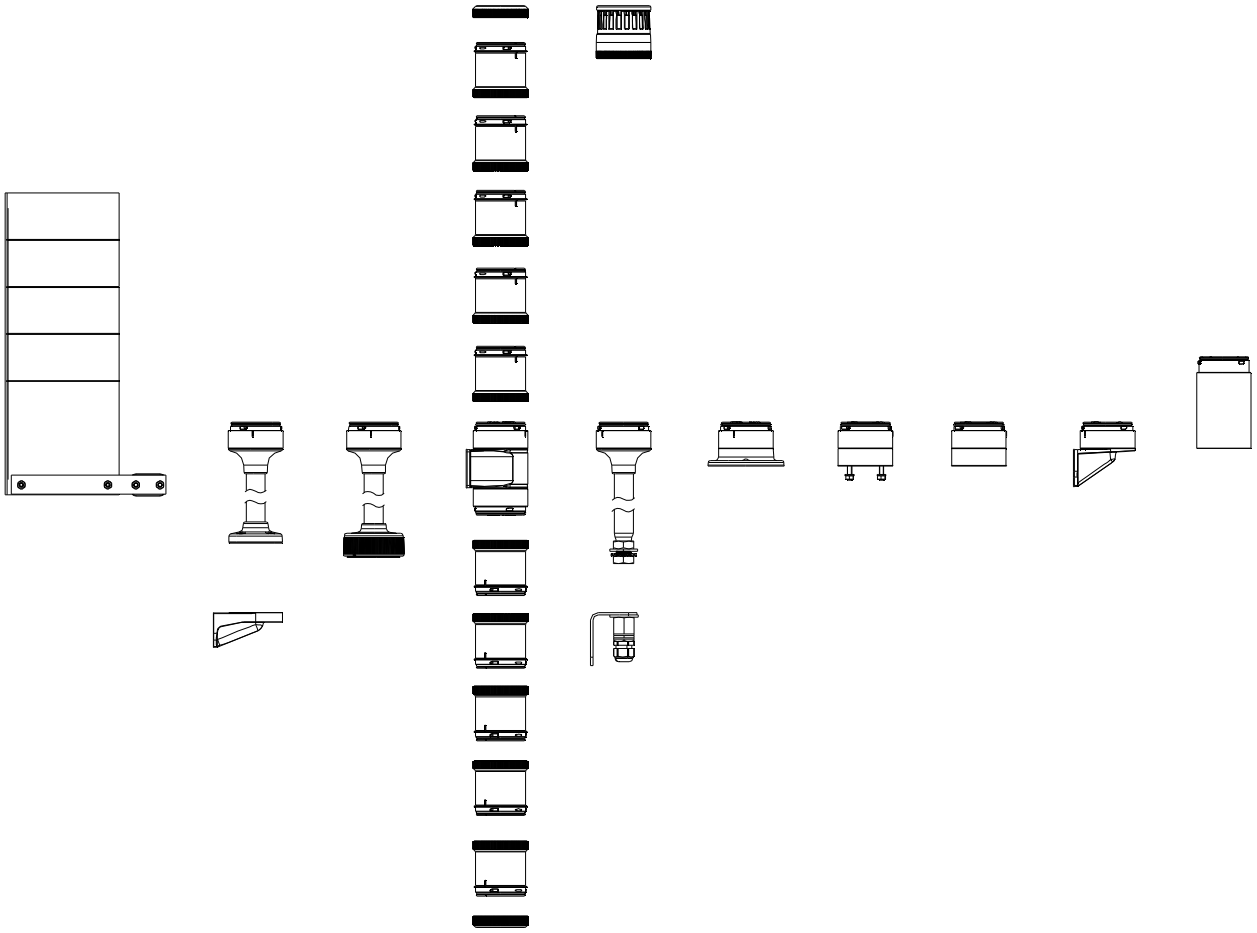

Eco-Modul 70

MODULI OTTICI

Type	Tipo di Faro	Colore della calotta	Tensione nominale	Campo di tensione (V)	Corrente nominale (A)	Numero articolo
XLL	Faro Statico	arancione	12-250 V AC/DC		7 W	900 001 900
		rosso	12-250 V AC/DC		7 W	900 002 900
		chiaro	12-250 V AC/DC		7 W	900 004 900
		blu	12-250 V AC/DC		7 W	900 005 900
		verde	12-250 V AC/DC		7 W	900 006 900
		giallo	12-250 V AC/DC		7 W	900 007 900
XDC	Faro LED statico	arancione	24 V AC/DC	+/- 10 %	0,049-0,054	900 011 405
			110-120 V AC	+/- 10 %	0,028-0,031	900 011 310
			230-240 V AC	+/- 10 %	0,027-0,028	900 011 313
		rosso	24 V AC/DC	+/- 10 %	0,049-0,054	900 012 405
			110-120 V AC	+/- 10 %	0,028-0,031	900 012 310
			230-240 V AC	+/- 10 %	0,027-0,028	900 012 313
		chiaro	24 V AC/DC	+/- 10 %	0,049-0,054	900 014 405
			110-120 V AC	+/- 10 %	0,028-0,031	900 014 310
			230-240 V AC	+/- 10 %	0,027-0,028	900 014 313
		blu	24 V AC/DC	+/- 10 %	0,049-0,054	900 015 405
			110-120 V AC	+/- 10 %	0,028-0,031	900 015 310
			230-240 V AC	+/- 10 %	0,027-0,028	900 015 313
		verde	24 V AC/DC	+/- 10 %	0,049-0,054	900 016 405
			110-120 V AC	+/- 10 %	0,028-0,031	900 016 310
			230-240 V AC	+/- 10 %	0,027-0,028	900 016 313
		giallo	24 V AC/DC	+/- 10 %	0,049-0,054	900 017 405
			110-120 V AC	+/- 10 %	0,028-0,031	900 017 310
			230-240 V AC	+/- 10 %	0,027-0,028	900 017 313
XDA	Faro LED intermittente	arancione	24 V AC/DC	+/- 10 %	0,058	900 021 405
			110-120 V AC	+/- 10 %	0,028-0,030	900 021 310
			230-240 V AC	+/- 10 %	0,030-0,031	900 021 313
		rosso	24 V AC/DC	+/- 10 %	0,058	900 022 405
			110-120 V AC	+/- 10 %	0,028-0,030	900 022 310
			230-240 V AC	+/- 10 %	0,030-0,031	900 022 313
		chiaro	24 V AC/DC	+/- 10 %	0,058	900 024 405
			110-120 V AC	+/- 10 %	0,028-0,030	900 024 310
			230-240 V AC	+/- 10 %	0,030-0,031	900 024 313
		blu	24 V AC/DC	+/- 10 %	0,058	900 025 405
			110-120 V AC	+/- 10 %	0,028-0,030	900 025 310
			230-240 V AC	+/- 10 %	0,030-0,031	900 025 313
		verde	24 V AC/DC	+/- 10 %	0,058	900 026 405
			110-120 V AC	+/- 10 %	0,028-0,030	900 026 310
			230-240 V AC	+/- 10 %	0,030-0,031	900 026 313
		giallo	24 V AC/DC	+/- 10 %	0,058	900 027 405
			110-120 V AC	+/- 10 %	0,028-0,030	900 027 310
			230-240 V AC	+/- 10 %	0,030-0,031	900 027 313

Eco-Modul 70

MODULI OTTICI

Type	Tipo di Faro	Colore della calotta	Tensione nominale	Campo di tensione (V)	Corrente nominale (A)	Numero articolo
XDF	Faro LED stroboscopico	arancione	24 V AC/DC	+/- 10 %	0,130-0,135	900 031 405
			110-120 V AC	+/- 10 %	0,010	900 031 310
			230-240 V AC	+/- 10 %	0,010	900 031 313
		rosso	24 V AC/DC	+/- 10 %	0,130-0,135	900 032 405
			110-120 V AC	+/- 10 %	0,010	900 032 310
			230-240 V AC	+/- 10 %	0,010	900 032 313
		chiaro	24 V AC/DC	+/- 10 %	0,130-0,135	900 034 405
			110-120 V AC	+/- 10 %	0,010	900 034 310
			230-240 V AC	+/- 10 %	0,010	900 034 313
		blu	24 V AC/DC	+/- 10 %	0,130-0,135	900 035 405
			110-120 V AC	+/- 10 %	0,010	900 035 310
			230-240 V AC	+/- 10 %	0,010	900 035 313
		verde	24 V AC/DC	+/- 10 %	0,130-0,135	900 036 405
			110-120 V AC	+/- 10 %	0,010	900 036 310
			230-240 V AC	+/- 10 %	0,010	900 036 313
		giallo	24 V AC/DC	+/- 10 %	0,130-0,135	900 037 405
			110-120 V AC	+/- 10 %	0,010	900 037 310
			230-240 V AC	+/- 10 %	0,010	900 037 313
XDC-HP	Faro LED Statico	arancione	24 V AC/DC	18-36 V AC 18-30 V DC	0,170-0,2	900 051 405
		rosso	24 V AC/DC	18-36 V AC 18-30 V DC	0,170-0,2	900 052 405
		chiaro	24 V AC/DC	18-36 V AC 18-30 V DC	0,170-0,2	900 054 405
		blu	24 V AC/DC	18-36 V AC 18-30 V DC	0,170-0,2	900 055 405
		verde	24 V AC/DC	18-36 V AC 18-30 V DC	0,170-0,2	900 056 405
		giallo	24 V AC/DC	18-36 V AC 18-30 V DC	0,170-0,2	900 057 405
XDF-HP	Faro LED stroboscopico	arancione	24 V AC/DC	18-36 V AC 18-30 V DC	0,26-0,265	900 061 405
		rosso	24 V AC/DC	18-36 V AC 18-30 V DC	0,26-0,265	900 062 405
		chiaro	24 V AC/DC	18-36 V AC 18-30 V DC	0,26-0,265	900 064 405
		blu	24 V AC/DC	18-36 V AC 18-30 V DC	0,26-0,265	900 065 405
		verde	24 V AC/DC	18-36 V AC 18-30 V DC	0,26-0,265	900 066 405
		giallo	24 V AC/DC	18-36 V AC 18-30 V DC	0,26-0,265	900 067 405
XFF-HP	Faro LED multi-stroboscopico	arancione	24 V AC/DC	18-36 V AC 18-30 V DC	0,26-0,265	900 071 405
		rosso	24 V AC/DC	18-36 V AC 18-30 V DC	0,26-0,265	900 072 405
		chiaro	24 V AC/DC	18-36 V AC 18-30 V DC	0,26-0,265	900 074 405
		blu	24 V AC/DC	18-36 V AC 18-30 V DC	0,26-0,265	900 075 405
		verde	24 V AC/DC	18-36 V AC 18-30 V DC	0,26-0,265	900 076 405
		giallo	24 V AC/DC	18-36 V AC 18-30 V DC	0,26-0,265	900 077 405

Eco-Modul 70

MODULI ACUSTICI

Type	Tipo di suono	Volume	Tensione nominale	Campo di tensione (V)	Corrente nominale (A)	Numero articolo
XDE	Suono fisso modulo cicalino piezoelettrico / suono pulsante	100 dB (regolabile tramite potenziometro)	24 V AC/DC	+/- 10 %	0,092	900 500 405
			110-120 V AC	+/- 10 %	0,041	900 500 310
			230-240 V AC	+/- 10 %	0,043	900 500 313
XDZ	Suono fisso modulo cicalino piezoelettrico / suono pulsante, 2 tipi di suono, tipo di suono regolabile dall'esterno	100 dB (regolabile tramite potenziometro)	24 V AC/DC	+/- 10 %	0,092	900 510 405
			110-120 V AC	+/- 10 %	0,041	900 510 310
			230-240 V AC	+/- 10 %	0,043	900 510 313
XDM	Suono fisso modulo cicalino piezoelettrico / suono pulsante, 8 tipi di suono	100 dB (regolabile tramite potenziometro)	24 V AC/DC	+/- 10 %	0,311	900 520 405
			110-120 V AC	+/- 10 %	0,045	900 520 310
			230-240 V AC	+/- 10 %	0,043	900 520 313

DATI RELATIVI ALL'ORDINAZIONE DELLA BASE

Type	Tipo di accessorio	Lunghezza del tubo	Numero articolo
XMW	Base per montaggio orizzontale M20, aperture di fissaggio all'interno		900 570 900
XMS	Base per montaggio orizzontale con viti di fissaggio montate		900 571 900
XMF	Base per montaggio orizzontale con aperture di fissaggio situate sull'esterno		900 572 900
XMV	Base per montaggio verticale per il montaggio su un lato		900 573 900
XZV	Base per montaggio verticale per il montaggio su due lati		900 574 900
XMR	Base del tubo 100 mm su tubo di allumino con base in plastica	100 mm	900 582 900
	Base del tubo 250 mm su tubo di allumino con base in plastica	250 mm	900 583 900
	Base del tubo 400 mm su tubo di alluminio con base in plastica	400 mm	900 584 900
XNW	Base del tubo		900 570 950
XSW	Base del tubo 100 mm su tubo di alluminio per montaggio orizzontale con vite bucata	250 mm	900 593 900
	Base del tubo 250 mm su tubo di alluminio per il montaggio orizzontale con vite bucata	100 mm	900 592 900
	Base del tubo 400 mm su tubo di alluminio per il montaggio orizzontale con vite bucata	400 mm	900 594 900
XFR	Sistema di montaggio veloce "adattatore per base" 100 mm su tubo di allumino con adattatore per base	100 mm	900 562 900
	Sistema di montaggio veloce "adattatore per base" 250 mm su tubo di allumino con adattatore per base	250 mm	900 563 900
	Sistema di montaggio veloce "adattatore per base" 400 mm su tubo di alluminio con adattatore per base	400 mm	900 564 900

XWR

XSS

XIB

XEP

ACCESSORI

Type	Tipo di accessorio	Peso	Numero articolo
XWR	Angolo per il montaggio verticale della base del tubo TMR/UMR	95 g	900 600 900
XSS	Set Set per montaggio in verticale (angolo, pressacavo)	135 g	900 700 900
XIB	Tavola di descrizione	235 g	900 850 900
XEP	Allungamento della base lungo 100 mm adatto per tutti i basamenti		900 800 900

Modul-Signal

the Proven

SISTEMA DI COLONNE DI SEGNALAZIONE MODULARI CON CERNIERA A BAIONETTA

- Configurazione delle colonne disegnalazione modificabile individualmente
- Contatto elettrico automatico rapido

ALLACCIAMENTI AGGIUNTIVI CON Ø 70 MM

- Integrazione delle colonne di segnalazione nei sistemi a bus di campo con interfaccia AS
- Possibilità di alimentazione elettrica interna ed esterna

AMPIA OFFERTA DI MODULI A LED, ALLO XENON E CON LAMPADINE A INCANDESCENZA

- resistente alle vibrazioni e agli urti
- non necessita alcuna manutenzione e resistente nel tempo
- La moderna tecnica a LED stroboscopico sostituisce quella convenzionale allo Xenon (maggiore durata)
- Faro statico, intermittente, stroboscopico, multi-stroboscopico
- consumo energetico ridotto

AMPLIAMENTO DELLE POSSIBILITÀ DI CONNESSIONE CON SCATOLE DI COLLEGAMENTO

- permette collegamento del cavo sul lato
- Scatole di collegamento per montaggio tramite calamita orizzontale e verticale disponibili

CICALINO PIEZOELETTRICO AD ALTE PRESTAZIONI ED EMETTITORI SONORI D'ALLARME MULTITONO

- Volume regolabile gradualmente
- Suono fisso e pulsante, azionabile dall'esterno
- Piezo-Summer con volume regolabile e modulo elettronico con diffusore ecologico fino a 15 diversi tipi di suono

SISTEMA DI MONTAGGIO RAPIDO BREVETTATO

- Colonne di segnalazione immediatamente funzionanti
- Installazione errata non possibile
- montaggio veloce, smontaggio semplice e a basso costo per il trasporto

AMPIO SET DI ACCESSORI PER TUTTI I TIPI DI MONTAGGIO

IDONEE PER APPLICAZIONI INDUSTRIALI IN CONTESTI IMPEGNATIVI

- Elevata protezione IP66 per tutti i moduli di illuminazione, tono e base
- Certificazione UL per utilizzo in tutto il mondo
- UL type 4, 4X, 13

Modul-Signal 50 Colonna di segnalazione modulare

Modulare

- Ø 50 mm grandi colonne di segnale modulare
- vasta offerta di modulo di suoni e Fari
- a LED/Xeno/tecnica con lampadina a incandescenza, 6 diversi colori
- attività alternativa con convenzionale tecnica con Faro a incandescenza
- modulo Cicalino Piezo
- vasta offerta di tipi di montaggio
- colori di copertura nero o grigio
- idoneo SPS
- alto tipo di protezione IP65, tipo UL 4/4X/13

DATI TECNICI

Involucro	Ø 50 mm, policarbonato nero (RAL 9005) oppure grigio (RAL 7035)
Calotta	policarbonato, rigato all'interno arancione, rosso, chiaro, blu, verde oppure giallo
Tipo di montaggio	a discrezione
Tecnica di collegamento	bis 2,5 mm²Supporto B15d
Perdita di corrente	0,003 A (adatto allo SPS)
Tipo di Faro	Faro LED fissa, Faro LED lampeggiante, Faro LED intermittente, Faro LED multi-intermittente, Fari Statici/ Intermittente (lampada ad incandescenza) oppure Faro allo Xenon Stroboscopico
Mezzi di illuminazione	LED, tubi intermittenti, lampada a incandescenza
Isointensità	1 J Energia del lampo
Frequenza di intermittenza/lampeggio	Faro lampeggiante 2 Hz e Faro intermittente 1,4 Hz
Tipo di suono	2 suoni, Suono fisso oppure Suono pulsante
Volume	88-103 dB (regolabile tramite interruttore DIP)
Frequenza del suono	2.700 Hz
Durata di accensione	100 %
Durata di vita	Mezzo di illuminazione Xenon 10 milioni di lampi, LED 100.000 h
Quantità di moduli possibili	max. 5
Temperatura durante il funzionamento	-25 °C / +50 °C
Tipo di protezione	IP65 & UL Type 4/4×/13
Peso (moduli)	55-100 g

+50 °C -25 °C | 1,0 J | 103 dB | 2

Modul-Signal 50

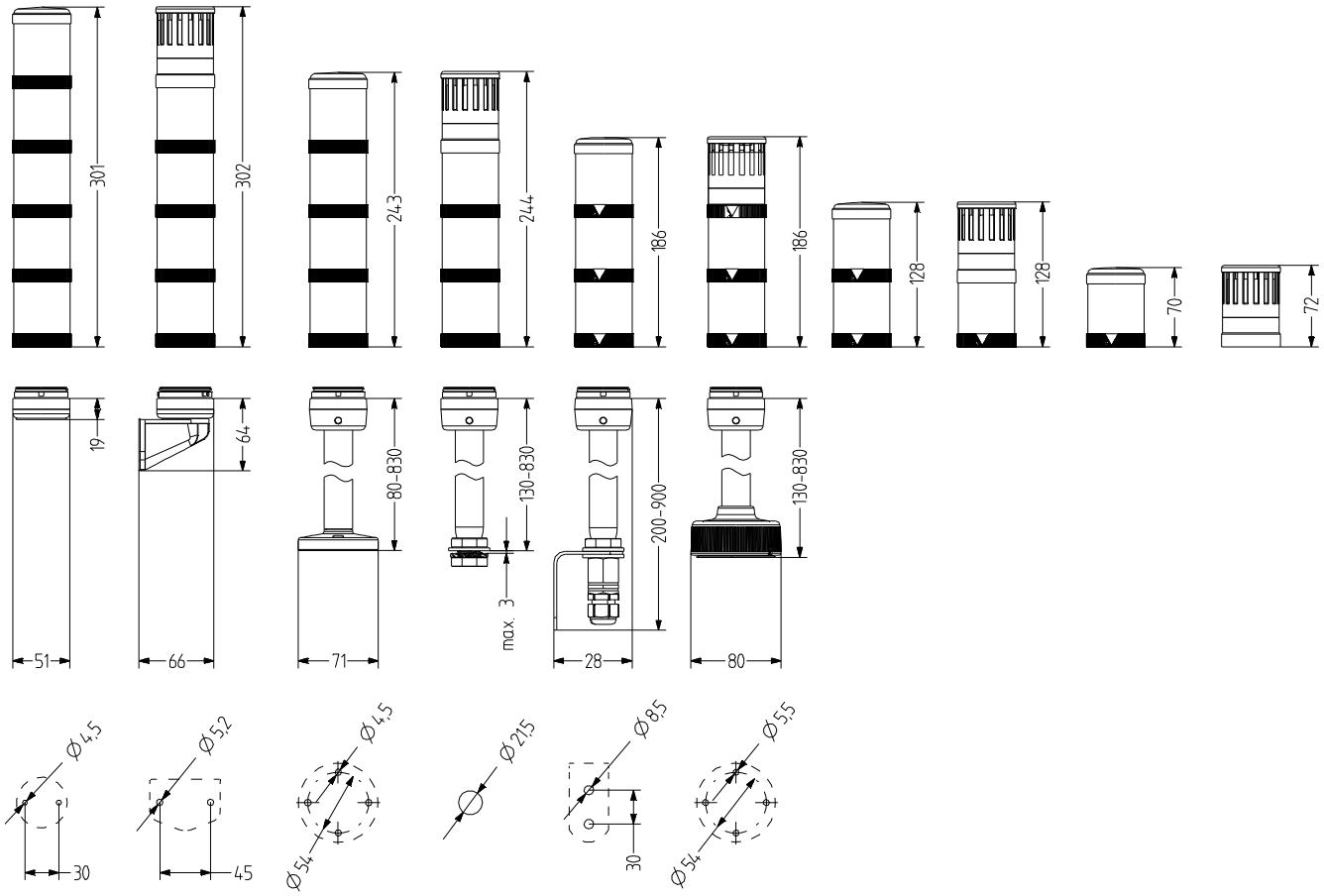

Modul-Signal 50

Modulare

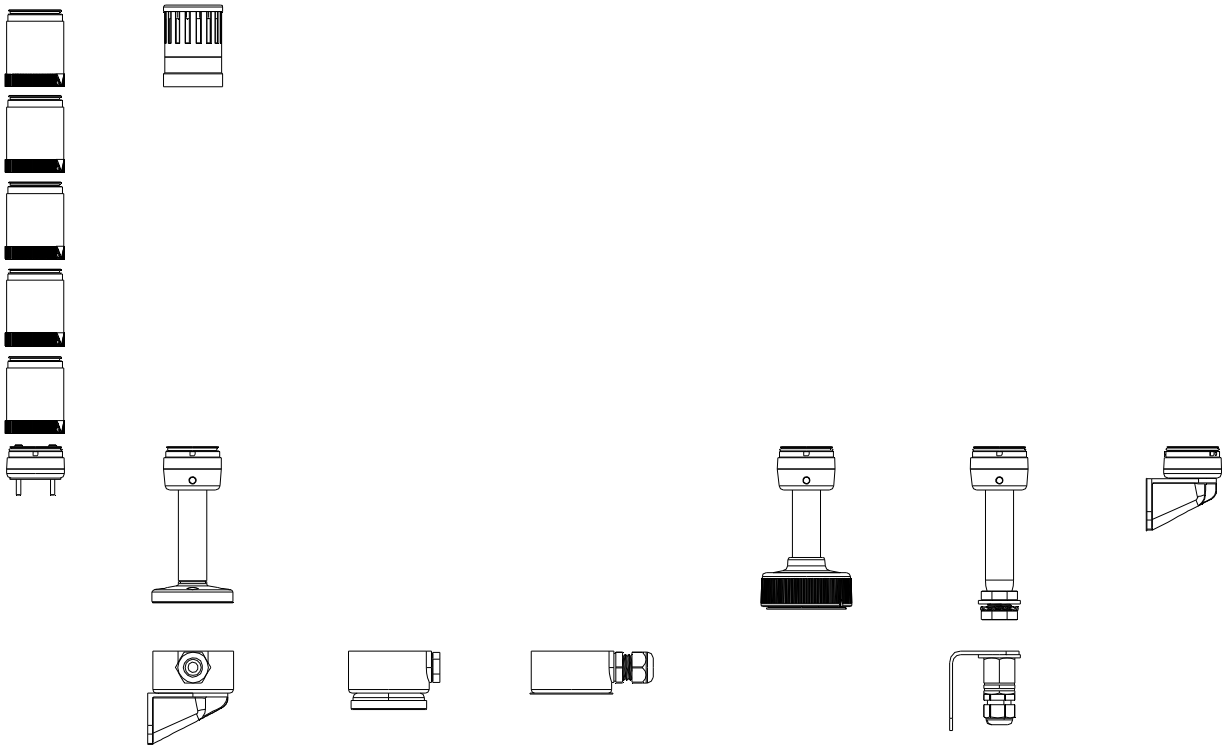

Modul-Signal 50

MODULI OTTICI

Type	Tipo di Faro	Colore della calotta	Tensione nominale	Campo di tensione (V)	Corrente nominale (A)	Numero articolo
VLL	Faro Statico	arancione	12-250 V AC/DC	+/- 10 %		750 001 900
		rosso	12-250 V AC/DC	+/- 10 %		750 002 900
		chiaro	12-250 V AC/DC	+/- 10 %		750 004 900
		blu	12-250 V AC/DC	+/- 10 %		750 005 900
		verde	12-250 V AC/DC	+/- 10 %		750 006 900
		giallo	12-250 V AC/DC	+/- 10 %		750 007 900
VLB	Faro intermittente	arancione	12-24 V AC/DC	+/- 10 %		760 001 405
			110-120 V AC	+/- 10 %		760 001 310
			230-240 V AC	+/- 10 %		760 001 313
		rosso	12-24 V AC/DC	+/- 10 %		760 002 405
			110-120 V AC	+/- 10 %		760 002 310
			230-240 V AC	+/- 10 %		760 002 313
		chiaro	12-24 V AC/DC	+/- 10 %		760 004 405
			110-120 V AC	+/- 10 %		760 004 310
			230-240 V AC	+/- 10 %		760 004 313
		blu	12-24 V AC/DC	+/- 10 %		760 005 405
			110-120 V AC	+/- 10 %		760 005 310
			230-240 V AC	+/- 10 %		760 005 313
		verde	12-24 V AC/DC	+/- 10 %		760 006 405
			110-120 V AC	+/- 10 %		760 006 310
			230-240 V AC	+/- 10 %		760 006 313
		giallo	12-24 V AC/DC	+/- 10 %		760 007 405
			110-120 V AC	+/- 10 %		760 007 310
			230-240 V AC	+/- 10 %		760 007 313
VDC	Faro LED statico	arancione	110-120 V AC	+/- 10 %	0,033	751 001 310
			230-240 V AC	+/- 10 %	0,036	751 001 313
			24 V AC/DC	+/- 10 %	0,029	751 001 405
		rosso	110-120 V AC	+/- 10 %	0,033	751 002 310
			230-240 V AC	+/- 10 %	0,036	751 002 313
			24 V AC/DC	+/- 10 %	0,029	751 002 405
		chiaro	110-120 V AC	+/- 10 %	0,033	751 004 310
			230-240 V AC	+/- 10 %	0,036	751 004 313
			24 V AC/DC	+/- 10 %	0,029	751 004 405
		blu	110-120 V AC	+/- 10 %	0,033	751 005 310
			230-240 V AC	+/- 10 %	0,036	751 005 313
			24 V AC/DC	+/- 10 %	0,029	751 005 405
		verde	110-120 V AC	+/- 10 %	0,033	751 006 310
			230-240 V AC	+/- 10 %	0,036	751 006 313
			24 V AC/DC	+/- 10 %	0,029	751 006 405
		giallo	110-120 V AC	+/- 10 %	0,033	751 007 310
			230-240 V AC	+/- 10 %	0,036	751 007 313
			24 V AC/DC	+/- 10 %	0,029	751 007 405

Modul-Signal 50

MODULI OTTICI

Type	Tipo di Faro	Colore della calotta	Tensione nominale	Campo di tensione (V)	Corrente nominale (A)	Numero articolo
VDA	Faro LED intermittente	arancione	110-120 V AC	+/- 10 %	0,034	761 001 310
			230-240 V AC	+/- 10 %	0,035	761 001 313
			24 V AC/DC	+/- 10 %	0,030	761 001 405
		rosso	110-120 V AC	+/- 10 %	0,034	761 002 310
			230-240 V AC	+/- 10 %	0,035	761 002 313
			24 V AC/DC	+/- 10 %	0,030	761 002 405
		chiaro	110-120 V AC	+/- 10 %	0,034	761 004 310
			230-240 V AC	+/- 10 %	0,035	761 004 313
			24 V AC/DC	+/- 10 %	0,030	761 004 405
		blu	110-120 V AC	+/- 10 %	0,034	761 005 310
			230-240 V AC	+/- 10 %	0,035	761 005 313
			24 V AC/DC	+/- 10 %	0,030	761 005 405
		verde	110-120 V AC	+/- 10 %	0,034	761 006 310
			230-240 V AC	+/- 10 %	0,035	761 006 313
			24 V AC/DC	+/- 10 %	0,030	761 006 405
		giallo	110-120 V AC	+/- 10 %	0,034	761 007 310
			230-240 V AC	+/- 10 %	0,035	761 007 313
			24 V AC/DC	+/- 10 %	0,030	761 007 405
VDF	Faro LED stroboscopico	arancione	110-120 V AC	+/- 10 %	0,024	771 001 310
			230-240 V AC	+/- 10 %	0,024	771 001 313
			24 V AC/DC	+/- 10 %	0,089	771 001 405
		rosso	110-120 V AC	+/- 10 %	0,024	771 002 310
			230-240 V AC	+/- 10 %	0,024	771 002 313
			24 V AC/DC	+/- 10 %	0,089	771 002 405
		chiaro	110-120 V AC	+/- 10 %	0,024	771 004 310
			230-240 V AC	+/- 10 %	0,024	771 004 313
			24 V AC/DC	+/- 10 %	0,089	771 004 405
		blu	110-120 V AC	+/- 10 %	0,024	771 005 310
			230-240 V AC	+/- 10 %	0,024	771 005 313
			24 V AC/DC	+/- 10 %	0,089	771 005 405
		verde	110-120 V AC	+/- 10 %	0,024	771 006 310
			230-240 V AC	+/- 10 %	0,024	771 006 313
			24 V AC/DC	+/- 10 %	0,089	771 006 405
		giallo	110-120 V AC	+/- 10 %	0,024	771 007 310
			230-240 V AC	+/- 10 %	0,024	771 007 313
			24 V AC/DC	+/- 10 %	0,089	771 007 405
VFF	Faro LED multi-stroboscopico	arancione	110-120 V AC	+/- 10 %	0,032	772 001 310
			230-240 V AC	+/- 10 %	0,034	772 001 313
			24 V AC/DC	+/- 10 %	0,082	772 001 405
		rosso	110-120 V AC	+/- 10 %	0,032	772 002 310
			230-240 V AC	+/- 10 %	0,034	772 002 313
			24 V AC/DC	+/- 10 %	0,082	772 002 405
		chiaro	110-120 V AC	+/- 10 %	0,032	772 004 310
			230-240 V AC	+/- 10 %	0,034	772 004 313
			24 V AC/DC	+/- 10 %	0,082	772 004 405
		blu	110-120 V AC	+/- 10 %	0,032	772 005 310
			230-240 V AC	+/- 10 %	0,034	772 005 313
			24 V AC/DC	+/- 10 %	0,082	772 005 405
		verde	110-120 V AC	+/- 10 %	0,032	772 006 310
			230-240 V AC	+/- 10 %	0,034	772 006 313
			24 V AC/DC	+/- 10 %	0,082	772 006 405
		giallo	110-120 V AC	+/- 10 %	0,032	772 007 310
			230-240 V AC	+/- 10 %	0,034	772 007 313
			24 V AC/DC	+/- 10 %	0,082	772 007 405

Modul-Signal 50

MODULI OTTICI

Type	Tipo di Faro	Colore della calotta	Tensione nominale	Campo di tensione (V)	Corrente nominale (A)	Numero articolo
VLF	Faro allo Xenon Stroboscopico	arancione	12-24 V AC/DC	+/- 10 %	0,070	770 001 405
			110-120 V AC	+/- 10 %	0,026	770 001 310
			230-240 V AC	+/- 10 %	0,015	770 001 313
		rosso	12-24 V AC/DC	+/- 10 %	0,070	770 002 405
			110-120 V AC	+/- 10 %	0,026	770 002 310
			230-240 V AC	+/- 10 %	0,015	770 002 313
		chiaro	12-24 V AC/DC	+/- 10 %	0,070	770 004 405
			110-120 V AC	+/- 10 %	0,026	770 004 310
			230-240 V AC	+/- 10 %	0,015	770 004 313
		blu	12-24 V AC/DC	+/- 10 %	0,070	770 005 405
			110-120 V AC	+/- 10 %	0,026	770 005 310
			230-240 V AC	+/- 10 %	0,015	770 005 313
		verde	12-24 V AC/DC	+/- 10 %	0,070	770 006 405
			110-120 V AC	+/- 10 %	0,026	770 006 310
			230-240 V AC	+/- 10 %	0,015	770 006 313
		giallo	12-24 V AC/DC	+/- 10 %	0,070	770 007 405
			110-120 V AC	+/- 10 %	0,026	770 007 310
			230-240 V AC	+/- 10 %	0,015	770 007 313

MODULI ACUSTICI

Type	Tipo di suono	Volume	Tensione nominale	Colore dell'involucro	
				grigio	nero
VDE	Modulo cicalino piezoelettrico	88-103 dB	12 V AC/DC	781 100 404	781 500 404
			24 V AC/DC	781 100 405	781 500 405
			110-120 V AC	781 100 310	781 500 310
			230-240 V AC	781 100 313	781 500 313
VDZ	Modulo cicalino piezoelettrico, tipo di suono regolabile dall'esterno	88-103 dB	12 V AC/DC	782 100 404	782 500 404
			24 V AC/DC	782 100 405	782 500 405
			110-120 V AC	782 100 310	782 500 310
			230-240 V AC	782 100 313	782 500 313

Modul-Signal 50

DATI RELATIVI ALL'ORDINAZIONE DELLA BASE

Type	Denominazione	Lunghezza del tubo	Colore dell'involucro	
			grigio	nero
VMW	Base per montaggio orizzontale M20		790 120 900	790 520 900
VMV	Base per montaggio verticale NPT 1/2"		790 140 900	790 540 900
VMR	Base del tubo montato su tubo di alluminio con base in plastica	100 mm	790 142 900	790 542 900
		250 mm	790 143 900	790 543 900
VSR	Base del tubo su tubo d'acciaio inossidabile con base verniciata in zinco pressofuso	100 mm	790 152 900	790 552 900
		250 mm	790 153 900	790 553 900
VSW	Base del tubo per il montaggio orizzontale con vite bucata	100 mm	790 172 900	790 572 900
		250 mm	790 173 900	790 573 900
VFR	Base del tubo su tubo di alluminio con adattatore per base per il montaggio veloce	100 mm	790 182 900	790 583 900
		250 mm	790 183 900	790 584 900

ACCESSORI

Type	Denominazione	Numero articolo
VAZ	Interfaccia AS modulo per 62 Slaves 3 moduli	780 500 600
	Interfaccia AS modulo per 62 Slaves 4 moduli	780 500 700
	Interfaccia AS modulo per 31 Slaves 4 moduli	780 500 500

Modul-Signal 70 Colonna di segnalazione modulare

- Ø 70 mm grandi colonne di segnale modulare
- vasta offerta di modulo di suoni e Fari
- a LED/Xeno/tecnica con lampadina a incandescenza, 6 diversi colori di calotta
- modulo di diffusione elettrico e Cicalino Piezo
- modulo di combinazione Fari/summer
- vasta offerta di tipi di montaggio
- colori di copertura nero o grigio
- uso con AS-Interface sistema bus di campo
- idoneo SPS
- alto tipo di protezione IP65, tipo UL 4/4X/13

DATI TECNICI

Involucro	Ø 70 mm, policarbonato nero (RAL 9005) oppure grigio (RAL 7035)
Calotta	policarbonato, rigato all'interno arancione, rosso, chiaro, blu, verde oppure giallo
Tipo di montaggio	a discrezione
Tecnica di collegamento	bis 2,5 mm²
Perdita di corrente	> 0,003 A (adatto allo SPS)
Tipo di Faro	Faro LED fissa, Faro LED lampeggiante, Faro LED lampeggiante intermittente, Fari Statici/ Intermittente (lampada ad incandescenza) oppure Faro allo Xenon Stroboscopico
Mezzi di illuminazione	LED, tubi intermittenti, lampada a incandescenza
Frequenza di intermittenza/lampeggio	Faro lampeggiante 2 Hz e Faro intermittente 1,4 Hz
Tipo di suono	Suono fisso, Suono pulsante, Suono fisso o suono pulsante (a dipendenza del modulo) oppure 15 tipi di suono regolabili dall'esterno
Volume	64-107 dB (a dipendenza del modulo)
Frequenza del suono	100-3.600 Hz
Durata di accensione	100 %
Durata di vita	Mezzo di illuminazione Xenon 5 milioni di lampi, LED 100.000 h
Quantità di moduli possibili	max. 5
Temperatura durante il funzionamento	-25 °C / +70 °C
Tipo di protezione	IP54/IP65 (a dipendenza del modulo)
Peso (moduli)	90-140 g

+70 °C -25 °C | 107 dB | CE | UL

Modul-Signal 70

Modulare

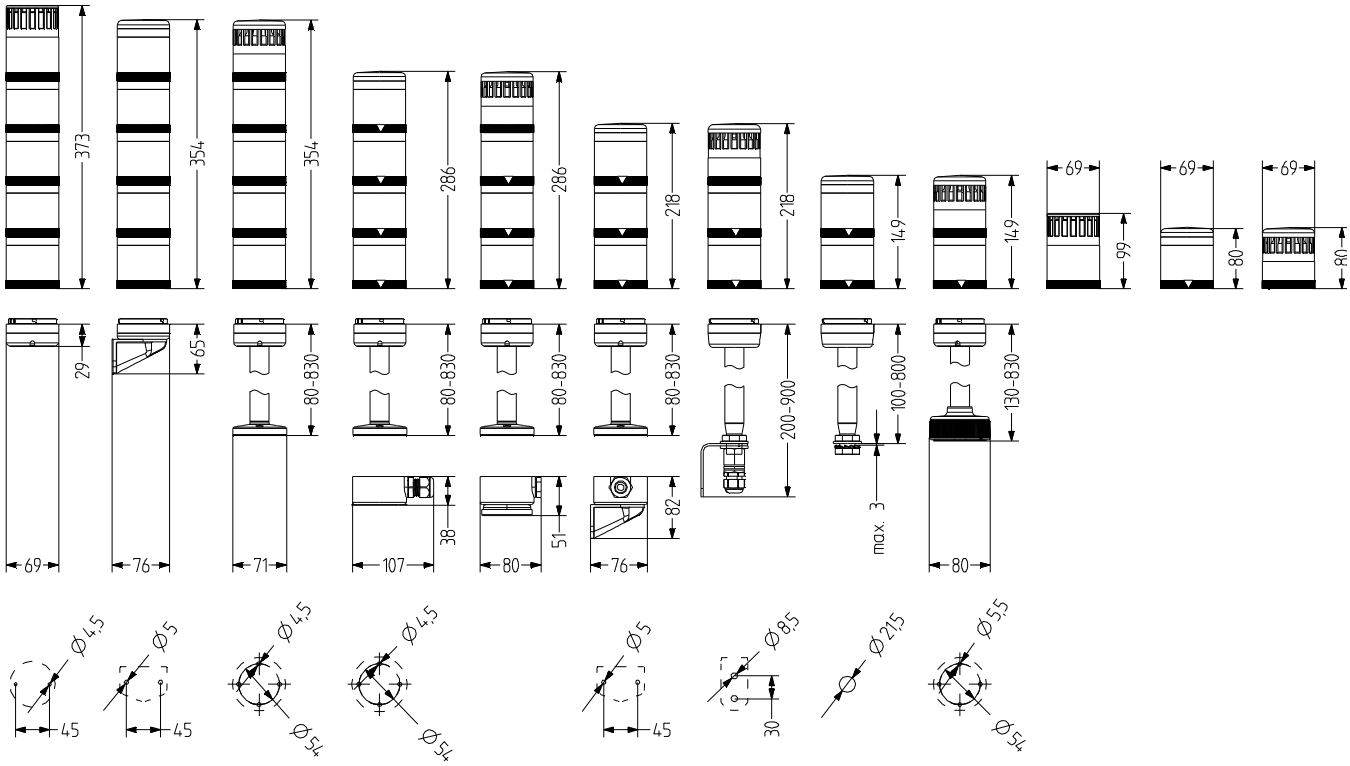

Modul-Signal 70

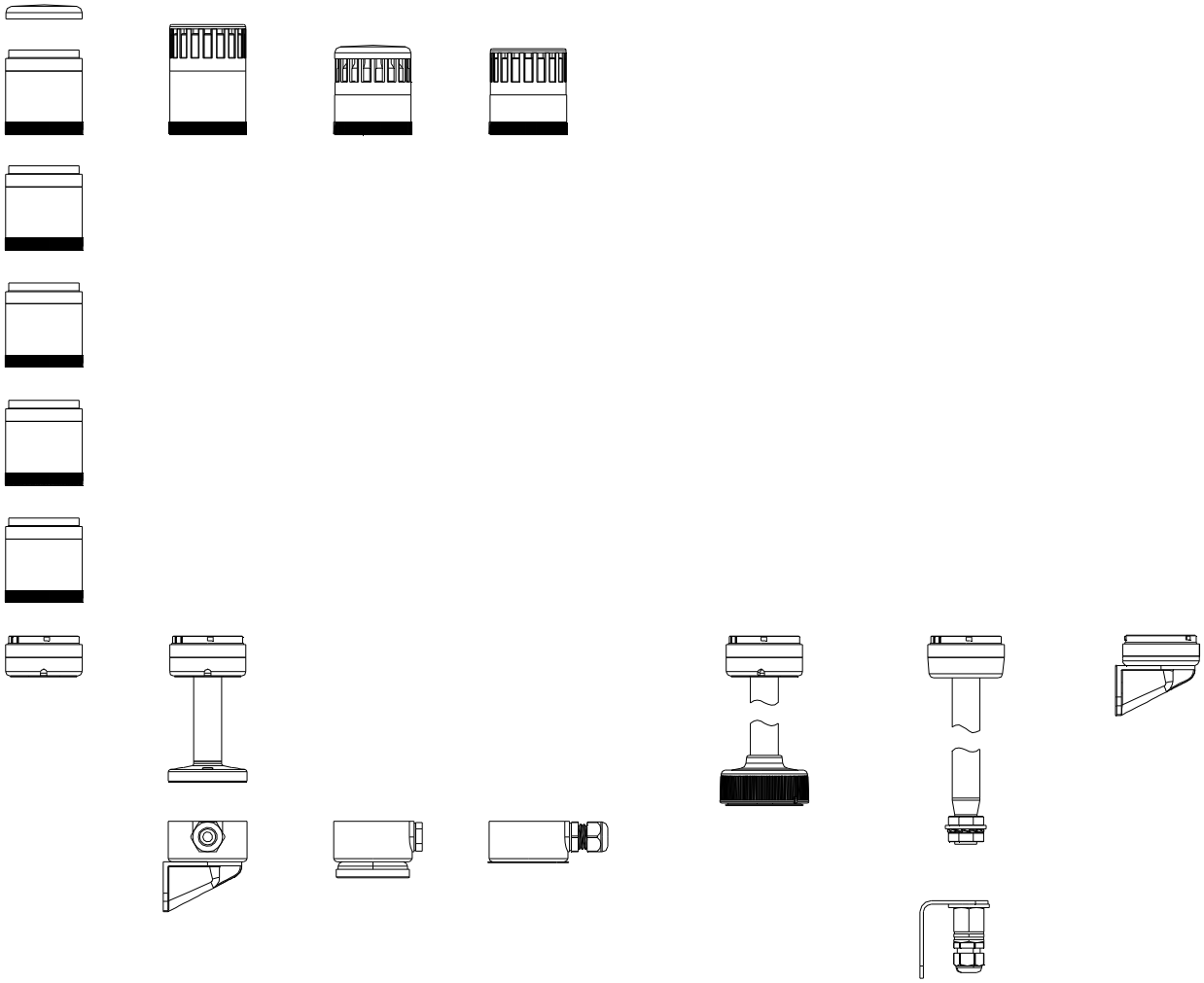

Modul-Signal 70

MODULI OTTICI

Type	Tipo di Faro	Colore della calotta	Tensione nominale	Corrente nominale (A)	Colore dell'involucro	
					nero	grigio
SLL	Faro Statico	arancione	12-250 V AC/DC	7,000	210 501 900	210 101 900
		rosso	12-250 V AC/DC	7,000	210 502 900	210 102 900
		chiaro	12-250 V AC/DC	7,000	210 504 900	210 104 900
		blu	12-250 V AC/DC	7,000	210 505 900	210 105 900
		verde	12-250 V AC/DC	7,000	210 506 900	210 106 900
		giallo	12-250 V AC/DC	7,000	210 507 900	210 107 900
SLB	Faro intermittente	arancione	12-24 V AC/DC	7,000	220 501 405	220 101 405
			110-120 V AC	7,000	220 501 310	220 101 310
			230-240 V AC	7,000	220 501 313	220 101 313
		rosso	12-24 V AC/DC	7,000	220 502 405	220 102 405
			110-120 V AC	7,000	220 502 310	220 102 310
			230-240 V AC	7,000	220 502 313	220 102 313
		chiaro	12-24 V AC/DC	7,000	220 504 405	220 104 405
			110-120 V AC	7,000	220 504 310	220 104 310
			230-240 V AC	7,000	220 504 313	220 104 313
		blu	12-24 V AC/DC	7,000	220 505 405	220 105 405
			110-120 V AC	7,000	220 505 310	220 105 310
			230-240 V AC	7,000	220 505 313	220 105 313
		verde	12-24 V AC/DC	7,000	220 506 405	220 106 405
			110-120 V AC	7,000	220 506 310	220 106 310
			230-240 V AC	7,000	220 506 313	220 106 313
		giallo	12-24 V AC/DC	7,000	220 507 405	220 107 405
			110-120 V AC	7,000	220 507 310	220 107 310
			230-240 V AC	7,000	220 507 313	220 107 313
SLF	Faro allo Xenon Stroboscopico	arancione	12-24 V AC/DC	0,285	230 501 405	230 101 405
			110-120 V AC	0,050	230 501 310	230 101 310
			230-240 V AC	0,035	230 501 313	230 101 313
		rosso	12-24 V AC/DC	0,285	230 502 405	230 102 405
			110-120 V AC	0,050	230 502 310	230 102 310
			230-240 V AC	0,035	230 502 313	230 102 313
		chiaro	12-24 V AC/DC	0,285	230 504 405	230 104 405
			110-120 V AC	0,050	230 504 310	230 104 310
			230-240 V AC	0,035	230 504 313	230 104 313
		blu	12-24 V AC/DC	0,285	230 505 405	230 105 405
			110-120 V AC	0,050	230 505 310	230 105 310
			230-240 V AC	0,035	230 505 313	230 105 313
		verde	12-24 V AC/DC	0,285	230 506 405	230 106 405
			110-120 V AC	0,050	230 506 310	230 106 310
			230-240 V AC	0,035	230 506 313	230 106 313
		giallo	12-24 V AC/DC	0,285	230 507 405	230 107 405
			110-120 V AC	0,050	230 507 310	230 107 310
			230-240 V AC	0,035	230 507 313	230 107 313

Modul-Signal 70

MODULI OTTICI

Type	Tipo di Faro	Colore della calotta	Tensione nominale	Corrente nominale (A)	Colore dell'involucro	
					nero	grigio
SDC	Faro LED statico	arancione	110-120 V AC	0,043	211 501 310	211 101 310
			230-240 V AC	0,041	211 501 313	211 101 313
			12 V AC/DC	0,120	211 501 404	211 101 404
			24 V AC/DC	0,070	211 501 405	211 101 405
		rosso	110-120 V AC	0,043	211 502 310	211 102 310
			230-240 V AC	0,041	211 502 313	211 102 313
			12 V AC/DC	0,120	211 502 404	211 102 404
			24 V AC/DC	0,070	211 502 405	211 102 405
		chiaro	110-120 V AC	0,043	211 504 310	211 104 310
			230-240 V AC	0,041	211 504 313	211 104 313
			12 V AC/DC	0,120	211 504 404	211 104 404
			24 V AC/DC	0,070	211 504 405	211 104 405
		blu	110-120 V AC	0,043	211 505 310	211 105 310
			230-240 V AC	0,041	211 505 313	211 105 313
			12 V AC/DC	0,120	211 505 404	211 105 404
			24 V AC/DC	0,070	211 505 405	211 105 405
		verde	110-120 V AC	0,043	211 506 310	211 106 310
			230-240 V AC	0,041	211 506 313	211 106 313
			12 V AC/DC	0,120	211 506 404	211 106 404
			24 V AC/DC	0,070	211 506 405	211 106 405
		giallo	110-120 V AC	0,043	211 507 310	211 107 310
			230-240 V AC	0,041	211 507 313	211 107 313
			12 V AC/DC	0,120	211 507 404	211 107 404
			24 V AC/DC	0,070	211 507 405	211 107 405
SDA	Faro LED intermittente	arancione	110-120 V AC	0,043	221 501 310	221 101 310
			230-240 V AC	0,041	221 501 313	221 101 313
			12 V AC/DC	0,120	221 501 404	221 101 404
			24 V AC/DC	0,070	221 501 405	221 101 405
		rosso	110-120 V AC	0,043	221 502 310	221 102 310
			230-240 V AC	0,041	221 502 313	221 102 313
			12 V AC/DC	0,120	221 502 404	221 102 404
			24 V AC/DC	0,070	221 502 405	221 102 405
		chiaro	110-120 V AC	0,043	221 504 310	221 104 310
			230-240 V AC	0,041	221 504 313	221 104 313
			12 V AC/DC	0,120	221 504 404	221 104 404
			24 V AC/DC	0,070	221 504 405	221 104 405
		blu	110-120 V AC	0,043	221 505 310	221 105 310
			230-240 V AC	0,041	221 505 313	221 105 313
			12 V AC/DC	0,120	221 505 404	221 105 404
			24 V AC/DC	0,070	221 505 405	221 105 405
		verde	110-120 V AC	0,043	221 506 310	221 106 310
			230-240 V AC	0,041	221 506 313	221 106 313
			12 V AC/DC	0,120	221 506 404	221 106 404
			24 V AC/DC	0,070	221 506 405	221 106 405
		giallo	110-120 V AC	0,043	221 507 310	221 107 310
			230-240 V AC	0,041	221 507 313	221 107 313
			12 V AC/DC	0,120	221 507 404	221 107 404
			24 V AC/DC	0,070	221 507 405	221 107 405

Modul-Signal 70

MODULI ACUSTICI

Type	Tipo di suono	Volume	Tensione nominale	Corrente nominale (A)	Colore dell'involucro	
					grigio	nero
SDE	Suono fisso modulo cicalino piezoelettrico / suono pulsante	90-107 dB	12 V AC/DC	0,027	247 100 404	247 500 404
			24 V AC/DC	0,045	247 100 405	247 500 405
			110-120 V AC	0,043	247 100 310	247 500 310
			230-240 V AC	0,040	247 100 313	247 500 313
SDZ	Suono fisso / suono pulsante, tipo di suono regolabile dall'esterno	90-107 dB	12 V AC/DC	0,027	248 100 404	248 500 404
			24 V AC/DC	0,045	248 100 405	248 500 405
			110-120 V AC	0,043	248 100 310	248 500 310
			230-240 V AC	0,040	248 100 313	248 500 313
SPE	Suono fisso / suono pulsante, tipo di suono regolabile dall'interno	81-97 dB	12 V AC/DC	0,027	243 100 404	243 500 404
			24 V AC/DC	0,045	243 100 405	243 500 405
			110-120 V AC	0,043	243 100 310	243 500 310
			230-240 V AC	0,040	243 100 313	243 500 313
SPZ	Suono fisso / suono pulsante, tipo di suono regolabile dall'esterno	81-97 dB	12 V AC/DC	0,027	244 100 404	244 500 404
			24 V AC/DC	0,045	244 100 405	244 500 405
			110-120 V AC	0,043	244 100 310	244 500 310
			230-240 V AC	0,040	244 100 313	244 500 313
STE	15 tipi di suono, tipo di suono regolabile dall'interno	64-103 dB	110-120 V AC	0,065	241 100 310	241 500 310
			230-240 V AC	0,065	241 100 313	241 500 313
			12-24 V AC/DC	0,075	241 100 405	241 500 405
STZ	15 tipi di suono, tipo di suono regolabile dall'esterno	64-103 dB	110-120 V AC	0,065	242 100 310	242 500 310
			230-240 V AC	0,065	242 100 313	242 500 313
			12-24 V AC/DC	0,075	242 100 405	242 500 405

MODULI CICALINI ILLUMINAZIONI

Type	Tipo di Faro	Tipo di suono	Colore della calotta	Tensione nominale	Corrente nominale (A)	Colore dell'involucro	
						grigio	nero
SLP	Faro Statico	Suono fisso / suono pulsante	arancione	12 V AC/DC	0,027	250 101 404	250 501 404
				24 V AC/DC	0,045	250 101 405	250 501 405
				110-120 V AC	0,043	250 101 310	250 501 310
				230-240 V AC	0,040	250 101 313	250 501 313
			rosso	12 V AC/DC	0,027	250 102 404	250 502 404
				24 V AC/DC	0,045	250 102 405	250 502 405
				110-120 V AC	0,043	250 102 310	250 502 310
				230-240 V AC	0,040	250 102 313	250 502 313
			chiaro	12 V AC/DC	0,027	250 104 404	250 504 404
				24 V AC/DC	0,045	250 104 405	250 504 405
				110-120 V AC	0,043	250 104 310	250 504 310
				230-240 V AC	0,040	250 104 313	250 504 313
			blu	12 V AC/DC	0,027	250 105 404	250 505 404
				24 V AC/DC	0,045	250 105 405	250 505 405
				110-120 V AC	0,043	250 105 310	250 505 310
				230-240 V AC	0,040	250 105 313	250 505 313
			verde	12 V AC/DC	0,027	250 106 404	250 506 404
				24 V AC/DC	0,045	250 106 405	250 506 405
				110-120 V AC	0,043	250 106 310	250 506 310
				230-240 V AC	0,040	250 106 313	250 506 313
			giallo	12 V AC/DC	0,027	250 107 404	250 507 404
				24 V AC/DC	0,045	250 107 405	250 507 405
				110-120 V AC	0,043	250 107 310	250 507 310
				230-240 V AC	0,040	250 107 313	250 507 313

Modul-Signal 70

MODULI CICALINI ILLUMINAZIONI

Type	Tipo di Faro	Tipo di suono	Colore della calotta	Tensione nominale	Corrente nominale (A)	Colore dell'involucro	
						grigio	nero
SLD	Faro Statico	Suono fisso / suono pulsante, tipo di Faro/ tipo di suono regolabile dall'esterno	arancione	12 V AC/DC	0,027	212 101 404	212 501 404
				24 V AC/DC	0,045	212 101 405	212 501 405
				110-120 V AC	0,043	212 101 310	212 501 310
				230-240 V AC	0,040	212 101 313	212 501 313
			rosso	12 V AC/DC	0,027	212 102 404	212 502 404
				24 V AC/DC	0,045	212 102 405	212 502 405
				110-120 V AC	0,043	212 102 310	212 502 310
				230-240 V AC	0,040	212 102 313	212 502 313
			chiaro	12 V AC/DC	0,027	212 104 404	212 504 404
				24 V AC/DC	0,045	212 104 405	212 504 405
				110-120 V AC	0,043	212 104 310	212 504 310
				230-240 V AC	0,040	212 104 313	212 504 313
			blu	12 V AC/DC	0,027	212 105 404	212 505 404
				24 V AC/DC	0,045	212 105 405	212 505 405
				110-120 V AC	0,043	212 105 310	212 505 310
				230-240 V AC	0,040	212 105 313	212 505 313
			verde	12 V AC/DC	0,027	212 106 404	212 506 404
				24 V AC/DC	0,045	212 106 405	212 506 405
				110-120 V AC	0,043	212 106 310	212 506 310
				230-240 V AC	0,040	212 106 313	212 506 313
			giallo	12 V AC/DC	0,027	212 107 404	212 507 404
				24 V AC/DC	0,045	212 107 405	212 507 405
				110-120 V AC	0,043	212 107 310	212 507 310
				230-240 V AC	0,040	212 107 313	212 507 313
SBP	Faro intermittente	Suono fisso / suono pulsante	arancione	12 V AC/DC	0,027	260 101 404	260 501 404
				24 V AC/DC	0,045	260 101 405	260 501 405
				110-120 V AC	0,043	260 101 310	260 501 310
				230-240 V AC	0,040	260 101 313	260 501 313
			rosso	12 V AC/DC	0,027	260 102 404	260 502 404
				24 V AC/DC	0,045	260 102 405	260 502 405
				110-120 V AC	0,043	260 102 310	260 502 310
				230-240 V AC	0,040	260 102 313	260 502 313
			chiaro	12 V AC/DC	0,027	260 104 404	260 504 404
				24 V AC/DC	0,045	260 104 405	260 504 405
				110-120 V AC	0,043	260 104 310	260 504 310
				230-240 V AC	0,040	260 104 313	260 504 313
			blu	12 V AC/DC	0,027	260 105 404	260 505 404
				24 V AC/DC	0,045	260 105 405	260 505 405
				110-120 V AC	0,043	260 105 310	260 505 310
				230-240 V AC	0,040	260 105 313	260 505 313
			verde	12 V AC/DC	0,027	260 106 404	260 506 404
				24 V AC/DC	0,045	260 106 405	260 506 405
				110-120 V AC	0,043	260 106 310	260 506 310
				230-240 V AC	0,040	260 106 313	260 506 313
			giallo	12 V AC/DC	0,027	260 107 404	260 507 404
				24 V AC/DC	0,045	260 107 405	260 507 405
				110-120 V AC	0,043	260 107 310	260 507 310
				230-240 V AC	0,040	260 107 313	260 507 313

Modul-Signal 70

MODULI CICALINI ILLUMINAZIONI

Type	Tipo di Faro	Tipo di suono	Colore della calotta	Tensione nominale	Corrente nominale (A)	Colore dell'involucro	
						grigio	nero
SFP	Faro allo Xenon Strobo-scopico	Suono fisso / suono pulsante	arancione	12 V AC/DC	0,310	270 101 404	270 501 404
				24 V AC/DC	0,220	270 101 405	270 501 405
				110-120 V AC	0,093	270 101 310	270 501 310
				230-240 V AC	0,075	270 101 313	270 501 313
			rosso	12 V AC/DC	0,310	270 102 404	270 502 404
				24 V AC/DC	0,220	270 102 405	270 502 405
				110-120 V AC	0,093	270 102 310	270 502 310
				230-240 V AC	0,075	270 102 313	270 502 313
			chiaro	12 V AC/DC	0,310	270 104 404	270 504 404
				24 V AC/DC	0,220	270 104 405	270 504 405
				110-120 V AC	0,093	270 104 310	270 504 310
				230-240 V AC	0,075	270 104 313	270 504 313
			blu	12 V AC/DC	0,310	270 105 404	270 505 404
				24 V AC/DC	0,220	270 105 405	270 505 405
				110-120 V AC	0,093	270 105 310	270 505 310
				230-240 V AC	0,075	270 105 313	270 505 313
			verde	12 V AC/DC	0,310	270 106 404	270 506 404
				24 V AC/DC	0,220	270 106 405	270 506 405
				110-120 V AC	0,093	270 106 310	270 506 310
				230-240 V AC	0,075	270 106 313	270 506 313
			giallo	12 V AC/DC	0,310	270 107 404	270 507 404
				24 V AC/DC	0,220	270 107 405	270 507 405
				110-120 V AC	0,093	270 107 310	270 507 310
				230-240 V AC	0,075	270 107 313	270 507 313

Modul-Signal 70

DATI RELATIVI ALL'ORDINAZIONE DELLA BASE

Type	Denominazione	Lunghezza del tubo	Colore dell'involucro	
			grigio	nero
BMW	Base per montaggio orizzontale M20		200 100 900	200 500 900
BNW	Base per montaggio orizzontale NPT 1/2"		200 130 900	200 530 900
BMV	Base per montaggio verticale		200 200 900	200 600 900
BMR	Base del tubo montato su tubo di alluminio con base in plastica	100 mm	200 302 900	200 702 900
		250 mm	200 303 900	200 703 900
BSR	Base del tubo montato su tubo in acciaio inossidabile con base verniciata in zinco, pressofuso	100 mm	200 312 900	200 712 900
		250 mm	200 313 900	200 713 900
BWS	Base del tubo su tubo di alluminio per il montaggio orizzontale con vite bucata	100 mm	200 332 900	200 732 900
		250 mm	200 333 900	200 733 900
BFR	Base del tubo su tubo di alluminio con adattatore per base per il montaggio veloce	100 mm	200 342 900	200 742 900
		250 mm	200 343 900	200 743 900

ACCESSORI

Type	Denominazione	Numero articolo
BAZ	Interfaccia AS	280 100 510
	Interfaccia AS per 31 Slaves 4 moduli	280 500 510
	Interfaccia AS per 62 slaves 4 moduli	280 500 100
	Interfaccia AS per 62 Slaves 3 moduli	280 500 000

Modul-Compact

the Readymade

Compatto

SISTEMA DI COLONNE DI SEGNALAZIONE PRONTO PER L'ASSEMBLAGGIO

- Colonne di segnalazione con cavo preconfezionato pronte per l'assemblaggio
- ordinabile già configurato o con configurazione personalizzata delle colonne
- come serie da Ø 70 mm o come serie di segnalazione slanciate da Ø 30 mm

SISTEMA DI MONTAGGIO RAPIDO BREVETTATO

- smontaggio semplice e abasso costo per il trasporto
- messa in funzione immediata presso il cliente, nessun allacciamento elettrico necessario

MODERNA TECNOLOGIA A LED

- resistente alle vibrazioni e agli urti, non necessita alcuna manutenzione ed è resistente nel tempo
- Faro LED statico o Faro LED intermittente

ELEVATA PROTEZIONE IP66

- Elevata protezione IP66 per tutti i moduli di illuminazione, tono e base

MODULI CON CICALINO PIEZO-ELETTRICO AD ALTE PRESTAZIONI

- moduli con cicalino piezoelettrico ad alte prestazioni
- disponibili moduli con cicalino unitono o bitonale
- ordinabile due livelli di volume
- nella serie da Ø 70 mm disponibile con due volumi

IDONEE PER APPLICAZIONI INDU-STRIALI IN CONTESTI IMPEGNATIVI

- Certificazione UL per utilizzo in tutto il mondo
- UL type 4, 4X, 13

AMPIO SET DI ACCESSORI PER TUTTI I TIPI DI MONTAGGIO

Modul-Compact 30 Colonne di segnalazione compatte

Compatto

- Ø 30 mm grandi colonne di segnale preconfezionate
- cablaggio regolare 1m
- durata a LED-/modulo di intermittenza disponibile in 6 colori
- modulo Cicalino Piezo uno e due suoni
- disponibili colonne pronte o individuali colonne configurate
- colori della copertura nero o grigio
- vasta offerta di tipi di montaggio
- idoneo SPS
- alto tipo di protezione IP65, tipo UL 4/4X/13

DATI TECNICI

Involucro	Ø 30 mm, policarbonato nero (RAL 9005) oppure grigio (RAL 7035)
Calotta	policarbonato, rigato all'interno arancione, rosso, chiaro, blu, verde oppure giallo
Tipo di montaggio	a discrezione
Tecnica di collegamento	cablato, lunghezze speciali su richiesta
Perdita di corrente	0,003 A (adatto allo SPS)
Tipo di Faro	Faro LED fissa oppure Faro LED lampeggiante
Mezzi di illuminazione	LEDs
Frequenza di intermittenza/lampeggio	Faro lampeggiante 2 Hz
Tipo di suono	Suono fisso, Suono pulsante oppure Suono fisso o suono pulsante (a dipendenza del modulo)
Volume	85 dB
Frequenza del suono	4.500 Hz
Durata di accensione	100 %
Durata di vita	Mezzo di illuminazione 100.000 h
Quantità di moduli possibili	max. 5
Temperatura durante il funzionamento	-25 °C / +50 °C
Tipo di protezione	IP65 & UL Type 4/4×/13
Peso (moduli)	15-20 g

IP65 | +50 °C -25 °C | 85 dB

Modul-Compact 30

Numero articolo: C30-Q01
Colori: rosso-arancione-verde
Funzione: Faro LED Statico
Tensione nominale: 24 V AC/DC
Tipo di montaggio: orizzontale

Numero articolo: C30-Q02
Colori: rosso-verde
Funzione: Faro LED Statico
Tensione nominale: 24 V AC/DC
Tipo di montaggio: orizzontale

Numero articolo: C30-Q07
Colori: rosso-giallo-verde
Funzione: Faro LED Statico
Tensione nominale: 24 V AC/DC
Tipo di montaggio: orizzontale

Numero articolo: C30-Q41
Colori: rosso-arancione-verde
Funzione: Faro LED statico, cicalino o suono pulsante
Tensione nominale: 24 V AC/DC
Tipo di montaggio: orizzontale

Numero articolo: C30-Q601
Colori: rosso-arancione-verde
Funzione: Faro LED Statico
Tensione nominale: 24 V AC/DC
Tipo di montaggio: orizzontale

Numero articolo: C30-Q602
Colori: rosso-verde
Funzione: Faro LED Statico
Tensione nominale: 24 V AC/DC
Tipo di montaggio: orizzontale

Numero articolo: C30-Q607
Colori: rosso-giallo-verde
Funzione: Faro LED Statico
Tensione nominale: 24 V AC/DC
Tipo di montaggio: orizzontale

Numero articolo: C30-Q641
Colori: rosso-arancione-verde
Funzione: Faro LED statico, cicalino o suono pulsante
Tensione nominale: 24 V AC/DC
Tipo di montaggio: orizzontale

Compatto

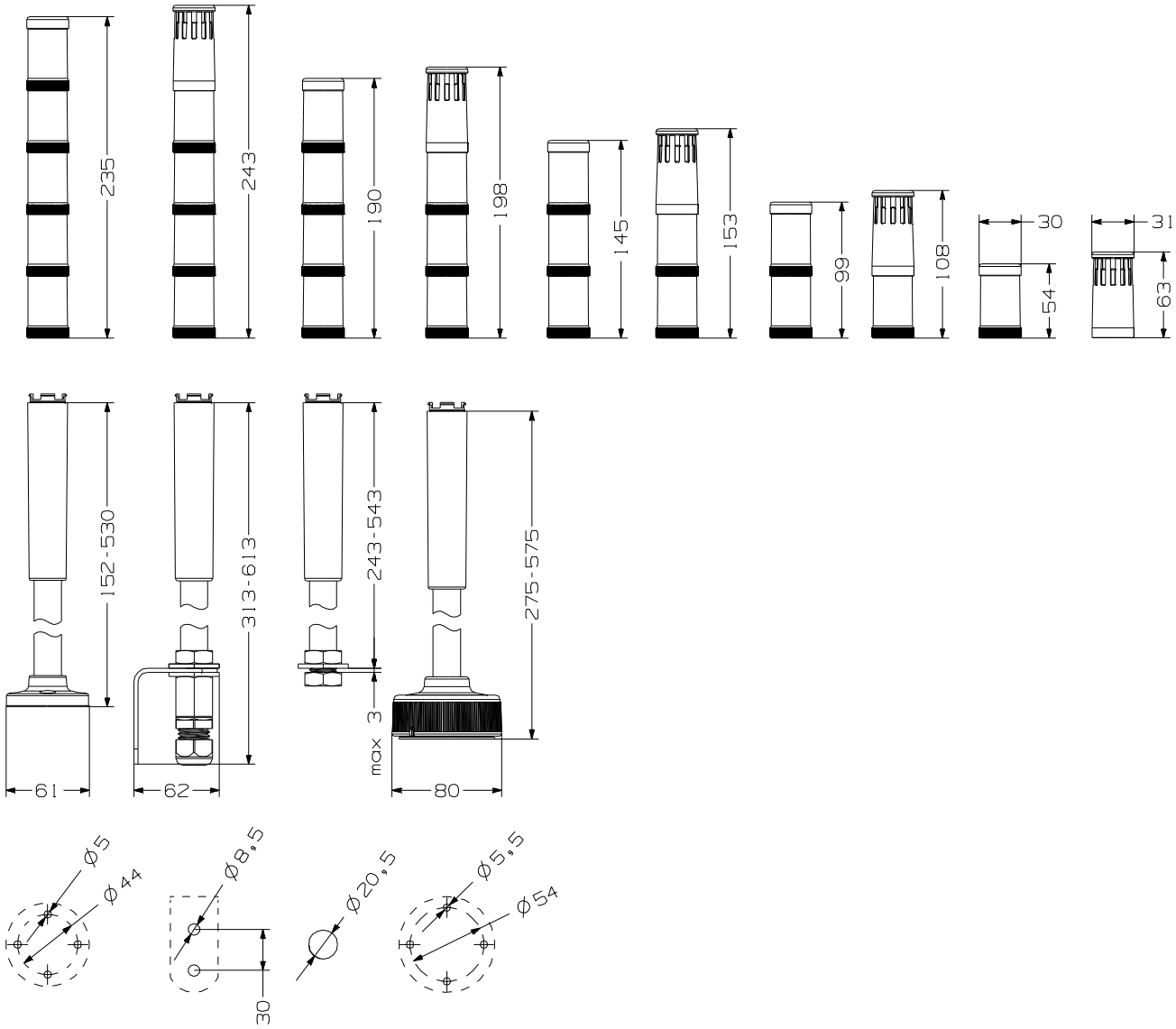
235
243
190
198
145
153
99
108
30
54
31
63
152-530
313-613
243-543
275-575
max 3
61
62
80
ϕ5
ϕ44
ϕ8,5
30
ϕ20,5
ϕ5,5
ϕ54

Modul-Compact 30

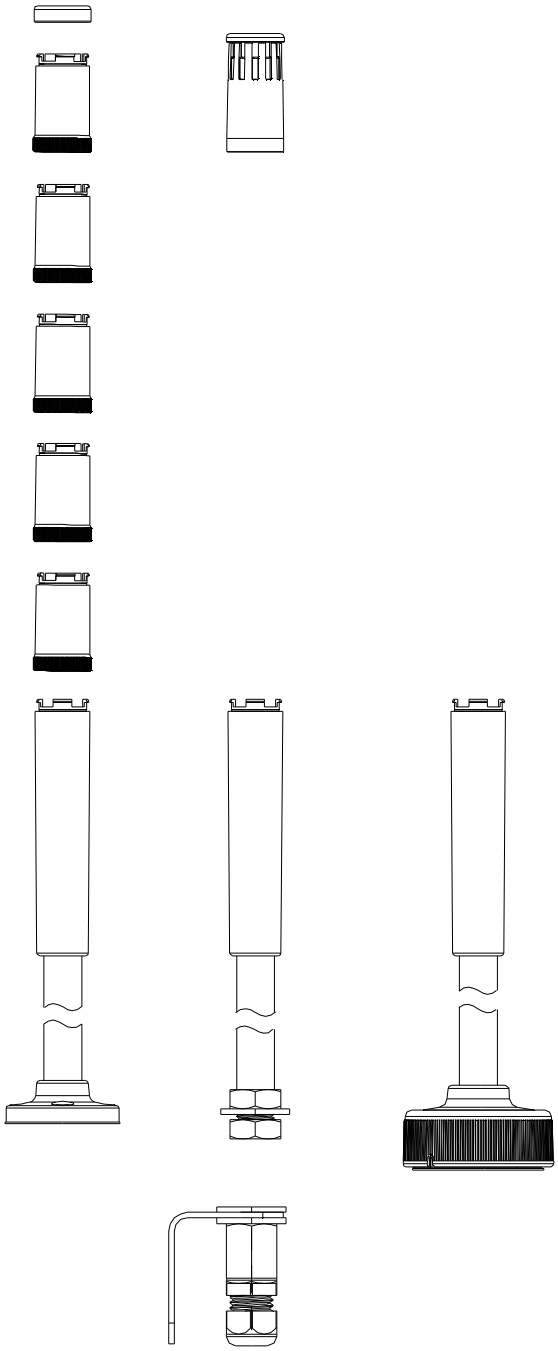

Modul-Compact 30

LOGICA NUMERI ARTICOLO

Un numero articolo per il Modul-Compact 30 inizia sempre con "C30". Selezionare da ogni categoria la configurazione desiderata e inserirla nelle caselle numerate.
Una configurazione per un modulo è costituita sempre da 2 parti. Una per il tipo di modulo (a) e l'altra per il colore della calotta (b).

Ad esempio, un numero articolo potrebbe essere:

C30 P1 C1 B 20 B1 L5 L4 B2 DP

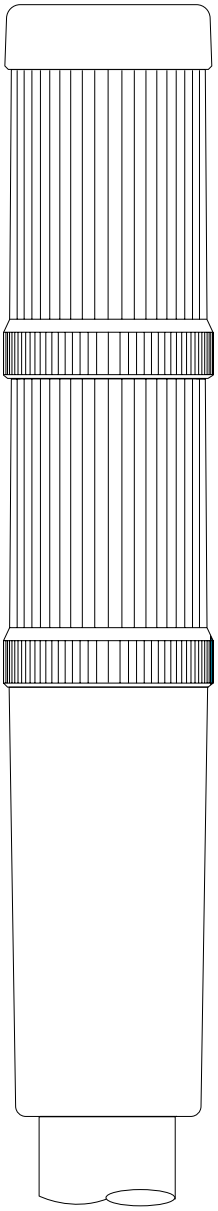

2° MODULO

Questo modulo è sulla 6° posizione del numero di articolo.

1° MODULO

Questo modulo è sulla 5° posizione del numero di articolo.

BASE (1)

CMR	Base del tubo su tubo di allumino con base in plastica	0 mm	P0
		100 mm	P1
		250 mm	P2
		400 mm	P4
CSW	Base del tubo su tubo di alluminio per il montaggio orizzontale con vite bucata	0 mm	T0
		100 mm	T1
		250 mm	T2
		400 mm	T4
CFR	Base del tubo su tubo di alluminio con adattatore per base per il montaggio veloce	0 mm	Q0
		100 mm	Q1
		250 mm	Q2
		400 mm	Q4

Compatto

CAVO UL STANDARD, GIALLO (2)

1 m	C1
2 m	C2
3 m	C3
5 m	C5

COLORE DELL'INVOLUCRO (3)

nero	B
grigio	G

TENSIONE NOMINALE (4)

24 V AC/DC	24
110/120 V AC	10
230/240 V AC	20

MODULI (5-9)

Tipo di modulo (a)

CLL	Faro LED statico (1 posizione)	L
CLB	Faro LED intermittente (1 posizione)	B
CDD	Cicalino, suono continuo, 100 dB (1 posizione)	DD
CDP	Cicalino, suono pulsante, 100 dB (1 posizione)	DP
CDZ	Cicalino, suono continuo e pulsante, 100 dB, azionabile dall'esterno (2 posizioni)	DZ

Colore della calotta (b)

arancione	1
rosso	2
chiaro	4
blu	5
verde	6
giallo	7

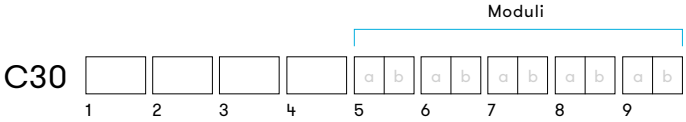

Modul-Compact 70 Colonne di segnalazione compatte

- Ø 70 mm grandi colonne di segnale preconfezionate
- cablaggio regolare 1m
- Faro fissa a LED-/modulo di intermittenza disponibile in 6 colori
- modulo Cicalino Piezo uno e due suoni
- disponibili colonne pronte o individuali colonne configurate
- colori della copertura nero o grigio vasta offerta
- di tipi di montaggio
- idoneo SPS
- alto tipo di protezione IP65, tipo UL 4/4X/13

DATI TECNICI

Involucro	Ø 70 mm, policarbonato nero (RAL 9005) oppure grigio (RAL 7035)
Calotta	policarbonato, rigato all'interno
Tipo di montaggio	a discrezione
Tecnica di collegamento	cablato, lunghezze speciali su richiesta
Perdita di corrente	0,003 A (adatto allo SPS)
Tipo di Faro	Faro LED fissa oppure Faro LED lampeggiante
Mezzi di illuminazione	LEDs
Frequenza di intermittenza/lampeggio	Faro lampeggiante 2 Hz
Tipo di suono	Suono fisso, Suono pulsante oppure Suono fisso o suono pulsante (a dipendenza del modulo)
Volume	100 dB
Frequenza del suono	3.000 Hz
Durata di accensione	100 %
Durata di vita	Mezzo di illuminazione 100.000 h
Quantità di moduli possibili	al massimo 5
Temperatura durante il funzionamento	-25 °C / +60 °C
Tipo di protezione	IP65 & UL Type 4/4×/13
Peso (moduli)	15-20 g

IP65 | +60 °C -25 °C | 100 dB | CE | UL

Modul-Compact 70

Numero articolo: C70-Q01
Colori: rosso-arancione-verde
Funzione: Faro LED Statico
Tensione nominale: 24 V AC/DC
Tipo di montaggio: orizzontale
Lunghezza: 100 mm

Numero articolo: C70-Q02
Colori: rosso-verde
Funzione: Faro LED Statico
Tensione nominale: 24 V AC/DC
Tipo di montaggio: orizzontale
Lunghezza: 100 mm

Numero articolo: C70-Q07
Colori: rosso-giallo-verde
Funzione: Faro LED Statico
Tensione nominale: 24 V AC/DC
Tipo di montaggio: orizzontale
Lunghezza: 100 mm

Numero articolo: C70-Q41
Colori: rosso-arancione-verde
Funzione: Faro LED statico, cicalino o suono pulsante
Tensione nominale: 24 V AC/DC
Tipo di montaggio: orizzontale
Lunghezza: 100 mm

Compatto

Numero articolo: C70-Q601
Colori: rosso-arancione-verde
Funzione: Faro LED Statico
Tensione nominale: 24 V AC/DC
Tipo di montaggio: orizzontale
Lunghezza: 100 mm

Numero articolo: C70-Q602
Colori: rosso-verde
Funzione: Faro LED Statico
Tensione nominale: 24 V AC/DC
Tipo di montaggio: orizzontale
Lunghezza: 100 mm

Numero articolo: C70-Q607
Colori: rosso-giallo-verde
Funzione: Faro LED Statico
Tensione nominale: 24 V AC/DC
Tipo di montaggio: orizzontale
Lunghezza: 100 mm

Numero articolo: C70-Q641
Colori: rosso-arancione-verde
Funzione: Faro LED statico, cicalino o suono pulsante
Tensione nominale: 24 V AC/DC
Tipo di montaggio: orizzontale
Lunghezza: 100 mm

Modul-Compact 70

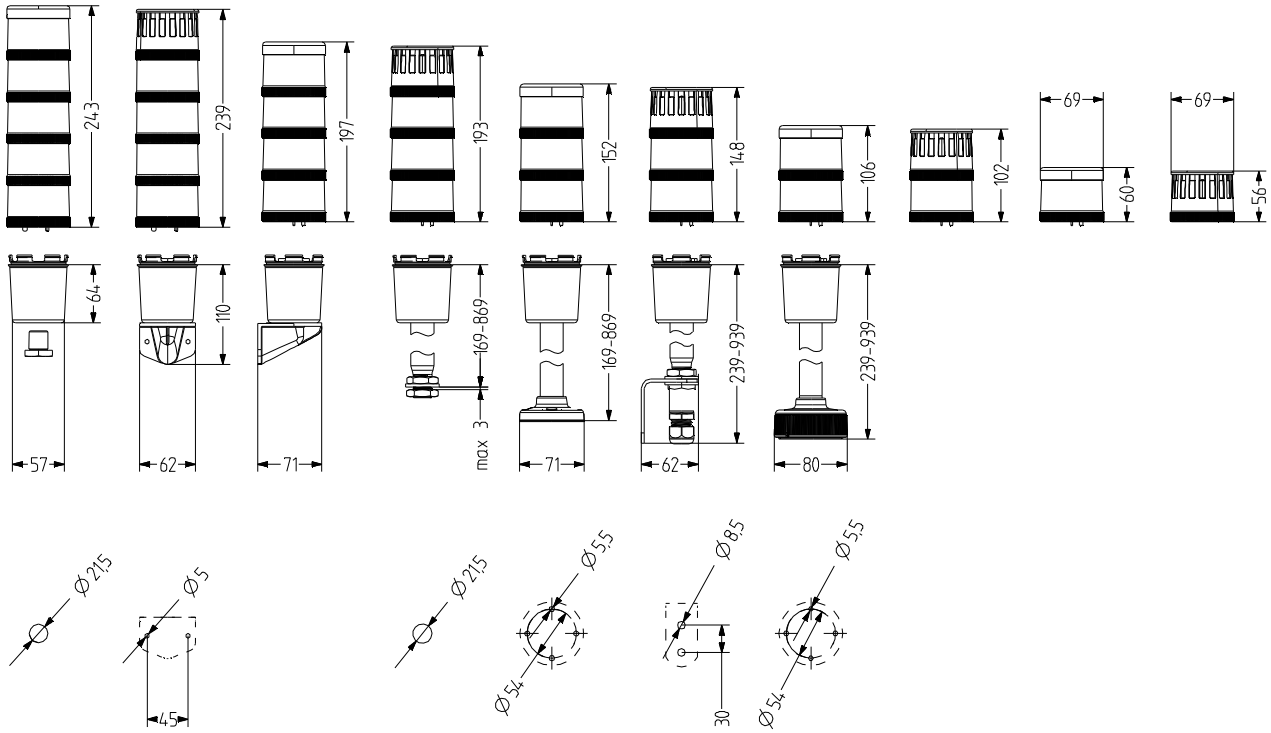

Modul-Compact 70

Compatto

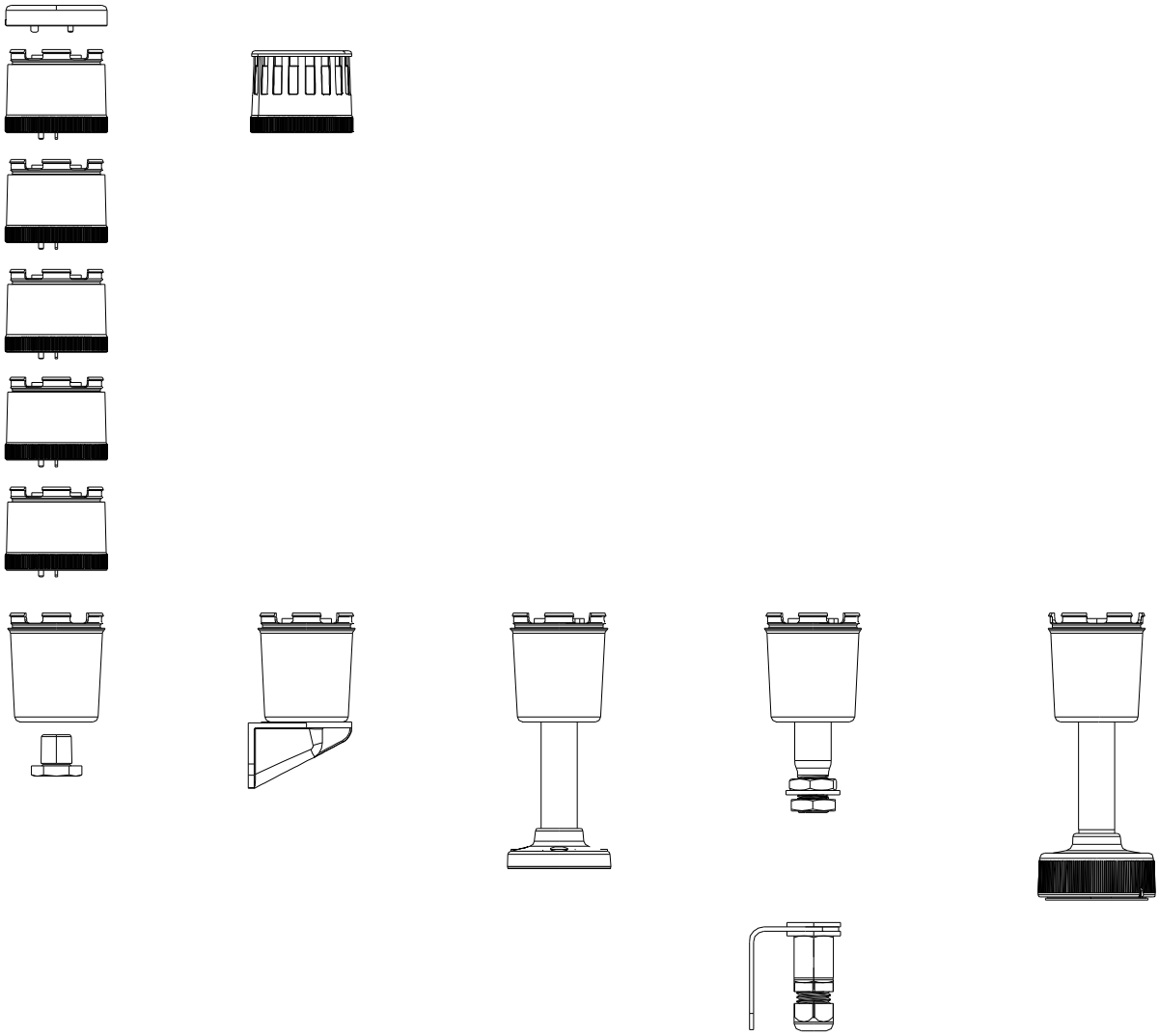

Modul-Compact 70

LOGICA NUMERI ARTICOLO

Un numero articolo per il Modul-Compact 30 inizia sempre con "C70". Selezionare da ogni categoria la configurazione desiderata e inserirla nelle caselle numerate.
Una configurazione per un modulo è costituita sempre da 2 parti. Una per il tipo di modulo (a) e l'altra per il colore della calotta (b).

Ad esempio, un numero articolo potrebbe essere:

C70 T2 C5 B 24 L6 B2

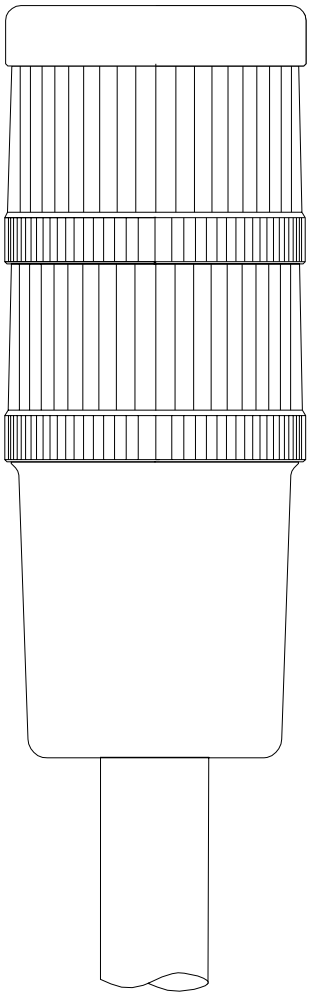

2° MODULO

Questo modulo è sulla 6ª posizione del numero di articolo.

1° MODULO

Questo modulo è sulla 5ª posizione del numero di articolo.

BASE (1)

DMW	Base per montaggio orizzontale		B0
DMV	Base per montaggio verticale		V0
DMR	Base del tubo su tubo di allumino con base in plastica	50 mm	P0
		100 mm	P1
		250 mm	P2
		400 mm	P4
DSW	Base del tubo su tubo di alluminio per il montaggio orizzontale con vite bucata	50 mm	T0
		100 mm	T1
		250 mm	T2
		400 mm	T4
DFR	Base del tubo su tubo di alluminio con adattatore per base per il montaggio veloce	100 mm	Q1
		250 mm	Q2
		400 mm	Q4

CAVO UL STANDARD, GIALLO (2)

1 m	C1
2 m	C2
3 m	C3
5 m	C5

COLORE DELL'INVOLUCRO (3)

nero	B
grigio	G

TENSIONE NOMINALE (4)

24 V AC/DC	24
110/120 V AC	10
230/240 V AC	20

MODULI (5-9)

Tipo di modulo (a)

DLL	Faro LED statico (1 posizione)t	L
DLB	Faro LED intermittente (1 posizione)	B
DDD	Cicalino, suono continuo, 100 dB (1 posizione)	DD
DDP	Cicalino, suono pulsante, 100 dB (1 posizione)	DP
DDZ	Cicalino, suono continuo e pulsante, 100 dB, azionabile dall'esterno (2 posizioni)	DZ

Kalottenfarbe (b)

arancione	1
rosso	2
chiaro	4
blu	5
verde	6
giallo	7

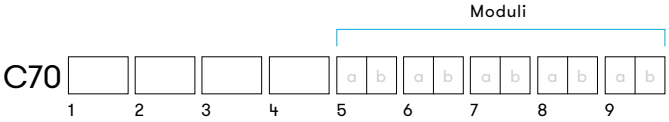

Half-Dome

the Design-Tower

Compatto

SISTEMA DI COLONNE DI SEGNALAZIONE A LED OTTICO E ACUSTICO A FORMA SEMICIRCOLARE

- Colonne di segnalazione progettate con design moderno
- possibilità di configurazione delle colonne in modalità predefinita o personalizzata
- Involucro disponibile in diversi colori: grigio,
- cromo o nero modelli da due a cinque Fari disponibili

CICALINO PIEZOELETTRICO FACOLTATIVO

- può essere ampliata con cicalino bitonale facoltativo con volume regolabile
- Suono continuo e pulsante, 70–90 dB

SEGNALE AD OTTIMO EFFETTO

- marcata nervatura della calotta con specchiatura aggiuntiva
- da ogni angolo visivo (180°)

PER UTILIZZI INDUSTRIALI E UNIVERSALI NELL'INDUSTRIA EDILE

- Elevata protezione IP65
- Certificazione UL per utilizzo in tutto il mondo (UL type 4/4X/13)

MODERNA TECNOLOGIA A LED

- Illuminazione continua a LED o illuminazione intermittente a LED
- resistente alle vibrazioni e agli urti, non necessita alcuna manutenzione ed è resistente nel tempo

Half-Dome Colonne di segnalazione compatte

Compatto

- sistema di segnale a LED in forma semicircolare
- Faro fissa o intermittente per ogni posizione libertà di scelta tra
- 6 colori di calotta, 3 colori di copertura struttura
- della calotta coniata con riflettore a specchio
- ottimo segnalatore di ogni angolo di visualizzazione
- cicalino fisso Piezo e suono a impulsi opzionale disponibile
- colonne pronte preconfezionate o disponibile configurazione individuale di 2-5 posizioni
- per usi universali nell'industria edile
- idoneo SPS
- alto tipo di protezione IP65, tipo UL 4/4X/13

DATI TECNICI

Involucro	Ø 90 mm, ABS e policarbonato cromo, nero (RAL 9005) oppure grigio (RAL 7035)cromo, nero (RAL 9005) oppure grigio (RAL 7035)
Calotta	policarbonato, rigato all'interno arancione, rosso, chiaro, blu, verde oppure giallo
Tipo di montaggio	Montaggio a parete
Perdita di corrente	0,003 A (adatto allo SPS)
Tipo di Faro	Faro LED fissa oppure Faro LED lampeggiante
Mezzi di illuminazione	LEDs
Frequenza di intermittenza/lampeggio	Faro lampeggiante 2 Hz
Tipo di suono	Suono fisso oppure Suono pulsante
Volume	70-90 dB
Frequenza del suono	2.500 Hz
Durata di accensione	100 %
Durata di vita	Mezzo di illuminazione 100.000 h
Quantità di moduli possibili	al massimo 5 + suono
Temperatura durante il funzionamento	-25 °C / +50 °C
Tipo di protezione	IP65 & UL Type 4/4×/13
Peso	2 moduli: 273 g / 3 Moduli: 319 g / 4 Moduli: 376 g / 5 Moduli: 419 g

IP65 | +50 °C -25 °C | 90 dB | CE | UL

Half-Dome

Numero articolo: HD90-Q01
Colori: rosso-arancione
Funzione: Faro LED Statico
Colore dell'involucro: grigio
Tensione nominale: 24 V AC/DC

Numero articolo: HD90-Q02
Colori: rosso-verde
Funzione: Faro LED Statico
Colore dell'involucro: grigio
Tensione nominale: 24 V AC/DC

Numero articolo: HD90-Q07
Colori: rosso-giallo-verde
Funzione: Faro LED Statico
Colore dell'involucro: grigio
Tensione nominale: 24 V AC/DC

Numero articolo: HD90-Q1036
Colori: rosso-giallo-verde-blu-chiaro
Funzione: Faro LED statico, cicalino o suono pulsante
Colore dell'involucro: grigio
Tensione nominale: 24 V AC/DC

Numero articolo: HD90-Q1039
Colori: rosso-giallo-verde-chiaro
Funzione: Faro LED statico, cicalino o suono pulsante
Colore dell'involucro: grigio
Tensione nominale: 24 V AC/DC

Numero articolo: HD90-Q11
Colori: rosso-arancione-verde
Funzione: Faro LED Statico
Colore dell'involucro: cromo
Tensione nominale: 24 V AC/DC

Numero articolo: HD90-Q12
Colori: rosso-verde
Funzione: Faro LED Statico
Colore dell'involucro: cromo
Tensione nominale: 24 V AC/DC

Numero articolo: HD90-Q17
Colori: rosso-giallo-verde
Funzione: Faro LED Statico
Colore dell'involucro: cromo
Tensione nominale: 24 V AC/DC

Numero articolo: HD90-Q21
Colori: rosso-arancione
Funzione: Faro LED Statico
Colore dell'involucro: nero
Tensione nominale: 24 V AC/DC

Numero articolo: HD90-Q22
Colori: rosso-verde
Funzione: Faro LED Statico
Colore dell'involucro: nero
Tensione nominale: 24 V AC/DC

Numero articolo: HD90-Q27
Colori: rosso-giallo-verde
Funzione: Faro LED Statico
Colore dell'involucro: nero
Tensione nominale: 24 V AC/DC

Numero articolo: HD90-Q31
Colori: rosso-arancione-verde
Funzione: Faro LED statico, cicalino o suono pulsante
Colore dell'involucro: grigio
Tensione nominale: 24 V AC/DC

Half-Dome

Numero articolo: HD90-Q32
Colori: rosso-verde
Funzione: Faro LED statico, cicalino o suono pulsante
Colore dell'involucro: grigio
Tensione nominale: 24 V AC/DC

Numero articolo: HD90-Q34
Colori: rosso-arancione-verde-chiaro
Funzione: Faro LED statico, cicalino o suono pulsante
Colore dell'involucro: grigio
Tensione nominale: 24 V AC/DC

Numero articolo: HD90-Q35
Colori: rosso-arancione-verde-blu-chiaro
Funzione: Faro LED statico, cicalino o suono pulsante
Colore dell'involucro: grigio
Tensione nominale: 24 V AC/DC

Numero articolo: HD90-Q36
Colori: rosso-arancione-verde-blu-chiaro
Funzione: Faro LED statico, cicalino o suono pulsante
Colore dell'involucro: grigio
Tensione nominale: 24 V AC/DC

Numero articolo: HD90-Q37
Colori: rosso-giallo-verde
Funzione: Faro LED statico, cicalino o suono pulsante
Colore dell'involucro: grigio
Tensione nominale: 24 V AC/DC

Numero articolo: HD90-Q39
Colori: rosso-giallo-verde-blu
Funzione: Faro LED statico, cicalino o suono pulsante
Colore dell'involucro: grigio
Tensione nominale: 24 V AC/DC

Numero articolo: HD90-Q41
Colori: rosso-arancione-verde
Funzione: Faro LED statico, cicalino o suono pulsante
Colore dell'involucro: cromo
Tensione nominale: 24 V AC/DC

Numero articolo: HD90-Q42
Colori: rosso-verde
Funzione: Faro LED statico, cicalino o suono pulsante
Colore dell'involucro: cromo
Tensione nominale: 24 V AC/DC

Numero articolo: HD90-Q47
Colori: rosso-giallo-verde
Funzione: Faro LED statico, cicalino o suono pulsante
Colore dell'involucro: cromo
Tensione nominale: 24 V AC/DC

Numero articolo: HD90-Q51
Colori: rosso-arancione-verde
Funzione: Faro LED Statico
Colore dell'involucro: grigio
Tensione nominale: 230-240 V AC

Numero articolo: HD90-Q52
Colori: rosso-verde
Funzione: Faro LED Statico
Colore dell'involucro: grigio
Tensione nominale: 230-240 V AC

Numero articolo: HD90-Q57
Colori: rosso-giallo-verde
Funzione: Faro LED Statico
Colore dell'involucro: grigio
Tensione nominale: 230-240 V AC

Compatto

Half-Dome

Numero articolo: HD90-Q61
Colori: rosso-arancione-verde
Funzione: Faro LED Statico
Colore dell'involucro: cromo
Tensione nominale: 230-240 V AC

Numero articolo: HD90-Q62
Colori: rosso-verde
Funzione: Faro LED Statico
Colore dell'involucro: cromo
Tensione nominale: 230-240 V AC

Numero articolo: HD90-Q67
Colori: rosso-giallo-verde
Funzione: Faro LED Statico
Colore dell'involucro: cromo
Tensione nominale: 230-240 V AC

Numero articolo: HD90-Q71
Colori: rosso-arancione-verde
Funzione: Faro LED Statico
Colore dell'involucro: nero
Tensione nominale: 230-240 V AC

Numero articolo: HD90-Q72
Colori: rosso-verde
Funzione: Faro LED Statico
Colore dell'involucro: nero
Tensione nominale: 230-240 V AC

Numero articolo: HD90-Q77
Colori: rosso-giallo-verde
Funzione: Faro LED Statico
Colore dell'involucro: nero
Tensione nominale: 230-240 V AC

Numero articolo: HD90-Q81
Colori: rosso-arancione-verde
Funzione: Faro LED Statico
Colore dell'involucro: grigio
Tensione nominale: 230-240 V AC

Numero articolo: HD90-Q82
Colori: rosso-verde
Funzione: Faro LED statico, cicalino o suono pulsante
Colore dell'involucro: grigio
Tensione nominale: 230-240 V AC

Numero articolo: HD90-Q87
Colori: rosso-giallo-verde
Funzione: Faro LED statico, cicalino o suono pulsante
Colore dell'involucro: grigio
Tensione nominale: 230-240 V AC

Numero articolo: HD90-Q91
Colori: rosso-arancione-verde
Funzione: Faro LED statico, cicalino o suono pulsante
Colore dell'involucro: cromo
Tensione nominale: 230-240 V AC

Numero articolo: HD90-Q92
Colori: rosso-verde
Funzione: Faro LED statico, cicalino o suono pulsante
Colore dell'involucro: cromo
Tensione nominale: 230-240 V AC

Numero articolo: HD90-Q951
Colori: rosso-arancione-verde
Funzione: Faro LED statico, cicalino o suono pulsante
Colore dell'involucro: nero
Tensione nominale: 24 V AC/DC

Half-Dome

Numero articolo: HD90-Q952
Colori: rosso-verde
Funzione: Faro LED statico, cicalino o suono pulsante
Colore dell'involucro: nero
Tensione nominale: 24 V AC/DC

Numero articolo: HD90-Q957
Colori: rosso-giallo-verde
Funzione: Faro LED statico, cicalino o suono pulsante
Colore dell'involucro: nero
Tensione nominale: 24 V AC/DC

Numero articolo: HD90-Q97
Colori: rosso-giallo-verde
Funzione: Faro LED statico, cicalino o suono pulsante
Colore dell'involucro: cromo
Tensione nominale: 230-240 V AC

Numero articolo: HD90-Q991
Colori: rosso-arancione-verde
Funzione: Faro LED statico, cicalino o suono pulsante
Colore dell'involucro: nero
Tensione nominale: 230-240 V AC

Numero articolo: HD90-Q992
Colori: rosso-verde
Funzione: Faro LED statico, cicalino o suono pulsante
Colore dell'involucro: nero
Tensione nominale: 230-240 V AC

Numero articolo: HD90-Q997
Colori: rosso-giallo-verde
Funzione: Faro LED statico, cicalino o suono pulsante
Colore dell'involucro: nero
Tensione nominale: 230-240 V AC

Compatto

Half-Dome

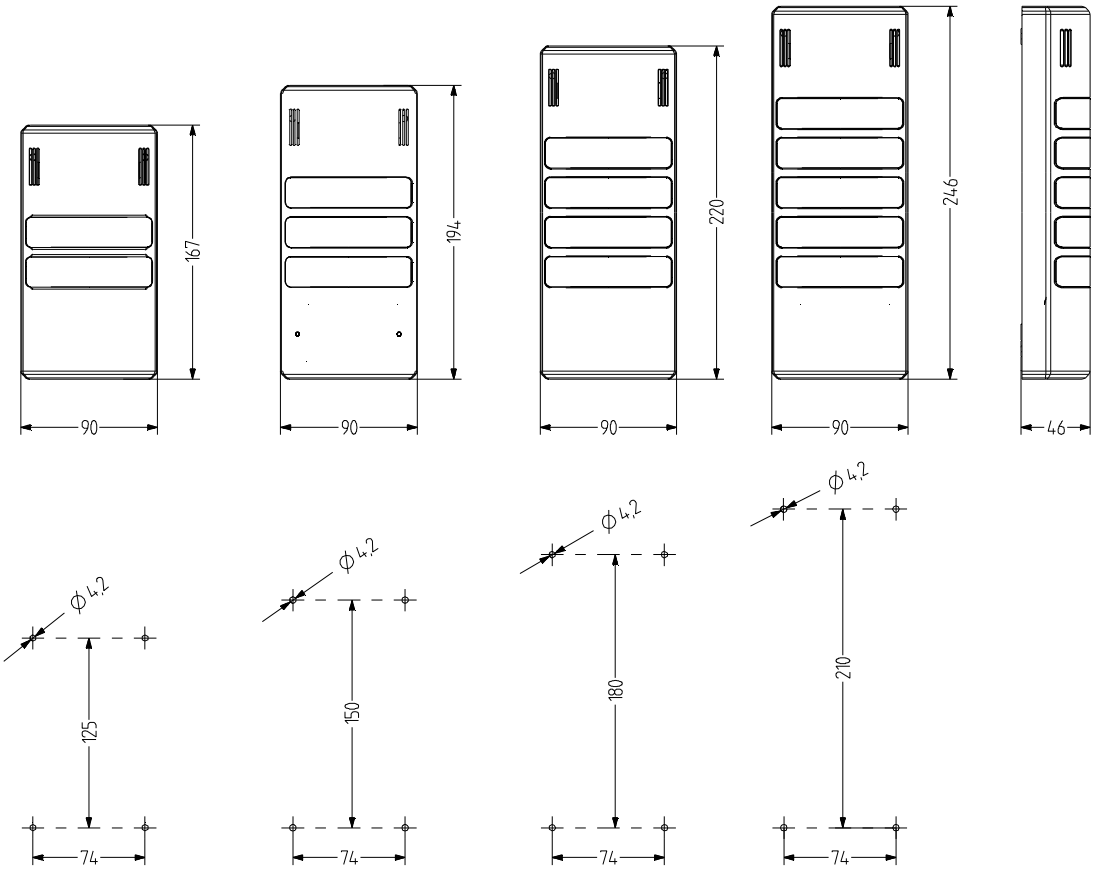
167
90
194
90
220
90
246
90
46
Ø4.2
125
74
Ø4.2
150
74
Ø4.2
180
74
Ø4.2
210
74

Half-Dome

Compatto

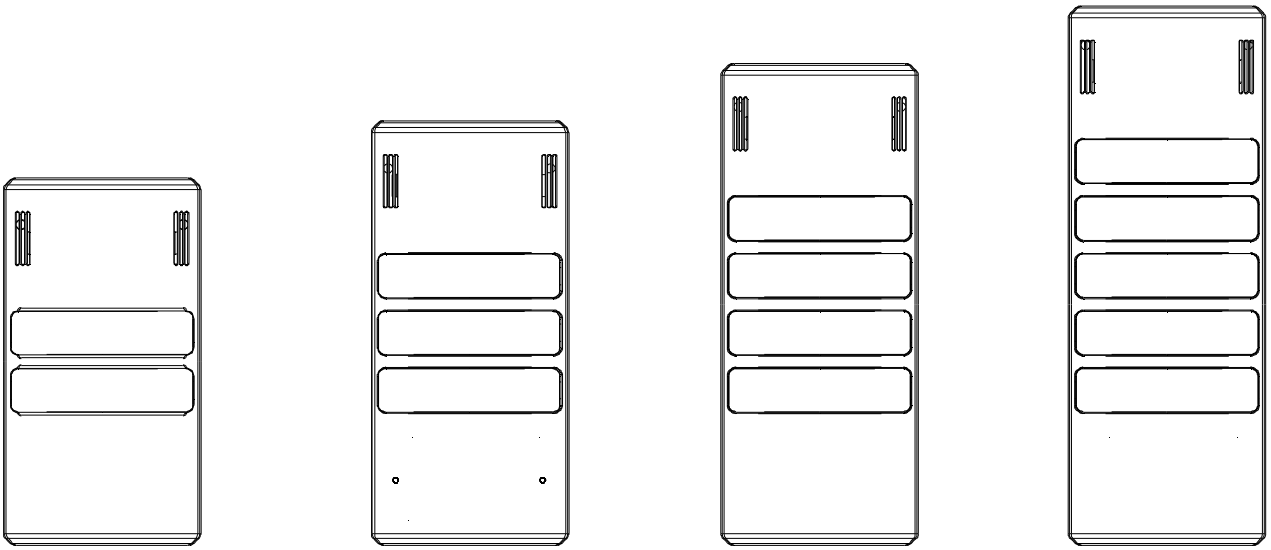

Half-Dome

LOGICA NUMERI ARTICOLO

Un numero articolo per il Modul-Compact 30 inizia sempre con "HD". Selezionare da ogni categoria la configurazione desiderata e inserirla nelle caselle numerate.
Una configurazione per un modulo è costituita sempre da 2 parti. Una per il tipo di modulo (a) e l'altra per il colore della calotta (b).

Ad esempio, un numero articolo potrebbe essere:

HD C 24 L6 B7 L2 B5 L4 DZ

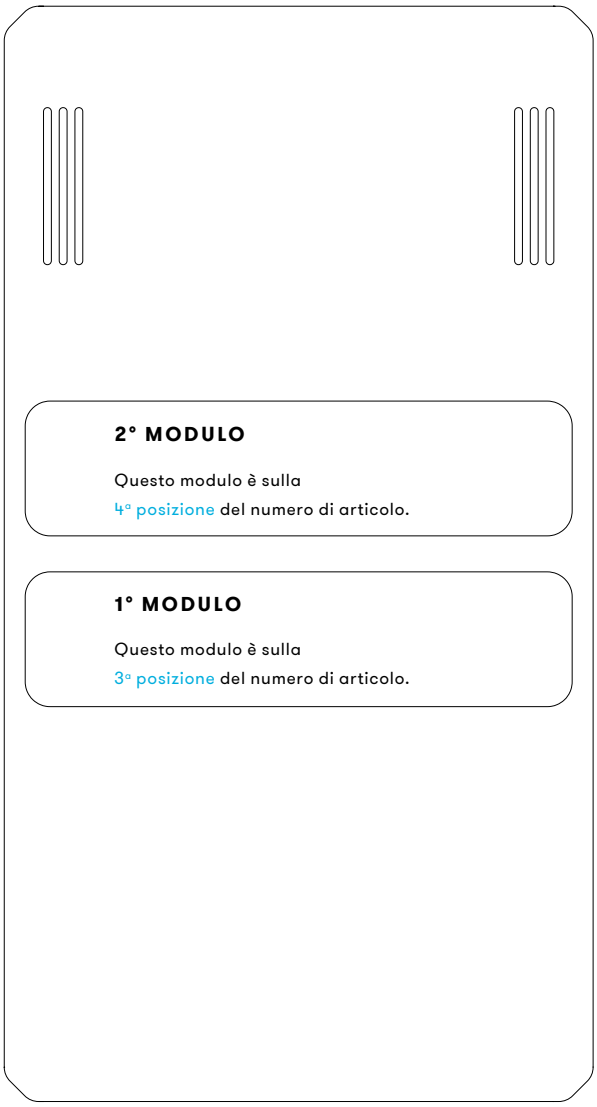

COLORE DELL'INVOLUCRO (1)

gris	G
cromo	C
nero	B

TENSIONE NOMINALE (2)

12 V AC/DC	12
24 V AC/DC	24
110/120 V AC	10
230/240 V AC	20

MODULI (3-8)

Tipo di modulo (a)

HLL	Faro LED statico	L
HLB	Faro LED intermittente	B
HDZ	Suono di cicalino fisso e pulsante, 70-90 dB	DZ

Tipo di modulo (a)

arancione	1
rosso	2
chiaro	4
blu	5
verde	6
giallo	7

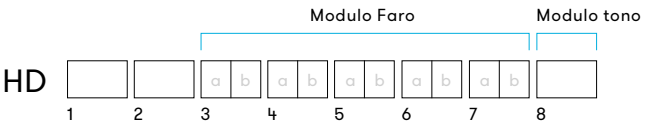

Compatto

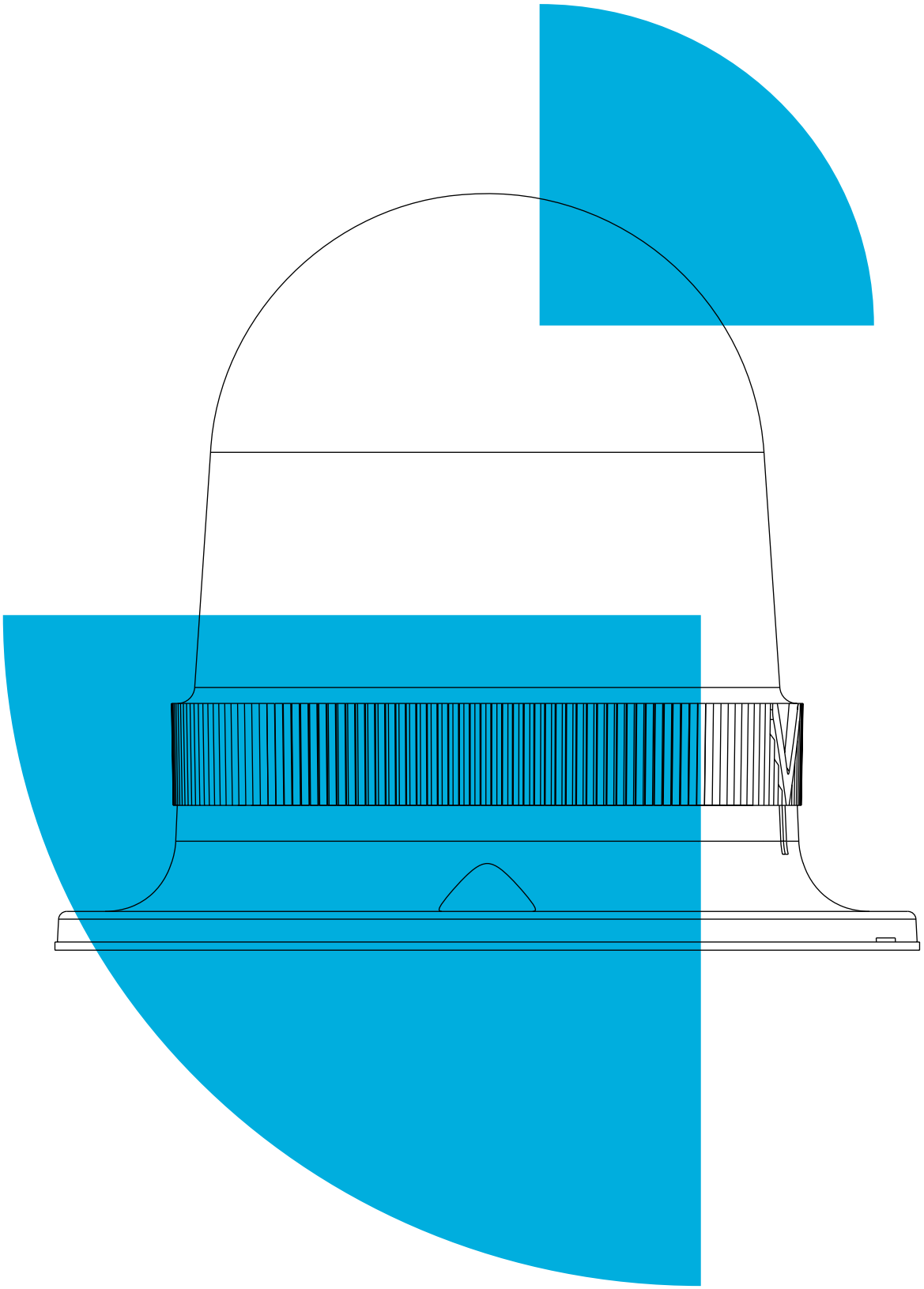

Dispositivi di Segnalazione Visiva

94 Fari Stroboscopici

94 **QBS** Faro LED Stroboscopico Multiplo
96 **QBM** Faro LED Stroboscopico Multiplo
98 **QBL** Faro LED Stroboscopico Multiplo
100 **QBXFaro** LED Stroboscopico Multiplo
102 **NFS** Faro LED Stroboscopico/ Doppio Stroboscopico
104 **NFS-HP** Faro LED Stroboscopico Multiplo
106 **PFH** Faro LED Stroboscopico Multiplo
108 **PFL** Faro LED Stroboscopico Multiplo
110 **TDF** Faro LED Stroboscopico Multiplo
112 **UDF** FaroLED Stroboscopico Multiplo
114 **QFS** Faro allo Xenon Stroboscopico
116 **QFM** Faroallo Xenon Stroboscopico
118 **MFS** Faro allo Xenon Stroboscopico
120 **MFM** Faro allo Xenon Stroboscopico
122 **MFL** Faro allo Xenon Stroboscopico
124 **PXH** Faro allo Xenon Stroboscopico
126 **PXL** Faro allo Xenon Stroboscopico
128 **FLG** Faro allo Xenon Stroboscopico
130 **FLK** Faro allo Xenon Stroboscopico
132 **BZG** Faro allo Xenon Stroboscopico
134 **XB2** Faro allo Xenon Stroboscopico

136 Fari Statico/ Intermittente

136 **QDS** Faro LED Statico/Intermittente
138 **QDM** Faro LED Statico/Intermittente
140 **QDL** Faro LED Statico/Intermittente
142 **QDX** Faro LED Statico/Intermittente
144 **NES** Faro LED Statico/Intermittente
146 **PCH** Faro LED Statico/Intermittente
148 **PCL** Faro LED Statico/Intermittente
150 **TDC** Faro LED Statico/Intermittente
152 **UDC** Faro LED Statico/Intermittente

154 Fari Statici

154 **NMS** Faro LED Multicolore
156 **NMS-HP** Faro LED Multicolore
158 **PMH** Faro LED Multicolore
160 **ILL42** Barra LED luminosa
162 **DLG** Faro LED Statico
164 **MLS** Faro Statico
166 **MLM** Faro Statico
168 **MLL** Faro Statico
170 **TLL** Faro Statico
172 **ULL** Faro Statico
174 **WLG** Faro Statico
176 **WLK** Faro Statico

180 Fari Intermittente

180 **BLG** Faro LED Intermittente
182 **BC1** Faro LED Intermittente
184 **MBS** Faro Intermittente
186 **MBM** Faro Intermittente
188 **MBL** Faro Intermittente
190 **BKG** Faro Intermittente

192 Fari con Specchio Rotante

192 **MRS** Faro con Specchio Rotante
194 **MRM** Faro con Specchio Rotante
196 **MRL** Faro con Specchio Rotante

QBS Faro LED Stroboscopico Multiplo

- Illuminazione LED multi-intermittente quadrata di 94 mm di grandi dimension
- segnale molto forte e Faro da
- 64 Cd sul fianco
- elevata protezione IP66 e resistenza agli urti IK 09
- moderna tecnica LED
- 4 modelli di Faro lampo controllabili dall'esterno
- per gli utilizzi industriali e generali
- possibile combinare Fari con sirene a più suoni

Diffusore interno e speciale nervatura della calotta per un segnale ottimale a 360°

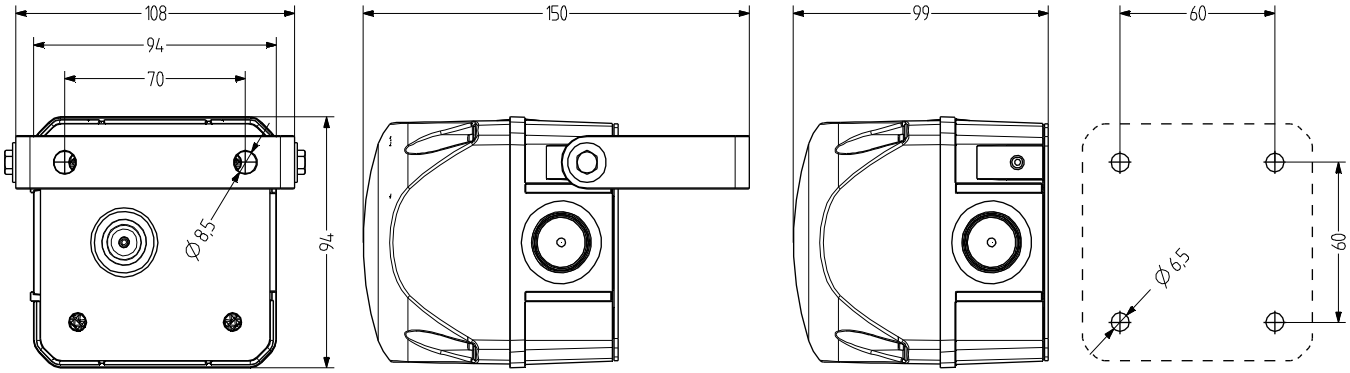

DATI TECNICI

Involucro	94 mm (quadrato), policarbonato rosso (RAL 3000)
Calotta	policarbonato, rigato all'interno arancione, rosso, chiaro, blu, verde oppure giallo
Tipo di montaggio	a discrezione
Conduzione di potenza	Parte posteriore: Boccola di esecuzione 5-10 mm, in opzione introduzione laterale del tubo con pressacavo (da entrambi i lati) (accessorio tipo)
Tecnica di collegamento	Morsetto a vite e ad inserimento 2,5 mm²
Perdita di corrente	0,003 A (adatto allo SPS)
Tipo di Faro	Faro LED multi-intermittente

Mezzi di illuminazione	High Power LEDs
Frequenza di intermittenza/lampeggio	Doppio lampo 1,4 Hz; 6 lampi 1,0 Hz; lampo multiplo
Durata di accensione	100 %
Durata di vita	Mezzo di illuminazione >50.000 h
Temperatura durante il funzionamento	-30°C/+60°C
Tipo di protezione	IP66 & UL Type 4/4×/13
Resistenza agli urti	IK09
Peso	1,7 kg

IP66 | +60 °C -30 °C | IK09 | 64 Cd | CE | UL | EAC

QBS

DATI RELATIVI ALL'ORDINAZIONE

Colore della calotta	Tensione nominale	Campo di tensione (V)	Corrente nominale (A)	Numero articolo
arancione	24-48 V AC/DC	19-60 V AC 18-85 V DC	0,420	874 171 408
	110-240 V AC	80-265	0,100	874 171 313
rosso	24-48 V AC/DC	19-60 V AC 18-85 V DC	0,300	874 172 408
	110-240 V AC	80-265	0,090	874 172 313
giallo	24-48 V AC/DC	19-60 V AC 18-85 V DC	0,420	874 177 408
	110-240 V AC	80-265	0,100	874 177 313

AMK

AB1

AG1

AKV

AW1

ACCESSORI

Type	Tipo di accessorio	Peso	Numero articolo
AMK	Set da montaggio per la combinazione di diverse apparecchiature di segnalazione della stessa dimensione	10 g	874 010 900
AB1	Assortimento di montaggio per angolo in metallo per il montaggio nella direzione preferita (ad es. su piattaforme di montaggio)		874 031 900
AG1	Guarnizione piana per la corretta installazione di IP66 su superfici liscie		874 021 900
AKV	Pressacavo M20×1,5		698 800 026
AW1	Angolare in acciaio		874 041 900

QBM Faro LED Stroboscopico Multiplo

- Illuminazione LED multi-intermittente quadrata di 132 mm di grandi dimension
- segnale molto forte e Faro da
- 60 Cd sul fianco
- elevata protezione IP66 e resistenza agli urti IK 09
- moderna tecnica LED – 4 LED di elevata potenza
- 4 modelli di Faro lampo controllabili dall'esterno
- per gli utilizzi industriali e generali
- possibile combinare Fari con sirene a più suoni

Diffusore interno e speciale nervatura della calotta per un segnale ottimale a 360°

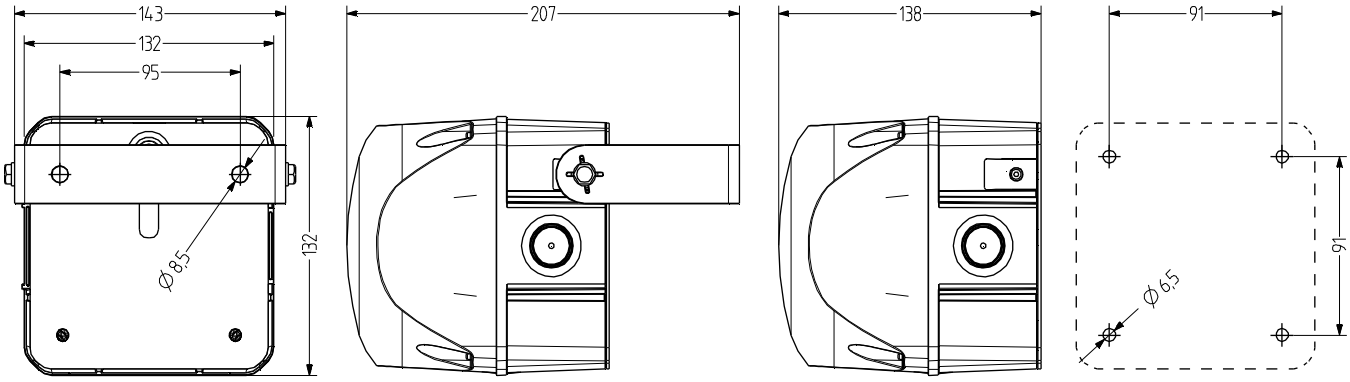

DATI TECNICI

Involucro	132 mm (quadrato), policarbonato rosso(RAL 3000)
Calotta	policarbonato, rigato all'interno arancione, rosso, chiaro, blu, verde oppure giallo
Tipo di montaggio	a discrezione
Conduzione di potenza	Parte posteriore: Boccola di esecuzione 5-10 mm, in opzione introduzione laterale del tubo con pressacavo (da entrambi i lati) (accessorio tipo)
Tecnica di collegamento	Morsetto a vite e ad inserimento 2,5 mm²
Perdita di corrente	0,003 A
Tipo di Faro	Faro LED multi-intermittente

Mezzi di illuminazione	High Power LEDs
Frequenza di intermittenza/lampeggio	Doppio lampo 1,4 Hz; 6 lampi 1,0 Hz; lampo multiplo
Durata di accensione	100 %
Durata di vita	Mezzo di illuminazione >50.000 h
Temperatura durante il funzionamento	-30°C/+60°C
Tipo di protezione	IP66 & UL Type 4/4×/13
Resistenza agli urti	IK09
Peso	1,7 kg

IP66 | +60 °C -30 °C | IK09 | 60 Cd | CE | EAC

QBM

DATI RELATIVI ALL'ORDINAZIONE

Colore della calotta	Tensione nominale	Campo di tensione (V)	Corrente nominale (A)	Numero articolo
arancione	24-48 V AC/DC	19-60 V AC 18-85 V DC	1,300	874 271 408
	110-240 V AC	80-265	0,300	874 271 313
rosso	24-48 V AC/DC	19-60 V AC 18-85 V DC	1,300	874 272 408
	110-240 V AC	80-265	0,300	874 272 313
giallo	24-48 V AC/DC	19-60 V AC 18-85 V DC	1,300	874 277 408
	110-240 V AC	80-265	0,300	874 277 313

AMK

AB2

AG2

AKV

ACCESSORI

Type	Tipo di accessorio	Peso	Numero articolo
AMK	Set da montaggio per la combinazione di diverse apparecchiature di segnalazione della stessa dimensione	10 g	874 010 900
AB2	Assortimento di montaggio per angolo in metallo per il montaggio nella direzione preferita (ad es. su piattaforme di montaggio)		874 032 900
AG2	Guarnizione piana per la corretta installazione di IP66 su superfici liscie		874 022 900
AKV	Pressacavo M20×1,5		698 800 026

QBL Faro LED Stroboscopico Multiplo

- Grande lampadina LED multi-intermittente quadrata di 184 mm
- segnale molto forte e Faro da
- isointensità fino a 250 Cd
- elevata protezione IP66 e resistenza agli urti IK 09
- Materiale resistente ai raggi ultravioletti
- moderna tecnica LED – 6 LED di elevata potenza
- 3 modelli di Faro lampo controllabili dall'esterno
- per gli utilizzi industriali e generali
- possibile combinare Fari con sirene a più suoni

Diffusore interno e speciale nervatura della calotta per un segnale ottimale a 360°

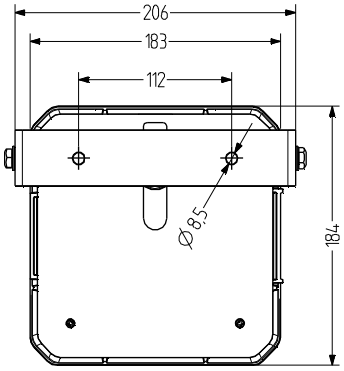

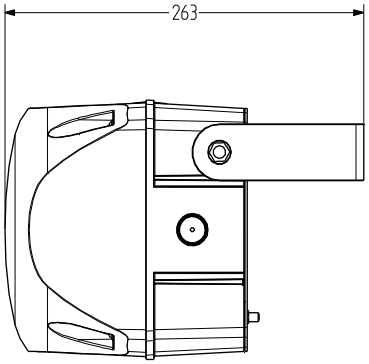

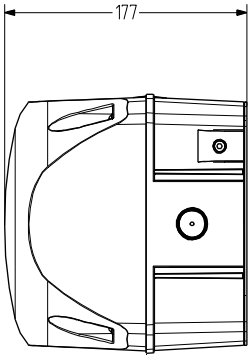

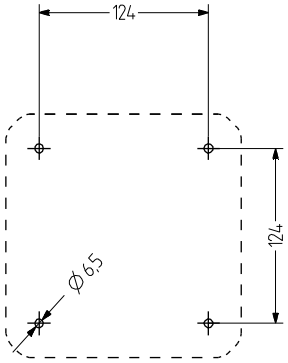

DATI TECNICI

Involucro	184 mm (quadrato), policarbonato rosso(RAL 3000)
Calotta	policarbonato, rigato all'interno arancione, rosso, chiaro, blu, verde oppure giallo
Tipo di montaggio	a discrezione
Conduzione di potenza	Parte posteriore: Boccola di esecuzione 5-10 mm, in opzione introduzione laterale del tubo con pressacavo (da entrambi i lati) (accessorio tipo)
Tecnica di collegamento	Morsetto a vite e ad inserimento 2,5 mm²
Perdita di corrente	0,003 A (adatto allo SPS)
Tipo di Faro	Faro LED multi-intermittente

Mezzi di illuminazione	6 High Power LEDs
Isointensità	250 Cd
Frequenza di intermittenza/lampeggio	Doppio lampo 1,4 Hz; 6 lampi 1,0 Hz; lampo multiplo
Durata di accensione	100 %
Durata di vita	Mezzo di illuminazione >50.000 h
Temperatura durante il funzionamento	-30°C/+60°C
Tipo di protezione	IP66 & UL Type 4/4×/13
Resistenza agli urti	IK09
Peso	1,7 kg

IP66 | +60 °C -30 °C | IK09 | 250 Cd

QBL

DATI RELATIVI ALL'ORDINAZIONE

Colore della calotta	Tensione nominale	Campo di tensione (V)	Corrente nominale (A)	Numero articolo
arancione	24-48 V AC/DC	18-53 V AC 18-60 V DC	0,810	874 761 408
	110-240 V AC/DC	80-265	0,220	874 761 413
rosso	24-48 V AC/DC	18-53 V AC 18-60 V DC	0,810	874 762 408
	110-240 V AC/DC	80-265	0,220	874 762 413
chiaro	24-48 V AC/DC	18-53 V AC 18-60 V DC	0,810	874 764 408
	110-240 V AC/DC	80-265	0,220	874 764 413
blu	24-48 V AC/DC	18-53 V AC 18-60 V DC	0,810	874 765 408
	110-240 V AC/DC	80-265	0,220	874 765 413
verde	24-48 V AC/DC	18-53 V AC 18-60 V DC	0,810	874 766 408
	110-240 V AC/DC	80-265	0,220	874 766 413
giallo	24-48 V AC/DC	18-53 V AC 18-60 V DC	0,810	874 767 408
	110-240 V AC/DC	80-265	0,220	874 767 413

AMK

AB3

AG3

AKV

ACCESSORI

Type	Tipo di accessorio	Peso	Numero articolo
AMK	Set da montaggio per la combinazione di diverse apparecchiature di segnalazione della stessa dimensione	10 g	874 010 900
AB3	Assortimento di montaggio per angolo in metallo per il montaggio nella direzione preferita (ad es. su piattaforme di montaggio)		874 033 900
AG3	Guarnizione piana per la corretta installazione di IP66 su superfici liscie		874 023 900
AKV	Pressacavo M20×1,5		698 800 026

QBX Faro LED Stroboscopico Multiplo

- Illuminazione LED multi-intermittente quadrata di 228 mm di grandi dimensioni
- segnale molto forte e Faro da
- 400 Cd sul fianco
- elevata protezione IP66 e resistenza agli urti IK 09
- Materiale resistente ai raggi ultravioletti
- moderna tecnica LED – 12 LED di elevata potenza
- 3 modelli di Faro lampo controllabili dall'esterno
- per gli utilizzi industriali e generali
- possibile combinare Fari con sirene a più suoni

Diffusore interno e speciale nervatura della calotta per un segnale ottimale a 360°

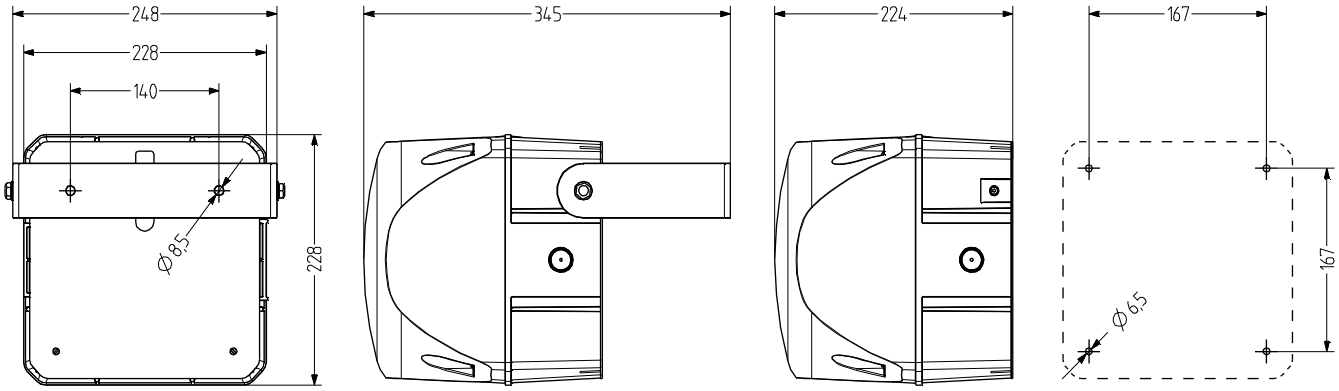

DATI TECNICI

Involucro	228 mm (quadrato), policarbonato rosso(RAL 3000)
Calotta	policarbonato, rigato all'interno arancione, rosso, chiaro, blu, verde oppure giallo
Tipo di montaggio	a discrezione
Conduzione di potenza	Parte posteriore: Boccola di esecuzione 5-10 mm, in opzione introduzione laterale del tubo con pressacavo (da entrambi i lati) (accessorio tipo)
Tecnica di collegamento	Morsetto a vite e ad inserimento 2,5 mm²
Perdita di corrente	0,003 A (adatto allo SPS)
Tipo di Faro	Faro LED multi-intermittente

Mezzi di illuminazione	10 a 12 (A dipendenza della tensione) High Power LEDs
Isointensità	400 Cd
Frequenza di intermittenza/lampeggio	Doppio lampo 1,4 Hz; 6 lampi 1,0 Hz; lampo multiplo
Durata di accensione	100 %
Durata di vita	Mezzo di illuminazione >50.000 h
Temperatura durante il funzionamento	-30°C/+60°C
Tipo di protezione	IP66 & UL Type 4/4×/13
Resistenza agli urti	IK09
Peso	2,7 kg

IP66 | +60 °C -30 °C | IK09 | 400 Cd

QBX

DATI RELATIVI ALL'ORDINAZIONE

Colore della calotta	Tensione nominale	Campo di tensione (V)	Corrente nominale (A)	Numero articolo
arancione	24-48 V AC/DC	18-53 V AC 18-60 V DC	1,700	874 861 408
	110-240 V AC/DC	80-265	0,400	874 861 413
rosso	24-48 V AC/DC	18-53 V AC 18-60 V DC	1,700	874 862 408
	110-240 V AC/DC	80-265	0,400	874 862 413
chiaro	24-48 V AC/DC	18-53 V AC 18-60 V DC	1,700	874 864 408
	110-240 V AC/DC	80-265	0,400	874 864 413
blu	24-48 V AC/DC	18-53 V AC 18-60 V DC	1,700	874 865 408
	110-240 V AC/DC	80-265	0,400	874 865 413
verde	24-48 V AC/DC	18-53 V AC 18-60 V DC	1,700	874 866 408
	110-240 V AC/DC	80-265	0,400	874 866 413
giallo	24-48 V AC/DC	18-53 V AC 18-60 V DC	1,700	874 867 408
	110-240 V AC/DC	80-265	0,400	874 867 413

AMK

AB4

AG4

AKV

ACCESSORI

Type	Tipo di accessorio	Peso	Numero articolo
AMK	Set da montaggio per la combinazione di diverse apparecchiature di segnalazione della stessa dimensione	10 g	874 010 900
AB4	Assortimento di montaggio per angolo in metallo per il montaggio nella direzione preferita (ad es. su piattaforme di montaggio)		874 034 900
AG4	Guarnizione piana per la corretta installazione di IP66 su superfici liscie		874 024 900
AKV	Pressacavo M20×1,5		698 800 026

NFS Faro LED Stroboscopico/ Doppio Stroboscopico

- Illuminazione LED a lampo / doppio lampo da Ø 90 mm di grandi dimensioni
- Ampio campo di tensione grazie all'alimentatore a commutazione
- Ottimo segnale
- Elevata protezione IP65 e IP67
- moderna tecnica LED – 3 LED di elevata potenza
- Possibilità di scegliere tra lampo/doppio lampo con interruttore DIP
- per gli utilizzi industriali e generali
- 4 tipi di montaggio

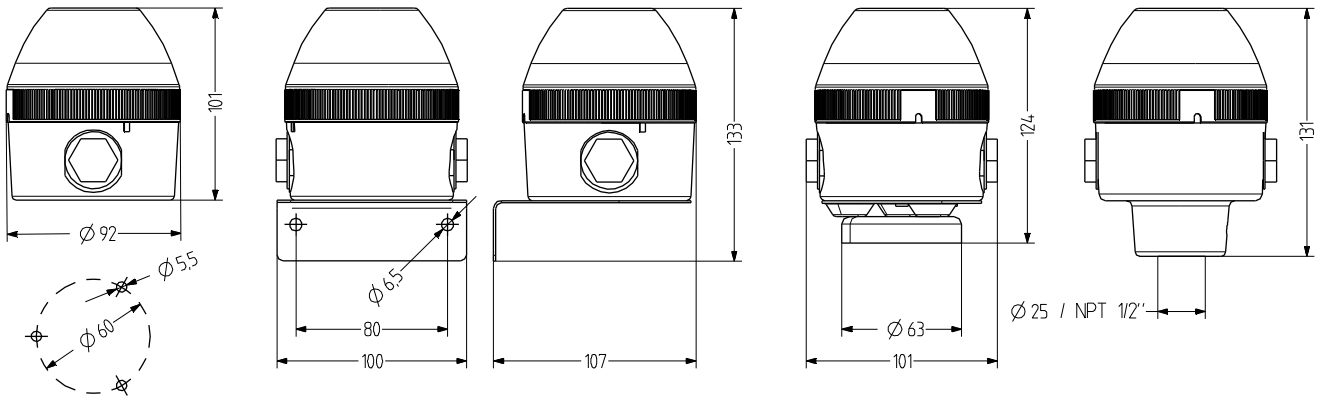

DATI TECNICI

Involucro	Ø 90 mm, policarbonato nero (RAL 9005)
Calotta	policarbonato, rigato all'interno arancione, rosso, chiaro, blu, verde oppure giallo
Tipo di montaggio	orizzontale, verticale, Montaggio del tubo oppure Montaggio della calamita
Conduzione di potenza	sul lato: 2× M20× 1,5 con tappo cieco (opzionale pressacavo 7-14 mm), in basso: Boccola di esecuzione 5-7 mm
Tecnica di collegamento	Morsetto di collegamento 2,5 mm²
Perdita di corrente	0,003 A (adatto allo SPS)

Tipo di Faro	Faro LED intermittente
Mezzi di illuminazione	3 High Power LEDs
Frequenza di intermittenza/lampeggio	1,4 Hz
Durata di accensione	100 %
Durata di vita	Mezzo di illuminazione >50.000 h
Temperatura durante il funzionamento	-30°C/+60°C
Tipo di protezione	IP65, IP67 & UL Type 4/4×/13
Peso	280 g (base orizzontale)

IP65 | +60 °C -30 °C | CE | UL | EAC

NFS

DATI RELATIVI ALL'ORDINAZIONE

Colore della calotta	Tensione nominale	Campo di tensione (V)	Corrente nominale (A)	Tipo di montaggio		
				orizzontale	Tubo Ø 25 mm	Tubo NPT 1/2"
arancione	24-48 V AC/DC	16-52 V AC 16-60 V DC	0,271 0,220	442 101 408	442 301 408	442 401 408
	110-120 V AC	+/- 10 %	0,074	442 101 310	442 301 310	442 401 310
	230-240 V AC	+/- 10 %	0,074	442 101 313	442 301 313	442 401 313
rosso	24-48 V AC/DC	16-52 V AC 16-60 V DC	0,271 0,220	442 102 408	442 302 408	442 402 408
	110-120 V AC	+/- 10 %	0,074	442 102 310	442 302 310	442 402 310
	230-240 V AC	+/- 10 %	0,074	442 102 313	442 302 313	442 402 313
chiaro	24-48 V AC/DC	16-52 V AC 16-60 V DC	0,271 0,220	442 104 408	442 304 408	442 404 408
	110-120 V AC	+/- 10 %	0,074	442 104 310	442 304 310	442 404 310
	230-240 V AC	+/- 10 %	0,074	442 104 313	442 304 313	442 404 313
blu	24-48 V AC/DC	16-52 V AC 16-60 V DC	0,271 0,220	442 105 408	442 305 408	442 405 408
	110-120 V AC	+/- 10 %	0,074	442 105 310	442 305 310	442 405 310
	230-240 V AC	+/- 10 %	0,074	442 105 313	442 305 313	442 405 313
verde	24-48 V AC/DC	16-52 V AC 16-60 V DC	0,271 0,220	442 106 408	442 306 408	442 406 408
	110-120 V AC	+/- 10 %	0,074	442 106 310	442 306 310	442 406 310
	230-240 V AC	+/- 10 %	0,074	442 106 313	442 306 313	442 406 313
giallo	24-48 V AC/DC	16-52 V AC 16-60 V DC	0,271 0,220	442 107 408	442 307 408	442 407 408
	110-120 V AC	+/- 10 %	0,074	442 107 310	442 307 310	442 407 310
	230-240 V AC	+/- 10 %	0,074	442 107 313	442 307 313	442 407 313

WMS

MMR

MSR

MGS

AKV

MBK

MQS

ACCESSORI

Type	Tipo di accessorio	Lunghezza del tubo	Peso	Numero articolo
WMS	Angolo di metallo per il montaggio a parete		160 g	817 200 900
MMR	Montaggio del tubo Alluminio con base in plastica	50 mm		698 806 007
		100 mm		698 806 008
		250 mm		698 806 009
		400 mm		698 806 010
MSR	Montaggio del tubo Acciaio inossidabile con base in zinco pressofuso, nero (con verniciatura in polvere)	50 mm		698 806 021
		100 mm		698 806 022
		250 mm		698 806 023
		400 mm		698 806 024
MGS	Fissaggio della calamita		340 g	817 203 900
AKV	Pressacavo M20×1,5			698 800 026
MBK	Set da messa a terra per un'installazione conforme a UL			819 201 900
MQS	Piastra di montaggio per un'installazione conforme a UL			817 202 900

NFS-HP Faro LED Stroboscopico Multiplo

- Illuminazione lampo LED ad elevata prestazione di Ø 90 mm di grandi dimensioni
- Ampio campo di tensione grazie all'alimentatore a commutazione di grandi dimensioni
- segnale molto forte anche in ambienti molto chiari
- Elevata protezione IP65 e IP67
- moderna tecnica/elettronica LED – 3 LED di elevata potenza
- 3 modelli di Faro lampo controllabili dall'esterno
- per gli utilizzi industriali e generali
- 4 tipi di montaggio

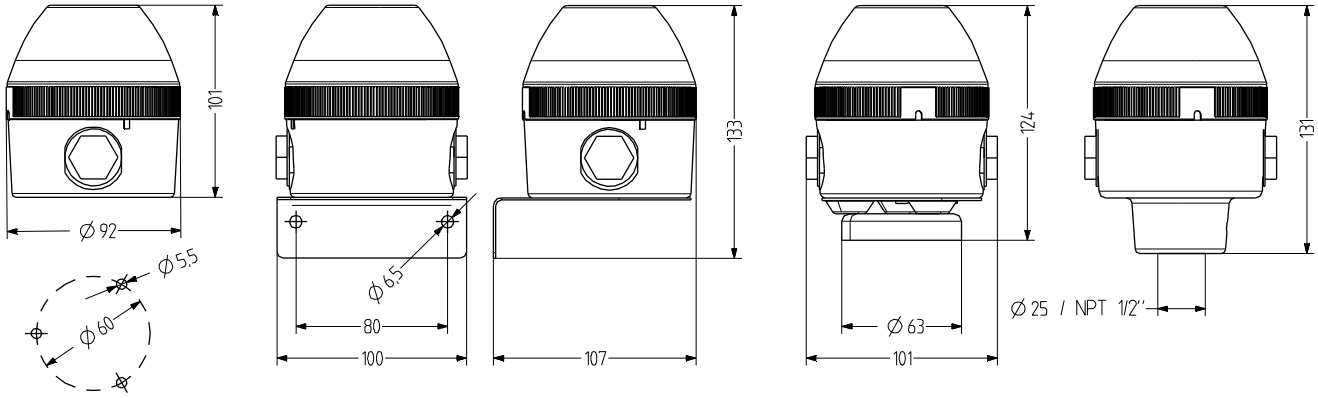

DATI TECNICI

Involucro	Ø 90 mm, policarbonato nero (RAL 9005)
Calotta	policarbonato, rigato all'interno arancione, rosso, chiaro, blu, verde oppure giallo
Tipo di montaggio	orizzontale, verticale, Montaggio del tubo oppure Montaggio della calamita
Conduzione di potenza	sul lato: 2× M20× 1,5 con tappo cieco (opzionale pressacavo 7-14 mm), in basso: Boccola di esecuzione 5-7 mm
Tecnica di collegamento	Morsetto di collegamento 2,5 mm²
Perdita di corrente	0,003 A (adatto allo SPS)

Tipo di Faro	Faro LED multi-intermittente
Mezzi di illuminazione	3 High Power LEDs
Frequenza di intermittenza/lampeggio	Doppio lampo 1,4 Hz; 6 lampi 1,0 Hz; lampo multiplo
Durata di accensione	100 %
Durata di vita	Mezzo di illuminazione >50.000 h
Temperatura durante il funzionamento	-30°C/+60°C
Tipo di protezione	IP65, IP67 & UL Type 4/4×/13
Peso	280 g (base orizzontale)

IP65 | +60 °C -30 °C | CE | UL | EAC

NFS-HP

DATI RELATIVI ALL'ORDINAZIONE

Colore della calotta	Tensione nominale	Campo di tensione (V)	Corrente nominale (A)	Tipo di montaggio		
				orizzontale	Tubo Ø 25 mm	Tubo NPT 1/2"
arancione	24-48 V AC/DC	16-52 V AC 16-65 V DC	0,770 0,660	442 151 408	442 351 408	442 451 408
	110-240 V AC/DC	80-265	0,170	442 151 413	442 351 413	442 451 413
rosso	24-48 V AC/DC	16-52 V AC 16-65 V DC	0,770 0,660	442 152 408	442 352 408	442 452 408
	110-240 V AC/DC	80-265	0,170	442 152 413	442 352 413	442 452 413
chiaro	24-48 V AC/DC	16-52 V AC 16-65 V DC	0,770 0,660	442 154 408	442 354 408	442 454 408
	110-240 V AC/DC	80-265	0,170	442 154 413	442 354 413	442 454 413
blu	24-48 V AC/DC	16-52 V AC 16-65 V DC	0,770 0,660	442 155 408	442 355 408	442 455 408
	110-240 V AC/DC	80-265	0,170	442 155 413	442 355 413	442 455 413
verde	24-48 V AC/DC	16-52 V AC 16-65 V DC	0,770 0,660	442 156 408	442 356 408	442 456 408
	110-240 V AC/DC	80-265	0,170	442 156 413	442 356 413	442 456 413
giallo	24-48 V AC/DC	16-52 V AC 16-65 V DC	0,770 0,660	442 157 408	442 357 408	442 457 408
	110-240 V AC/DC	80-265	0,170	442 157 413	442 357 413	442 457 413

Strobo-
scopico

WMS

MMR

MSR

MGS

AKV

MBK

MQS

ACCESSORI

Type	Tipo di accessorio	Lunghezza del tubo	Peso	Numero articolo
WMS	Angolo di metallo per il montaggio a parete		160 g	817 200 900
MMR	Montaggio del tubo Alluminio con base in plastica	50 mm		698 806 007
		100 mm		698 806 008
		250 mm		698 806 009
		400 mm		698 806 010
MSR	Montaggio del tubo Acciaio inossidabile con base in zinco pressofuso, nero (con verniciatura in polvere)	50 mm		698 806 021
		100 mm		698 806 022
		250 mm		698 806 023
		400 mm		698 806 024
MGS	Fissaggio della calamita		340 g	817 203 900
AKV	Pressacavo M20×1,5			698 800 026
MBK	Set da messa a terra per un'installazione conforme a UL			819 201 900
MQS	Piastra di montaggio per un'installazione conforme a UL			817 202 900

PFH Faro LED Stroboscopico Multiplo

- Illuminazione LED multi-intermittente di Ø 75 mm di grandi dimensioni
- Ottimo segnale
- già provvista di cavo PUR di 1 m, pronto al collegamento
- Elevata protezione IP66 e IP67
- moderna tecnica ed elettronica LED
- 2 modelli di lampo diversi controllabili dall'esterno
- Viti di fissaggio in acciaio già montate
- 3 tipi di montaggio utilizzi industriali e generali

Isolamento del cavo/condotto d'entrata mediante sigillatura

DATI TECNICI

Involucro	Ø 75 mm, 100 mm calotta alta , policarbonato nero (RAL 9005)
Calotta	policarbonato, rigato all'interno arancione, rosso, chiaro, blu, verde oppure giallo
Tipo di montaggio	a discrezione
Conduzione di potenza	cablato (cavo di 1 m)
Perdita di corrente	0,003 A (adatto allo SPS)
Tipo di Faro	Faro LED multi-intermittente
Mezzi di illuminazione	16 LEDs
Frequenza di intermittenza/lampeggio	a 6 lampi/lampi multipli 1 Hz
Durata di accensione	100 %
Durata di vita	Mezzo di illuminazione >50.000 h
Temperatura durante il funzionamento	-30°C/+60°C
Tipo di protezione	IP66 & IP67
Resistenza agli urti	IK08
Peso	200 g

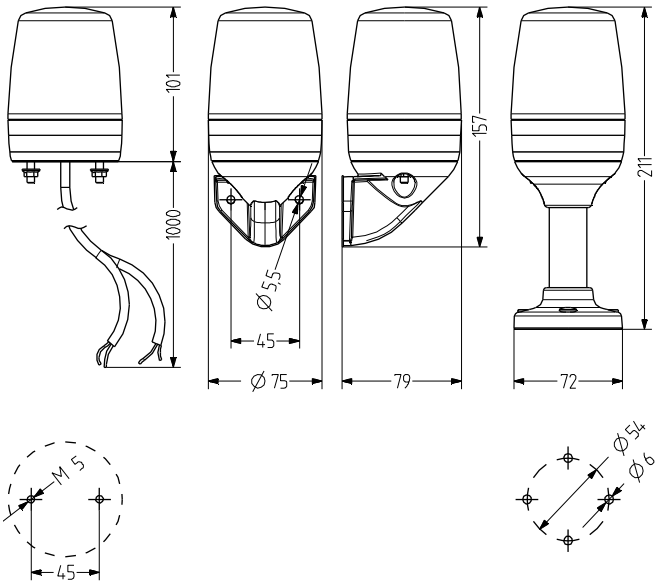

IP66 | +60 °C -30 °C | IK08 | CE | EAC

PFH

DATI RELATIVI ALL'ORDINAZIONE

Colore della calotta	Tensione nominale	Campo di tensione (V)	Corrente nominale (A)	Numero articolo
arancione	24 V AC/DC	16-28 V AC 20-35 V DC	0,235 0,170	860 511 405
	110-120 V AC	85-132	0,042	860 511 310
	230-240 V AC	140-264	0,044	860 511 313
rosso	24 V AC/DC	16-28 V AC 20-35 V DC	0,235 0,170	860 512 405
	110-120 V AC	85-132	0,042	860 512 310
	230-240 V AC	140-264	0,044	860 512 313
chiaro	24 V AC/DC	16-28 V AC 20-35 V DC	0,285	860 514 405
	110-120 V AC	85-132	0,042	860 514 310
	230-240 V AC	140-264	0,044	860 514 313
blu	24 V AC/DC	16-28 V AC 20-35 V DC	0,285	860 515 405
	110-120 V AC	85-132	0,042	860 515 310
	230-240 V AC	140-264	0,044	860 515 313
verde	24 V AC/DC	16-28 V AC 20-35 V DC	0,285	860 516 405
	110-120 V AC	85-132	0,042	860 516 310
	230-240 V AC	140-264	0,044	860 516 313
giallo	24 V AC/DC	16-28 V AC 20-35 V DC	0,235 0,170	860 517 405
	110-120 V AC	85-132	0,042	860 517 310
	230-240 V AC	140-264	0,044	860 517 313

Strobo-
scopico

PMR

PVW

XWR

ACCESSORI

Type	Tipo di accessorio	Lunghezza del tuboPeso	Numero articolo
PMR	Base del tubo Tubo in allumino con base in plastica	100 mm	860 702 900
		250 mm	860 703 900
PVW	Angolo per il montaggio verticale		860 600 900
XWR	Angolo per il montaggio verticale della base del tubo TMR/UMR	95 g	900 600 900

PFL Faro LED Stroboscopico Multiplo

- illuminazione LED multi-intermittente compatta di Ø 75 mm di grandi dimensioni
- Calotta bassa, ottimo segnale
- già provvista di cavo PUR di 1 m, pronto al collegamento
- Elevata protezione IP66 e IP67
- moderna tecnica ed elettronica LED
- 2 modelli di lampo diversi controllabili dall'esterno
- Viti di fissaggio in acciaio già montate
- 3 tipi di montaggio utilizzi industriali e generali

Isolamento del cavo/condotto d'entrata mediante sigillatura

DATI TECNICI

Involucro	Ø 75 mm, 55 mm calotta alta , policarbonato nero (RAL 9005)
Calotta	policarbonato, rigato all'interno arancione, rosso, chiaro, blu, verde oppure giallo
Tipo di montaggio	a discrezione
Conduzione di potenza	cablato (cavo di 1 m)
Perdita di corrente	0,003 A (adatto allo SPS)
Tipo di Faro	Faro LED multi-intermittente
Mezzi di illuminazione	16 LEDs
Frequenza di intermittenza/lampeggio	a 6 lampi/lampi multipli 1 Hz
Durata di accensione	100 %
Durata di vita	Mezzo di illuminazione >50.000 h
Temperatura durante il funzionamento	-30°C/+60°C
Tipo di protezione	IP66 & IP67
Resistenza agli urti	IK08
Peso	150 g

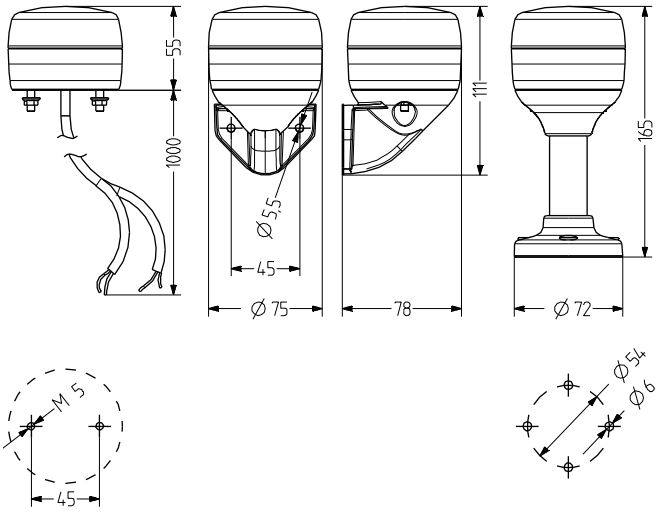

IP66 | +60 °C -30 °C | IK08 | CE | EAC

PFL

DATI RELATIVI ALL'ORDINAZIONE

Colore della calotta	Tensione nominale	Campo di tensione (V)	Corrente nominale (A)	Numero articolo
arancione	24 V AC/DC	+/- 10 %	0,120	861 511 405
	110-120 V AC	+/- 10 %	0,045	861 511 310
	230-240 V AC	+/- 10 %	0,045	861 511 313
rosso	24 V AC/DC	+/- 10 %	0,120	861 512 405
	110-120 V AC	+/- 10 %	0,045	861 512 310
	230-240 V AC	+/- 10 %	0,045	861 512 313
chiaro	24 V AC/DC	+/- 10 %	0,120	861 514 405
	110-120 V AC	+/- 10 %	0,045	861 514 310
	230-240 V AC	+/- 10 %	0,045	861 514 313
blu	24 V AC/DC	+/- 10 %	0,120	861 515 405
	110-120 V AC	+/- 10 %	0,045	861 515 310
	230-240 V AC	+/- 10 %	0,045	861 515 313
verde	24 V AC/DC	+/- 10 %	0,120	861 516 405
	110-120 V AC	+/- 10 %	0,045	861 516 310
	230-240 V AC	+/- 10 %	0,045	861 516 313
giallo	24 V AC/DC	+/- 10 %	0,120	861 517 405
	110-120 V AC	+/- 10 %	0,045	861 517 310
	230-240 V AC	+/- 10 %	0,045	861 517 313

Stroboscopico

PMR

PVW

XWR

ACCESSORI

Type	Tipo di accessorio	Lunghezza del tuboPeso	Numero articolo
PMR	Base del tubo Tubo in allumino con base in plastica	100 mm	860 702 900
		250 mm	860 703 900
PVW	Angolo per il montaggio verticale		860 600 900
XWR	Angolo per il montaggio verticale della base del tubo TMR/UMR	95 g	900 600 900

TDF Faro LED Stroboscopico Multiplo

- Illuminazione LED multi-intermittente di Ø 75 mm di grandi dimensioni
- Ottimo segnale
- Struttura modulare, confortevole tecnica di connessione
- elevata protezione IP66 e resistenza agli urti IK 08
- moderna tecnica ed elettronica LED
- 2 modelli di lampo diversi controllabili dall'esterno
- per gli utilizzi industriali e generali
- in opzione può essere ampliata con il modulo acustico TDE

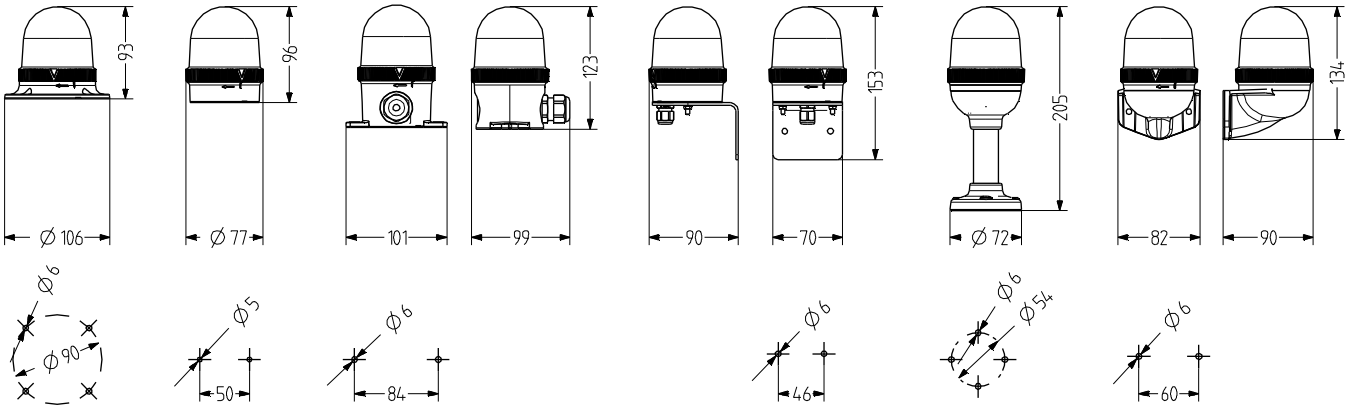

DATI TECNICI

Involucro	Ø 75 mm, policarbonato nero (RAL 9005)
Calotta	policarbonato, rigato all'interno arancione, rosso, chiaro, blu, verde oppure giallo
Tipo di montaggio	orizzontale, verticale oppure Montaggio del tubo
Conduzione di potenza	a dipendenza della base
Tecnica di collegamento	Morsetto a vite 2,5 mm²
Perdita di corrente	0,003 A (adatto allo SPS)
Tipo di Faro	Faro LED multi-intermittente
Mezzi di illuminazione	16 LEDs

Frequenza di intermittenza/lampeggio	a 6 lampi/lampi multipli 1 Hz
Durata di accensione	100 %
Durata di vita	Mezzo di illuminazione >50.000 h
Temperatura durante il funzionamento	-30°C/+60°C
Tipo di protezione	IP66 & UL Type 4/4×/13
Resistenza agli urti	IK08
Peso	86 g

IP66 | +60 °C -30 °C | IK08

TDF

DATI RELATIVI ALL'ORDINAZIONE DELLA CALOTTA

Colore della calotta	Tensione nominale	Campo di tensione (V)	Corrente nominale (A)	Numero articolo
arancione	24 V AC/DC	18-27 V AC	0,250	859 511 405
		20-32 V DC	0,190	
	110-120 V AC	75-132	0,042	859 511 310
	230-240 V AC	150-264	0,042	859 511 313
rosso	24 V AC/DC	18-27 V AC	0,250	859 512 405
		20-32 V DC	0,190	
	110-120 V AC	75-132	0,042	859 512 310
	230-240 V AC	150-264	0,042	859 512 313
chiaro	24 V AC/DC	18-27 V AC	0,250	859 514 405
		20-32 V DC	0,190	
	110-120 V AC	75-132	0,042	859 514 310
	230-240 V AC	150-264	0,042	859 514 313
blu	24 V AC/DC	18-27 V AC	0,250	859 515 405
		20-32 V DC	0,190	
	110-120 V AC	75-132	0,042	859 515 310
	230-240 V AC	150-264	0,042	859 515 313
verde	24 V AC/DC	18-27 V AC	0,250	859 516 405
		20-32 V DC	0,190	
	110-120 V AC	75-132	0,042	859 516 310
	230-240 V AC	150-264	0,042	859 516 313
giallo	24 V AC/DC	18-27 V AC	0,250	859 517 405
		20-32 V DC	0,190	
	110-120 V AC	75-132	0,042	859 517 310
	230-240 V AC	150-264	0,042	859 517 313

Strobo-
scopico

TMW

TMF

TMV

TMR

TNL

TNW

DATI RELATIVI ALL'ORDINAZIONE DELLA BASE

Type	Tipo di accessorio	Lunghezza del tubo	Peso	Numero articolo
TMW	Base per il montaggio orizzontale con fori di montaggio posizionati sull'interno		46 g	859 500 900
TMF	Base per il montaggio orizzontale con fori di montaggio posizionati sull'esterno		71 g	859 510 900
TMV	Base per il montaggio verticale		83 g	859 520 900
TMR	Base del tubo per il montaggio del tubo, con tubo in alluminio/base in plastica	100 mm	128 g	859 532 900
		250 mm	176 g	859 533 900
TNL	Base per il montaggio orizzontale con inserimento del cavo sul lato		94 g	859 515 900
TNW	Base del tubo per montaggio di tubi NPT 1/2"		54 g	859 540 900

TVS

XWR

PV1

ACCESSORI

Type	Tipo di accessorio	Peso	Numero articolo
TVS	Angolo di metallo possibile con introduzione di cavo TMS da sotto (icompreso collegamento a cavo M12× 1,5)	218 g	859 550 900
XWR	Angolo per il montaggio verticale della base del tubo TMR/UMR	95 g	900 600 900
PV1	Elemento di ventilazione per una compensazione ottimale della pressione, contro la formazione di condensa adatto a TMW, TMF, TNL, UMW, UMF, UNL		859 100 000

UDF Faro LED Stroboscopico Multiplo

- Illuminazione LED multi lampeggiante di Ø 60 mm di grandi dimensioni
- Ottimo segnale
- Struttura modulare
- elevata protezione IP66 e resistenza agli urti IK 08
- moderna tecnica ed elettronica LED
- 2 modelli di lampo diversi controllabili dall'esterno
- per gli utilizzi industriali e generali
- Confortevole tecnica di connessione

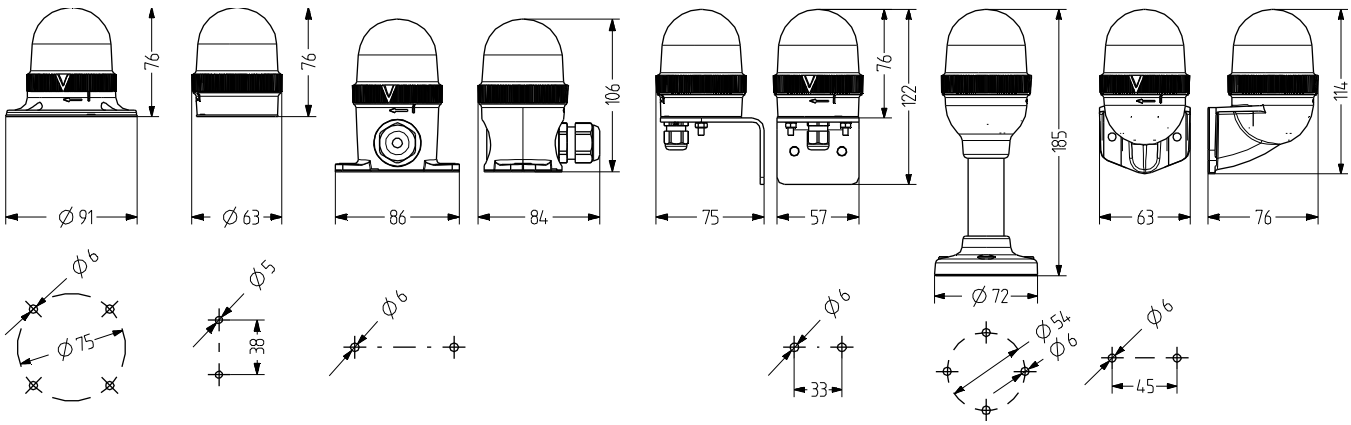

DATI TECNICI

Involucro	Ø 60 mm, policarbonato nero (RAL 9005)
Calotta	policarbonato, rigato all'interno arancione, rosso, chiaro, blu, verde oppure giallo
Tipo di montaggio	orizzontale, verticale oppure Montaggio del tubo
Conduzione di potenza	a dipendenza della base
Tecnica di collegamento	Morsetto a vite 2,5 mm²
Perdita di corrente	0,003 A (adatto allo SPS)
Tipo di Faro	Faro LED multi-intermittente
Mezzi di illuminazione	12 LEDs

Frequenza di intermittenza/lampeggio	a 6 lampi/lampi multipli 1 Hz
Durata di accensione	100 %
Durata di vita	Mezzo di illuminazione >50.000 h
Temperatura durante il funzionamento	-30°C/+60°C
Tipo di protezione	IP66 & UL Type 4/4×/13
Resistenza agli urti	IK08
Peso	52 g

IP66 | +60 °C -30 °C | IK08

UDF

DATI RELATIVI ALL'ORDINAZIONE DELLA CALOTTA

Colore della calotta	Tensione nominale	Campo di tensione (V)	Corrente nominale (A)	Numero articolo
arancione	24 V AC/DC	18-27 V AC 20-32 V DC	0,120	858 511 405
	110-120 V AC	75-132	0,033	858 511 310
	230-240 V AC	150-264	0,033	858 511 313
rosso	24 V AC/DC	18-27 V AC 20-32 V DC	0,120	858 512 405
	110-120 V AC	75-132	0,033	858 512 310
	230-240 V AC	150-264	0,033	858 512 313
chiaro	24 V AC/DC	18-27 V AC 20-32 V DC	0,120	858 514 405
	110-120 V AC	75-132	0,033	858 514 310
	230-240 V AC	150-264	0,033	858 514 313
blu	24 V AC/DC	18-27 V AC 20-32 V DC	0,120	858 515 405
	110-120 V AC	75-132	0,033	858 515 310
	230-240 V AC	150-264	0,033	858 515 313
verde	24 V AC/DC	18-27 V AC 20-32 V DC	0,120	858 516 405
	110-120 V AC	75-132	0,033	858 516 310
	230-240 V AC	150-264	0,033	858 516 313
giallo	24 V AC/DC	18-27 V AC 20-32 V DC	0,120	858 517 405
	110-120 V AC	75-132	0,033	858 517 310
	230-240 V AC	150-264	0,033	858 517 313

Strobo-
scopico

UMW

UMF

UMV

UMR

UNL

UNW

DATI RELATIVI ALL'ORDINAZIONE DELLA BASE

Type	Tipo di accessorio	Lunghezza del tubo	Peso	Numero articolo
UMW	Base per il montaggio verticale con fori di montaggio situati all'interno			858 500 900
UMF	Base per il montaggio orizzontale con fori di montaggio posizionati sull'esterno		80 g	858 510 900
UMV	Base per il montaggio verticale		87 g	858 520 900
UMR	Base del tubo per il montaggio orizzontale con tubo in alluminio/base in plastica	100 mm		858 532 900
		250 mm		858 533 900
UNL	Base per il montaggio orizzontale con collegamento del cavo sul lato		99 g	858 515 900
UNW	Base del tubo per montaggio di tubi NPT 1/2"			858 540 900

UVS

XWR

PV1

ACCESSORI

Type	Tipo di accessorio	Peso	Numero articolo
UVS	Angolo con introduzione del cavo UMW da sotto (icompreso pressacavo M12X1,5)	157 g	858 550 900
XWR	Angolo per il montaggio verticale della base del tubo TMR/UMR	95 g	900 600 900
PV1	Elemento di ventilazione per una compensazione ottimale della pressione, contro la formazione di condensa adatto a TMW, TMF, TNL, UMW, UMF, UNL		859 100 000

QFS Faro allo Xenon Stroboscopico

- Illuminazione allo Xenon intermittente quadrata di 94 mm di grandi dimensioni
- Segnale molto forte davanti e sul fianco
- possibile combinare Fari con sirene a più suoni
- Materiale resistente ai raggi ultravioletti
- energia del lampo 5 J
- elevata protezione IP66 e resistenza agli urti IK 09
- per gli utilizzi industriali e generali

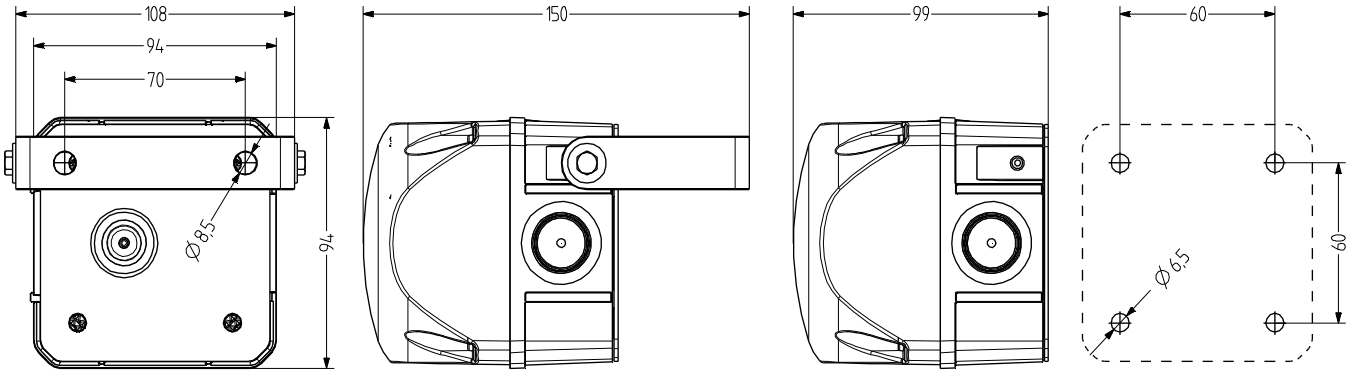

DATI TECNICI

Involucro	94 mm (quadrato), policarbonato rosso(RAL 3000)
Calotta	policarbonato, rigato all'interno arancione, rosso, chiaro, blu, verde oppure giallo
Tipo di montaggio	a discrezione
Conduzione di potenza	Parte posteriore: Boccola di esecuzione 5-10 mm, in opzione introduzione laterale del tubo con pressacavo (da entrambi i lati) (accessorio tipo)
Tecnica di collegamento	Morsetto a vite e ad inserimento 2,5 mm²
Perdita di corrente	0,003 A (adatto allo SPS)
Tipo di Faro	Faro allo Xenon Stroboscopico

Mezzi di illuminazione	Tubi allo Xenon
Isointensità	5 J Energia del lampo
Frequenza di intermittenza/lampeggio	1 Hz
Durata di accensione	100 %
Durata di vita	Mezzo di illuminazione 5 milioni di lampi
Temperatura durante il funzionamento	-30°C/+60°C
Tipo di protezione	IP66 & UL Type 4/4×/13
Resistenza agli urti	IK09
Peso	300 g

IP66 | +60 °C -30 °C | IK09 | 5,0 J

QFS

DATI RELATIVI ALL'ORDINAZIONE

Colore della calotta	Tensione nominale	Campo di tensione (V)	Corrente nominale (A)	Numero articolo
arancione	24-48 V AC/DC	18-53	0,450	874 561 408
	110-120 V AC	+/- 10 %	0,150	874 561 310
	230-240 V AC	+/- 10 %	0,075	874 561 313
rosso	24-48 V AC/DC	18-53	0,450	874 562 408
	110-120 V AC	+/- 10 %	0,150	874 562 310
	230-240 V AC	+/- 10 %	0,075	874 562 313
chiaro	24-48 V AC/DC	18-53	0,450	874 564 408
	110-120 V AC	+/- 10 %	0,150	874 564 310
	230-240 V AC	+/- 10 %	0,075	874 564 313
blu	24-48 V AC/DC	18-53	0,450	874 565 408
	110-120 V AC	+/- 10 %	0,150	874 565 310
	230-240 V AC	+/- 10 %	0,075	874 565 313
verde	24-48 V AC/DC	18-53	0,450	874 566 408
	110-120 V AC	+/- 10 %	0,150	874 566 310
	230-240 V AC	+/- 10 %	0,075	874 566 313
giallo	24-48 V AC/DC	18-53	0,450	874 567 408
	110-120 V AC	+/- 10 %	0,150	874 567 310
	230-240 V AC	+/- 10 %	0,075	874 567 313

AMK

AB1

AG1

AKV

ACCESSORI

Type	Tipo di accessorio	Peso	Numero articolo
AMK	Set da montaggio per la combinazione di diverse apparecchiature di segnalazione della stessa dimensione	10 g	874 010 900
AB1	Assortimento di montaggio per angolo in metallo per il montaggio nella direzione preferita (ad es. su piattaforme di montaggio)		874 031 900
AG1	Guarnizione piana per la corretta installazione di IP66 su superfici liscie		874 021 900
AKV	Pressacavo M20×1,5		698 800 026

QFM Faro allo Xenon Stroboscopico

- Illuminazione allo Xenon intermittente quadrata di 132 mm di grandi dimensioni
- Segnale molto forte davanti e sul fianco
- possibile combinare Fari con sirene a più suoni
- Materiale resistente ai raggi ultravioletti
- energia del lampo 10 J
- elevata protezione IP66 e resistenza agli urti IK 09
- per gli utilizzi industriali e generali

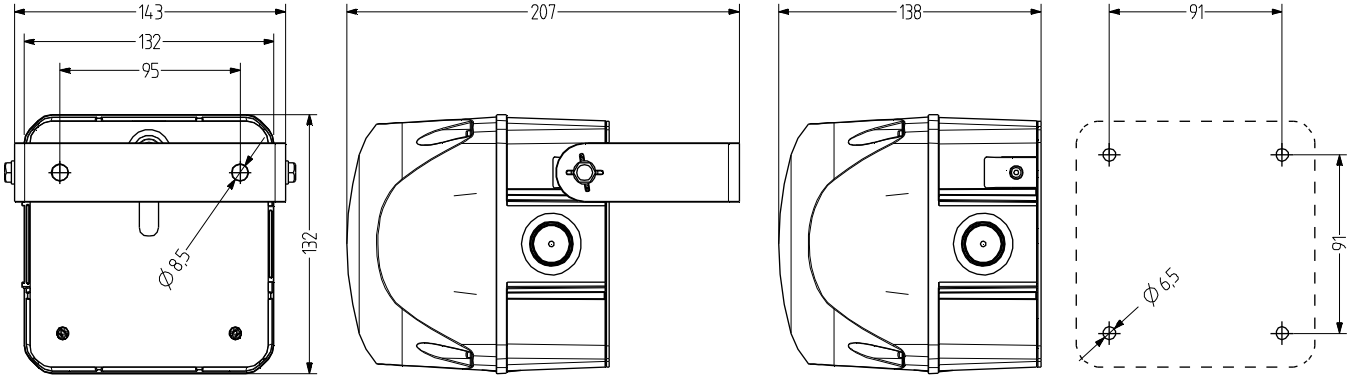

DATI TECNICI

Involucro	132 mm (quadrato), policarbonato rosso(RAL 3000)
Calotta	policarbonato, rigato all'interno arancione, rosso, chiaro, blu, verde oppure giallo
Tipo di montaggio	a discrezione
Conduzione di potenza	Parte posteriore: Boccola di esecuzione 5-10 mm, in opzione introduzione laterale del tubo con pressacavo (da entrambi i lati) (accessorio tipo)
Tecnica di collegamento	Morsetto a vite e ad inserimento 2,5 mm²
Perdita di corrente	0,003 A (adatto allo SPS)
Tipo di Faro	Faro allo Xenon Stroboscopico

Mezzi di illuminazione	Tubi allo Xenon
Isointensità	10 J Energia del lampo
Frequenza di intermittenza/lampeggio	1 Hz
Durata di accensione	100 %
Durata di vita	Mezzo di illuminazione 15 milioni di lampi
Temperatura durante il funzionamento	-30°C/+60°C
Tipo di protezione	IP66 & UL Type 4/4×/13
Resistenza agli urti	IK09
Peso	550 g

IP66 | +60 °C -30 °C | IK09 | 10,0 J

QFM

DATI RELATIVI ALL'ORDINAZIONE

Colore della calotta	Tensione nominale	Campo di tensione (V)	Corrente nominale (A)	Numero articolo
arancione	24-48 V AC/DC	18-53	0,900	874 661 408
	110-120 V AC	+/- 10 %	0,260	874 661 310
	230-240 V AC	+/- 10 %	0,160	874 661 313
rosso	24-48 V AC/DC	18-53	0,900	874 662 408
	110-120 V AC	+/- 10 %	0,260	874 662 310
	230-240 V AC	+/- 10 %	0,160	874 662 313
chiaro	24-48 V AC/DC	18-53	0,900	874 664 408
	110-120 V AC	+/- 10 %	0,260	874 664 310
	230-240 V AC	+/- 10 %	0,160	874 664 313
blu	24-48 V AC/DC	18-53	0,900	874 665 408
	110-120 V AC	+/- 10 %	0,260	874 665 310
	230-240 V AC	+/- 10 %	0,160	874 665 313
verde	24-48 V AC/DC	18-53	0,900	874 666 408
	110-120 V AC	+/- 10 %	0,260	874 666 310
	230-240 V AC	+/- 10 %	0,160	874 666 313
giallo	24-48 V AC/DC	18-53	0,900	874 667 408
	110-120 V AC	+/- 10 %	0,260	874 667 310
	230-240 V AC	+/- 10 %	0,160	874 667 313

AMK

AB2

AG2

AKV

ACCESSORI

Type	Tipo di accessorio	Peso	Numero articolo
AMK	Set da montaggio per la combinazione di diverse apparecchiature di segnalazione della stessa dimensione	10 g	874 010 900
AB2	Assortimento di montaggio per angolo in metallo per il montaggio nella direzione preferita (ad es. su piattaforme di montaggio)		874 032 900
AG2	Guarnizione piana per la corretta installazione di IP66 su superfici liscie		874 022 900
AKV	Pressacavo M20×1,5		698 800 026

MFS Faro allo Xenon Stroboscopico

- Illuminazione allo Xenon intermittente di Ø 90 mm di grandi dimensioni
- Segnale ad ottimo effetto
- struttura modulare, semplice montaggio e manutenzione
- 4 tipi di montaggio
- energia del lampo 7 J
- Elevata protezione IP65
- per gli utilizzi industriali e generali
- vite di sicurezza imperdibile per la calotta

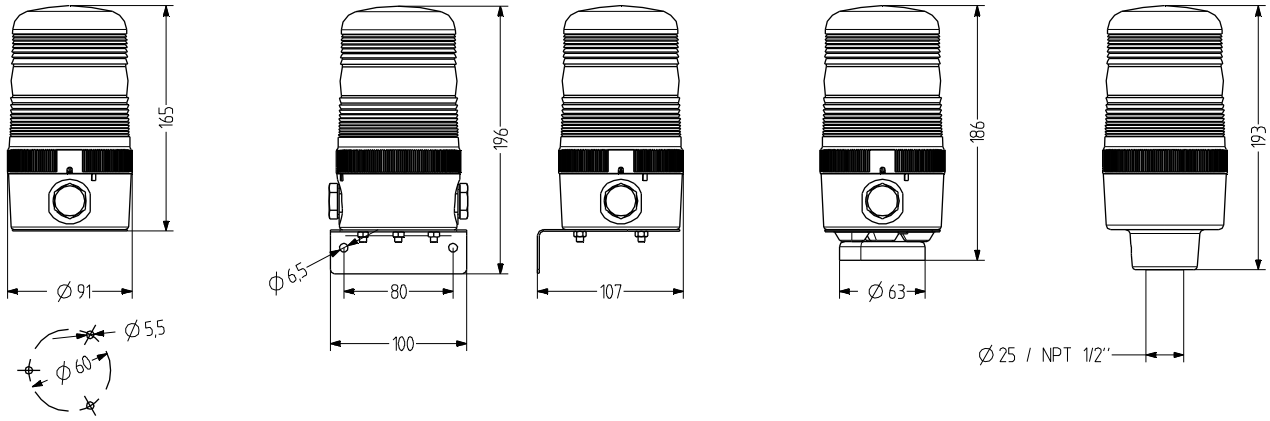

DATI TECNICI

Involucro	Ø 90 mm, policarbonato nero
Calotta	policarbonato, nervato (Fresnel) arancione, rosso, chiaro, blu, verde oppure giallo
Tipo di montaggio	orizzontale, verticale, Montaggio del tubo, Montaggio della calamita oppure sopra la testa
Conduzione di potenza	sul lato: 2 xM20 con tappo cieco (opzionale pressacavo 5-12 mm), retro Boccola di esecuzione 5-7 mm
Tecnica di collegamento	Morsetto di collegamento 2,5 mm²
Perdita di corrente	0,003 A (adatto allo SPS)
Tipo di Faro	Faro allo Xenon Stroboscopico

Mezzi di illuminazione	Tubi allo Xenon
Isointensità	7 J Energia del lampo
Frequenza di intermittenza/lampeggio	1 Hz
Durata di accensione	100 %
Durata di vita	Mezzo di illuminazione 1.500 - 5.000 h
Temperatura durante il funzionamento	-25°C/+60°C
Tipo di protezione	IP65 & UL Type 4/4×/13
Peso	310 g

IP65 | +60 °C -25 °C | 7,0 J

MFS

DATI RELATIVI ALL'ORDINAZIONE

Colore della calotta	Tensione nominale	Campo di tensione (V)	Corrente nominale (A)	Tipo di montaggio		
				orizzontale	Tubo Ø 25 mm	Tubo NPT 1/2"
arancione	12-24 V AC/DC	+/- 10 %	12 V AC: 0,83; 24 V AC: 0,48\ n12 V DC: 0,65; 24 V DC: 0,36	847 101 405	847 301 405	847 311 405
	110-120 V AC	+/- 10 %	0,210	847 101 310	847 301 310	847 311 310
	230-240 V AC	+/- 10 %	0,120	847 101 313	847 301 313	847 311 313
rosso	12-24 V AC/DC	+/- 10 %	12 V AC: 0,83; 24 V AC: 0,48\ n12 V DC: 0,65; 24 V DC: 0,36	847 102 405	847 302 405	847 312 405
	110-120 V AC	+/- 10 %	0,210	847 102 310	847 302 310	847 312 310
	230-240 V AC	+/- 10 %	0,120	847 102 313	847 302 313	847 312 313
chiaro	12-24 V AC/DC	+/- 10 %	12 V AC: 0,83; 24 V AC: 0,48\ n12 V DC: 0,65; 24 V DC: 0,36	847 104 405	847 304 405	847 314 405
	110-120 V AC	+/- 10 %	0,210	847 104 310	847 304 310	847 314 310
	230-240 V AC	+/- 10 %	0,120	847 104 313	847 304 313	847 314 313
blu	12-24 V AC/DC	+/- 10 %	12 V AC: 0,83; 24 V AC: 0,48\ n12 V DC: 0,65; 24 V DC: 0,36	847 105 405	847 305 405	847 315 405
	110-120 V AC	+/- 10 %	0,210	847 105 310	847 305 310	847 315 310
	230-240 V AC	+/- 10 %	0,120	847 105 313	847 305 313	847 315 313
verde	12-24 V AC/DC	+/- 10 %	12 V AC: 0,83; 24 V AC: 0,48\ n12 V DC: 0,65; 24 V DC: 0,36	847 106 405	847 306 405	847 316 405
	110-120 V AC	+/- 10 %	0,210	847 106 310	847 306 310	847 316 310
	230-240 V AC	+/- 10 %	0,120	847 106 313	847 306 313	847 316 313
giallo	12-24 V AC/DC	+/- 10 %	12 V AC: 0,83; 24 V AC: 0,48\ n12 V DC: 0,65; 24 V DC: 0,36	847 107 405	847 307 405	847 317 405
	110-120 V AC	+/- 10 %	0,210	847 107 310	847 307 310	847 317 310
	230-240 V AC	+/- 10 %	0,120	847 107 313	847 307 313	847 317 313

WMS

MMR

MSR

MGS

AKV

MBK

MQS

ACCESSORI

Type	Tipo di accessorio	Lunghezza del tuboPeso	Numero articolo
WMS	Angolo di metallo per il montaggio a parete	160 g	817 200 900
MMR	Montaggio del tubo Alluminio con base in plastica	50 mm	698 806 007
		100 mm	698 806 008
		250 mm	698 806 009
		400 mm	698 806 010
MSR	Montaggio del tubo Acciaio inossidabile con base in zinco pressofuso, nero (con verniciatura in polvere)	50 mm	698 806 021
		100 mm	698 806 022
		250 mm	698 806 023
		400 mm	698 806 024
MGS	Fissaggio della calamita	340 g	817 203 900
AKV	Pressacavo M20×1,5		698 800 026
MBK	Set da messa a terra per un'installazione conforme a UL		819 201 900
MQS	Piastra di montaggio per un'installazione conforme a UL		817 202 900

XT07

PEZZI DI RICAMBIO

Type	Tipo di accessorio	Numero articolo
XT07	Tubi intermittenti allo Xenon	890 107 900

MFM Faro allo Xenon Stroboscopico

- Illuminazione allo Xenon intermittente di Ø 120 mm di grandi dimensioni
- Segnale ad ottimo effetto
- struttura modulare, semplice montaggio e manutenzione
- 4 tipi di montaggio
- energia del lampo 15 J
- Elevata protezione IP65
- per gli utilizzi industriali e generali
- vite di sicurezza imperdibile per la calotta

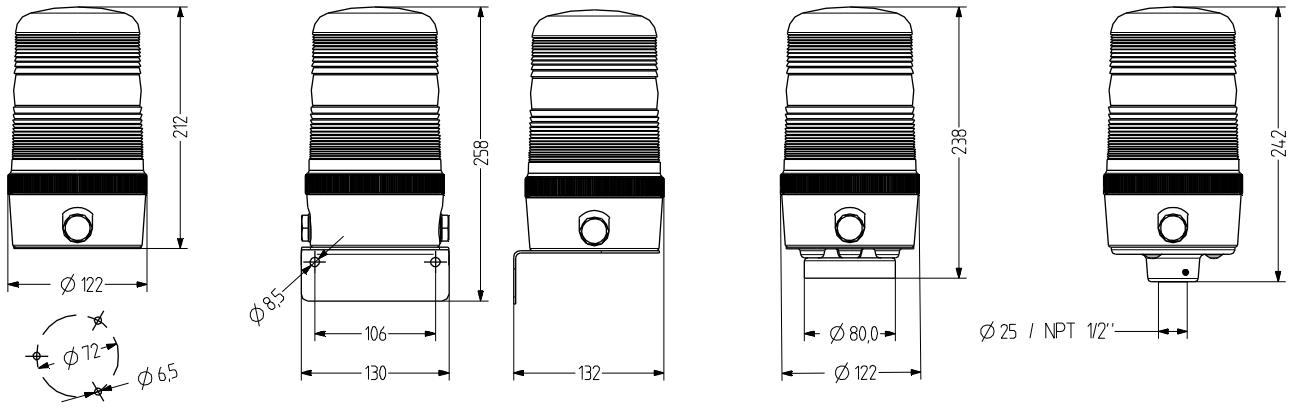

DATI TECNICI

Involucro	Ø 120 mm, policarbonato nero
Calotta	policarbonato, nervato (Fresnel) arancione, rosso, chiaro, blu, verde oppure giallo
Tipo di montaggio	orizzontale, verticale, Montaggio del tubo, Montaggio della calamita oppure sopra la testa
Conduzione di potenza	sul lato: 2 xM20 con tappo cieco (opzionale pressacavo 5-12 mm), retro Boccola di esecuzione 5-7 mm
Tecnica di collegamento	Morsetto di collegamento 2,5 mm²
Perdita di corrente	0,003 A (adatto allo SPS)
Tipo di Faro	Faro allo Xenon Stroboscopico

Mezzi di illuminazione	Tubi allo Xenon
Isointensità	15 J Energia del lampo
Frequenza di intermittenza/lampeggio	1 Hz
Durata di accensione	100 %
Durata di vita	Mezzo di illuminazione 1.500 - 5.000 h
Temperatura durante il funzionamento	-25°C/+60°C
Tipo di protezione	IP65 & UL Type 4/4×/13
Peso	520 g

IP65 | +60 °C -25 °C | 15,0 J

MFM

DATI RELATIVI ALL'ORDINAZIONE

Colore della calotta	Tensione nominale	Campo di tensione (V)	Corrente nominale (A)	Tipo di montaggio		
				orizzontale	Tubo Ø 25 mm	Tubo NPT 1/2"
arancione	12-24 V AC/DC	+/- 10 %	1,300	848 101 405	848 301 405	848 311 405
	110-120 V AC	+/- 10 %	0,320	848 101 310	848 301 310	848 311 310
	230-240 V AC	+/- 10 %	0,150	848 101 313	848 301 313	848 311 313
rosso	12-24 V AC/DC	+/- 10 %	1,300	848 102 405	848 302 405	848 312 405
	110-120 V AC	+/- 10 %	0,320	848 102 310	848 302 310	848 312 310
	230-240 V AC	+/- 10 %	0,150	848 102 313	848 302 313	848 312 313
chiaro	12-24 V AC/DC	+/- 10 %	1,300	848 104 405	848 304 405	848 314 405
	110-120 V AC	+/- 10 %	0,320	848 104 310	848 304 310	848 314 310
	230-240 V AC	+/- 10 %	0,150	848 104 313	848 304 313	848 314 313
blu	12-24 V AC/DC	+/- 10 %	1,300	848 105 405	848 305 405	848 315 405
	110-120 V AC	+/- 10 %	0,320	848 105 310	848 305 310	848 315 310
	230-240 V AC	+/- 10 %	0,150	848 105 313	848 305 313	848 315 313
verde	12-24 V AC/DC	+/- 10 %	1,300	848 106 405	848 306 405	848 316 405
	110-120 V AC	+/- 10 %	0,320	848 106 310	848 306 310	848 316 310
	230-240 V AC	+/- 10 %	0,150	848 106 313	848 306 313	848 316 313
giallo	12-24 V AC/DC	+/- 10 %	1,300	848 107 405	848 307 405	848 317 405
	110-120 V AC	+/- 10 %	0,320	848 107 310	848 307 310	848 317 310
	230-240 V AC	+/- 10 %	0,150	848 107 313	848 307 313	848 317 313

WMM

MMR

MSR

MGM

AKV

MBK

MQM

ACCESSORI

Type	Tipo di accessorio	Lunghezza del tuboPeso	Numero articolo
WMM	Angolo di metallo per il montaggio a parete	340 g	818 200 900
MMR	Montaggio del tubo Alluminio con base in plastica	50 mm	698 806 007
		100 mm	698 806 008
		250 mm	698 806 009
		400 mm	698 806 010
MSR	Montaggio del tubo Acciaio inossidabile con base in zinco pressofuso, nero (con verniciatura in polvere)	50 mm	698 806 021
		100 mm	698 806 022
		250 mm	698 806 023
		400 mm	698 806 024
MGM	Fissaggio della calamita	600 g	818 203 900
AKV	Pressacavo M20×1,5		698 800 026
MBK	Set da messa a terra per un'installazione conforme a UL		819 201 900
MQM	Piastra di montaggio per un'installazione conforme a UL		818 202 900

XT15

PEZZI DI RICAMBIO

Type	Tipo di accessorio	Numero articolo
XT15	Tubi intermittenti allo Xenon	890 115 900

MFL Faro allo Xenon Stroboscopico

- Illuminazione allo Xenon intermittente di Ø 160 mm di grandi dimensioni
- Segnale ad ottimo effetto
- struttura modulare, semplice montaggio e manutenzione
- 4 tipi di montaggio
- energia del lampo 30 J
- Elevata protezione IP65
- per gli utilizzi industriali e generali
- vite di sicurezza imperdibile per la calotta

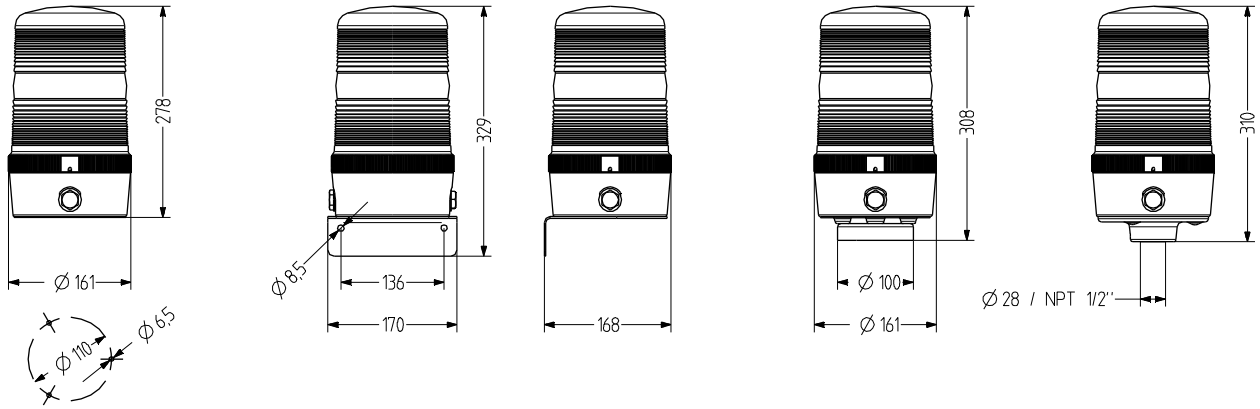

DATI TECNICI

Involucro	Ø 160 mm, policarbonato nero
Calotta	policarbonato, nervato (Fresnel) arancione, rosso, chiaro, blu, verde oppure giallo
Tipo di montaggio	orizzontale, verticale, Montaggio del tubo oppure Montaggio della calamita
Conduzione di potenza	sul lato: 2 xM20 con tappo cieco (opzionale pressacavo 5-12 mm), retro Boccola di esecuzione 5-7 mm
Tecnica di collegamento	Morsetto di collegamento 2,5 mm²
Perdita di corrente	0,003 A (adatto allo SPS)
Tipo di Faro	Faro allo Xenon Stroboscopico

Mezzi di illuminazione	Tubi allo Xenon
Isointensità	30 J Energia del lampo
Frequenza di intermittenza/lampeggio	1 Hz
Durata di accensione	100 %
Durata di vita	Mezzo di illuminazione 1.500 - 5.000 h
Temperatura durante il funzionamento	-25°C/+60°C
Tipo di protezione	IP65 & UL Type 4/4×/13
Peso	920 g

IP65 | +60 °C -25 °C | 30,0 J

MFL

DATI RELATIVI ALL'ORDINAZIONE

Colore della calotta	Tensione nominale	Campo di tensione (V)	Corrente nominale (A)	Tipo di montaggio		
				orizzontale	Tubo Ø 30 mm	Tubo NPT 1"
arancione	24 V AC/DC	+/- 10 %	1,900	849 101 405	849 301 405	849 311 405
	110-120 V AC	+/- 10 %	0,700	849 101 310	849 301 310	849 311 310
	230-240 V AC	+/- 10 %	0,350	849 101 313	849 301 313	849 311 313
rosso	24 V AC/DC	+/- 10 %	1,900	849 102 405	849 302 405	849 312 405
	110-120 V AC	+/- 10 %	0,700	849 102 310	849 302 310	849 312 310
	230-240 V AC	+/- 10 %	0,350	849 102 313	849 302 313	849 312 313
chiaro	24 V AC/DC	+/- 10 %	1,900	849 104 405	849 304 405	849 314 405
	110-120 V AC	+/- 10 %	0,700	849 104 310	849 304 310	849 314 310
	230-240 V AC	+/- 10 %	0,350	849 104 313	849 304 313	849 314 313
blu	24 V AC/DC	+/- 10 %	1,900	849 105 405	849 305 405	849 315 405
	110-120 V AC	+/- 10 %	0,700	849 105 310	849 305 310	849 315 310
	230-240 V AC	+/- 10 %	0,350	849 105 313	849 305 313	849 315 313
verde	24 V AC/DC	+/- 10 %	1,900	849 106 405	849 306 405	849 316 405
	110-120 V AC	+/- 10 %	0,700	849 106 310	849 306 310	849 316 310
	230-240 V AC	+/- 10 %	0,350	849 106 313	849 306 313	849 316 313
giallo	24 V AC/DC	+/- 10 %	1,900	849 107 405	849 307 405	849 317 405
	110-120 V AC	+/- 10 %	0,700	849 107 310	849 307 310	849 317 310
	230-240 V AC	+/- 10 %	0,350	849 107 313	849 307 313	849 317 313

Stroboscopico

WML

MGL

AKV

MBK

MQL

ACCESSORI

Type	Tipo di accessorio	Peso	Numero articolo
WML	Angolo di metallo per il montaggio a parete	510 g	819 200 900
MGL	Fissaggio della calamita	1,03 kg	819 203 900
AKV	Pressacavo M20×1,5		698 800 026
MBK	Set da messa a terra per un'installazione conforme a UL		819 201 900
MQL	Piastra di montaggio per un'installazione conforme a UL		819 202 900

XT30

PEZZI DI RICAMBIO

Type	Tipo di accessorio	Numero articolo
XT30	Tubi intermittenti allo Xenon	890 130 900

PXH Faro allo Xenon Stroboscopico

- Illuminazione allo Xenon intermittente di Ø 75 mm di grandi dimensioni
- già provvista di cavo PUR di 1 m, pronto al collegamento
- Elevata protezione IP66 e IP67
- Energia di lampo 5 J, ottimo segnale
- Viti di fissaggio in acciaio già montate
- 3 tipi di montaggio utilizzi industriali e generali

Isolamento del cavo/condotto d'entrata mediante sigillatura

DATI TECNICI

Involucro	Ø 75 mm, 100 mm calotta alta , policarbonato nero (RAL 9005)
Calotta	policarbonato, rigato all'interno arancione, rosso, chiaro, blu, verde oppure giallo
Tipo di montaggio	a discrezione
Conduzione di potenza	cablato (cavo di 1 m)
Perdita di corrente	0,003 A (adatto allo SPS)
Tipo di Faro	Faro allo Xenon Stroboscopico
Mezzi di illuminazione	Tubi allo Xenon
Isointensità	5 J Energia del lampo
Frequenza di intermittenza/lampeggio	1,4 Hz
Durata di accensione	100 %
Durata di vita	Mezzo di illuminazione 5 milioni di lampi
Temperatura durante il funzionamento	-30°C/+60°C
Tipo di protezione	IP66 & IP67
Resistenza agli urti	IK08
Peso	220 g

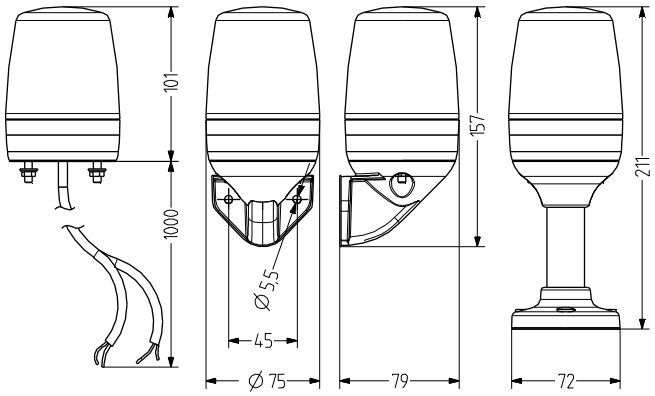

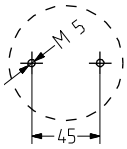

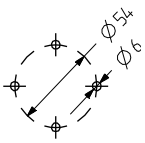

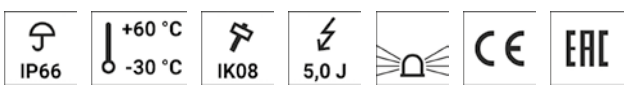

PXH

DATI RELATIVI ALL'ORDINAZIONE

Colore della calotta	Tensione nominale	Campo di tensione (V)	Corrente nominale (A)	Numero articolo
arancione	10-100 V AC/DC	20-70 V AC 10-100 V DC	0,260	860 521 410
	110-120 V AC	95-132	0,100	860 521 310
	230-240 V AC	180-264	0,055	860 521 313
rosso	10-100 V AC/DC	20-70 V AC 10-100 V DC	0,260	860 522 410
	110-120 V AC	95-132	0,100	860 522 310
	230-240 V AC	180-264	0,055	860 522 313
chiaro	10-100 V AC/DC	20-70 V AC 10-100 V DC	0,260	860 524 410
	110-120 V AC	95-132	0,100	860 524 310
	230-240 V AC	180-264	0,055	860 524 313
blu	10-100 V AC/DC	20-70 V AC 10-100 V DC	0,260	860 525 410
	110-120 V AC	95-132	0,100	860 525 310
	230-240 V AC	180-264	0,055	860 525 313
verde	10-100 V AC/DC	20-70 V AC 10-100 V DC	0,260	860 526 410
	110-120 V AC	95-132	0,100	860 526 310
	230-240 V AC	180-264	0,055	860 526 313
giallo	10-100 V AC/DC	20-70 V AC 10-100 V DC	0,260	860 527 410
	110-120 V AC	95-132	0,100	860 527 310
	230-240 V AC	180-264	0,055	860 527 313

Strobo-
scopico

PMR

PVW

XWR

ACCESSORI

Type	Tipo di accessorio	Lunghezza del tuboPeso	Numero articolo
PMR	Base del tubo Tubo in allumino con base in plastica	100 mm	860 702 900
		250 mm	860 703 900
PVW	Angolo per il montaggio verticale		860 600 900
XWR	Angolo per il montaggio verticale della base del tubo TMR/UMR	95 g	900 600 900

PXL Faro allo Xenon Stroboscopico

- Illuminazione allo Xenon intermittente compatta di Ø 75 mm di grandi dimensioni
- già provvista di cavo PUR di 1 m, pronto al collegamento
- Elevata protezione IP66 e IP67
- Energia di lampo 2 J, ottimo segnale
- Viti di fissaggio in acciaio già montate
- 3 tipi di montaggio utilizzi industriali e generali

Isolamento del cavo/condotto d'entrata mediante sigillatura

DATI RELATIVI ALL'ORDINAZIONE

Involucro	Ø 75 mm, 55 mm calotta alta , policarbonato nero (RAL 9005)
Calotta	policarbonato, rigato all'interno arancione, rosso, chiaro, blu, verde oppure giallo
Tipo di montaggio	a discrezione
Conduzione di potenza	cablato (cavo di 1 m)
Perdita di corrente	0,003 A (adatto allo SPS)
Tipo di Faro	Faro allo Xenon Stroboscopico
Mezzi di illuminazione	Tubi allo Xenon
Isointensità	2 J Energia del lampo
Frequenza di intermittenza/lampeggio	1,4 Hz
Durata di accensione	100 %
Durata di vita	Mezzo di illuminazione 5 milioni di lampi
Temperatura durante il funzionamento	-30°C/+60°C
Tipo di protezione	IP66 & IP67
Resistenza agli urti	IK08
Peso	170 g

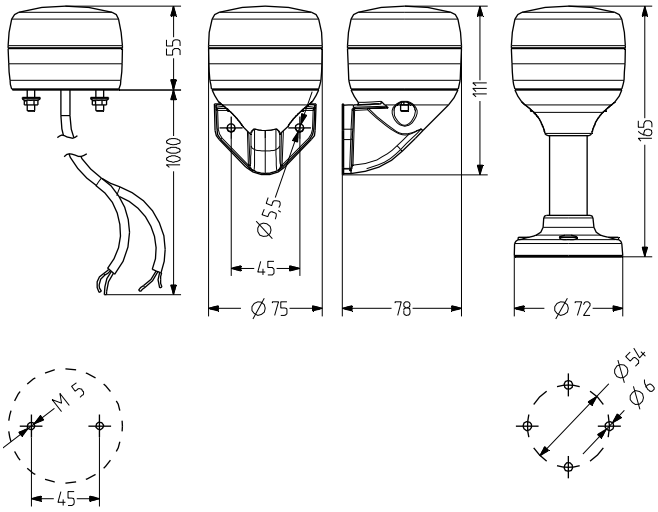

IP66 | +60 °C -30 °C | IK08 | 2,0 J | CE | EAC

PXL

DATI RELATIVI ALL'ORDINAZIONE

Colore della calotta	Tensione nominale	Campo di tensione (V)	Corrente nominale (A)	Numero articolo
arancione	110-120 V AC	85-132	0,075	861 521 310
	230-240 V AC	170-264	0,045	861 521 313
	20-70 V AC 10-100 V DC	20-70 V AC 10-100 V DC	0,250	861 521 410
rosso	110-120 V AC	85-132	0,075	861 522 310
	230-240 V AC	170-264	0,045	861 522 313
	20-70 V AC 10-100 V DC	20-70 V AC 10-100 V DC	0,250	861 522 410
chiaro	110-120 V AC	85-132	0,075	861 524 310
	230-240 V AC	170-264	0,045	861 524 313
	20-70 V AC 10-100 V DC	20-70 V AC 10-100 V DC	0,250	861 524 410
blu	110-120 V AC	85-132	0,075	861 525 310
	230-240 V AC	170-264	0,045	861 525 313
	20-70 V AC 10-100 V DC	20-70 V AC 10-100 V DC	0,250	861 525 410
verde	110-120 V AC	85-132	0,075	861 526 310
	230-240 V AC	170-264	0,045	861 526 313
	20-70 V AC 10-100 V DC	20-70 V AC 10-100 V DC	0,250	861 526 410
giallo	110-120 V AC	85-132	0,075	861 527 310
	230-240 V AC	170-264	0,045	861 527 313
	20-70 V AC 10-100 V DC	20-70 V AC 10-100 V DC	0,250	861 527 410

PMR

PVW

XWR

ACCESSORI

Type	Tipo di accessorio	Lunghezza del tuboPeso	Numero articolo
PMR	Base del tubo Tubo in allumino con base in plastica	100 mm	860 702 900
		250 mm	860 703 900
PVW	Angolo per il montaggio verticale		860 600 900
XWR	Angolo per il montaggio verticale della base del tubo TMR/UMR	95 g	900 600 900

FLG Faro allo Xenon Stroboscopico

- Illuminazione allo Xenon intermittente di Ø 120 mm di grandi dimensioni
- Segnale ad ottimo effetto
- chiusura a baionetta con pulsante a pressione
- Angolo di montaggio opzionale per montaggio verticale
- energia del lampo 5 J
- Elevata protezione IP65
- per utilizzi generici
- interessante rapporto prezzo-qualità

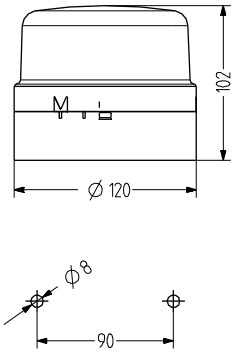

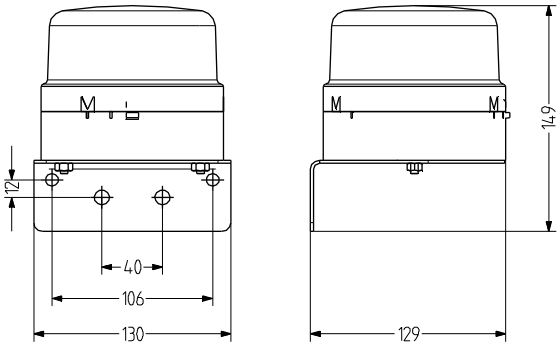

DATI TECNICI

Involucro	Ø 120 mm, ABS nero (RAL 9005) oppure grigio (RAL 7035)
Calotta	policarbonato, rigato all'interno arancione, rosso, chiaro, blu, verde oppure giallo
Tipo di montaggio	orizzontale oppure verticale (con angolo)
Conduzione di potenza	sotto: Boccola di esecuzione 5- 10 mm
Tecnica di collegamento	Morsetto di collegamento 2,5 mm²
Perdita di corrente	0,003 A (adatto allo SPS)
Tipo di Faro	Faro allo Xenon Stroboscopico

Mezzi di illuminazione	Tubi allo Xenon
Isointensità	5 J Energia del lampo
Frequenza di intermittenza/lampeggio	1 Hz
Durata di accensione	100 %
Durata di vita	Mezzo di illuminazione 3 milioni di lampi
Temperatura durante il funzionamento	-30°C/+50°C
Tipo di protezione	IP65

IP65 | +50 °C -30 °C | 5,0 J | CE | EAC

FLG

DATI RELATIVI ALL'ORDINAZIONE

Colore della calotta	Tensione nominale	Campo di tensione (V)	Corrente nominale (A)	Colore dell'involucro	
				nero	grigio
arancione	24 V AC/DC	+/- 10 %	0,320	842 541 405	842 141 405
	110-120 V AC	+/- 10 %	0,200	842 531 310	842 131 310
	230-240 V AC	+/- 10 %	0,100	842 531 313	842 131 313
rosso	24 V AC/DC	+/- 10 %	0,320	842 542 405	842 142 405
	110-120 V AC	+/- 10 %	0,200	842 532 310	842 132 310
	230-240 V AC	+/- 10 %	0,100	842 532 313	842 132 313
chiaro	24 V AC/DC	+/- 10 %	0,320	842 544 405	842 144 405
	110-120 V AC	+/- 10 %	0,200	842 534 310	842 134 310
	230-240 V AC	+/- 10 %	0,100	842 534 313	842 134 313
blu	24 V AC/DC	+/- 10 %	0,320	842 545 405	842 145 405
	110-120 V AC	+/- 10 %	0,200	842 535 310	842 135 310
	230-240 V AC	+/- 10 %	0,100	842 535 313	842 135 313
verde	24 V AC/DC	+/- 10 %	0,320	842 546 405	842 146 405
	110-120 V AC	+/- 10 %	0,200	842 536 310	842 136 310
	230-240 V AC	+/- 10 %	0,100	842 536 313	842 136 313
giallo	24 V AC/DC	+/- 10 %	0,320	842 547 405	842 147 405
	110-120 V AC	+/- 10 %	0,200	842 537 310	842 137 310
	230-240 V AC	+/- 10 %	0,100	842 537 313	842 137 313

Strobo-
scopico

WIG

ACCESSORI

Type	Tipo di accessorio	Numero articolo
WIG	Angolo in metallo per il montaggio a parete	822 200 900

FLK Faro allo Xenon Stroboscopico

- Illuminazione allo Xenon intermittente di Ø 60 mm di grandi dimensioni
- Segnale ad ottimo effetto
- Elettronica incapsulata
- per montaggio orizzontale e verticale
- energia del lampo 1 J
- Elevata protezione IP65
- per utilizzi generici
- buon rapporto prezzo-prestazione

DATI TECNICI

Involucro	Ø 60 mm, ABS nero (RAL 9005)
Calotta	policarbonato, rigato all'interno arancione, rosso oppure giallo
Tipo di montaggio	orizzontale oppure verticale
Conduzione di potenza	Parte posteriore: Boccola di esecuzione 6-9 mm
Tecnica di collegamento	Morsetto di collegamento 2,5 mm²
Perdita di corrente	0,003 A (adatto allo SPS)
Tipo di Faro	Faro allo Xenon Stroboscopico
Mezzi di illuminazione	Tubi allo Xenon
Isointensità	1 J Energia del lampo
Frequenza di intermittenza/lampeggio	1,4 Hz
Durata di accensione	100 %
Durata di vita	Mezzo di illuminazione 10 milioni di fulmini
Temperatura durante il funzionamento	-30°C/+60°C
Tipo di protezione	IP65
Peso	75 g

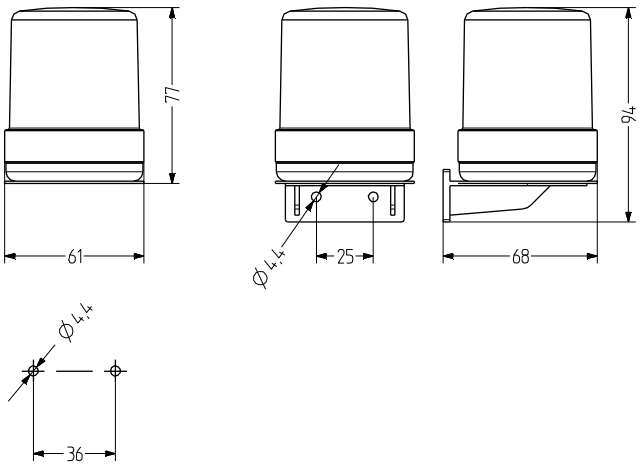

IP65 | +60 °C -30 °C | 1,0 J | CE | EAC

FLK

DATI RELATIVI ALL'ORDINAZIONE DELLA CALOTTA

Colore della calotta	Tensione nominale	Campo di tensione (V)	Corrente nominale (A)	Numero articolo
arancione	12-24 V AC/DC	+/- 10 %	0,120	840 001 405
	230-240 V AC	+/- 10 %	0,020	840 001 313
rosso	12-24 V AC/DC	+/- 10 %	0,120	840 002 405
	230-240 V AC	+/- 10 %	0,020	840 002 313
giallo	12-24 V AC/DC	+/- 10 %	0,120	840 007 405
	230-240 V AC	+/- 10 %	0,020	840 007 313

BHF

BVF

DATI RELATIVI ALL'ORDINAZIONE DELLA BASE

Type	Tipo di accessorio	Peso	Numero articolo
BHF	Base per il montaggio orizzontale	20 g	840 501 900
BVF	Base per il montaggio verticale	35 g	840 502 900

BZG Faro allo Xenon Stroboscopico

- Illuminazione allo Xenon intermittente di Ø 72 mm (calotta) di grandi dimensioni
- Segnale ad ottimo effetto
- Involucro in alluminio pressofuso verniciato in polvere epossidica per gli ambienti difficili
- energia del lampo 15 J
- Elevata protezione IP66
- per gli utilizzi industriali e generali

DATI TECNICI

Involucro	Ø 72 mm, Pressofuso in alluminio verniciato in polvere epossidrica grigio (RAL 7000)
Calotta	policarbonato, rigato all'interno arancione, rosso oppure giallo
Tipo di montaggio	orizzontale
Conduzione di potenza	sul lato: M20 con tappo cieco (opzionale pressacavo 5-12 mm)
Tecnica di collegamento	Morsetto a vite e ad inserimento 2,5 mm²
Perdita di corrente	0,003 A (adatto allo SPS)
Tipo di Faro	Faro allo Xenon Stroboscopico
Mezzi di illuminazione	Tubi allo Xenon
Isointensità	15 J Energia del lampo
Frequenza di intermittenza/lampeggio	1 Hz
Durata di accensione	100 %
Durata di vita	Mezzo di illuminazione 5 milioni di lampi
Temperatura durante il funzionamento	-30°C/+50°C
Tipo di protezione	IP66
Peso	600 g

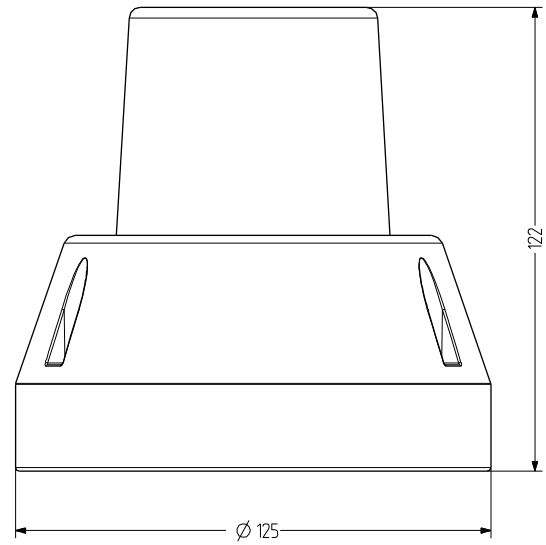

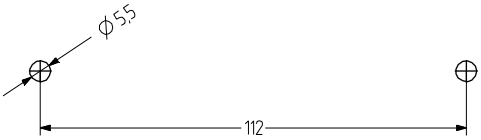

BZG

DATI RELATIVI ALL'ORDINAZIONE

Colore della calotta	Tensione nominale	Campo di tensione (V)	Corrente nominale (A)	Numero articolo
arancione	24 V DC	+/- 10 %	0,700	741 041 005
	230-240 V AC	+/- 10 %	0,230	741 031 313
rosso	24 V DC	+/- 10 %	0,700	741 042 005
	230-240 V AC	+/- 10 %	0,230	741 032 313
giallo	24 V DC	+/- 10 %	0,700	741 047 005
	230-240 V AC	+/- 10 %	0,230	741 037 313

XB2 Faro allo Xenon Stroboscopico

- Ø 65 mm grande Faro lampeggiante compatta allo Xenon
- provvisto di cavo lungo 400mm
- Protezione IP65
- Segnale ad ottimo effetto
- energia del lampo 2 J
- con adattatore di montaggio montabile dal davanti
- adatto a semplici utilizzi standard
- prezzo vantaggioso

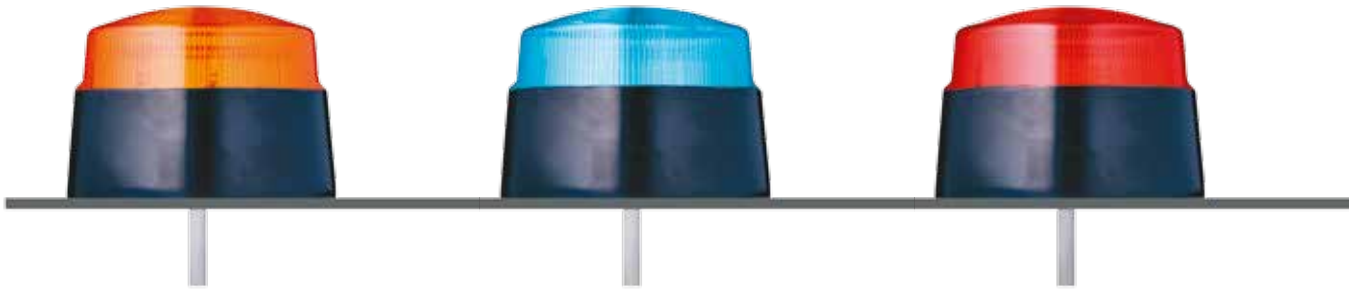

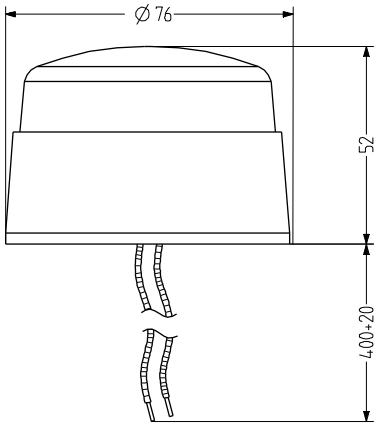

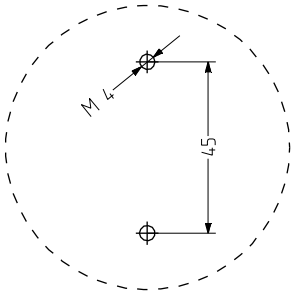

DATI TECNICI

Involucro	Ø 65 mm, ABS nero (RAL 9005)
Calotta	policarbonato, rigato all'interno arancione, rosso oppure blu
Tipo di montaggio	orizzontale
Conduzione di potenza	cablato (cavo di 400mm)
Tipo di Faro	Faro allo Xenon Stroboscopico
Mezzi di illuminazione	Tubi allo Xenon
Isointensità	2 J Energia del lampo
Frequenza di intermittenza/lampeggio	1 Hz
Durata di accensione	100 %
Durata di vita	Mezzo di illuminazione 500.000 lampi
Temperatura durante il funzionamento	-20°C/+70°C
Tipo di protezione	IP65

IP65 | +70 °C -20 °C | 2,0 J | CE | EAC

XB2

DATI RELATIVI ALL'ORDINAZIONE

Colore della calotta	Tensione nominale	Campo di tensione (V)	Corrente nominale (A)	Numero articolo
arancione	12 V DC	+/- 10 %	0,200	D118 521 004
	24 V DC	+/- 10 %	0,100	D118 521 005
	24 V AC	+/- 10 %	0,220	D118 521 305
	230 V AC	+/- 10 %	0,025	D118 521 313
rosso	12 V DC	+/- 10 %	0,200	D118 522 004
	24 V DC	+/- 10 %	0,100	D118 522 005
	24 V AC	+/- 10 %	0,220	D118 522 305
	230 V AC	+/- 10 %	0,025	D118 522 313
blu	12 V DC	+/- 10 %	0,200	D118 525 004
	24 V DC	+/- 10 %	0,100	D118 525 005
	24 V AC	+/- 10 %	0,220	D118 525 305
	230 V AC	+/- 10 %	0,025	D118 525 313

QDS Faro LED Statico/ Intermittente

- Illuminazione LED continua / intermittente quadrata di 94 mm di grandi dimensioni
- Segnale molto forte davanti e sul fianco
- Isointensità 30 Cd
- elevata protezione IP66 e resistenza agli urti IK09
- Materiale resistente ai raggi ultravioletti
- moderna tecnica LED
- Illuminazione continua e intermittente controllabile dall'esterno
- per gli utilizzi industriali e generali
- possibile combinare Fari con sirene a più suoni

Diffusore interno e speciale nervatura della calotta per un segnale ottimale a 360°

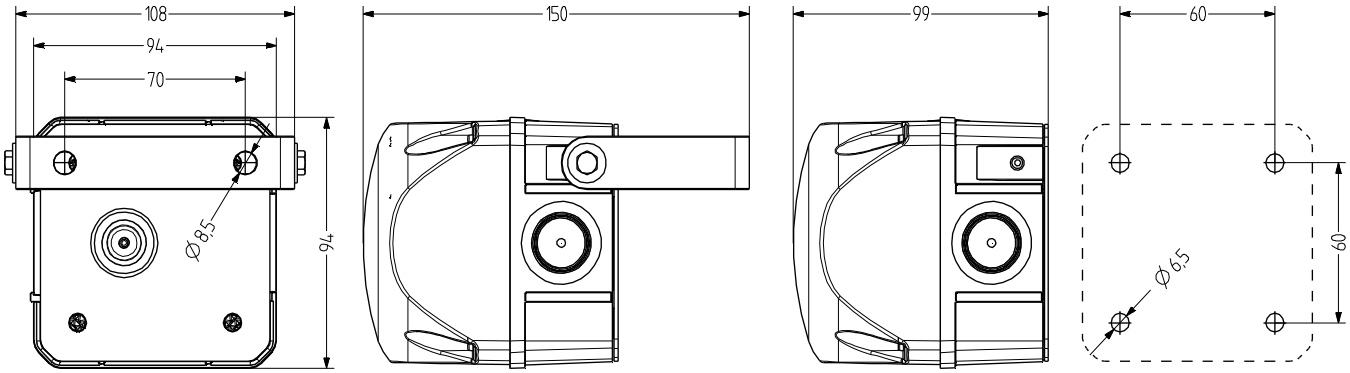

DATI TECNICI

Involucro	94 mm (quadrato), policarbonato rosso(RAL 3000)
Calotta	policarbonato, rigato all'interno arancione, rosso, chiaro, blu, verde oppure giallo
Tipo di montaggio	a discrezione
Conduzione di potenza	Parte posteriore: Boccola di esecuzione 5-10 mm, in opzione introduzione laterale del tubo con pressacavo (da entrambi i lati) (accessorio tipo)
Tecnica di collegamento	Morsetto a vite e ad inserimento 2,5 mm²
Perdita di corrente	0,003 A (adatto allo SPS)
Tipo di Faro	Faro LED fissa oppure Faro LED lampeggiante

Mezzi di illuminazione	16 LEDs
Isointensità	30 Cd
Frequenza di intermittenza/lampeggio	1 Hz
Durata di accensione	100 %
Durata di vita	Mezzo di illuminazione >50.000 h
Temperatura durante il funzionamento	-30°C/+60°C
Tipo di protezione	IP66 & UL Type 4/4×/13
Resistenza agli urti	IK09
Peso	200 g

IP66 | +60 °C -30 °C | IK09 | 30 Cd

QDS

DATI RELATIVI ALL'ORDINAZIONE

Colore della calotta	Tensione nominale	Campo di tensione (V)	Corrente nominale (A)	Numero articolo
arancione	24 V AC/DC	+/- 10 %	0,100	874 161 405
	48 V AC/DC	+/- 10 %	0,075	874 161 408
	110-120 V AC	+/- 10 %	0,085	874 161 310
	230-240 V AC	+/- 10 %	0,075	874 161 313
rosso	24 V AC/DC	+/- 10 %	0,100	874 162 405
	48 V AC/DC	+/- 10 %	0,075	874 162 408
	110-120 V AC	+/- 10 %	0,085	874 162 310
	230-240 V AC	+/- 10 %	0,075	874 162 313
chiaro	24 V AC/DC	+/- 10 %	0,100	874 164 405
	48 V AC/DC	+/- 10 %	0,075	874 164 408
	110-120 V AC	+/- 10 %	0,085	874 164 310
	230-240 V AC	+/- 10 %	0,075	874 164 313
blu	24 V AC/DC	+/- 10 %	0,100	874 165 405
	48 V AC/DC	+/- 10 %	0,075	874 165 408
	110-120 V AC	+/- 10 %	0,085	874 165 310
	230-240 V AC	+/- 10 %	0,075	874 165 313
verde	24 V AC/DC	+/- 10 %	0,100	874 166 405
	48 V AC/DC	+/- 10 %	0,075	874 166 408
	110-120 V AC	+/- 10 %	0,085	874 166 310
	230-240 V AC	+/- 10 %	0,075	874 166 313
giallo	24 V AC/DC	+/- 10 %	0,100	874 167 405
	48 V AC/DC	+/- 10 %	0,075	874 167 408
	110-120 V AC	+/- 10 %	0,085	874 167 310
	230-240 V AC	+/- 10 %	0,075	874 167 313

Statico e intermitt.

AMK

AB1

AG1

AKV

AW1

ACCESSORI

Type	Tipo di accessorio	Peso	Numero articolo
AMK	Set da montaggio per la combinazione di diverse apparecchiature di segnalazione della stessa dimensione	10 g	874 010 900
AB1	Assortimento di montaggio per angolo in metallo per il montaggio nella direzione preferita (ad es. su piattaforme di montaggio)		874 031 900
AG1	Guarnizione piana per la corretta installazione di IP66 su superfici liscie		874 021 900
AKV	Pressacavo M20×1,5		698 800 026
AW1	Angolare in acciaio		874 041 900

QDM Faro LED Statico/ Intermittente

- Illuminazione LED continua / intermittente quadrata di 132 mm di grandi dimensioni
- Segnale molto forte davanti e sul fianco
- Isointensità 60 Cd
- elevata protezione IP66 e resistenza agli urti IK09
- Materiale resistente ai raggi ultravioletti
- moderna tecnica LED – 4 LED di elevata potenza
- Illuminazione continua e intermittente controllabile dall'esterno
- per gli utilizzi industriali e generali
- possibile combinare Fari con sirene a più suoni

Diffusore interno e speciale nervatura della calotta per un segnale ottimale a 360°

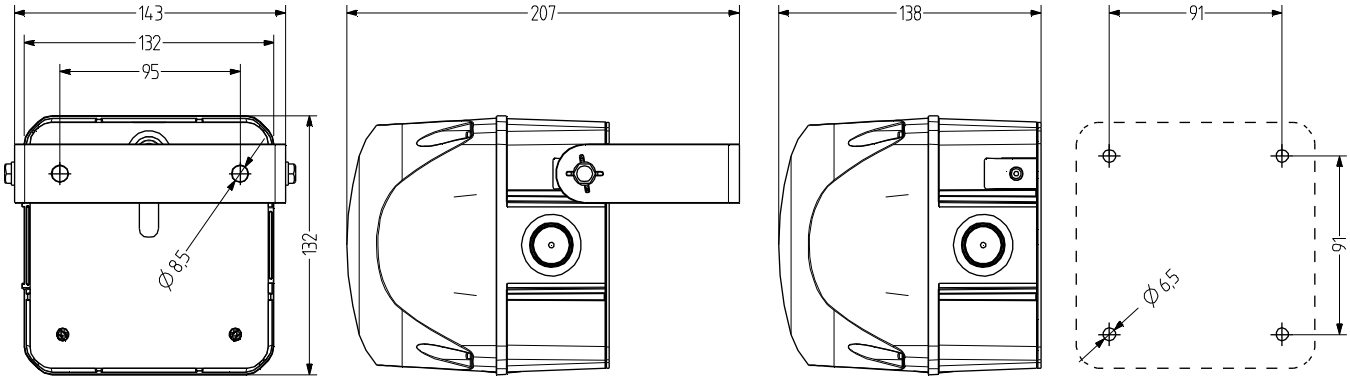

DATI TECNICI

Involucro	132 mm (quadrato), policarbonato rosso(RAL 3000)
Calotta	policarbonato, rigato all'interno arancione, rosso, chiaro, blu, verde oppure giallo
Tipo di montaggio	a discrezione
Conduzione di potenza	Parte posteriore: Boccola di esecuzione 5-10 mm, in opzione introduzione laterale del tubo con pressacavo (da entrambi i lati) (accessorio tipo)
Tecnica di collegamento	Morsetto a vite e ad inserimento 2,5 mm²
Perdita di corrente	0,003 A (adatto allo SPS)
Tipo di Faro	Faro LED fissa oppure Faro LED lampeggiante

Mezzi di illuminazione	4 High Power LEDs
Isointensità	60 Cd
Frequenza di intermittenza/lampeggio	1 Hz
Durata di accensione	100 %
Durata di vita	Mezzo di illuminazione >50.000 h
Temperatura durante il funzionamento	-30°C/+60°C
Tipo di protezione	IP66 & UL Type 4/4×/13
Resistenza agli urti	IK09
Peso	500 g

IP66 | +60 °C -30 °C | IK09 | 60 Cd

QDM

DATI RELATIVI ALL'ORDINAZIONE

Colore della calotta	Tensione nominale	Campo di tensione (V)	Corrente nominale (A)	Numero articolo
arancione	24-48 V AC/DC	18-53 V AC 18-60 V DC	0,500	874 261 408
	110-240 V AC	90-265	0,100	874 261 413
rosso	24-48 V AC/DC	18-53 V AC 18-60 V DC	0,500	874 262 408
	110-240 V AC	90-265	0,100	874 262 413
chiaro	24-48 V AC/DC	18-53 V AC 18-60 V DC	0,500	874 264 408
	110-240 V AC	90-265	0,100	874 264 413
blu	24-48 V AC/DC	18-53 V AC 18-60 V DC	0,500	874 265 408
	110-240 V AC	90-265	0,100	874 265 413
verde	24-48 V AC/DC	18-53 V AC 18-60 V DC	0,500	874 266 408
	110-240 V AC	90-265	0,100	874 266 413
giallo	24-48 V AC/DC	18-53 V AC 18-60 V DC	0,500	874 267 408
	110-240 V AC	90-265	0,100	874 267 413

Statico e intermitt.

AMK

AB2

AG2

AKV

ACCESSORI

Type	Tipo di accessorio	Peso	Numero articolo
AMK	Set da montaggio per la combinazione di diverse apparecchiature di segnalazione della stessa dimensione	10 g	874 010 900
AB2	Assortimento di montaggio per angolo in metallo per il montaggio nella direzione preferita (ad es. su piattaforme di montaggio)		874 032 900
AG2	Guarnizione piana per la corretta installazione di IP66 su superfici liscie		874 022 900
AKV	Pressacavo M20×1,5		698 800 026

QDL Faro LED Statico/ Intermittente

- Illuminazione LED continua / intermittente quadrata di 184 mm di grandi dimensioni
- Segnale molto forte davanti e sul fianco
- Isointensità 170 Cd
- elevata protezione IP66 e resistenza agli urti IK 09
- Materiale resistente ai raggi ultravioletti
- moderna tecnica LED – 6 LED di elevata potenza
- Illuminazione continua e intermittente controllabile dall'esterno
- per gli utilizzi industriali e generali
- possibile combinare Fari con sirene a più suoni

Diffusore interno e speciale nervatura della calotta per un segnale ottimale a 360°

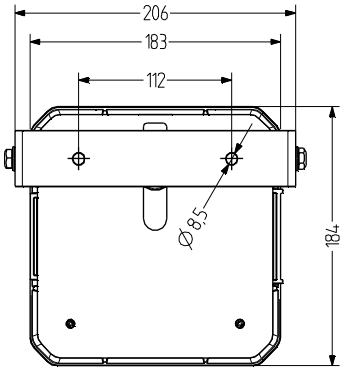

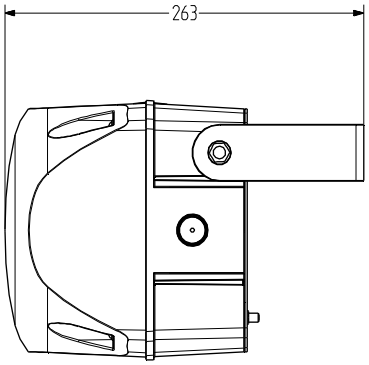

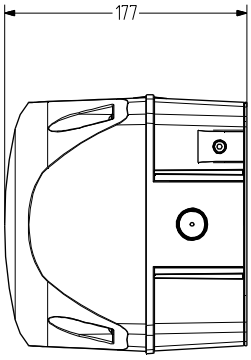

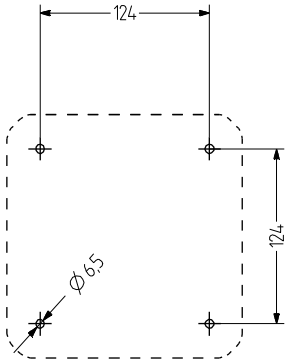

DATI TECNICI

Involucro	184 mm (quadrato), policarbonato rosso(RAL 3000)
Calotta	policarbonato, rigato all'interno arancione, rosso, chiaro, blu, verde oppure giallo
Tipo di montaggio	a discrezione
Conduzione di potenza	Parte posteriore: Boccola di esecuzione 5-10 mm, in opzione introduzione laterale del tubo con pressacavo (da entrambi i lati) (accessorio tipo)
Tecnica di collegamento	Morsetto a vite e ad inserimento 2,5 mm²
Perdita di corrente	0,003 A (adatto allo SPS)
Tipo di Faro	Faro LED fissa oppure Faro LED lampeggiante

Mezzi di illuminazione	6 High Power LEDs
Isointensità	170 Cd
Frequenza di intermittenza/lampeggio	1 Hz
Durata di accensione	100 %
Durata di vita	Mezzo di illuminazione >50.000 h
Temperatura durante il funzionamento	-30°C/+60°C
Tipo di protezione	IP66 & UL Type 4/4×/13
Resistenza agli urti	IK09
Peso	1,7 kg

IP66 | +60 °C -30 °C | IK09 | 170 Cd

QDL

DATI RELATIVI ALL'ORDINAZIONE

Colore della calotta	Tensione nominale	Campo di tensione (V)	Corrente nominale (A)	Numero articolo
arancione	24-48 V AC/DC	18-53 V AC 18-60 V DC	0,780	874 361 408
	110-240 V AC/DC	80-265	0,210	874 361 413
rosso	24-48 V AC/DC	18-53 V AC 18-60 V DC	0,780	874 362 408
	110-240 V AC/DC	80-265	0,210	874 362 413
chiaro	24-48 V AC/DC	18-53 V AC 18-60 V DC	0,780	874 364 408
	110-240 V AC/DC	80-265	0,210	874 364 413
blu	24-48 V AC/DC	18-53 V AC 18-60 V DC	0,780	874 365 408
	110-240 V AC/DC	80-265	0,210	874 365 413
verde	24-48 V AC/DC	18-53 V AC 18-60 V DC	0,780	874 366 408
	110-240 V AC/DC	80-265	0,210	874 366 413
giallo	24-48 V AC/DC	18-53 V AC 18-60 V DC	0,780	874 367 408
	110-240 V AC/DC	80-265	0,210	874 367 413

Statico e intermitt.

AMK

AB3

AG3

AKV

ACCESSORI

Type	Tipo di accessorio	Peso	Numero articolo
AMK	Set da montaggio per la combinazione di diverse apparecchiature di segnalazione della stessa dimensione	10 g	874 010 900
AB3	Assortimento di montaggio per angolo in metallo per il montaggio nella direzione preferita (ad es. su piattaforme di montaggio)		874 033 900
AG3	Guarnizione piana per la corretta installazione di IP66 su superfici liscie		874 023 900
AKV	Pressacavo M20×1,5		698 800 026

QDX Faro LED Statico/ Intermittente

- Illuminazione LED continua / intermittente quadrata di 228 mm di grandi dimensioni
- Segnale molto forte davanti e sul fianco
- isointensità fino a 300 Cd
- elevata protezione IP66 e resistenza agli urti IK 09
- Materiale resistente ai raggi ultravioletti
- moderna tecnica LED – 12 LED di elevata potenza
- Illuminazione continua e intermittente controllabile dall'esterno
- per gli utilizzi industriali e generali
- possibile combinare Fari con sirene a più suoni

Diffusore interno e speciale nervatura della calotta per un segnale ottimale a 360°

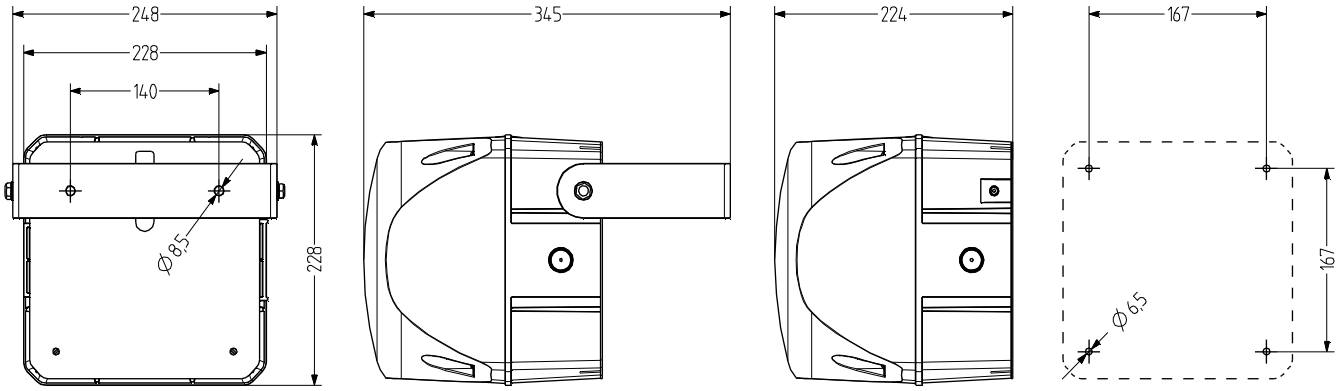

DATI TECNICI

Involucro	228 mm (quadrato), policarbonato rosso(RAL 3000)
Calotta	policarbonato, rigato all'interno arancione, rosso, chiaro, blu, verde oppure giallo
Tipo di montaggio	a discrezione
Conduzione di potenza	Parte posteriore: Boccola di esecuzione 5-10 mm, in opzione introduzione laterale del tubo con pressacavo (da entrambi i lati) (accessorio tipo)
Tecnica di collegamento	Morsetto a vite e ad inserimento 2,5 mm²
Perdita di corrente	0,003 A (adatto allo SPS)
Tipo di Faro	Faro LED fissa oppure Faro LED lampeggiante

Mezzi di illuminazione	10 a 12 (A dipendenza della tensione) High Power LEDs
Isointensità	300 Cd
Frequenza di intermittenza/lampeggio	1 Hz
Durata di accensione	100 %
Durata di vita	Mezzo di illuminazione >50.000 h
Temperatura durante il funzionamento	-30°C/+60°C
Tipo di protezione	IP66 & UL Type 4/4×/13
Resistenza agli urti	IK09
Peso	2,7 kg

IP66 | +60 °C -30 °C | IK09 | 300 Cd

QDX

DATI RELATIVI ALL'ORDINAZIONE

Colore della calotta	Tensione nominale	Campo di tensione (V)	Corrente nominale (A)	Numero articolo
arancione	24-48 V AC/DC	18-53 V AC 18-60 V DC	1,800	874 461 408
	110-240 V AC/DC	80-265	0,350	874 461 413
rosso	24-48 V AC/DC	18-53 V AC 18-60 V DC	1,800	874 462 408
	110-240 V AC/DC	80-265	0,350	874 462 413
chiaro	24-48 V AC/DC	18-53 V AC 18-60 V DC	1,800	874 464 408
	110-240 V AC/DC	80-265	0,350	874 464 413
blu	24-48 V AC/DC	18-53 V AC 18-60 V DC	1,800	874 465 408
	110-240 V AC/DC	80-265	0,350	874 465 413
verde	24-48 V AC/DC	18-53 V AC 18-60 V DC	1,800	874 466 408
	110-240 V AC/DC	80-265	0,350	874 466 413
giallo	24-48 V AC/DC	18-53 V AC 18-60 V DC	1,800	874 467 408
	110-240 V AC/DC	80-265	0,350	874 467 413

Statico e intermitt.

AMK

AB4

AG4

AKV

ACCESSORI

Type	Tipo di accessorio	Peso	Numero articolo
AMK	Set da montaggio per la combinazione di diverse apparecchiature di segnalazione della stessa dimensione	10 g	874 010 900
AB4	Assortimento di montaggio per angolo in metallo per il montaggio nella direzione preferita (ad es. su piattaforme di montaggio)		874 034 900
AG4	Guarnizione piana per la corretta installazione di IP66 su superfici liscie		874 024 900
AKV	Pressacavo M20×1,5		698 800 026

NES Faro LED Statico/ Intermittente

- Illuminazione continua / intermittente di Ø 90 mm di grandi dimensioni
- Ampio campo di tensione grazie all'alimentatore a commutazione
- Ottimo segnale
- Elevata protezione IP65 e IP67
- moderna tecnica LED – 3 LED di elevata potenza
- Illuminazione continua e intermittente controllabile dall'esterno
- per gli utilizzi industriali e generali
- 4 tipi di montaggio

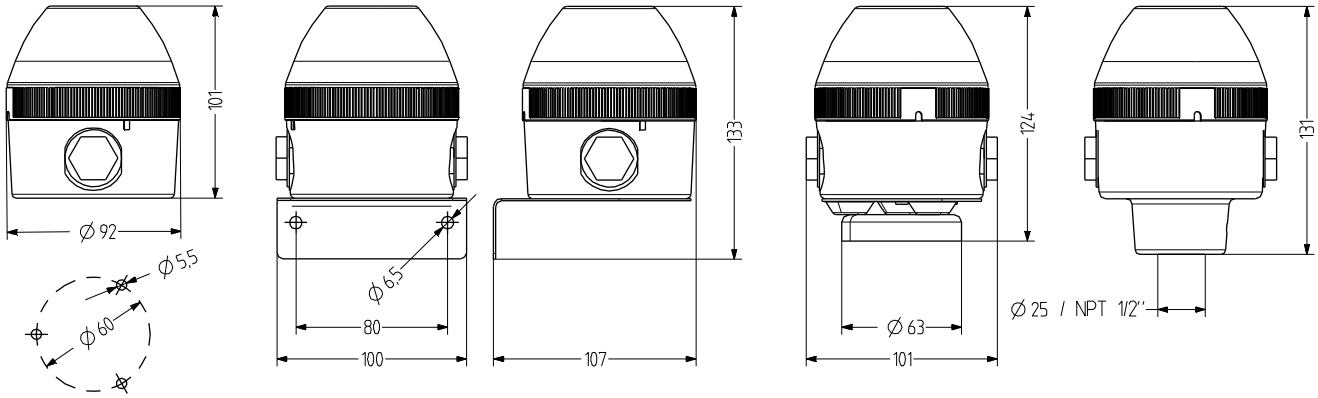

DATI TECNICI

Involucro	Ø 90 mm, policarbonato nero (RAL 9005)
Calotta	policarbonato, rigato all'interno arancione, rosso, chiaro, blu, verde oppure giallo
Tipo di montaggio	orizzontale, verticale, Montaggio del tubo oppure Montaggio della calamita
Conduzione di potenza	sul lato: 2× M20× 1,5 con tappo cieco (opzionale pressacavo 7-14 mm), in basso: Boccola di esecuzione 5-7 mm
Tecnica di collegamento	Morsetto di collegamento 2,5 mm²
Perdita di corrente	0,003 A (adatto allo SPS)

Tipo di Faro	Faro LED fissa oppure Faro LED lampeggiante
Mezzi di illuminazione	3 High Power LEDs
Frequenza di intermittenza/lampeggio	2 Hz
Durata di accensione	100 %
Durata di vita	Mezzo di illuminazione >50.000 h
Temperatura durante il funzionamento	-30°C/+60°C
Tipo di protezione	IP65, IP67 & UL Type 4/4×/13
Peso	250 g

IP65 | +60 °C -30 °C | CE | UL | EAC

NES

DATI RELATIVI ALL'ORDINAZIONE

Colore della calotta	Tensione nominale	Campo di tensione (V)	Corrente nominale (A)	Tipo di montaggio		
				orizzontale	Tubo Ø 25 mm	Tubo NPT 1/2"
arancione	12-24 V AC/DC	11-26 V AC 11-30 V DC	0,400 0,310	440 101 405	440 301 405	440 401 405
	24-48 V AC/DC	16-60 V AC 16-80 V DC	0,270	440 101 408	440 301 408	440 401 408
	110-240 V AC	80-265	0,040	440 101 413	440 301 413	440 401 413
rosso	12-24 V AC/DC	11-26 V AC 11-30 V DC	0,400 0,310	440 102 405	440 302 405	440 402 405
	24-48 V AC/DC	16-60 V AC 16-80 V DC	0,270	440 102 408	440 302 408	440 402 408
	110-240 V AC	80-265	0,040	440 102 413	440 302 413	440 402 413
chiaro	12-24 V AC/DC	11-26 V AC 11-30 V DC	0,400 0,310	440 104 405	440 304 405	440 404 405
	24-48 V AC/DC	16-60 V AC 16-80 V DC	0,270	440 104 408	440 304 408	440 404 408
	110-240 V AC	80-265	0,040	440 104 413	440 304 413	440 404 413
blu	12-24 V AC/DC	11-26 V AC 11-30 V DC	0,400 0,310	440 105 405	440 305 405	440 405 405
	24-48 V AC/DC	16-60 V AC 16-80 V DC	0,270	440 105 408	440 305 408	440 405 408
	110-240 V AC	80-265	0,040	440 105 413	440 305 413	440 405 413
verde	12-24 V AC/DC	11-26 V AC 11-30 V DC	0,400 0,310	440 106 405	440 306 405	440 406 405
	24-48 V AC/DC	16-60 V AC 16-80 V DC	0,270	440 106 408	440 306 408	440 406 408
	110-240 V AC	80-265	0,040	440 106 413	440 306 413	440 406 413
giallo	12-24 V AC/DC	11-26 V AC 11-30 V DC	0,400 0,310	440 107 405	440 307 405	440 407 405
	24-48 V AC/DC	16-60 V AC 16-80 V DC	0,270	440 107 408	440 307 408	440 407 408
	110-240 V AC	80-265	0,040	440 107 413	440 307 413	440 407 413

Statico e intermitt.

WMS

MMR

MSR

MGS

AKV

MBK

MQS

ACCESSORI

Type	Tipo di accessorio	Lunghezza del tubo	Peso	Numero articolo
WMS	Angolo di metallo per il montaggio a parete		160 g	817 200 900
MMR	Montaggio del tubo Alluminio con base in plastica	50 mm		698 806 007
		100 mm		698 806 008
		250 mm		698 806 009
		400 mm		698 806 010
MSR	Montaggio del tubo Acciaio inossidabile con base in zinco pressofuso, nero (con verniciatura in polvere)	50 mm		698 806 021
		100 mm		698 806 022
		250 mm		698 806 023
		400 mm		698 806 024
MGS	Fissaggio della calamita		340 g	817 203 900
AKV	Pressacavo M20×1,5			698 800 026
MBK	Set da messa a terra per un'installazione conforme a UL			819 201 900
MQS	Piastra di montaggio per un'installazione conforme a UL			817 202 900

PCH Faro LED Statico/ Intermittente

- Illuminazione LED continua / intermittente di Ø 75 mm di grandi dimensioni
- Ottimo segnale
- già provvista di cavo PUR di 1 m, pronto al collegamento
- Elevata protezione IP66 e IP67
- moderna tecnica ed elettronica LED
- Illuminazione continua e intermittente controllabile dall'esterno
- Viti di fissaggio in acciaio già montate
- 3 tipi di montaggio utilizzi industriali e generali

Isolamento del cavo/condotto d'entrata mediante sigillatura

DATI TECNICI

Involucro	Ø 75 mm, 100 mm calotta alta , policarbonato nero (RAL 9005)
Calotta	policarbonato, rigato all'interno arancione, rosso, chiaro, blu, verde oppure giallo
Tipo di montaggio	a discrezione
Conduzione di potenza	cablato (cavo di 1 m)
Perdita di corrente	0,003 A (adatto allo SPS)
Tipo di Faro	Faro LED fissa oppure Faro LED lampeggiante
Mezzi di illuminazione	16 LEDs
Frequenza di intermittenza/lampeggio	2 Hz
Durata di accensione	100 %
Durata di vita	Mezzo di illuminazione >50.000 h
Temperatura durante il funzionamento	-30°C/+60°C
Tipo di protezione	IP66 & IP67
Resistenza agli urti	IK08
Peso	200 g

IP66 | +60 °C -30 °C | IK08 | CE | EAC

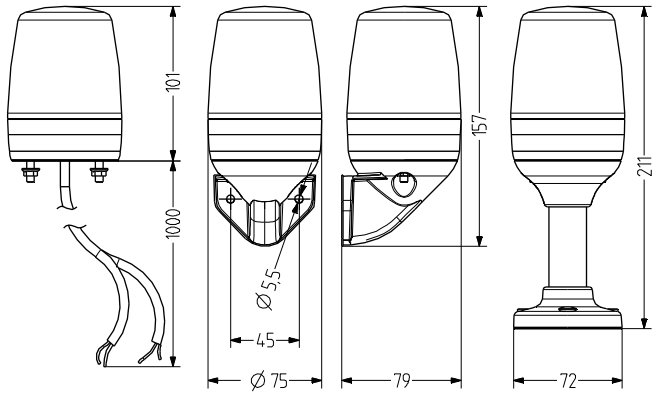

PCH

DATI RELATIVI ALL'ORDINAZIONE

Colore della calotta	Tensione nominale	Campo di tensione (V)	Corrente nominale (A)	Numero articolo
arancione	24 V AC/DC	18-28 V AC 20-35 V DC	0,200 0,120	860 501 405
	110-120 V AC	80-132	0,062	860 501 310
	230-240 V AC	140-264	0,066	860 501 313
rosso	24 V AC/DC	18-28 V AC 20-35 V DC	0,200 0,120	860 502 405
	110-120 V AC	80-132	0,062	860 502 310
	230-240 V AC	140-264	0,066	860 502 313
chiaro	24 V AC/DC	18-28 V AC 20-35 V DC	0,225	860 504 405
	110-120 V AC	80-132	0,058	860 504 310
	230-240 V AC	140-264	0,065	860 504 313
blu	24 V AC/DC	18-28 V AC 20-35 V DC	0,225	860 505 405
	110-120 V AC	80-132	0,058	860 505 310
	230-240 V AC	140-264	0,065	860 505 313
verde	24 V AC/DC	18-28 V AC 20-35 V DC	0,225	860 506 405
	110-120 V AC	80-132	0,058	860 506 310
	230-240 V AC	140-264	0,065	860 506 313
giallo	24 V AC/DC	18-28 V AC 20-35 V DC	0,200 0,120	860 507 405
	110-120 V AC	80-132	0,062	860 507 310
	230-240 V AC	140-264	0,066	860 507 313

Statico e intermitt.

PMR

PVW

XWR

ACCESSORI

Type	Tipo di accessorio	Lunghezza del tuboPeso	Numero articolo
PMR	Base del tubo Tubo in allumino con base in plastica	100 mm	860 702 900
		250 mm	860 703 900
PVW	Angolo per il montaggio verticale		860 600 900
XWR	Angolo per il montaggio verticale della base del tubo TMR/UMR	95 g	900 600 900

PCL Faro LED Statico/ Intermittente

- Illuminazione LED continua / intermittente compatta di Ø 75 mm di grandi dimensioni
- Segnale ad ottimo effetto
- già provvista di cavo PUR di 1 m, pronto al collegamento
- Elevata protezione IP66 e IP67
- moderna tecnica ed elettronica LED
- Illuminazione continua e intermittente controllabile dall'esterno
- Viti di fissaggio in acciaio già montate
- 3 tipi di montaggio utilizzi industriali e generali

Isolamento del cavo/condotto d'entrata mediante sigillatura

DATI TECNICI

Involucro	Ø 75 mm, 55 mm calotta alta , policarbonato nero (RAL 9005)
Calotta	policarbonato, rigato all'interno arancione, rosso, chiaro, blu, verde oppure giallo
Tipo di montaggio	a discrezione
Conduzione di potenza	cablato (cavo di 1 m)
Perdita di corrente	0,003 A (adatto allo SPS)
Tipo di Faro	Faro LED fissa oppure Faro LED lampeggiante
Mezzi di illuminazione	16 LEDs
Frequenza di intermittenza/lampeggio	2 Hz
Durata di accensione	100 %
Durata di vita	Mezzo di illuminazione >50.000 h
Temperatura durante il funzionamento	-30°C/+60°C
Tipo di protezione	IP66 & IP67
Resistenza agli urti	IK08
Peso	150 g

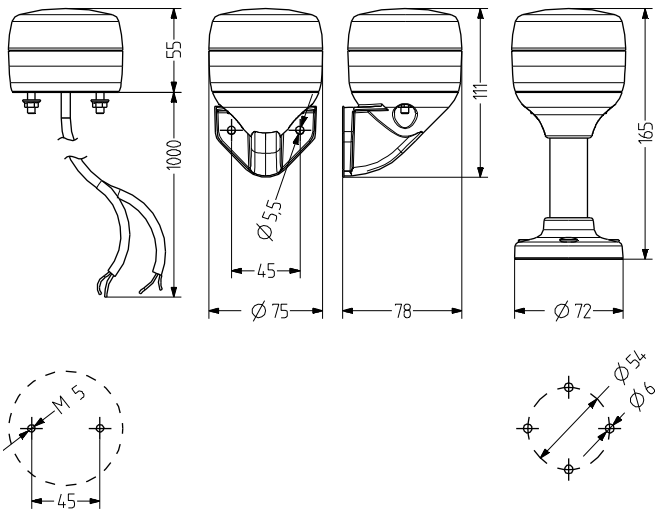

IP66 | +60 °C -30 °C | IK08 | CE | EAC

PCL

DATI RELATIVI ALL'ORDINAZIONE

Colore della calotta	Tensione nominale	Campo di tensione (V)	Corrente nominale (A)	Numero articolo
arancione	24 V AC/DC	+/- 10 %	0,070	861 501 405
	110-120 V AC	+/- 10 %	0,030	861 501 310
	230-240 V AC	+/- 10 %	0,031	861 501 313
rosso	24 V AC/DC	+/- 10 %	0,070	861 502 405
	110-120 V AC	+/- 10 %	0,030	861 502 310
	230-240 V AC	+/- 10 %	0,031	861 502 313
chiaro	24 V AC/DC	+/- 10 %	0,060	861 504 405
	110-120 V AC	+/- 10 %	0,030	861 504 310
	230-240 V AC	+/- 10 %	0,031	861 504 313
blu	24 V AC/DC	+/- 10 %	0,060	861 505 405
	110-120 V AC	+/- 10 %	0,030	861 505 310
	230-240 V AC	+/- 10 %	0,031	861 505 313
verde	24 V AC/DC	+/- 10 %	0,060	861 506 405
	110-120 V AC	+/- 10 %	0,030	861 506 310
	230-240 V AC	+/- 10 %	0,031	861 506 313
giallo	24 V AC/DC	+/- 10 %	0,070	861 507 405
	110-120 V AC	+/- 10 %	0,030	861 507 310
	230-240 V AC	+/- 10 %	0,031	861 507 313

Statico e intermitt.

PMR

PVW

XWR

ACCESSORI

Type	Tipo di accessorio	Lunghezza del tuboPeso	Numero articolo
PMR	Base del tubo Tubo in allumino con base in plastica	100 mm	860 702 900
		250 mm	860 703 900
PVW	Angolo per il montaggio verticale		860 600 900
XWR	Angolo per il montaggio verticale della base del tubo TMR/UMR	95 g	900 600 900

TDC Faro LED Statico/ Intermittente

- Illuminazione LED continua / intermittente di Ø 75 mm di grandi dimensioni
- Ottimo segnale
- Struttura modulare, confortevole tecnica di connessione
- elevata protezione IP66 e resistenza agli urti IK 08
- moderna tecnica ed elettronica LED
- Illuminazione continua e intermittente controllabile dall'esterno
- per gli utilizzi industriali e generali
- in opzione può essere ampliata con il modulo acustico TDE

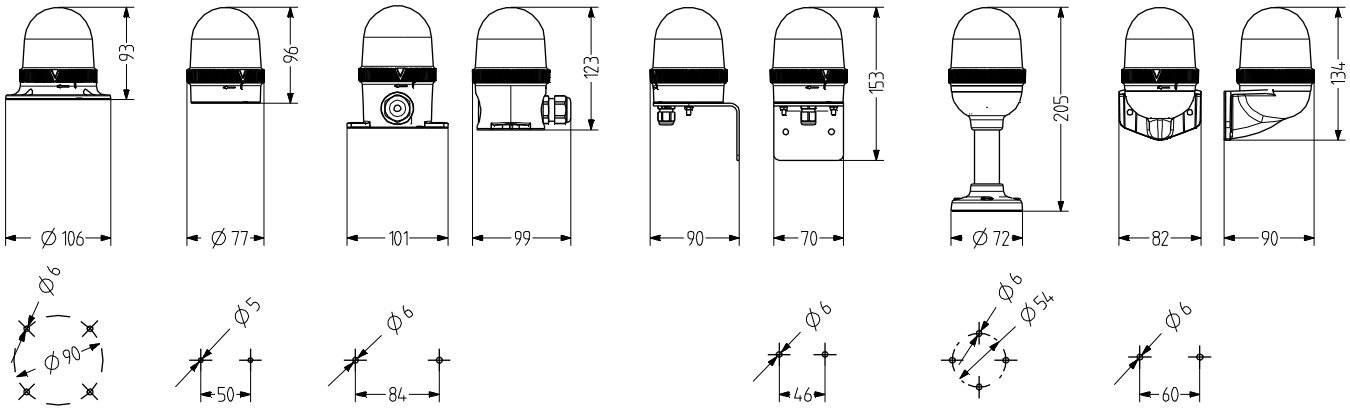

DATI TECNICI

Involucro	Ø 75 mm, policarbonato nero (RAL 9005)
Calotta	policarbonato, rigato all'interno arancione, rosso, chiaro, blu, verde oppure giallo
Tipo di montaggio	orizzontale, verticale oppure Montaggio del tubo
Tecnica di collegamento	Morsetto a vite 2,5 mm²
Perdita di corrente	0,003 A (adatto allo SPS)
Tipo di Faro	Faro LED fissa oppure Faro LED lampeggiante
Mezzi di illuminazione	16

Frequenza di intermittenza/lampeggio	2 Hz
Durata di accensione	100 %
Durata di vita	Mezzo di illuminazione >50.000 h
Temperatura durante il funzionamento	-30°C/+60°C
Tipo di protezione	IP66 & UL Type 4/4×/13
Resistenza agli urti	IK08
Peso	87 g

IP66 | +60 °C -30 °C | IK08

TDC

DATI RELATIVI ALL'ORDINAZIONE DELLA CALOTTA

Colore della calotta	Tensione nominale	Campo di tensione (V)	Corrente nominale (A)	Numero articolo
arancione	24 V AC/DC	18-27 V AC 20-32 V DC	0,220 0,140	859 501 405
	110-120 V AC	75-132	0,072	859 501 310
	230-240 V AC	150-264	0,066	859 501 313
rosso	24 V AC/DC	18-27 V AC 20-32 V DC	0,220 0,140	859 502 405
	110-120 V AC	75-132	0,072	859 502 310
	230-240 V AC	150-264	0,066	859 502 313
chiaro	24 V AC/DC	18-27 V AC 20-32 V DC	0,220 0,140	859 504 405
	110-120 V AC	75-132	0,072	859 504 310
	230-240 V AC	150-264	0,066	859 504 313
blu	24 V AC/DC	18-27 V AC 20-32 V DC	0,220 0,140	859 505 405
	110-120 V AC	75-132	0,072	859 505 310
	230-240 V AC	150-264	0,066	859 505 313
verde	24 V AC/DC	18-27 V AC 20-32 V DC	0,220 0,140	859 506 405
	110-120 V AC	75-132	0,072	859 506 310
	230-240 V AC	150-264	0,066	859 506 313
giallo	24 V AC/DC	18-27 V AC 20-32 V DC	0,220 0,140	859 507 405
	110-120 V AC	75-132	0,072	859 507 310
	230-240 V AC	150-264	0,066	859 507 313

Statico e intermitt.

TMW

TMF

TMV

TMR

TNL

TNW

DATI RELATIVI ALL'ORDINAZIONE DELLA BASE

Type	Tipo di accessorio	Lunghezza del tubo	Peso	Numero articolo
TMW	Base per il montaggio orizzontale con fori di montaggio posizionati sull'interno		46 g	859 500 900
TMF	Base per il montaggio orizzontale con fori di montaggio posizionati sull'esterno		71 g	859 510 900
TMV	Base per il montaggio verticale		83 g	859 520 900
TMR	Base del tubo per il montaggio del tubo, con tubo in alluminio/base in plastica	100 mm	128 g	859 532 900
		250 mm	176 g	859 533 900
TNL	Base per il montaggio orizzontale con inserimento del cavo sul lato		94 g	859 515 900
TNW	Base del tubo per montaggio di tubi NPT 1/2"		54 g	859 540 900

TVS

XWR

PV1

ACCESSORI

Type	Tipo di accessorio	Peso	Numero articolo
TVS	Angolo di metallo possibile con introduzione di cavo TMS da sotto (icompreso collegamento a cavo M12× 1,5)	218 g	859 550 900
XWR	Angolo per il montaggio verticale della base del tubo TMR/UMR	95 g	900 600 900
PV1	Elemento di ventilazione per una compensazione ottimale della pressione, contro la formazione di condensa adatto a TMW, TMF, TNL, UMW, UMF, UNL		859 100 000

UDC Faro LED Statico/ Intermittente

- Illuminazione LED continua / intermittente di Ø 60 mm di grandi dimensioni
- Ottimo segnale
- Struttura modulare
- elevata protezione IP66 e resistenza agli urti IK 08
- moderna tecnica ed elettronica LED
- Illuminazione continua e intermittente controllabile dall'esterno
- per gli utilizzi industriali e generali
- Confortevole tecnica di connessione

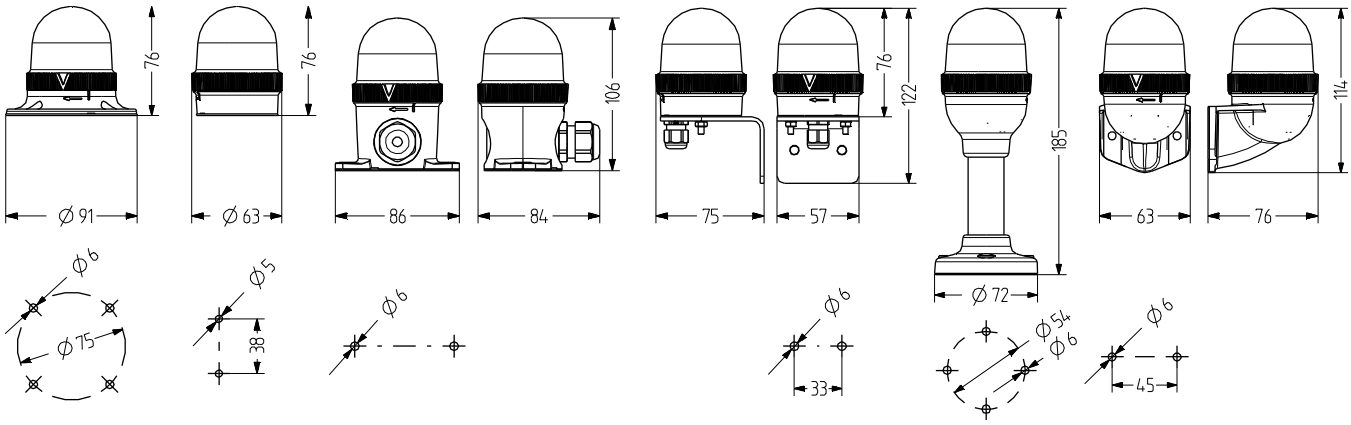

DATI TECNICI

Involucro	Ø 60 mm, policarbonato nero (RAL 9005)
Calotta	policarbonato, rigato all'interno arancione, rosso, chiaro, blu, verde oppure giallo
Tipo di montaggio	orizzontale, verticale oppure Montaggio del tubo
Tecnica di collegamento	Morsetto a vite 2,5 mm²
Perdita di corrente	0,003 A (adatto allo SPS)
Tipo di Faro	Faro LED fissa oppure Faro LED lampeggiante
Mezzi di illuminazione	12 LEDs

Frequenza di intermittenza/lampeggio	2 Hz
Durata di accensione	100 %
Durata di vita	Mezzo di illuminazione >50.000 h
Temperatura durante il funzionamento	-30°C/+60°C
Tipo di protezione	IP66 & UL Type 4/4×/13
Resistenza agli urti	IK08
Peso	52 g

IP66 | +60 °C -30 °C | IK08

UDC

DATI RELATIVI ALL'ORDINAZIONE DELLA CALOTTA

Colore della calotta	Tensione nominale	Campo di tensione (V)	Corrente nominale (A)	Numero articolo
arancione	24 V AC/DC	18-27 V AC 20-32 V DC	0,100	858 501 405
	110-120 V AC	75-132	0,045	858 501 310
	230-240 V AC	150-264	0,045	858 501 313
rosso	24 V AC/DC	18-27 V AC 20-32 V DC	0,100	858 502 405
	110-120 V AC	75-132	0,045	858 502 310
	230-240 V AC	150-264	0,045	858 502 313
chiaro	24 V AC/DC	18-27 V AC 20-32 V DC	0,100	858 504 405
	110-120 V AC	75-132	0,045	858 504 310
	230-240 V AC	150-264	0,045	858 504 313
blu	24 V AC/DC	18-27 V AC 20-32 V DC	0,100	858 505 405
	110-120 V AC	75-132	0,045	858 505 310
	230-240 V AC	150-264	0,045	858 505 313
verde	24 V AC/DC	18-27 V AC 20-32 V DC	0,100	858 506 405
	110-120 V AC	75-132	0,045	858 506 310
	230-240 V AC	150-264	0,045	858 506 313
giallo	24 V AC/DC	18-27 V AC 20-32 V DC	0,100	858 507 405
	110-120 V AC	75-132	0,045	858 507 310
	230-240 V AC	150-264	0,045	858 507 313

Statico e intermitt.

UMW

UMF

UMV

UMR

UNL

UNW

DATI RELATIVI ALL'ORDINAZIONE DELLA BASE

Type	Tipo di accessorio	Lunghezza del tubo	Peso	Numero articolo
UMW	Base per il montaggio verticale con fori di montaggio situati all'interno			858 500 900
UMF	Base per il montaggio orizzontale con fori di montaggio posizionati sull'esterno		80 g	858 510 900
UMV	Base per il montaggio verticale		87 g	858 520 900
UMR	Base del tubo per il montaggio orizzontale con tubo in alluminio/base in plastica	100 mm		858 532 900
		250 mm		858 533 900
UNL	Base per il montaggio orizzontale con collegamento del cavo sul lato		99 g	858 515 900
UNW	Base del tubo per montaggio di tubi NPT 1/2"			858 540 900

UVS

XWR

PV1

ACCESSORI

Type	Tipo di accessorio	Peso	Numero articolo
UVS	Angolo con introduzione del cavo UMW da sotto (icompreso pressacavo M12X1,5)	157 g	858 550 900
XWR	Angolo per il montaggio verticale della base del tubo TMR/UMR	95 g	900 600 900
PV1	Elemento di ventilazione per una compensazione ottimale della pressione, contro la formazione di condensa adatto a TMW, TMF, TNL, UMW, UMF, UNL		859 100 000

NMS Faro LED Multicolore

- Illuminazione LED in diversi colori da Ø 90 mm di grandi dimensioni
- ROSSA-GIALLA-VERDE
- Ottimo segnale
- Elevata protezione IP65 e IP67
- moderna tecnica LED
- Illuminazione continua, Faro intermittente e Faro alternata controllabili dall'esterno
- per gli utilizzi industriali e generali
- 4 tipi di montaggio

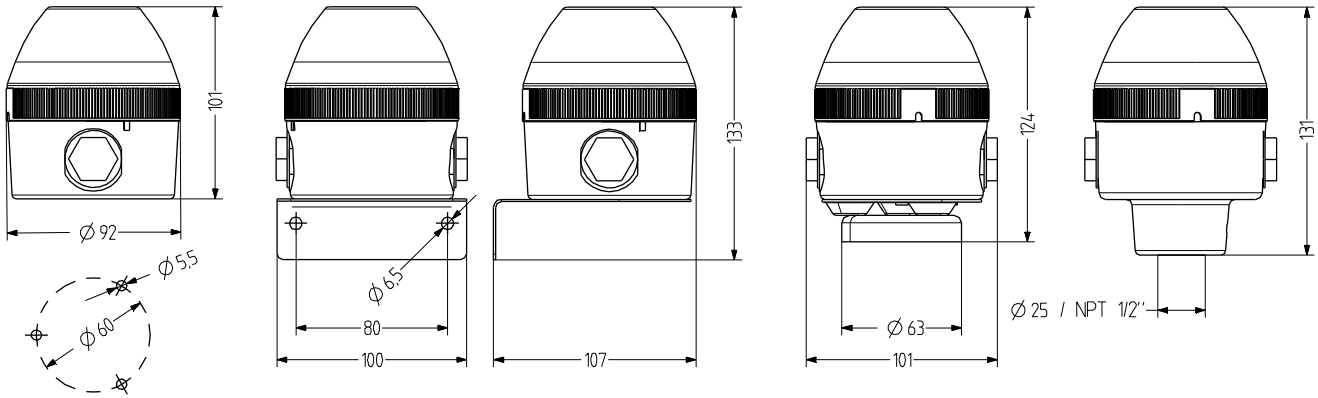

DATI TECNICI

Involucro	Ø 90 mm, policarbonato nero (RAL 9005)
Calotta	policarbonato, rigato all'interno chiaro
Tipo di montaggio	orizzontale, verticale, Montaggio del tubo oppure Montaggio della calamita
Conduzione di potenza	sul lato: 2× M20× 1,5 con tappo cieco (opzionale pressacavo 7-14 mm), in basso: Boccola di esecuzione 5-7 mm
Tecnica di collegamento	Morsetto di collegamento 2,5 mm²
Perdita di corrente	0,003 A (adatto allo SPS)
Tipo di Faro	Faro LED fissa, Faro LED lampeggiante oppure Faro LED lampeggiante intermittente

Mezzi di illuminazione	15 LEDs
Frequenza di intermittenza/lampeggio	1 Hz
Quantità di colori	3
Durata di accensione	100 %
Durata di vita	Mezzo di illuminazione >50.000 h
Temperatura durante il funzionamento	-30°C/+60°C
Tipo di protezione	IP65, IP67 & UL Type 4/4×/13
Peso	280 g (base orizzontale)

IP65 | +60 °C -30 °C | CE | UL | EAC

NMS

DATI RELATIVI ALL'ORDINAZIONE

Colore della calotta	Tensione nominale	Campo di tensione (V)	Corrente nominale (A)	Tipo di montaggio		
				orizzontale	Tubo Ø 25 mm	Tubo NPT 1/2"
chiaro	24 V AC/DC	+/- 10 %	0,142	441 100 405	441 300 405	441 400 405
	48 V AC/DC	+/- 10 %	0,111	441 100 408	441 300 408	441 400 408
	110-120 V AC	+/- 10 %	0,103	441 100 310	441 300 310	441 400 310
	230-240 V AC	+/- 10 %	0,100	441 100 313	441 300 313	441 400 313

WMS

MMR

MSR

MGS

AKV

MBK

MQS

ACCESSORI

Type	Tipo di accessorio	Lunghezza del tuboPeso	Numero articolo
WMS	Angolo di metallo per il montaggio a parete	160 g	817 200 900
MMR	Montaggio del tubo Alluminio con base in plastica	50 mm	698 806 007
		100 mm	698 806 008
		250 mm	698 806 009
		400 mm	698 806 010
MSR	Montaggio del tubo Acciaio inossidabile con base in zinco pressofuso, nero (con verniciatura in polvere)	50 mm	698 806 021
		100 mm	698 806 022
		250 mm	698 806 023
		400 mm	698 806 024
MGS	Fissaggio della calamita	340 g	817 203 900
AKV	Pressacavo M20×1,5		698 800 026
MBK	Set da messa a terra per un'installazione conforme a UL		819 201 900
MQS	Piastra di montaggio per un'installazione conforme a UL		817 202 900

NMS-HP Faro LED Multicolore

- Illuminazione lampo multicolore LED High Performance di Ø 90 mm LED di grandi dimensioni
- Illuminazione continua ROSSA-GIALLA-VERDE
- Ottimo segnale
- Elevata protezione IP65 e IP67
- moderna tecnica/elettronica LED, 3 LED per ogni colore
- Colori controllabili dall'esterno tramite dispositivo
- Ampio campo di tensione grazie all'alimentatore a commutazione di grandi dimensioni
- Per utilizzi industriali e generali, 4 tipi di montaggio

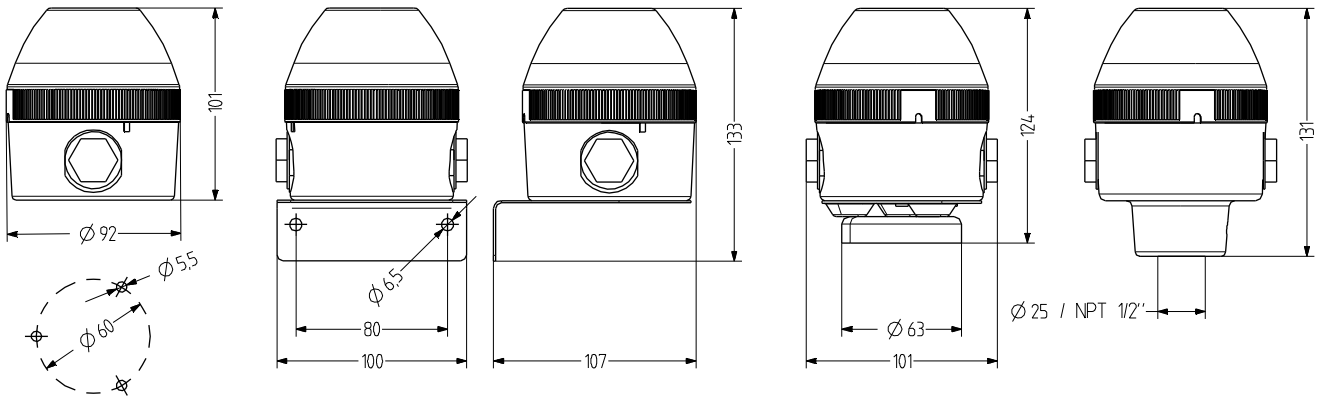

DATI TECNICI

Involucro	Ø 90 mm, policarbonato nero (RAL 9005)
Calotta	policarbonato, rigato all'interno chiaro
Tipo di montaggio	orizzontale, verticale, Montaggio del tubo oppure Montaggio della calamita
Conduzione di potenza	sul lato: 2× M20× 1,5 con tappo cieco (opzionale pressacavo 7-14 mm), in basso: Boccola di esecuzione 5-7 mm
Tecnica di collegamento	Morsetto di collegamento 2,5 mm²
Perdita di corrente	0,003 A (adatto allo SPS)

Tipo di Faro	Faro LED fissa
Mezzi di illuminazione	3 High Power LEDs
Quantità di colori	3
Durata di accensione	100 %
Durata di vita	Mezzo di illuminazione >50.000 h
Temperatura durante il funzionamento	-30°C/+60°C
Tipo di protezione	IP65, IP67 & UL Type 4/4×/13
Peso	280 g (base orizzontale)

IP65 | +60 °C -30 °C

NMS-HP

DATI RELATIVI ALL'ORDINAZIONE

Colore della calotta	Tensione nominale	Campo di tensione (V)	Corrente nominale (A)	Tipo di montaggio		
				orizzontale	Tubo Ø 25 mm	Tubo NPT 1/2"
chiaro	24-48 V AC/DC	16-52 V AC	0,180	441 150 408	441 350 408	441 450 408
		16-65 V DC	0,130			
	110-240 V AC/DC	80-265	0,050	441 150 413	441 350 413	441 450 413

WMS

MMR

MSR

MGS

AKV

MBK

MQS

ACCESSORI

Type	Tipo di accessorio	Lunghezza del tubo	Peso	Numero articolo
WMS	Angolo di metallo per il montaggio a parete		160 g	817 200 900
MMR	Montaggio del tubo Alluminio con base in plastica	50 mm		698 806 007
		100 mm		698 806 008
		250 mm		698 806 009
		400 mm		698 806 010
MSR	Montaggio del tubo Acciaio inossidabile con base in zinco pressofuso, nero (con verniciatura in polvere)	50 mm		698 806 021
		100 mm		698 806 022
		250 mm		698 806 023
		400 mm		698 806 024
MGS	Fissaggio della calamita		340 g	817 203 900
AKV	Pressacavo M20×1,5			698 800 026
MBK	Set da messa a terra per un'installazione conforme a UL			819 201 900
MQS	Piastra di montaggio per un'installazione conforme a UL			817 202 900

PMH Illuminazione LED a 3 colori

- Illuminazione LED in diversi colori da Ø 75 mm di grandi dimensioni
- Illuminazione continua ROSSA-GIALLA-VERDE controllabile dall'esterno
- già provvista di cavo PUR di 1 m, pronto al collegamento
- Elevata protezione IP66 e IP67
- moderna tecnica ed elettronica LED
- Ottimo segnale
- Viti di fissaggio in acciaio già montate
- 3 tipi di montaggio utilizzi industriali e generali

DATI TECNICI

Involucro	Ø 75 mm, 100 mm calotta alta , policarbonato nero (RAL 9005)
Calotta	policarbonato, rigato all'interno chiaro
Tipo di montaggio	a discrezione
Conduzione di potenza	cablato (cavo di 1 m)
Perdita di corrente	0,003 A (adatto allo SPS)
Tipo di Faro	Faro fissa LED multicolore
Mezzi di illuminazione	16 LEDs
Quantità di colori	3
Durata di accensione	100 %
Durata di vita	Mezzo di illuminazione >50.000 h
Temperatura durante il funzionamento	-30°C/+60°C
Tipo di protezione	IP66 & IP67
Resistenza agli urti	IK08
Peso	200 g

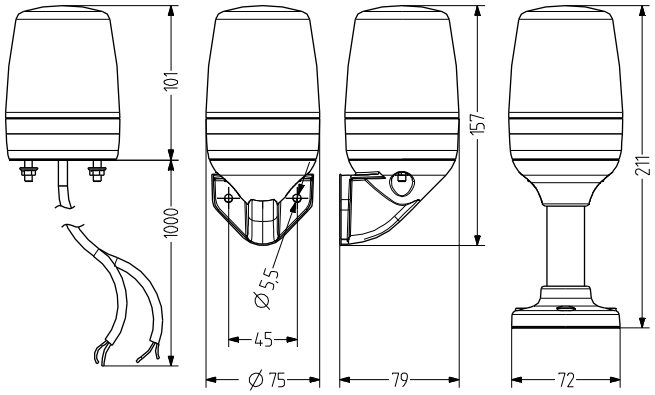

IP66 | +60 °C -30 °C | IK08 | CE | EAC

PMH

DATI RELATIVI ALL'ORDINAZIONE

Colore della calotta	Tensione nominale	Campo di tensione (V)	Corrente nominale (A)	Numero articolo
chiaro	24 V AC/DC	16-28 V AC 21-35 V DC	0,120	860 550 405
	110-120 V AC	75-132	0,065	860 550 310
	230-240 V AC	140-264	0,065	860 550 313

PMR

PVW

XWR

ACCESSORI

Type	Tipo di accessorio	Lunghezza del tubo	Peso	Numero articolo
PMR	Base del tubo Tubo in allumino con base in plastica	100 mm		860 702 900
		250 mm		860 703 900
PVW	Angolo per il montaggio verticale			860 600 900
XWR	Angolo per il montaggio verticale della base del tubo TMR/UMR		95 g	900 600 900

Statico

ILL42 Barra LED luminosa

- Elevata intensità d'illuminazione grazie a 5 LED HTP
- su richiesta possono essere aggiunte delle LED colorate
- Modelli con o senza interruttore d'accessione /spegnimento
- Protezione IP40/44
- Tecnica di alimentazione a commutazione per un'illuminazione a prestazione costante tramite un campo di tensione molto largo
- per gli utilizzi industriali e generali
- erogazione di Faro focalizzata ~70°

DATI TECNICI

Involucro	policarbonato grigio (RAL 7035)
Calotta	policarbonato, rigato all'interno chiaro
Conduzione di potenza	sotto: Boccola di esecuzione 6-9 mm
Tecnica di collegamento	Morsetto a vite e ad inserimento 2,5 mm²
Perdita di corrente	0,003 A (adatto allo SPS)
Tipo di Faro	Faro LED fissa
Mezzi di illuminazione	5 LEDs
Angolo di radiazione	70°
Durata di accensione	100 %
Durata di vita	Mezzo di illuminazione >30.000 h
Temperatura durante il funzionamento	-25°C/+50°C
Tipo di protezione	IP44 (senza interruttore), IP40 (con interruttore) & UL Type 4/4×/13
Interruttore di accensione/ spegnimento	a dipendenza del modello

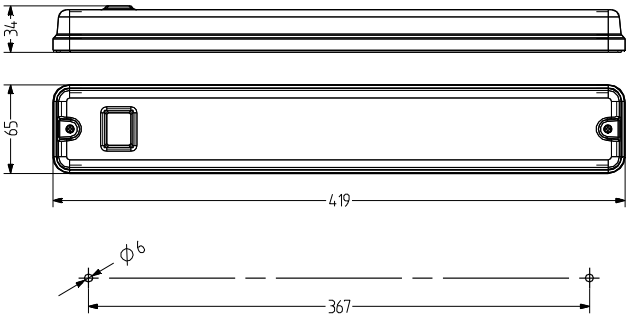

IP40 | +50 °C -25 °C | CE | UL | EAC

ILL42

DATI RELATIVI ALL'ORDINAZIONE

Colore della calotta	Tensione nominale	Campo di tensione (V)	Corrente nominale (A)	Numero articolo	Artikel-Nr.
chiaro	24 V AC/DC	17-54 V AC	0,530	si	805110405
		17-73 V DC		no	805100405
	110-240 V AC	90-250	0,130	si	805110413
	110-240 V AC/DC	90-250	0,130	no	805100413

DLG Faro LED Statico

- Illuminazione continua LED di Ø 120 mm di grandi dimensioni
- Ottimo segnale grazie alle 48 LED
- Elevata protezione IP65
- Angolo di montaggio opzionale per montaggio verticale
- chiusura a baionetta con pulsante a pressione
- per utilizzi generici
- interessante rapporto prezzo-qualità

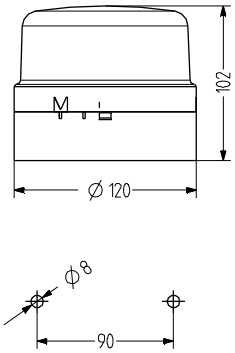

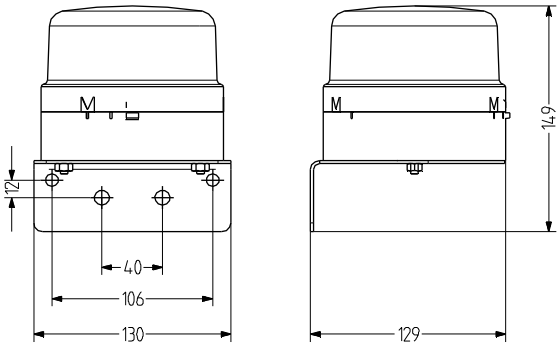

DATI TECNICI

Involucro	Ø 120 mm, ABS nero (RAL 9005) oppure grigio (RAL 7035)
Calotta	policarbonato, rigato all'interno arancione, rosso, chiaro, blu, verde oppure giallo
Tipo di montaggio	orizzontale oppure verticale (con angolo)
Conduzione di potenza	sotto: Boccola di esecuzione 5- 10 mm
Tecnica di collegamento	Morsetto di collegamento 2,5 mm²
Perdita di corrente	0,003 A (adatto allo SPS)

Tipo di Faro	Faro LED fissa
Mezzi di illuminazione	48 LEDs
Durata di accensione	100 %
Durata di vita	Mezzo di illuminazione 100.000 h
Temperatura durante il funzionamento	-35°C/+60°C
Tipo di protezione	IP65
Peso	270 g

IP65 | +60 °C -35 °C | CE | EAC

DLG

DATI RELATIVI ALL'ORDINAZIONE

Colore della calotta	Tensione nominale	Campo di tensione (V)	Corrente nominale (A)	Colore dell'involucro	
				nero	grigio
arancione	24 V AC/DC	17-26 V AC 17-32 V DC	0,200 0,120	827 501 405	827 101 405
	48 V AC/DC	35-52 V AC 35-62 V DC	0,155 0,075	827 501 408	827 101 408
	110-120 V AC	+/- 10 %	0,060	827 501 310	827 101 310
	230-240 V AC	+/- 10 %	0,060	827 501 313	827 101 313
rosso	24 V AC/DC	17-26 V AC 17-32 V DC	0,200 0,120	827 502 405	827 102 405
	48 V AC/DC	35-52 V AC 35-62 V DC	0,155 0,075	827 502 408	827 102 408
	110-120 V AC	+/- 10 %	0,060	827 502 310	827 102 310
	230-240 V AC	+/- 10 %	0,060	827 502 313	827 102 313
chiaro	24 V AC/DC	17-26 V AC 17-32 V DC	0,200 0,135	827 504 405	827 104 405
	48 V AC/DC	35-52 V AC 35-62 V DC	0,210 0,080	827 504 408	827 104 408
	110-120 V AC	+/- 10 %	0,060	827 504 310	827 104 310
	230-240 V AC	+/- 10 %	0,060	827 504 313	827 104 313
blu	24 V AC/DC	17-26 V AC 17-32 V DC	0,200 0,135	827 505 405	827 105 405
	48 V AC/DC	35-52 V AC 35-62 V DC	0,210 0,080	827 505 408	827 105 408
	110-120 V AC	+/- 10 %	0,060	827 505 310	827 105 310
	230-240 V AC	+/- 10 %	0,060	827 505 313	827 105 313
verde	24 V AC/DC	17-26 V AC 17-32 V DC	0,200 0,135	827 506 405	827 106 405
	48 V AC/DC	35-52 V AC 35-62 V DC	0,210 0,080	827 506 408	827 106 408
	110-120 V AC	+/- 10 %	0,060	827 506 310	827 106 310
	230-240 V AC	+/- 10 %	0,060	827 506 313	827 106 313
giallo	24 V AC/DC	17-26 V AC 17-32 V DC	0,200 0,120	827 507 405	827 107 405
	48 V AC/DC	35-52 V AC 35-62 V DC	0,155 0,075	827 507 408	827 107 408
	110-120 V AC	+/- 10 %	0,060	827 507 310	827 107 310
	230-240 V AC	+/- 10 %	0,060	827 507 313	827 107 313

Statico

WIG

ACCESSORI

Type	Tipo di accessorio	Numero articolo
WIG	Angolo in metallo per il montaggio a parete	822 200 900

MLS Faro Statico

- Illuminazione continua di Ø 90 mm di grandi dimensioni
- marcata nervatura fresnel per un buon segnale
- struttura modulare, semplice montaggio e manutenzione
- 4 tipi di montaggio
- lampada alogena 20 W inclusa
- Elevata protezione IP65
- per gli utilizzi industriali e generali
- vite di sicurezza imperdibile per la calotta

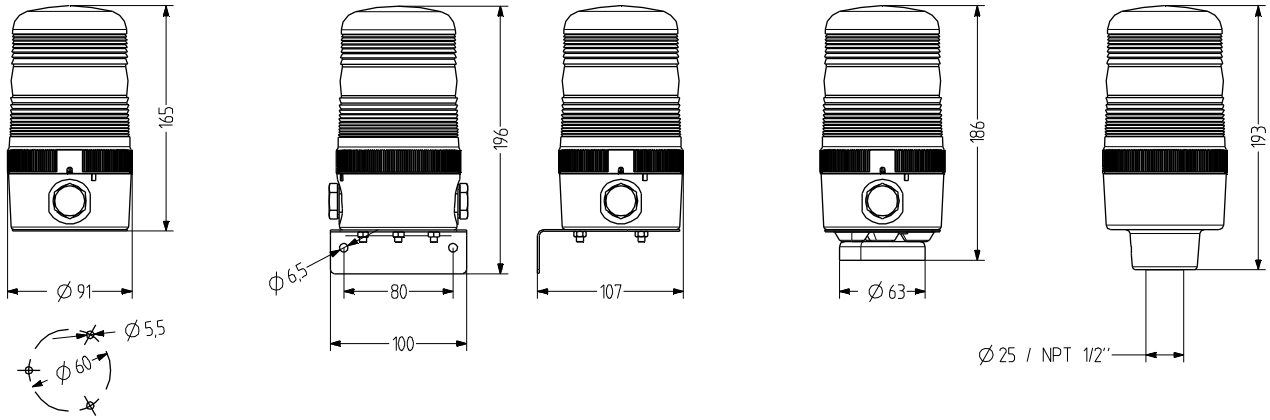

DATI TECNICI

Involucro	Ø 90 mm, policarbonato nero
Calotta	policarbonato, nervato (Fresnel) arancione, rosso, chiaro, blu, verde oppure giallo
Tipo di montaggio	orizzontale, verticale, Montaggio del tubo, Montaggio della calamita oppure sopra la testa
Conduzione di potenza	sul lato: 2 xM20 con tappo cieco (opzionale pressacavo 5-12 mm), retro Boccola di esecuzione 5-7 mm
Tecnica di collegamento	Morsetto di collegamento 2,5 mm²

Perdita di corrente	0,003 A (adatto allo SPS)
Tipo di Faro	Faro Statico
Mezzi di illuminazione	Lampada alogena
Isointensità	20 W
Durata di accensione	100 %
Durata di vita	Mezzo di illuminazione 1.500 - 5.000 h
Temperatura durante il funzionamento	-25°C/+60°C
Tipo di protezione	IP65 & UL Type 4/4×/13

IP65 | +60 °C -25 °C | CE | UL | EAC

MLS

DATI RELATIVI ALL'ORDINAZIONE

Colore della calotta	Tensione nominale	Campo di tensione (V)	Corrente nominale (A)	Tipo di montaggio		
				orizzontale	Tubo Ø 25 mm	Tubo NPT 1/2"
arancione	12 V AC/DC	+/- 10 %	1,700	817 101 404	817 301 404	817 311 404
	24 V AC/DC	+/- 10 %	0,830	817 101 405	817 301 405	817 311 405
	110-120 V AC	+/- 10 %	0,170	817 101 310	817 301 310	817 311 310
	230-240 V AC	+/- 10 %	0,085	817 101 313	817 301 313	817 311 313
rosso	12 V AC/DC	+/- 10 %	1,700	817 102 404	817 302 404	817 312 404
	24 V AC/DC	+/- 10 %	0,830	817 102 405	817 302 405	817 312 405
	110-120 V AC	+/- 10 %	0,170	817 102 310	817 302 310	817 312 310
	230-240 V AC	+/- 10 %	0,085	817 102 313	817 302 313	817 312 313
chiaro	12 V AC/DC	+/- 10 %	1,700	817 104 404	817 304 404	817 314 404
	24 V AC/DC	+/- 10 %	0,830	817 104 405	817 304 405	817 314 405
	110-120 V AC	+/- 10 %	0,170	817 104 310	817 304 310	817 314 310
	230-240 V AC	+/- 10 %	0,085	817 104 313	817 304 313	817 314 313
blu	12 V AC/DC	+/- 10 %	1,700	817 105 404	817 305 404	817 315 404
	24 V AC/DC	+/- 10 %	0,830	817 105 405	817 305 405	817 315 405
	110-120 V AC	+/- 10 %	0,170	817 105 310	817 305 310	817 315 310
	230-240 V AC	+/- 10 %	0,085	817 105 313	817 305 313	817 315 313
verde	12 V AC/DC	+/- 10 %	1,700	817 106 404	817 306 404	817 316 404
	24 V AC/DC	+/- 10 %	0,830	817 106 405	817 306 405	817 316 405
	110-120 V AC	+/- 10 %	0,170	817 106 310	817 306 310	817 316 310
	230-240 V AC	+/- 10 %	0,085	817 106 313	817 306 313	817 316 313
giallo	12 V AC/DC	+/- 10 %	1,700	817 107 404	817 307 404	817 317 404
	24 V AC/DC	+/- 10 %	0,830	817 107 405	817 307 405	817 317 405
	110-120 V AC	+/- 10 %	0,170	817 107 310	817 307 310	817 317 310
	230-240 V AC	+/- 10 %	0,085	817 107 313	817 307 313	817 317 313

Statico

WMS

MMR

MSR

MGS

AKV

MBK

MQS

ACCESSORI

Type	Tipo di accessorio	Lunghezza del tuboPeso	Numero articolo
WMS	Angolo di metallo per il montaggio a parete	160 g	817 200 900
MMR	Montaggio del tubo Alluminio con base in plastica	50 mm	698 806 007
		100 mm	698 806 008
		250 mm	698 806 009
		400 mm	698 806 010
MSR	Montaggio del tubo Acciaio inossidabile con base in zinco pressofuso, nero (con verniciatura in polvere)	50 mm	698 806 021
		100 mm	698 806 022
		250 mm	698 806 023
		400 mm	698 806 024
MGS	Fissaggio della calamita	340 g	817 203 900
AKV	Pressacavo M20×1,5		698 800 026
MBK	Set da messa a terra per un'installazione conforme a UL		819 201 900
MQS	Piastra di montaggio per un'installazione conforme a UL		817 202 900

PEZZI DI RICAMBIO

Type	Tipo di accessorio	Tensione nominale	Potenza	Numero articolo
HL21	Lampada alogena	12 V	20,000 W	890 020 904
HL22	Lampada alogena	24 V	20,000 W	890 020 905
HL25	Lampada alogena	110-120 V	20,000 W	890 020 910
HL26	Lampada alogena	230-240 V	20,000 W	890 020 913

MLM Faro Statico

- Illuminazione continua di Ø 120 mm di grandi dimensioni
- marcata nervatura fresnel per un buon segnale
- struttura modulare, semplice montaggio e manutenzione
- 4 tipi di montaggio
- lampada alogena 35 W inclusa
- Elevata protezione IP65
- per gli utilizzi industriali e generali
- vite di sicurezza imperdibile per la calotta

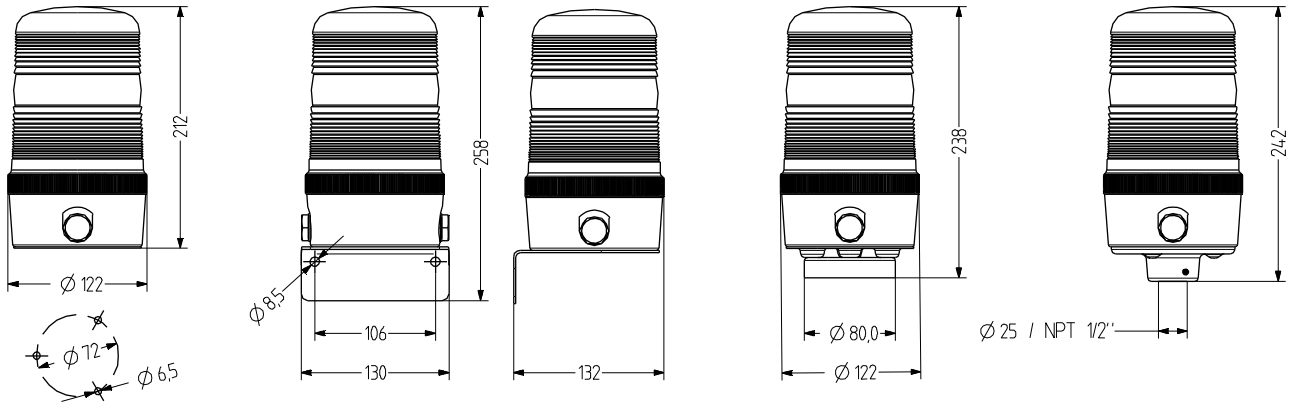

DATI TECNICI

Involucro	Ø 120 mm, policarbonato nero
Calotta	policarbonato, nervato (Fresnel) arancione, rosso, chiaro, blu, verde oppure giallo
Tipo di montaggio	orizzontale, verticale, Montaggio del tubo, Montaggio della calamita oppure sopra la testa
Conduzione di potenza	sul lato: 2 xM20 con tappo cieco (opzionale pressacavo 5-12 mm), retro Boccola di esecuzione 5-7 mm
Tecnica di collegamento	Morsetto di collegamento 2,5 mm²

Perdita di corrente	0,003 A (adatto allo SPS)
Tipo di Faro	Faro Statico
Mezzi di illuminazione	Lampada alogena
Isointensità	35 W
Durata di accensione	100 %
Durata di vita	Mezzo di illuminazione 1.500 - 5.000 h
Temperatura durante il funzionamento	-25°C/+50°C
Tipo di protezione	IP65 & UL Type 4/4×/13

IP65 | +50 °C -25 °C

MLM

DATI RELATIVI ALL'ORDINAZIONE

Colore della calotta	Tensione nominale	Campo di tensione (V)	Corrente nominale (A)	Tipo di montaggio		
				orizzontale	Tubo Ø 25 mm	Tubo NPT 1/2"
arancione	12 V AC/DC	+/- 10 %	2,900	818 101 404	818 301 404	818 311 404
	24 V AC/DC	+/- 10 %	1,500	818 101 405	818 301 405	818 311 405
	110-120 V AC	+/- 10 %	0,290	818 101 310	818 301 310	818 311 310
	230-240 V AC	+/- 10 %	0,150	818 101 313	818 301 313	818 311 313
rosso	12 V AC/DC	+/- 10 %	2,900	818 102 404	818 302 404	818 312 404
	24 V AC/DC	+/- 10 %	1,500	818 102 405	818 302 405	818 312 405
	110-120 V AC	+/- 10 %	0,290	818 102 310	818 302 310	818 312 310
	230-240 V AC	+/- 10 %	0,150	818 102 313	818 302 313	818 312 313
chiaro	12 V AC/DC	+/- 10 %	2,900	818 104 404	818 304 404	818 314 404
	24 V AC/DC	+/- 10 %	1,500	818 104 405	818 304 405	818 314 405
	110-120 V AC	+/- 10 %	0,290	818 104 310	818 304 310	818 314 310
	230-240 V AC	+/- 10 %	0,150	818 104 313	818 304 313	818 314 313
blu	12 V AC/DC	+/- 10 %	2,900	818 105 404	818 305 404	818 315 404
	24 V AC/DC	+/- 10 %	1,500	818 105 405	818 305 405	818 315 405
	110-120 V AC	+/- 10 %	0,290	818 105 310	818 305 310	818 315 310
	230-240 V AC	+/- 10 %	0,150	818 105 313	818 305 313	818 315 313
verde	12 V AC/DC	+/- 10 %	2,900	818 106 404	818 306 404	818 316 404
	24 V AC/DC	+/- 10 %	1,500	818 106 405	818 306 405	818 316 405
	110-120 V AC	+/- 10 %	0,290	818 106 310	818 306 310	818 316 310
	230-240 V AC	+/- 10 %	0,150	818 106 313	818 306 313	818 316 313
giallo	12 V AC/DC	+/- 10 %	2,900	818 107 404	818 307 404	818 317 404
	24 V AC/DC	+/- 10 %	1,500	818 107 405	818 307 405	818 317 405
	110-120 V AC	+/- 10 %	0,290	818 107 310	818 307 310	818 317 310
	230-240 V AC	+/- 10 %	0,150	818 107 313	818 307 313	818 317 313

Statico

WMM

MMR

MSR

MGM

AKV

MBK

MQM

ACCESSORI

Type	Tipo di accessorio	Lunghezza del tuboPeso	Numero articolo
WMM	Angolo di metallo per il montaggio a parete	340 g	818 200 900
MMR	Montaggio del tubo Alluminio con base in plastica	50 mm	698 806 007
		100 mm	698 806 008
		250 mm	698 806 009
		400 mm	698 806 010
MSR	Montaggio del tubo Acciaio inossidabile con base in zinco pressofuso, nero (con verniciatura in polvere)	50 mm	698 806 021
		100 mm	698 806 022
		250 mm	698 806 023
		400 mm	698 806 024
MGM	Fissaggio della calamita	600 g	818 203 900
AKV	Pressacavo M20×1,5		698 800 026
MBK	Set da messa a terra per un'installazione conforme a UL		819 201 900
MQM	Piastra di montaggio per un'installazione conforme a UL		818 202 900

PEZZI DI RICAMBIO

Type	Tipo di accessorio	Tensione nominale	Potenza	Numero articolo
HL31	Lampada alogena	12 V	35,000 W	890 035 904
HL32	Lampada alogena	24 V	35,000 W	890 035 905
HL35	Lampada alogena	110-120 V	35,000 W	890 035 910
HL36	Lampada alogena	230-240 V	35,000 W	890 035 913

MLL Faro Statico

- Grande lampada ad illuminazione continua di Ø 160 mm
- marcata nervatura fresnel per un buon segnale
- struttura modulare, semplice montaggio e manutenzione
- 4 tipi di montaggio
- lampada alogena 50 W inclusa
- Elevata protezione IP65
- per gli utilizzi industriali e generali
- vite di sicurezza imperdibile per la calotta

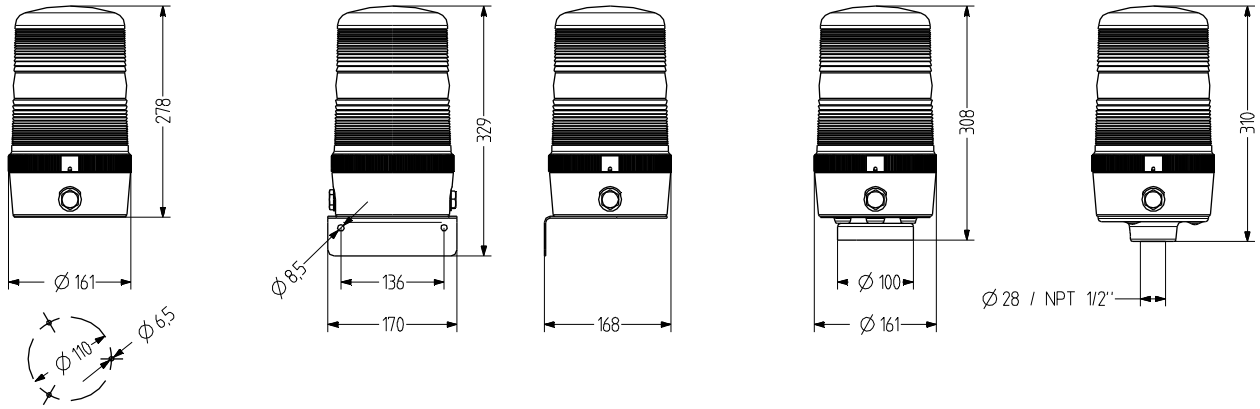

DATI TECNICI

Involucro	Ø 160 mm, policarbonato nero
Calotta	policarbonato, nervato (Fresnel) arancione, rosso, chiaro, blu, verde oppure giallo
Tipo di montaggio	orizzontale, verticale, Montaggio del tubo oppure Montaggio della calamita
Conduzione di potenza	sul lato: 2 xM20 con tappo cieco (opzionale pressacavo 5-12 mm), retro Boccola di esecuzione 5-7 mm
Tecnica di collegamento	Morsetto di collegamento 2,5 mm²

Perdita di corrente	0,003 A (adatto allo SPS)
Tipo di Faro	Faro Statico
Mezzi di illuminazione	Lampada alogena
Isointensità	50 W
Durata di accensione	100 %
Durata di vita	Mezzo di illuminazione 1.500 - 5.000 h
Temperatura durante il funzionamento	-25°C/+50°C
Tipo di protezione	IP65 & UL Type 4/4×/13

IP65 | +50 °C -25 °C | CE | UL | EAC

MLL

DATI RELATIVI ALL'ORDINAZIONE

Colore della calotta	Tensione nominale	Campo di tensione (V)	Corrente nominale (A)	Tipo di montaggio		
				orizzontale	Tubo Ø 30 mm	Tubo NPT 1"
arancione	12 V AC/DC	+/- 10 %	4,000	819 101 404	819 301 404	819 311 404
	24 V AC/DC	+/- 10 %	2,100	819 101 405	819 301 405	819 311 405
	110-120 V AC	+/- 10 %	0,420	819 101 310	819 301 310	819 311 310
	230-240 V AC	+/- 10 %	0,210	819 101 313	819 301 313	819 311 313
rosso	12 V AC/DC	+/- 10 %	4,000	819 102 404	819 302 404	819 312 404
	24 V AC/DC	+/- 10 %	2,100	819 102 405	819 302 405	819 312 405
	110-120 V AC	+/- 10 %	0,420	819 102 310	819 302 310	819 312 310
	230-240 V AC	+/- 10 %	0,210	819 102 313	819 302 313	819 312 313
chiaro	12 V AC/DC	+/- 10 %	4,000	819 104 404	819 304 404	819 314 404
	24 V AC/DC	+/- 10 %	2,100	819 104 405	819 304 405	819 314 405
	110-120 V AC	+/- 10 %	0,420	819 104 310	819 304 310	819 314 310
	230-240 V AC	+/- 10 %	0,210	819 104 313	819 304 313	819 314 313
blu	12 V AC/DC	+/- 10 %	4,000	819 105 404	819 305 404	819 315 404
	24 V AC/DC	+/- 10 %	2,100	819 105 405	819 305 405	819 315 405
	110-120 V AC	+/- 10 %	0,420	819 105 310	819 305 310	819 315 310
	230-240 V AC	+/- 10 %	0,210	819 105 313	819 305 313	819 315 313
verde	12 V AC/DC	+/- 10 %	4,000	819 106 404	819 306 404	819 316 404
	24 V AC/DC	+/- 10 %	2,100	819 106 405	819 306 405	819 316 405
	110-120 V AC	+/- 10 %	0,420	819 106 310	819 306 310	819 316 310
	230-240 V AC	+/- 10 %	0,210	819 106 313	819 306 313	819 316 313
giallo	12 V AC/DC	+/- 10 %	4,000	819 107 404	819 307 404	819 317 404
	24 V AC/DC	+/- 10 %	2,100	819 107 405	819 307 405	819 317 405
	110-120 V AC	+/- 10 %	0,420	819 107 310	819 307 310	819 317 310
	230-240 V AC	+/- 10 %	0,210	819 107 313	819 307 313	819 317 313

Statico

WML

MGL

AKV

MBK

MQL

ACCESSORI

Type	Tipo di accessorio	Peso	Numero articolo
WML	Angolo di metallo per il montaggio a parete	510 g	819 200 900
MGL	Fissaggio della calamita	1,03 kg	819 203 900
AKV	Pressacavo M20×1,5		698 800 026
MBK	Set da messa a terra per un'installazione conforme a UL		819 201 900
MQL	Piastra di montaggio per un'installazione conforme a UL		819 202 900

Lampada alogena

PEZZI DI RICAMBIO

Type	Tipo di accessorio	Tensione nominale	Potenza	Numero articolo
HL51	Lampada alogena	12 V	50,000 W	890 050 904
HL52	Lampada alogena	24 V	50,000 W	890 050 905
HL55	Lampada alogena	110-120 V	50,000 W	890 050 910
HL56	Lampada alogena	230-240 V	50,000 W	890 050 913

TLL Faro Statico

- Illuminazione continua di Ø 75 mm di grandi dimensioni
- Segnale ad ottimo effetto
- Struttura modulare, confortevole tecnica di connessione
- elevata protezione IP66 e resistenza agli urti IK 08
- Piedistallo BA15d per lampadine ad incandescenza da 7 W
- Tecnica di illuminazione convenzionale
- per utilizzi generici
- in opzione può essere ampliata con il modulo acustico TDE

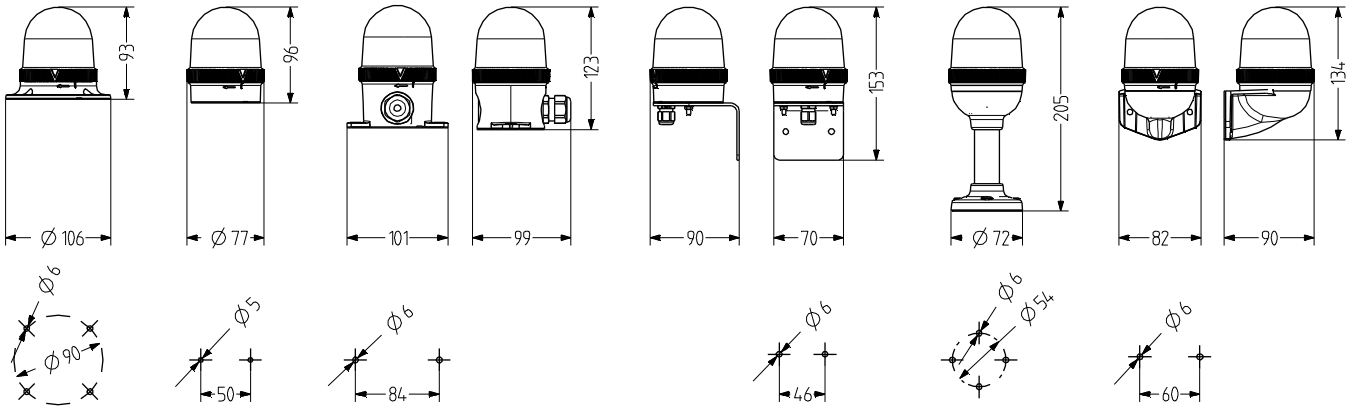

DATI TECNICI

Involucro	Ø 75 mm, policarbonato nero (RAL 9005)
Calotta	policarbonato, rigato all'interno arancione, rosso, chiaro, blu, verde oppure giallo
Tipo di montaggio	orizzontale, verticale oppure Montaggio del tubo
Conduzione di potenza	a dipendenza della base
Tecnica di collegamento	Morsetto push-in 2,5 mm²
Perdita di corrente	0,003 A (adatto allo SPS)
Tipo di Faro	Faro Statico

Mezzi di illuminazione	Lampada ad incandescenza
Durata di accensione	100 %
Durata di vita	Mezzo di illuminazione 1.000 - 2.000 h
Temperatura durante il funzionamento	-30°C/+60°C
Tipo di protezione	IP66 & UL Type 4/4×/13
Resistenza agli urti	IK08
Peso	75 g

IP66 | +60 °C -30 °C | IK08

TLL

DATI RELATIVI ALL'ORDINAZIONE DELLA CALOTTA

Colore della calotta	Tensione nominale	Numero articolo
arancione	12-240 V	859 521 900
rosso	12-240 V	859 522 900
chiaro	12-240 V	859 524 900
blu	12-240 V	859 525 900
verde	12-240 V	859 526 900
giallo	12-240 V	859 527 900

TMW

TMF

TMV

TMR

TNL

TNW

DATI RELATIVI ALL'ORDINAZIONE DELLA BASE

Type	Tipo di accessorio	Lunghezza del tubo	Peso	Numero articolo
TMW	Base per il montaggio orizzontale con fori di montaggio posizionati sull'interno		46 g	859 500 900
TMF	Base per il montaggio orizzontale con fori di montaggio posizionati sull'esterno		71 g	859 510 900
TMV	Base per il montaggio verticale		83 g	859 520 900
TMR	Base del tubo per il montaggio del tubo, con tubo in alluminio/base in plastica	100 mm	128 g	859 532 900
		250 mm	176 g	859 533 900
TNL	Base per il montaggio orizzontale con inserimento del cavo sul lato		94 g	859 515 900
TNW	Base del tubo per montaggio di tubi NPT 1/2"		54 g	859 540 900

Statico

Lampada ad incandescenza

DATI RELATIVI ALL'ORDINAZIONE DEI MEZZI D'ILLUMINAZIONE

Type	Tipo di accessorio	Tensione nominale	Corrente nominale (A)	Potenza	Numero articolo
GL01	Lampada ad incandescenza	12 V	0,420	5,000 W	890 010 904
GL02	Lampada ad incandescenza	24 V	0,270	7,000 W	890 010 905
GL05	Lampada ad incandescenza	110-120 V	0,060	7,000 W	890 010 910
		230-240 V		7,000 W	890 010 913

TVS

XWR

PV1

ACCESSORI

Type	Tipo di accessorio	Peso	Numero articolo
TVS	Angolo di metallo possibile con introduzione di cavo TMS da sotto (icompreso collegamento a cavo M12× 1,5)	218 g	859 550 900
XWR	Angolo per il montaggio verticale della base del tubo TMR/UMR	95 g	900 600 900
PV1	Elemento di ventilazione per una compensazione ottimale della pressione, contro la formazione di condensa adatto a TMW, TMF, TNL, UMW, UMF, UNL		859 100 000

ULL Faro Statico

- Illuminazione continua di Ø 60 mm di grandi dimensioni
- Segnale ad ottimo effetto
- Struttura modulare
- elevata protezione IP66 e resistenza agli urti IK 08
- Piedistallo BA15d per lampadine ad incandescenza da 7 W
- Tecnica di illuminazione convenzionale
- per utilizzi generici
- Confortevole tecnica di connessione

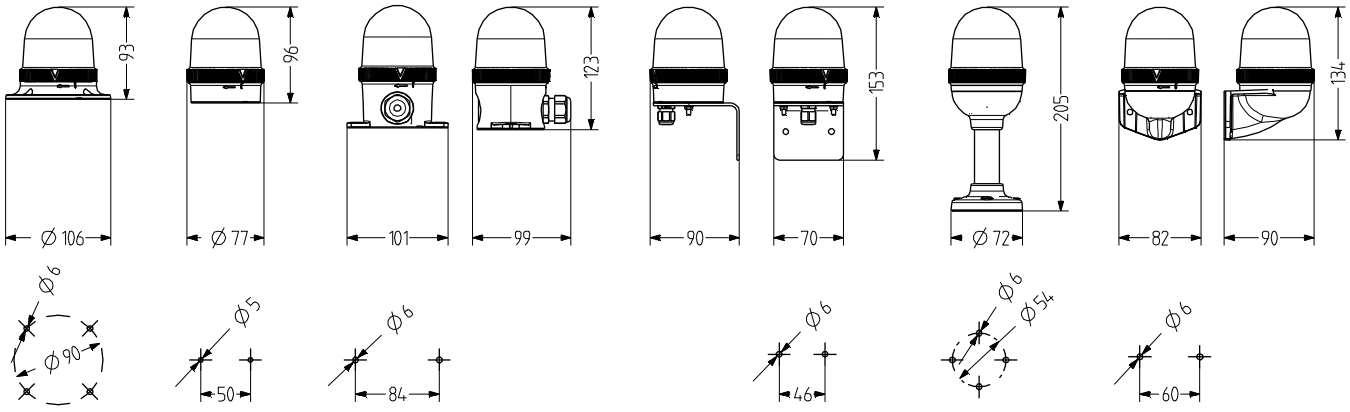

DATI TECNICI

Involucro	Ø 60 mm, policarbonato nero (RAL 9005)
Calotta	policarbonato, rigato all'interno arancione, rosso, chiaro, blu, verde oppure giallo
Tipo di montaggio	orizzontale, verticale oppure Montaggio del tubo
Conduzione di potenza	a dipendenza della base
Tecnica di collegamento	Morsetto push-in 2,5 mm²
Perdita di corrente	0,003 A (adatto allo SPS)
Tipo di Faro	Faro Statico

Mezzi di illuminazione	Lampada ad incandescenza
Durata di accensione	100 %
Durata di vita	Mezzo di illuminazione 1.000 - 2.000 h
Temperatura durante il funzionamento	-30°C/+50°C (7 W)
Tipo di protezione	IP66 & UL Type 4/4×/13
Resistenza agli urti	IK08
Peso	50 g

IP66 | +50 °C -30 °C | IK08

ULL

DATI RELATIVI ALL'ORDINAZIONE DELLA CALOTTA

Colore della calotta	Tensione nominale	Numero articolo
arancione	12-240 V	858 521 900
rosso	12-240 V	858 522 900
chiaro	12-240 V	858 524 900
blu	12-240 V	858 525 900
verde	12-240 V	858 526 900
giallo	12-240 V	858 527 900

UMW

UMF

UMV

UMR

UNL

UNW

DATI RELATIVI ALL'ORDINAZIONE DELLA BASE

Type	Tipo di accessorio	Lunghezza del tubo	Peso	Numero articolo
UMW	Base per il montaggio verticale con fori di montaggio situati all'interno			858 500 900
UMF	Base per il montaggio orizzontale con fori di montaggio posizionati sull'esterno		80 g	858 510 900
UMV	Base per il montaggio verticale		87 g	858 520 900
UMR	Base del tubo per il montaggio orizzontale con tubo in alluminio/base in plastica	100 mm		858 532 900
		250 mm		858 533 900
UNL	Base per il montaggio orizzontale con collegamento del cavo sul lato		99 g	858 515 900
UNW	Base del tubo per montaggio di tubi NPT 1/2"			858 540 900

Statico

Lampada ad incandescenza

DATI RELATIVI ALL'ORDINAZIONE DEI MEZZI D'ILLUMINAZIONE

Type	Tipo di accessorio	Tensione nominale	Corrente nominale (A)	Potenza	Numero articolo
GL11	Lampada ad incandescenza	12 V	0,335	4,000 W	890 012 904
GL12	Lampada ad incandescenza	24 V	0,165	4,000 W	890 012 905
GL15	Lampada ad incandescenza	110-120 V	0,035	4,000 W	890 012 910
GL16	Lampada ad incandescenza	230-240 V	0,015	4,000 W	890 012 913

UVS

XWR

PV1

ACCESSORI

Type	Tipo di accessorio	Peso	Numero articolo
UVS	Angolo con introduzione del cavo UMW da sotto (icompreso pressacavo M12X1,5)	157 g	858 550 900
XWR	Angolo per il montaggio verticale della base del tubo TMR/UMR	95 g	900 600 900
PV1	Elemento di ventilazione per una compensazione ottimale della pressione, contro la formazione di condensa adatto a TMW, TMF, TNL, UMW, UMF, UNL		859 100 000

WLG Faro Statico

- Illuminazione continua di Ø 120 mm di grandi dimensioni
- Tecnica di illuminazione convenzionale, lampadina ad incandescenza da 25 W; Ba15d
- Elevata protezione IP65
- Angolo di montaggio opzionale per montaggio verticale
- chiusura a baionetta con pulsante a pressione
- per utilizzi generici
- interessante rapporto prezzo-qualità

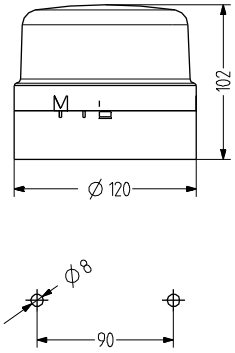

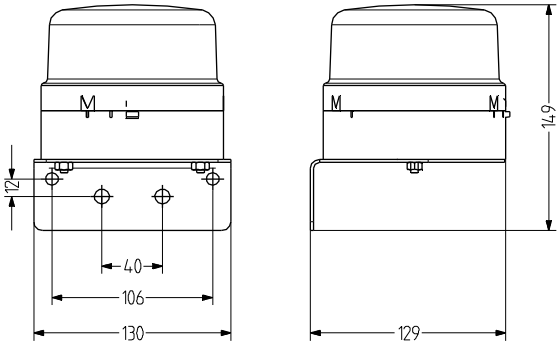

DATI TECNICI

Involucro	Ø 120 mm, ABS nero (RAL 9005) oppure grigio (RAL 7035)
Calotta	policarbonato, rigato all'interno arancione, rosso, chiaro, blu, verde oppure giallo
Tipo di montaggio	orizzontale oppure verticale (con angolo)
Conduzione di potenza	sotto: Boccola di esecuzione 5- 10 mm
Tecnica di collegamento	Morsetto di collegamento 2,5 mm²
Perdita di corrente	0,003 A (adatto allo SPS)

Tipo di Faro	Faro Statico
Mezzi di illuminazione	Lampada ad incandescenza
Isointensità	25 W
Durata di accensione	100 %
Temperatura durante il funzionamento	-30°C/+60°C
Tipo di protezione	IP65
Peso	230 g

IP65 | +60 °C -30 °C | CE | EAC

WLG

DATI RELATIVI ALL'ORDINAZIONE

Colore della calotta	Tensione nominale	Colore dell'involucro	
		nero	grigio
arancione	12-24 V	822 501 900	822 101 900
rosso	12-24 V	822 502 900	822 102 900
chiaro	12-24 V	822 504 900	822 104 900
blu	12-24 V	822 505 900	822 105 900
verde	12-24 V	822 506 900	822 106 900
giallo	12-24 V	822 507 900	822 107 900

Lampada ad incandescenza

DATI RELATIVI ALL'ORDINAZIONE DEI MEZZI D'ILLUMINAZIONE

Type	Tipo di accessorio	Tensione nominale	Corrente nominale (A)	Potenza	Numero articolo
GL21	Lampada ad incandescenza	12 V	2,080	25,000 W	890 025 904
GL22	Lampada ad incandescenza	24 V	1,040	25,000 W	890 025 905
GL23	Lampada ad incandescenza	48 V	0,520	25,000 W	890 025 908
GL24	Lampada ad incandescenza	60 V	0,415	25,000 W	890 025 909
GL25	Lampada ad incandescenza	110-120 V	0,208	25,000 W	890 025 910
GL26	Lampada ad incandescenza	230-240 V		25,000 W	890 025 913

Statico

WIG

ACCESSORI

Type	Tipo di accessorio	Numero articolo
WIG	Angolo in metallo per il montaggio a parete	822 200 900

WLK Faro Statico

- Illuminazione LED continua o intermittente di Ø 60 mm di grandi dimensioni
- Zoccolo BA15d per lampada LED e lampadina a incandescenza da 7W
- Elevata protezione IP65
- per montaggio orizzontale e verticale
- chiusura a baionetta con pulsante a pressione
- per utilizzi generici
- interessante rapporto prezzo-qualità

DATI TECNICI

Involucro	Ø 60 mm, ABS nero (RAL 9005) oppure grigio (RAL 7035)
Calotta	policarbonato, rigato all'interno arancione, rosso, chiaro, blu, verde oppure giallo
Tipo di montaggio	orizzontale oppure verticale
Conduzione di potenza	sotto: Boccola di esecuzione 6-9 mm
Tecnica di collegamento	Morsetto di collegamento 1,5 mm²
Perdita di corrente	0,003 A (adatto allo SPS)
Tipo di Faro	Faro Statico, Faro LED fissa oppure Faro LED intermittente
Mezzi di illuminazione	Lampada LED
Durata di accensione	100 %
Temperatura durante il funzionamento	-30°C/+60°C
Tipo di protezione	IP65
Peso	40 g

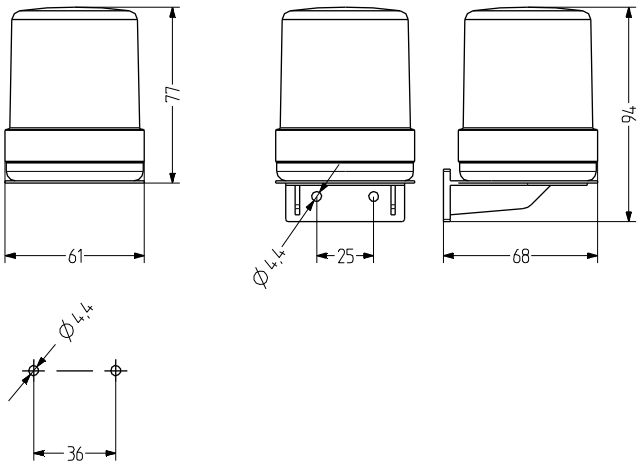

IP65 | +60 °C -30 °C | CE | EAC

WLK

DATI RELATIVI ALL'ORDINAZIONE DELLA CALOTTA

Colore della calotta	Numero articolo
arancione	820 001 900
rosso	820 002 900
chiaro	820 004 900
blu	820 005 900
verde	820 006 900
giallo	820 007 900

BHW

BVW

DATI RELATIVI ALL'ORDINAZIONE DELLA BASE

Type	Tipo di accessorio	Peso	Numero articolo
BHW	Base per il montaggio orizzontale	35 g	820 520 900
BVW	Base per il montaggio verticale	50 g	820 530 900

Statico

WLK

Lampada ad incandescenza

Lampada LED

DATI RELATIVI ALL'ORDINAZIONE DEI MEZZI D'ILLUMINAZIONE

Type	Tipo di accessorio	Tensione nominale	Colore	Corrente nominale (A)	Peso	Potenza	Numero articolo
GL01	Lampada ad incandescenza	12 V		0,420		5,000 W	890 010 904
GL02	Lampada ad incandescenza	24 V		0,270		7,000 W	890 010 905
GL03	Lampada ad incandescenza	48 V		0,105		7,000 W	890 010 908
GL04	Lampada ad incandescenza	60 V		0,115		7,000 W	890 010 909
GL05	Lampada ad incandescenza	110-120 V		0,060		7,000 W	890 010 910
		230-240 V				7,000 W	890 010 913
LLB	Faro LED intermittente	12 V AC/DC	arancione		15 g		893 011 404
			rosso		15 g		893 012 404
			Chiaro		15 g		893 014 404
			blu		15 g		893 015 404
			verde		15 g		893 016 404
			giallo		15 g		893 017 404
		24 V AC/DC	arancione		15 g		893 011 405
			rosso		15 g		893 012 405
			Chiaro		15 g		893 014 405
			blu		15 g		893 015 405
			verde		15 g		893 016 405
			giallo		15 g		893 017 405
		48 V AC/DC	arancione		15 g		893 011 408
			rosso		15 g		893 012 408
			Chiaro		15 g		893 014 408
			blu		15 g		893 015 408
			verde		15 g		893 016 408
			giallo		15 g		893 017 408
		110 V AC	arancione		15 g		893 011 310
			rosso		15 g		893 012 310
			Chiaro		15 g		893 014 310
			blu		15 g		893 015 310
			verde		15 g		893 016 310
			giallo		15 g		893 017 310
		230 V AC	arancione		15 g		893 011 313
			rosso		15 g		893 012 313
			Chiaro		15 g		893 014 313
			blu		15 g		893 015 313
			verde		15 g		893 016 313
			giallo		15 g		893 017 313

WLK

DATI RELATIVI ALL'ORDINAZIONE DEI MEZZI D'ILLUMINAZIONE

Type	Tipo di accessorio	Tensione nominale	Colore	Corrente nominale (A)	Peso	Potenza	Numero articolo
LLL	Faro LED statico	12 V AC/DC	arancione		15 g		893 001 404
			rosso		15 g		893 002 404
			Chiaro		15 g		893 004 404
			blu		15 g		893 005 404
			verde		15 g		893 006 404
			giallo		15 g		893 007 404
		24 V AC/DC	arancione		15 g		893 001 405
			rosso		15 g		893 002 405
			Chiaro		15 g		893 004 405
			blu		15 g		893 005 405
			verde		15 g		893 006 405
			giallo		15 g		893 007 405
		48 V AC/DC	arancione		15 g		893 001 408
			rosso		15 g		893 002 408
			Chiaro		15 g		893 004 408
			blu		15 g		893 005 408
			verde		15 g		893 006 408
			giallo		15 g		893 007 408
		110 V AC	arancione		15 g		893 001 310
			rosso		15 g		893 002 310
			Chiaro		15 g		893 004 310
			blu		15 g		893 005 310
			verde		15 g		893 006 310
			giallo		15 g		893 007 310
		230 V AC	arancione		15 g		893 001 313
			rosso		15 g		893 002 313
			Chiaro		15 g		893 004 313
			blu		15 g		893 005 313
			verde		15 g		893 006 313
			giallo		15 g		893 007 313

BLG Faro LED Intermittente

- Illuminazione intermittente di Ø 120 mm di grandi dimensioni
- Ottimo segnale grazie alle 48 LED
- Elevata protezione IP65
- Angolo di montaggio opzionale per montaggio verticale
- chiusura a baionetta con pulsante a pressione
- per utilizzi generici
- interessante rapporto prezzo-qualità

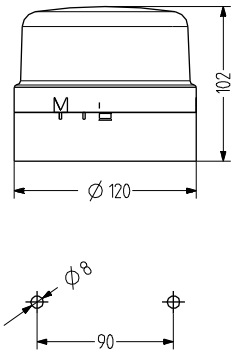

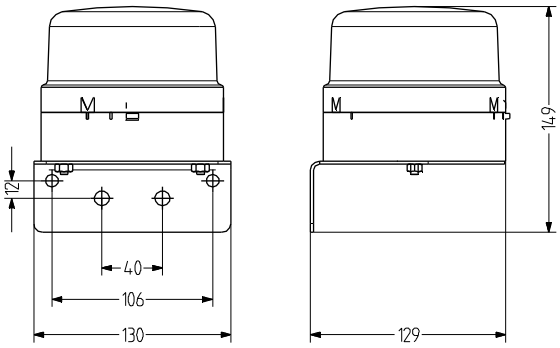

DATI TECNICI

Involucro	Ø 120 mm, ABS nero (RAL 9005) oppure grigio (RAL 7035)
Calotta	policarbonato, rigato all'interno arancione, rosso, chiaro, blu, verde oppure giallo
Tipo di montaggio	orizzontale oppure verticale (con angolo)
Conduzione di potenza	sotto: Boccola di esecuzione 5- 10 mm
Tecnica di collegamento	Morsetto di collegamento 2,5 mm²
Perdita di corrente	0,003 A (adatto allo SPS)
Tipo di Faro	Faro LED lampeggiante

Mezzi di illuminazione	48 LEDs
Frequenza di intermittenza/lampeggio	2 Hz
Durata di accensione	100 %
Durata di vita	Mezzo di illuminazione 100.000 h
Temperatura durante il funzionamento	-35°C/+60°C
Tipo di protezione	IP65
Peso	270 g

IP65 | +60 °C -35 °C | CE | EAC

BLG

DATI RELATIVI ALL'ORDINAZIONE

Colore della calotta	Tensione nominale	Campo di tensione (V)	Corrente nominale (A)	Colore dell'involucro	
				nero	grigio
arancione	24 V AC/DC	17-26 V AC 17-32 V DC	0,220 0,120	807 501 405	807 101 405
	48 V AC/DC	35-52 V AC 35-62 V DC	0,155 0,085	807 501 408	807 101 408
	110-120 V AC	+/- 10 %	0,060	807 501 310	807 101 310
	230-240 V AC	+/- 10 %	0,060	807 501 313	807 101 313
rosso	24 V AC/DC	17-26 V AC 17-32 V DC	0,220 0,120	807 502 405	807 102 405
	48 V AC/DC	35-52 V AC 35-62 V DC	0,155 0,085	807 502 408	807 102 408
	110-120 V AC	+/- 10 %	0,060	807 502 310	807 102 310
	230-240 V AC	+/- 10 %	0,060	807 502 313	807 102 313
chiaro	24 V AC/DC	17-26 V AC 17-32 V DC	0,220 0,200	807 504 405	807 104 405
	48 V AC/DC	35-52 V AC 35-62 V DC	0,210 0,080	807 504 408	807 104 408
	110-120 V AC	+/- 10 %	0,060	807 504 310	807 104 310
	230-240 V AC	+/- 10 %	0,060	807 504 313	807 104 313
blu	24 V AC/DC	17-26 V AC 17-32 V DC	0,220 0,200	807 505 405	807 105 405
	48 V AC/DC	35-52 V AC 35-62 V DC	0,210 0,080	807 505 408	807 105 408
	110-120 V AC	+/- 10 %	0,060	807 505 310	807 105 310
	230-240 V AC	+/- 10 %	0,060	807 505 313	807 105 313
verde	24 V AC/DC	17-26 V AC 17-32 V DC	0,220 0,200	807 506 405	807 106 405
	48 V AC/DC	35-52 V AC 35-62 V DC	0,210 0,080	807 506 408	807 106 408
	110-120 V AC	+/- 10 %	0,060	807 506 310	807 106 310
	230-240 V AC	+/- 10 %	0,060	807 506 313	807 106 313
giallo	24 V AC/DC	17-26 V AC 17-32 V DC	0,220 0,120	807 507 405	807 107 405
	48 V AC/DC	35-52 V AC 35-62 V DC	0,155 0,085	807 507 408	807 107 408
	110-120 V AC	+/- 10 %	0,060	807 507 310	807 107 310
	230-240 V AC	+/- 10 %	0,060	807 507 313	807 107 313

WIG

ACCESSORI

Type	Tipo di accessorio	Numero articolo
WIG	Angolo in metallo per il montaggio a parete	822 200 900

BC1 Faro LED Intermittente

- Illuminazione LED intermittente di Ø 63 mm (calotta) di grandi dimensioni
- Protezione IP65
- per montaggio orizzontale
- chiusura a baionetta
- per utilizzi generici
- prezzo vantaggioso

DATI TECNICI

Involucro	Ø 63 mm, Plastica rosso oppure bianco
Calotta	rigato all'interno arancione oppure rosso
Tipo di montaggio	orizzontale
Conduzione di potenza	Pressacavo laterale
Tecnica di collegamento	Morsetto a vite e ad inserimento
Tipo di Faro	Faro LED lampeggiante
Mezzi di illuminazione	LEDs
Frequenza di intermittenza/lampeggio	1 Hz
Durata di accensione	100 %
Durata di vita	Mezzo di illuminazione >50.000 h
Temperatura durante il funzionamento	-20°C/+70°C
Tipo di protezione	IP65

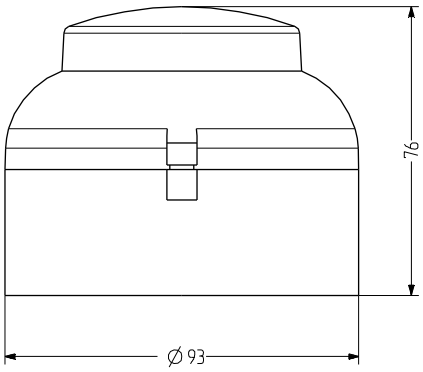

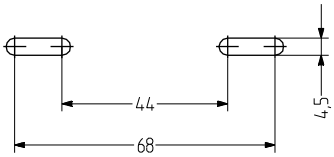

IP65 | +70 °C -20 °C | CE | EAC

BC1

DATI RELATIVI ALL'ORDINAZIONE

Colore della calotta	Tensione nominale	Campo di tensione (V)	Corrente nominale (A)	Colore dell'involucro	
				bianco	rosso
arancione	24 V DC	20-35	0,005	C112 221 005	C112 621 005
rosso	24 V DC	20-35	0,005	C112 222 005	C112 622 005

MBS Faro Intermittente

- Illuminazione intermittente di Ø 90 mm di grandi dimensioni
- marcata nervatura fresnel per un buon segnale
- struttura modulare, semplice montaggio e manutenzione
- 4 tipi di montaggio
- lampada alogena 20 W inclusa
- Elevata protezione IP65
- per gli utilizzi industriali e generali
- vite di sicurezza imperdibile per la calotta

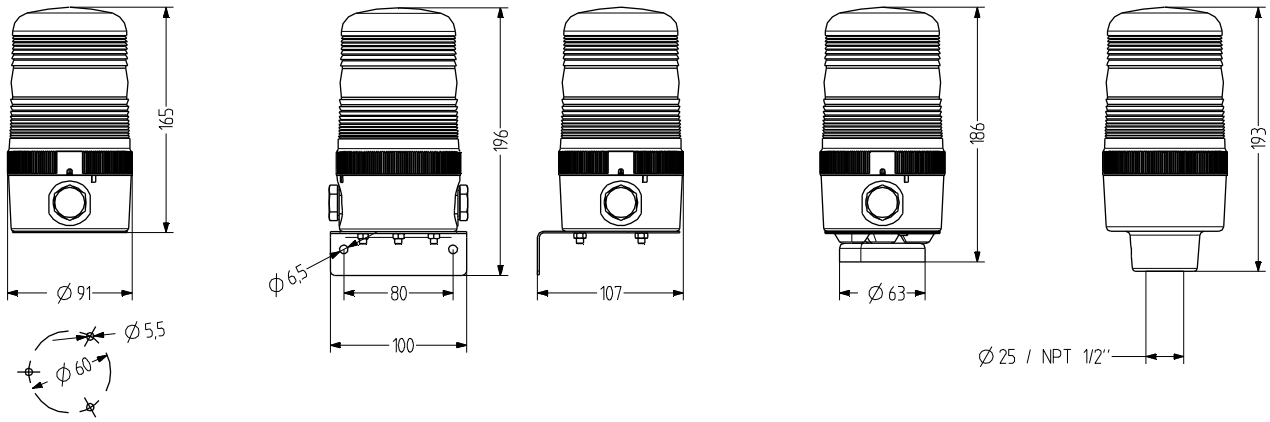

DATI TECNICI

Involucro	Ø 90 mm, policarbonato nero
Calotta	policarbonato, nervato (Fresnel) arancione, rosso, chiaro, blu, verde oppure giallo
Tipo di montaggio	orizzontale, verticale, Montaggio del tubo, Montaggio della calamita oppure sopra la testa
Conduzione di potenza	sul lato: 2 xM20 con tappo cieco (opzionale pressacavo 5-12 mm), retro Boccola di esecuzione 5-7 mm
Tecnica di collegamento	Morsetto di collegamento 2,5 mm²
Perdita di corrente	0,003 A (adatto allo SPS)
Tipo di Faro	Faro lampeggiante

Mezzi di illuminazione	Lampada alogena
Isointensità	20 W
Frequenza di intermittenza/lampeggio	1 Hz
Durata di accensione	100 %
Durata di vita	Mezzo di illuminazione 1.500 - 5.000 h
Temperatura durante il funzionamento	-25°C/+60°C
Tipo di protezione	IP65 & UL Type 4/4×/13
Peso	270 g

IP65 | +60 °C -25 °C

MBS

DATI RELATIVI ALL'ORDINAZIONE

Colore della calotta	Tensione nominale	Campo di tensione (V)	Corrente nominale (A)	Tipo di montaggio		
				orizzontale	Tubo Ø 25 mm	Tubo NPT 1/2"
arancione	12 V AC/DC	+/- 10 %	1,700	837 101 404	837 301 404	837 311 404
	24 V AC/DC	+/- 10 %	0,830	837 101 405	837 301 405	837 311 405
	110-120 V AC	+/- 10 %	0,170	837 101 310	837 301 310	837 311 310
	230-240 V AC	+/- 10 %	0,085	837 101 313	837 301 313	837 311 313
rosso	12 V AC/DC	+/- 10 %	1,700	837 102 404	837 302 404	837 312 404
	24 V AC/DC	+/- 10 %	0,830	837 102 405	837 302 405	837 312 405
	110-120 V AC	+/- 10 %	0,170	837 102 310	837 302 310	837 312 310
	230-240 V AC	+/- 10 %	0,085	837 102 313	837 302 313	837 312 313
chiaro	12 V AC/DC	+/- 10 %	1,700	837 104 404	837 304 404	837 314 404
	24 V AC/DC	+/- 10 %	0,830	837 104 405	837 304 405	837 314 405
	110-120 V AC	+/- 10 %	0,170	837 104 310	837 304 310	837 314 310
	230-240 V AC	+/- 10 %	0,085	837 104 313	837 304 313	837 314 313
blu	12 V AC/DC	+/- 10 %	1,700	837 105 404	837 305 404	837 315 404
	24 V AC/DC	+/- 10 %	0,830	837 105 405	837 305 405	837 315 405
	110-120 V AC	+/- 10 %	0,170	837 105 310	837 305 310	837 315 310
	230-240 V AC	+/- 10 %	0,085	837 105 313	837 305 313	837 315 313
verde	12 V AC/DC	+/- 10 %	1,700	837 106 404	837 306 404	837 316 404
	24 V AC/DC	+/- 10 %	0,830	837 106 405	837 306 405	837 316 405
	110-120 V AC	+/- 10 %	0,170	837 106 310	837 306 310	837 316 310
	230-240 V AC	+/- 10 %	0,085	837 106 313	837 306 313	837 316 313
giallo	12 V AC/DC	+/- 10 %	1,700	837 107 404	837 307 404	837 317 404
	24 V AC/DC	+/- 10 %	0,830	837 107 405	837 307 405	837 317 405
	110-120 V AC	+/- 10 %	0,170	837 107 310	837 307 310	837 317 310
	230-240 V AC	+/- 10 %	0,085	837 107 313	837 307 313	837 317 313

WMS

MMR

MSR

MGS

AKV

MBK

MQS

ACCESSORI

Type	Tipo di accessorio	Lunghezza del tuboPeso	Numero articolo
WMS	Angolo di metallo per il montaggio a parete	160 g	817 200 900
MMR	Montaggio del tubo Alluminio con base in plastica	50 mm	698 806 007
		100 mm	698 806 008
		250 mm	698 806 009
		400 mm	698 806 010
MSR	Montaggio del tubo Acciaio inossidabile con base in zinco pressofuso, nero (con verniciatura in polvere)	50 mm	698 806 021
		100 mm	698 806 022
		250 mm	698 806 023
		400 mm	698 806 024
MGS	Fissaggio della calamita	340 g	817 203 900
AKV	Pressacavo M20×1,5		698 800 026
MBK	Set da messa a terra per un'installazione conforme a UL		819 201 900
MQS	Piastra di montaggio per un'installazione conforme a UL		817 202 900

PEZZI DI RICAMBIO

Type	Tipo di accessorio	Tensione nominale	Potenza	Numero articolo
HL21	Lampada alogena	12 V	20,000 W	890 020 904
HL22	Lampada alogena	24 V	20,000 W	890 020 905
HL25	Lampada alogena	110-120 V	20,000 W	890 020 910
HL26	Lampada alogena	230-240 V	20,000 W	890 020 913

MBM Faro Intermittente

- Illuminazione intermittente di Ø 120 mm di grandi dimensioni
- marcata nervatura fresnel per un buon segnale
- struttura modulare, semplice montaggio e manutenzione
- 4 tipi di montaggio
- lampada alogena 35 W inclusa
- Elevata protezione IP65
- per gli utilizzi industriali e generali
- vite di sicurezza imperdibile per la calotta

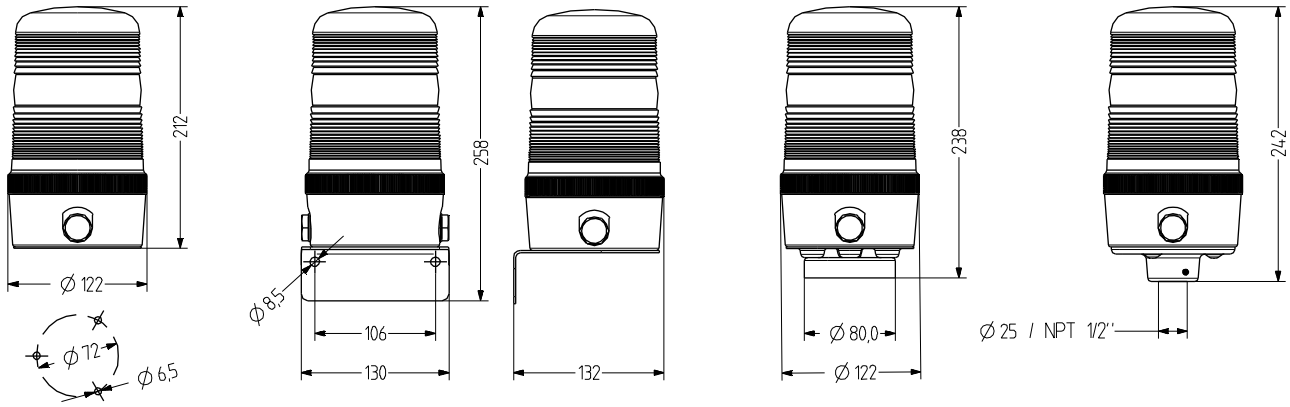

DATI TECNICI

Involucro	Ø 120 mm, policarbonato nero
Calotta	policarbonato, nervato (Fresnel) arancione, rosso, chiaro, blu, verde oppure giallo
Tipo di montaggio	orizzontale, verticale, Montaggio del tubo, Montaggio della calamita oppure sopra la testa
Conduzione di potenza	sul lato: 2 xM20 con tappo cieco (opzionale pressacavo 5-12 mm), retro Boccola di esecuzione 5-7 mm
Tecnica di collegamento	Morsetto di collegamento 2,5 mm²
Perdita di corrente	0,003 A (adatto allo SPS)
Tipo di Faro	Faro lampeggiante

Mezzi di illuminazione	Lampada alogena
Isointensità	35 W
Frequenza di intermittenza/lampeggio	1 Hz
Durata di accensione	100 %
Durata di vita	Mezzo di illuminazione 1.500 - 5.000 h
Temperatura durante il funzionamento	-25°C/+60°C
Tipo di protezione	IP65 & UL Type 4/4×/13
Peso	500 g

IP65 | +60 °C -25 °C | CE | UL | EAC

MBM

DATI RELATIVI ALL'ORDINAZIONE

Colore della calotta	Tensione nominale	Campo di tensione (V)	Corrente nominale (A)	Tipo di montaggio		
				orizzontale	Tubo Ø 25 mm	Tubo NPT 1/2"
arancione	12 V AC/DC	+/- 10 %	2,900	838 101 404	838 301 404	838 311 404
	24 V AC/DC	+/- 10 %	1,500	838 101 405	838 301 405	838 311 405
	110-120 V AC	+/- 10 %	0,290	838 101 310	838 301 310	838 311 310
	230-240 V AC	+/- 10 %	0,150	838 101 313	838 301 313	838 311 313
rosso	12 V AC/DC	+/- 10 %	2,900	838 102 404	838 302 404	838 312 404
	24 V AC/DC	+/- 10 %	1,500	838 102 405	838 302 405	838 312 405
	110-120 V AC	+/- 10 %	0,290	838 102 310	838 302 310	838 312 310
	230-240 V AC	+/- 10 %	0,150	838 102 313	838 302 313	838 312 313
chiaro	12 V AC/DC	+/- 10 %	2,900	838 104 404	838 304 404	838 314 404
	24 V AC/DC	+/- 10 %	1,500	838 104 405	838 304 405	838 314 405
	110-120 V AC	+/- 10 %	0,290	838 104 310	838 304 310	838 314 310
	230-240 V AC	+/- 10 %	0,150	838 104 313	838 304 313	838 314 313
blu	12 V AC/DC	+/- 10 %	2,900	838 105 404	838 305 404	838 315 404
	24 V AC/DC	+/- 10 %	1,500	838 105 405	838 305 405	838 315 405
	110-120 V AC	+/- 10 %	0,290	838 105 310	838 305 310	838 315 310
	230-240 V AC	+/- 10 %	0,150	838 105 313	838 305 313	838 315 313
verde	12 V AC/DC	+/- 10 %	2,900	838 106 404	838 306 404	838 316 404
	24 V AC/DC	+/- 10 %	1,500	838 106 405	838 306 405	838 316 405
	110-120 V AC	+/- 10 %	0,290	838 106 310	838 306 310	838 316 310
	230-240 V AC	+/- 10 %	0,150	838 106 313	838 306 313	838 316 313
giallo	12 V AC/DC	+/- 10 %	2,900	838 107 404	838 307 404	838 317 404
	24 V AC/DC	+/- 10 %	1,500	838 107 405	838 307 405	838 317 405
	110-120 V AC	+/- 10 %	0,290	838 107 310	838 307 310	838 317 310
	230-240 V AC	+/- 10 %	0,150	838 107 313	838 307 313	838 317 313

WMM

MMR

MSR

MGM

AKV

MBK

MQM

ACCESSORI

Type	Tipo di accessorio	Lunghezza del tubo	Peso	Numero articolo
WMM	Angolo di metallo per il montaggio a parete		340 g	818 200 900
MMR	Montaggio del tubo Alluminio con base in plastica	50 mm		698 806 007
		100 mm		698 806 008
		250 mm		698 806 009
		400 mm		698 806 010
MSR	Montaggio del tubo Acciaio inossidabile con base in zinco pressofuso, nero (con verniciatura in polvere)	50 mm		698 806 021
		100 mm		698 806 022
		250 mm		698 806 023
		400 mm		698 806 024
MGM	Fissaggio della calamita		600 g	818 203 900
AKV	Pressacavo M20×1,5			698 800 026
MBK	Set da messa a terra per un'installazione conforme a UL			819 201 900
MQM	Piastra di montaggio per un'installazione conforme a UL			818 202 900

PEZZI DI RICAMBIO

Type	Tipo di accessorio	Tensione nominale	Potenza	Numero articolo
HL31	Lampada alogena	12 V	35,000 W	890 035 904
HL32	Lampada alogena	24 V	35,000 W	890 035 905
HL35	Lampada alogena	110-120 V	35,000 W	890 035 910
HL36	Lampada alogena	230-240 V	35,000 W	890 035 913

MBL Faro Intermittente

- Illuminazione intermittente di Ø 160 mm di grandi dimensioni
- marcata nervatura fresnel per un buon segnale
- struttura modulare, semplice montaggio e manutenzione
- 4 tipi di montaggio
- lampada alogena 50 W inclusa
- Elevata protezione IP65
- per gli utilizzi industriali e generali
- vite di sicurezza imperdibile per la calotta

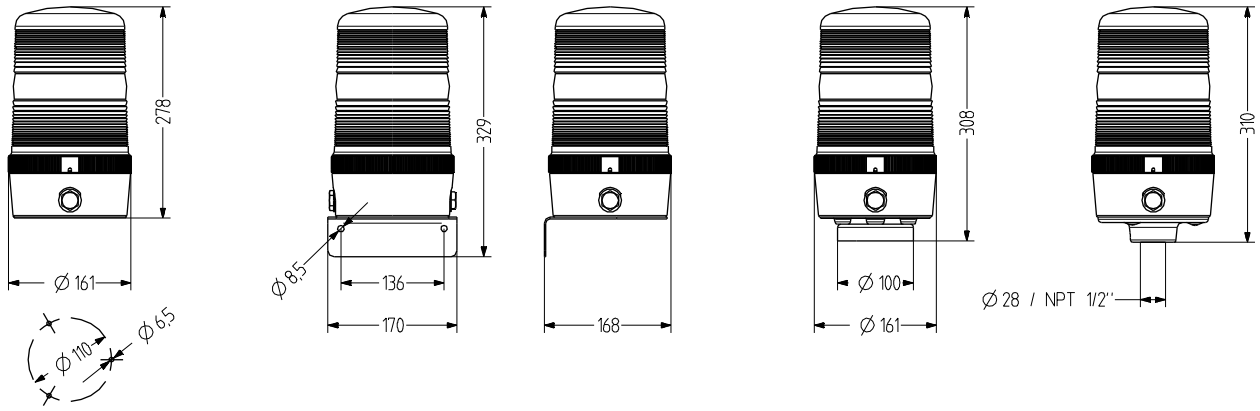

DATI TECNICI

Involucro	Ø 160 mm, policarbonato nero
Calotta	policarbonato, nervato (Fresnel) arancione, rosso, chiaro, blu, verde oppure giallo
Tipo di montaggio	orizzontale, verticale, Montaggio del tubo, Montaggio della calamita oppure sopra la testa
Conduzione di potenza	sul lato: 2 xM20 con tappo cieco (opzionale pressacavo 5-12 mm), retro Boccola di esecuzione 5-7 mm
Tecnica di collegamento	Morsetto di collegamento 2,5 mm²
Perdita di corrente	0,003 A (adatto allo SPS)
Tipo di Faro	Faro lampeggiante

Mezzi di illuminazione	Lampada alogena
Isointensità	50 W
Frequenza di intermittenza/lampeggio	1 Hz
Durata di accensione	100 %
Durata di vita	Mezzo di illuminazione 1.500 - 5.000 h
Temperatura durante il funzionamento	-25°C/+60°C
Tipo di protezione	IP65 & UL Type 4/4×/13
Peso	820 g

IP65 | +60 °C -25 °C

MBL

DATI RELATIVI ALL'ORDINAZIONE

Colore della calotta	Tensione nominale	Campo di tensione (V)	Corrente nominale (A)	Tipo di montaggio		
				orizzontale	Tubo Ø 30 mm	Tubo NPT 1"
arancione	12 V AC/DC	+/- 10 %	4,000	839 101 404	839 301 404	839 311 404
	24 V AC/DC	+/- 10 %	2,100	839 101 405	839 301 405	839 311 405
	110-120 V AC	+/- 10 %	0,420	839 101 310	839 301 310	839 311 310
	230-240 V AC	+/- 10 %	0,210	839 101 313	839 301 313	839 311 313
rosso	12 V AC/DC	+/- 10 %	4,000	839 102 404	839 302 404	839 312 404
	24 V AC/DC	+/- 10 %	2,100	839 102 405	839 302 405	839 312 405
	110-120 V AC	+/- 10 %	0,420	839 102 310	839 302 310	839 312 310
	230-240 V AC	+/- 10 %	0,210	839 102 313	839 302 313	839 312 313
chiaro	12 V AC/DC	+/- 10 %	4,000	839 104 404	839 304 404	839 314 404
	24 V AC/DC	+/- 10 %	2,100	839 104 405	839 304 405	839 314 405
	110-120 V AC	+/- 10 %	0,420	839 104 310	839 304 310	839 314 310
	230-240 V AC	+/- 10 %	0,210	839 104 313	839 304 313	839 314 313
blu	12 V AC/DC	+/- 10 %	4,000	839 105 404	839 305 404	839 315 404
	24 V AC/DC	+/- 10 %	2,100	839 105 405	839 305 405	839 315 405
	110-120 V AC	+/- 10 %	0,420	839 105 310	839 305 310	839 315 310
	230-240 V AC	+/- 10 %	0,210	839 105 313	839 305 313	839 315 313
verde	12 V AC/DC	+/- 10 %	4,000	839 106 404	839 306 404	839 316 404
	24 V AC/DC	+/- 10 %	2,100	839 106 405	839 306 405	839 316 405
	110-120 V AC	+/- 10 %	0,420	839 106 310	839 306 310	839 316 310
	230-240 V AC	+/- 10 %	0,210	839 106 313	839 306 313	839 316 313
giallo	12 V AC/DC	+/- 10 %	4,000	839 107 404	839 307 404	839 317 404
	24 V AC/DC	+/- 10 %	2,100	839 107 405	839 307 405	839 317 405
	110-120 V AC	+/- 10 %	0,420	839 107 310	839 307 310	839 317 310
	230-240 V AC	+/- 10 %	0,210	839 107 313	839 307 313	839 317 313

WML

MGL

AKV

MBK

MQL

ACCESSORI

Type	Tipo di accessorio	Peso	Numero articolo
WML	Angolo di metallo per il montaggio a parete	510 g	819 200 900
MGL	Fissaggio della calamita	1,03 kg	819 203 900
AKV	Pressacavo M20×1,5		698 800 026
MBK	Set da messa a terra per un'installazione conforme a UL		819 201 900
MQL	Piastra di montaggio per un'installazione conforme a UL		819 202 900

Lampada alogena

PEZZI DI RICAMBIO

Type	Tipo di accessorio	Tensione nominale	Potenza	Numero articolo
HL51	Lampada alogena	12 V	50,000 W	890 050 904
HL52	Lampada alogena	24 V	50,000 W	890 050 905
HL55	Lampada alogena	110-120 V	50,000 W	890 050 910
HL56	Lampada alogena	230-240 V	50,000 W	890 050 913

BKG Faro Intermittente

- Illuminazione intermittente di Ø 120 mm di grandi dimensioni
- Tecnica di illuminazione convenzionale lampadina a incandescenza da 25 W
- Elevata protezione IP65
- Angolo di montaggio opzionale per montaggio verticale
- chiusura a baionetta con pulsante a pressione
- per gli utilizzi generici
- rapporto prezzo-prestazione attrattivo

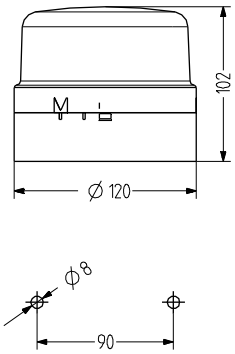

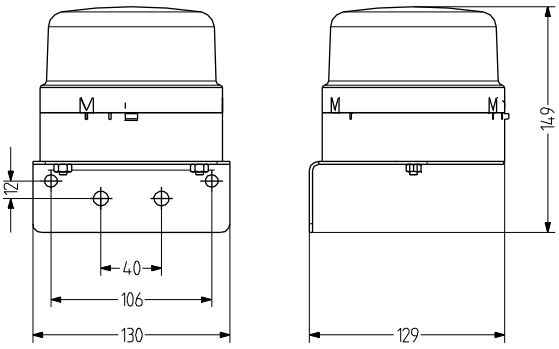

DATI TECNICI

Involucro	Ø 120 mm, ABS nero (RAL 9005) oppure grigio (RAL 7035)
Calotta	policarbonato, rigato all'interno arancione, rosso, chiaro, blu, verde oppure giallo
Tipo di montaggio	orizzontale oppure verticale (con angolo)
Conduzione di potenza	sotto: Boccola di esecuzione 5- 10 mm
Tecnica di collegamento	Morsetto di collegamento 2,5 mm²
Perdita di corrente	0,003 A (adatto allo SPS)
Tipo di Faro	Faro lampeggiante

Mezzi di illuminazione	Lampada ad incandescenza
Isointensità	25 W
Frequenza di intermittenza/lampeggio	2 Hz
Durata di accensione	100 %
Temperatura durante il funzionamento	-30°C/+60°C
Tipo di protezione	IP65
Peso	250 g

IP65 | +60 °C -30 °C | CE | EAC

BKG

DATI RELATIVI ALL'ORDINAZIONE

Colore della calotta	Tensione nominale	Campo di tensione (V)	Corrente nominale (A)	Colore dell'involucro	
				grigio	nero
arancione	12-48 V AC/DC	+/- 10 %	0,700	832 101 408	832 501 408
	230-240 V AC	+/- 10 %	0,100	832 101 313	832 501 313
rosso	12-48 V AC/DC	+/- 10 %	0,700	832 102 408	832 502 408
	230-240 V AC	+/- 10 %	0,100	832 102 313	832 502 313
chiaro	12-48 V AC/DC	+/- 10 %	0,700	832 104 408	832 504 408
	230-240 V AC	+/- 10 %	0,100	832 104 313	832 504 313
blu	12-48 V AC/DC	+/- 10 %	0,700	832 105 408	832 505 408
	230-240 V AC	+/- 10 %	0,100	832 105 313	832 505 313
verde	12-48 V AC/DC	+/- 10 %	0,700	832 106 408	832 506 408
	230-240 V AC	+/- 10 %	0,100	832 106 313	832 506 313
giallo	12-48 V AC/DC	+/- 10 %	0,700	832 107 408	832 507 408
	230-240 V AC	+/- 10 %	0,100	832 107 313	832 507 313

Lampada ad incandescenza

DATI RELATIVI ALL'ORDINAZIONE DEI MEZZI D'ILLUMINAZIONE

Type	Tipo di accessorio	Tensione nominale	Corrente nominale (A)	Potenza	Numero articolo
GL21	Lampada ad incandescenza	12 V	2,080	25,000 W	890 025 904
GL22	Lampada ad incandescenza	24 V	1,040	25,000 W	890 025 905
GL23	Lampada ad incandescenza	48 V	0,520	25,000 W	890 025 908
GL24	Lampada ad incandescenza	60 V	0,415	25,000 W	890 025 909
GL25	Lampada ad incandescenza	110-120 V	0,208	25,000 W	890 025 910
GL26	Lampada ad incandescenza	230-240 V		25,000 W	890 025 913

WIG

ACCESSORI

Type	Tipo di accessorio	Numero articolo
WIG	Angolo in metallo per il montaggio a parete	822 200 900

MRS Faro con Specchio Rotante

- Illuminazione a specchio da Ø 90 mm di grandi dimensioni
- Cuscinetto a strisciamento, elevata sicurezza nell'accensione
- struttura modulare, semplice montaggio e manutenzione
- 4 tipi di montaggio
- lampada alogena 20 W inclusa
- Elevata protezione IP65
- Regolazione di velocità 90/180 U/min, numero di giri costante indipendentemente dalla temperatura e dall'ambiente
- per gli utilizzi industriali e generali
- vite di sicurezza imperdibile per la calotta

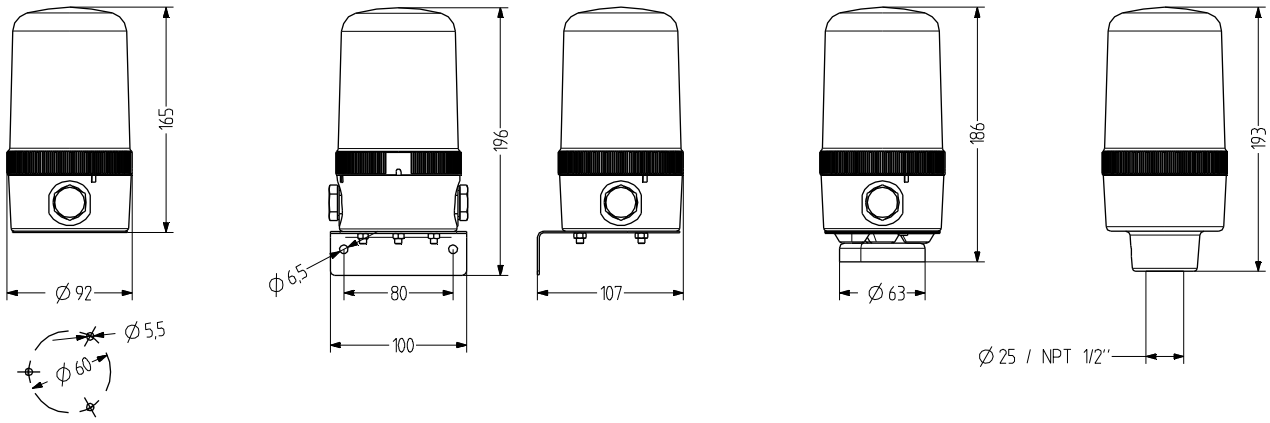

DATI TECNICI

Involucro	Ø 90 mm, policarbonato nero
Calotta	policarbonato, liscio arancione, rosso, chiaro, blu, verde oppure giallo
Tipo di montaggio	orizzontale, verticale, Montaggio del tubo, Montaggio della calamita oppure sopra la testa
Conduzione di potenza	sul lato: 2× M20 tappo cieco (opzionale pressacavo 5-12 mm), in basso: Boccola di esecuzione 5-7 mm
Tecnica di collegamento	Morsetto di collegamento 2,5 mm²
Perdita di corrente	0,003 A (adatto allo SPS)

Tipo di Faro	Faro rotante
Mezzi di illuminazione	Lampada alogena
Isointensità	20 W
Velocità di rotazione	90/180 G/min regolabile
Durata di accensione	100 %
Durata di vita	Mezzo di illuminazione 1.500 - 5.000 h / Motor: 3.000 h
Temperatura durante il funzionamento	-25°C/+60°C bei 12/24 V, -25°C/+50°C bei 120/240 V
Tipo di protezione	IP65 & UL Type 4/4×/13
Peso	380 g

IP65 | +50 °C -25 °C | CE | UL | EAC

MRS

DATI RELATIVI ALL'ORDINAZIONE

Colore della calotta	Tensione nominale	Campo di tensione (V)	Corrente nominale (A)	Tipo di montaggio		
				orizzontale	Tubo Ø 25 mm	Tubo NPT 1/2"
arancione	12 V AC/DC	+/- 10 %	1,800	417 101 404	417 301 404	417 311 404
	24 V AC/DC	+/- 10 %	0,950	417 101 405	417 301 405	417 311 405
	110-120 V AC	+/- 10 %	0,300	417 101 310	417 301 310	417 311 310
	230-240 V AC	+/- 10 %	0,270	417 101 313	417 301 313	417 311 313
rosso	12 V AC/DC	+/- 10 %	1,800	417 102 404	417 302 404	417 312 404
	24 V AC/DC	+/- 10 %	0,950	417 102 405	417 302 405	417 312 405
	110-120 V AC	+/- 10 %	0,300	417 102 310	417 302 310	417 312 310
	230-240 V AC	+/- 10 %	0,270	417 102 313	417 302 313	417 312 313
chiaro	12 V AC/DC	+/- 10 %	1,800	417 104 404	417 304 404	417 314 404
	24 V AC/DC	+/- 10 %	0,950	417 104 405	417 304 405	417 314 405
	110-120 V AC	+/- 10 %	0,300	417 104 310	417 304 310	417 314 310
	230-240 V AC	+/- 10 %	0,270	417 104 313	417 304 313	417 314 313
blu	12 V AC/DC	+/- 10 %	1,800	417 105 404	417 305 404	417 315 404
	24 V AC/DC	+/- 10 %	0,950	417 105 405	417 305 405	417 315 405
	110-120 V AC	+/- 10 %	0,300	417 105 310	417 305 310	417 315 310
	230-240 V AC	+/- 10 %	0,270	417 105 313	417 305 313	417 315 313
verde	12 V AC/DC	+/- 10 %	1,800	417 106 404	417 306 404	417 316 404
	24 V AC/DC	+/- 10 %	0,950	417 106 405	417 306 405	417 316 405
	110-120 V AC	+/- 10 %	0,300	417 106 310	417 306 310	417 316 310
	230-240 V AC	+/- 10 %	0,270	417 106 313	417 306 313	417 316 313
giallo	12 V AC/DC	+/- 10 %	1,800	417 107 404	417 307 404	417 317 404
	24 V AC/DC	+/- 10 %	0,950	417 107 405	417 307 405	417 317 405
	110-120 V AC	+/- 10 %	0,300	417 107 310	417 307 310	417 317 310
	230-240 V AC	+/- 10 %	0,270	417 107 313	417 307 313	417 317 313

Rotazione

WMS

MMR

MSR

MGS

AKV

MBK

MQS

ACCESSORI

Type	Tipo di accessorio	Lunghezza del tubo	Peso	Numero articolo
WMS	Angolo di metallo per il montaggio a parete		160 g	817 200 900
MMR	Montaggio del tubo Alluminio con base in plastica	50 mm		698 806 007
		100 mm		698 806 008
		250 mm		698 806 009
		400 mm		698 806 010
MSR	Montaggio del tubo Acciaio inossidabile con base in zinco pressofuso, nero (con verniciatura in polvere)	50 mm		698 806 021
		100 mm		698 806 022
		250 mm		698 806 023
		400 mm		698 806 024
MGS	Fissaggio della calamita		340 g	817 203 900
AKV	Pressacavo M20×1,5			698 800 026
MBK	Set da messa a terra per un'installazione conforme a UL			819 201 900
MQS	Piastra di montaggio per un'installazione conforme a UL			817 202 900

PEZZI DI RICAMBIO

Type	Tipo di accessorio	Tensione nominale	Potenza	Numero articolo
HL21	Lampada alogena	12 V	20,000 W	890 020 904
HL22	Lampada alogena	24 V	20,000 W	890 020 905
HL25	Lampada alogena	110-120 V	20,000 W	890 020 910
HL26	Lampada alogena	230-240 V	20,000 W	890 020 913

MRM Faro con Specchio Rotante

- Illuminazione a specchio da Ø 120 mm di grandi dimensioni
- Cuscinetto a strisciamento, elevata sicurezza nell'accensione
- struttura modulare, semplice montaggio e manutenzione
- 4 tipi di montaggio
- lampada alogena 35 W inclusa
- Elevata protezione IP65
- Regolazione di velocità 90/180 U/min, numero di giri costante indipendentemente dalla temperatura e dall'ambiente
- per gli utilizzi industriali e generali
- vite di sicurezza imperdibile per la calotta

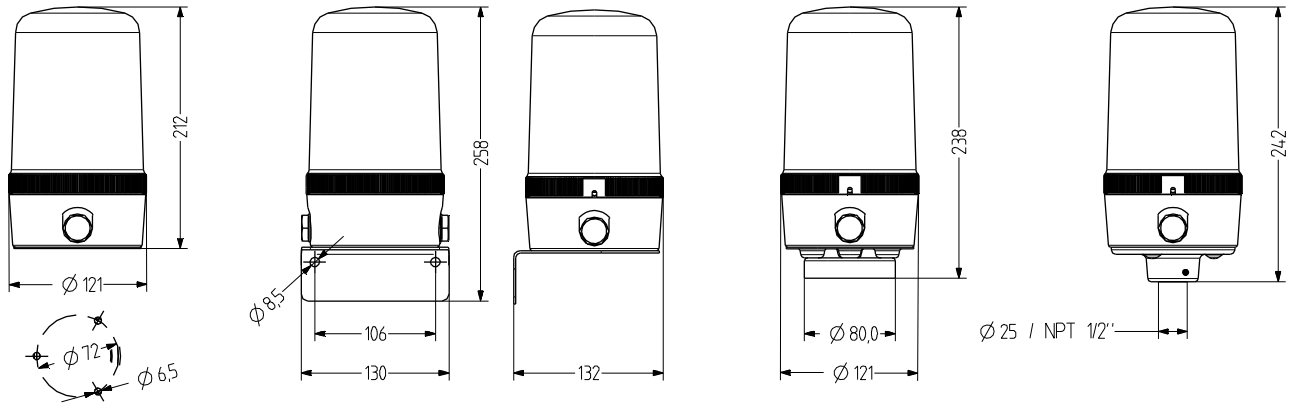

DATI TECNICI

Involucro	Ø 120 mm, policarbonato nero
Calotta	policarbonato, liscio arancione, rosso, chiaro, blu, verde oppure giallo
Tipo di montaggio	orizzontale, verticale, Montaggio del tubo, Montaggio della calamita oppure sopra la testa
Conduzione di potenza	sul lato: 2× M20 tappo cieco (opzionale pressacavo 5-12 mm), in basso: Boccola di esecuzione 5-7 mm
Tecnica di collegamento	Morsetto di collegamento 2,5 mm²
Perdita di corrente	0,003 A (adatto allo SPS)

Tipo di Faro	Faro rotante
Mezzi di illuminazione	Lampada alogena
Isointensità	35 W
Velocità di rotazione	90/180 G/min regolabile
Durata di accensione	100 %
Durata di vita	Mezzo di illuminazione 1.500 - 5.000 h / Motor: 5.000 h
Temperatura durante il funzionamento	-25°C/+50°C
Tipo di protezione	IP65 & UL Type 4/4×/13
Peso	620 g

IP65 | +50 °C -25 °C | CE | UL | EAC

MRM

DATI RELATIVI ALL'ORDINAZIONE

Colore della calotta	Tensione nominale	Campo di tensione (V)	Corrente nominale (A)	Tipo di montaggio		
				orizzontale	Tubo Ø 25 mm	Tubo NPT 1/2"
arancione	12 V AC/DC	+/- 10 %	3,200	418 101 404	418 301 404	418 311 404
	24 V AC/DC	+/- 10 %	1,700	418 101 405	418 301 405	418 311 405
	110-120 V AC	+/- 10 %	0,320	418 101 310	418 301 310	418 311 310
	230-240 V AC	+/- 10 %	0,170	418 101 313	418 301 313	418 311 313
rosso	12 V AC/DC	+/- 10 %	3,200	418 102 404	418 302 404	418 312 404
	24 V AC/DC	+/- 10 %	1,700	418 102 405	418 302 405	418 312 405
	110-120 V AC	+/- 10 %	0,320	418 102 310	418 302 310	418 312 310
	230-240 V AC	+/- 10 %	0,170	418 102 313	418 302 313	418 312 313
chiaro	12 V AC/DC	+/- 10 %	3,200	418 104 404	418 304 404	418 314 404
	24 V AC/DC	+/- 10 %	1,700	418 104 405	418 304 405	418 314 405
	110-120 V AC	+/- 10 %	0,320	418 104 310	418 304 310	418 314 310
	230-240 V AC	+/- 10 %	0,170	418 104 313	418 304 313	418 314 313
blu	12 V AC/DC	+/- 10 %	3,200	418 105 404	418 305 404	418 315 404
	24 V AC/DC	+/- 10 %	1,700	418 105 405	418 305 405	418 315 405
	110-120 V AC	+/- 10 %	0,320	418 105 310	418 305 310	418 315 310
	230-240 V AC	+/- 10 %	0,170	418 105 313	418 305 313	418 315 313
verde	12 V AC/DC	+/- 10 %	3,200	418 106 404	418 306 404	418 316 404
	24 V AC/DC	+/- 10 %	1,700	418 106 405	418 306 405	418 316 405
	110-120 V AC	+/- 10 %	0,320	418 106 310	418 306 310	418 316 310
	230-240 V AC	+/- 10 %	0,170	418 106 313	418 306 313	418 316 313
giallo	12 V AC/DC	+/- 10 %	3,200	418 107 404	418 307 404	418 317 404
	24 V AC/DC	+/- 10 %	1,700	418 107 405	418 307 405	418 317 405
	110-120 V AC	+/- 10 %	0,320	418 107 310	418 307 310	418 317 310
	230-240 V AC	+/- 10 %	0,170	418 107 313	418 307 313	418 317 313

Rotazione

WMM

MMR

MSR

MGM

AKV

MBK

MQM

ACCESSORI

Type	Tipo di accessorio	Lunghezza del tuboPeso	Numero articolo
WMM	Angolo di metallo per il montaggio a parete	340 g	818 200 900
MMR	Montaggio del tubo Alluminio con base in plastica	50 mm	698 806 007
		100 mm	698 806 008
		250 mm	698 806 009
		400 mm	698 806 010
MSR	Montaggio del tubo Acciaio inossidabile con base in zinco pressofuso, nero (con verniciatura in polvere)	50 mm	698 806 021
		100 mm	698 806 022
		250 mm	698 806 023
		400 mm	698 806 024
MGM	Fissaggio della calamita	600 g	818 203 900
AKV	Pressacavo M20×1,5		698 800 026
MBK	Set da messa a terra per un'installazione conforme a UL		819 201 900
MQM	Piastra di montaggio per un'installazione conforme a UL		818 202 900

PEZZI DI RICAMBIO

Type	Tipo di accessorio	Tensione nominale	Potenza	Numero articolo
HL31	Lampada alogena	12 V	35,000 W	890 035 904
HL32	Lampada alogena	24 V	35,000 W	890 035 905
HL35	Lampada alogena	110-120 V	35,000 W	890 035 910
HL36	Lampada alogena	230-240 V	35,000 W	890 035 913

MRL Faro con Specchio Rotante

- Illuminazione a specchio da Ø 160 mm di grandi dimensioni
- Cuscinetto a strisciamento, elevata sicurezza nell'accensione
- struttura modulare, semplice montaggio e manutenzione
- 4 tipi di montaggio
- lampada alogena 50 W inclusa
- Elevata protezione IP65
- Regolazione di velocità 90/180 U/min, numero di giri costante indipendentemente dalla temperatura e dall'ambiente
- per gli utilizzi industriali e generali
- vite di sicurezza imperdibile per la calotta

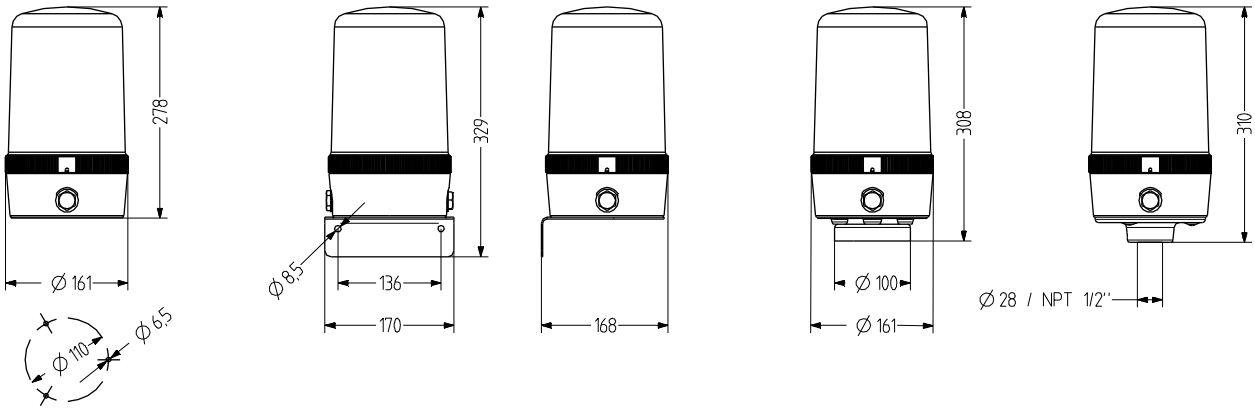

DATI TECNICI

Involucro	Ø 160 mm, policarbonato nero
Calotta	policarbonato, liscio arancione, rosso, chiaro, blu, verde oppure giallo
Tipo di montaggio	orizzontale, verticale, Montaggio del tubo oppure Montaggio della calamita
Conduzione di potenza	sul lato: 2× M20 tappo cieco (opzionale pressacavo 5-12 mm), in basso: Boccola di esecuzione 5-7 mm
Tecnica di collegamento	Morsetto di collegamento 2,5 mm²
Perdita di corrente	0,003 A (adatto allo SPS)

Tipo di Faro	Faro rotante
Mezzi di illuminazione	Lampada alogena
Isointensità	50 W
Velocità di rotazione	90/180 G/min regolabile
Durata di accensione	100 %
Durata di vita	Mezzo di illuminazione 1.500 - 5.000 h / Motor: 5.000 h
Temperatura durante il funzionamento	-25°C/+50°C
Tipo di protezione	IP65 & UL Type 4/4×/13
Peso	970 g

IP65 | +50 °C -25 °C

MRL

DATI RELATIVI ALL'ORDINAZIONE

Colore della calotta	Tensione nominale	Campo di tensione (V)	Corrente nominale (A)	Tipo di montaggio		
				orizzontale	Tubo Ø 30 mm	Tubo NPT 1"
arancione	12 V AC/DC	+/- 10 %	4,200	419 101 404	419 301 404	419 311 404
	24 V AC/DC	+/- 10 %	2,300	419 101 405	419 301 405	419 311 405
	110-120 V AC	+/- 10 %	0,580	419 101 310	419 301 310	419 311 310
	230-240 V AC	+/- 10 %	0,390	419 101 313	419 301 313	419 311 313
rosso	12 V AC/DC	+/- 10 %	4,200	419 102 404	419 302 404	419 312 404
	24 V AC/DC	+/- 10 %	2,300	419 102 405	419 302 405	419 312 405
	110-120 V AC	+/- 10 %	0,580	419 102 310	419 302 310	419 312 310
	230-240 V AC	+/- 10 %	0,390	419 102 313	419 302 313	419 312 313
chiaro	12 V AC/DC	+/- 10 %	4,200	419 104 404	419 304 404	419 314 404
	24 V AC/DC	+/- 10 %	2,300	419 104 405	419 304 405	419 314 405
	110-120 V AC	+/- 10 %	0,580	419 104 310	419 304 310	419 314 310
	230-240 V AC	+/- 10 %	0,390	419 104 313	419 304 313	419 314 313
blu	12 V AC/DC	+/- 10 %	4,200	419 105 404	419 305 404	419 315 404
	24 V AC/DC	+/- 10 %	2,300	419 105 405	419 305 405	419 315 405
	110-120 V AC	+/- 10 %	0,580	419 105 310	419 305 310	419 315 310
	230-240 V AC	+/- 10 %	0,390	419 105 313	419 305 313	419 315 313
verde	12 V AC/DC	+/- 10 %	4,200	419 106 404	419 306 404	419 316 404
	24 V AC/DC	+/- 10 %	2,300	419 106 405	419 306 405	419 316 405
	110-120 V AC	+/- 10 %	0,580	419 106 310	419 306 310	419 316 310
	230-240 V AC	+/- 10 %	0,390	419 106 313	419 306 313	419 316 313
giallo	12 V AC/DC	+/- 10 %	4,200	419 107 404	419 307 404	419 317 404
	24 V AC/DC	+/- 10 %	2,300	419 107 405	419 307 405	419 317 405
	110-120 V AC	+/- 10 %	0,580	419 107 310	419 307 310	419 317 310
	230-240 V AC	+/- 10 %	0,390	419 107 313	419 307 313	419 317 313

Rotazione

WML

MGL

AKV

MBK

MQL

ACCESSORI

Type	Tipo di accessorio	Peso	Numero articolo
WML	Angolo di metallo per il montaggio a parete	510 g	819 200 900
MGL	Fissaggio della calamita	1,03 kg	819 203 900
AKV	Pressacavo M20×1,5		698 800 026
MBK	Set da messa a terra per un'installazione conforme a UL		819 201 900
MQL	Piastra di montaggio per un'installazione conforme a UL		819 202 900

Lampada alogena

PEZZI DI RICAMBIO

Type	Tipo di accessorio	Tensione nominale	Potenza	Numero articolo
HL51	Lampada alogena	12 V	50,000 W	890 050 904
HL52	Lampada alogena	24 V	50,000 W	890 050 905
HL55	Lampada alogena	110-120 V	50,000 W	890 050 910
HL56	Lampada alogena	230-240 V	50,000 W	890 050 913

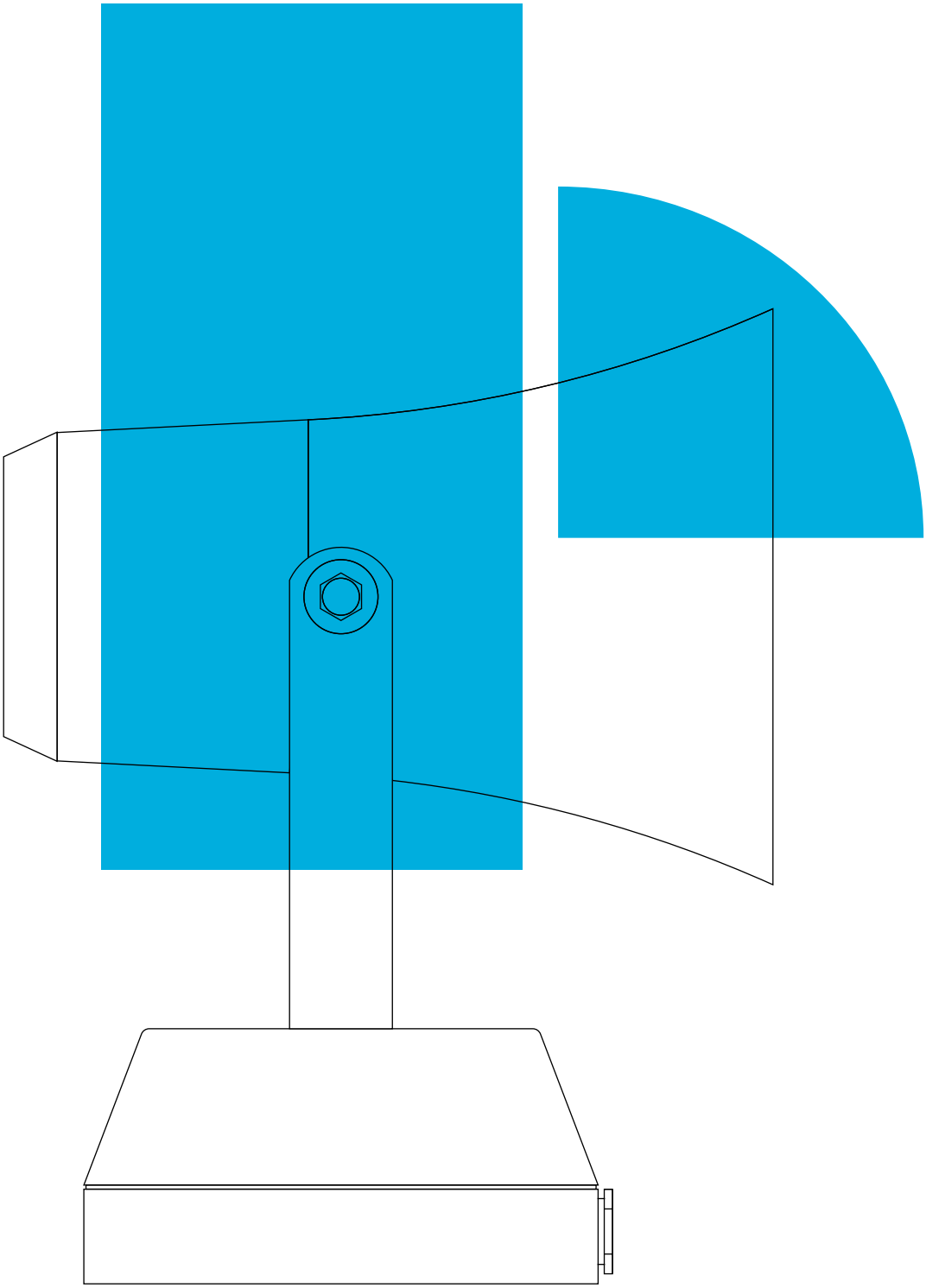

Dispositivi di Segnalazione Sonora

200 Elettronico

200 **ES1** Emettitori sonori d'allarme multitono
202 **ES2** Emettitori sonori d'allarme multitono
204 **ASS-P** Emettitori sonori d'allarme multitono
206 **ASS-T** Emettitori sonori d'allarme multitono
208 **ASM** Emettitori sonori d'allarme multitono
210 **ASL** Emettitori sonori d'allarme multitono
214 **ASX** Emettitori sonori d'allarme multitono
218 **EHL** Emettitori sonori d'allarme multitono
220 **EHS** Emettitori sonori d'allarme multitono
222 **TDE** Cicalino piezoelettrico
224 **BU1** Cicalino per montaggio su superficie

226 Elettromeccanico

226 **KLH** Mini trombe
228 **KDH** Mini trombe
230 **HPT** Trombe di segnalazione
232 **HTG** Trombe di segnalazione
234 **BEL** Campanello
236 **SE1** Sirena motorizzata
238 **SE2** Sirena motorizzata
240 **SE3** Sirena motorizzata

ES1 Emettitori sonori d'allarme multitono

- Sirene con vari suoni, di prezzo vantaggioso
- 32 tipi di tono impostabili tramite interruttore Dip
- Pressione del suono preimpostabile in 3 livelli
- per utilizzi universali in 24 V DC
- secondo suono controllabile dall'esterno
- Protezione IP65 possibile alla corretta installazione

DATI TECNICI

Involucro	ABS rosso(RAL 3000) oppure bianco (RAL 9003)
Tipo di montaggio	a discrezione, Apertura di emissione del suono verso il basso o in orizzontale
Conduzione di potenza	Parte posteriore o sul lato
Tipo di suono	32 suoni, 2 suoni regolabili dall'esterno Vedere tabella dei suoni
Volume	86-106 dB (regolabile tramite interruttore DIP)
Frequenza del suono	440-2.900 Hz
Durata di accensione	100 %
Temperatura durante il funzionamento	-20 °C / +70 °C
Tipo di protezione	IP65
Peso	250 g

IP65 | +70 °C -20 °C | 106 dB | 32

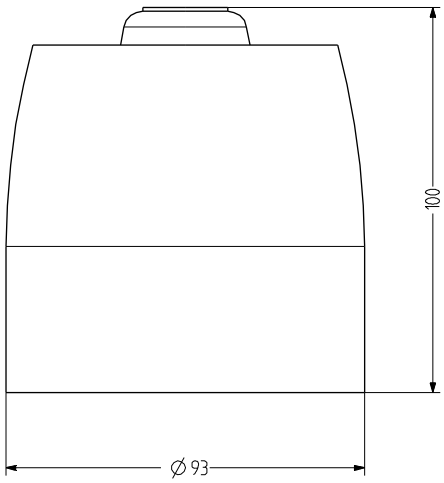

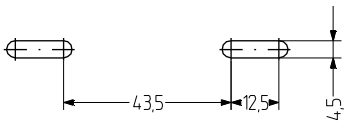

ES1

DATI RELATIVI ALL'ORDINAZIONE

Tensione nominale	Campo di tensione (V)	Corrente nominale (A)	Colore dell'involucro	
			rosso(RAL 3000)	bianco
24 V DC	15-35	0,036	C110 620 005	C110 220 005

TABELLA DEI SUONI

No.	Sound	Denomination	DIP	2nd stage alarm Hz
1	LF sweep	800-1.000 Hz @ 0.5 s	11111	800 cont
2	alternative warble	800/960 Hz @ 2 Hz	11110	800 cont
3	warble tone	800/1.000 Hz @ 0.5 s	11101	800 cont
4	alternative warble	500/600 Hz @ 2 Hz	11100	500 cont
5	HF back up interrupted tone	2.800 Hz @ 1.0 s on/off	11011	2.800 cont
6	LF back up alarm	800 Hz @ 150 ms on/off	11010	800 cont
7	HF back up interrupted tone, fast	2.800 Hz @ 150 ms on/off	11001	800 cont
8	LF continous tone BS5839	800 Hz cont	11000	same tone
9	sweep tone	800/900 Hz @ 1 Hz	10111	800 cont
10	Australian slow whoop	interrupted tone 970 Hz @ 0.625 ms on/off	10110	500-1.200 3.75 s on 0.25 s off
11	Dutch sweep tone	970 Hz cont	10101	500-1.200 3.5 s on 0.5 s off
12	analogue sweep tone	500/600 Hz @ 2 Hz	10100	500 cont
13	sweep tone	800/970 Hz @ 3 Hz	10011	800 cont
14	alternate HF slow sweep	2.350/2.900 Hz @ 3 Hz	10010	2.400 cont
15	fast HF sweep	2.400-2.800 Hz @ 7Hz	10001	2.400 cont
16	US temporal pattern LF	950 Hz 0.5 s on/0.5 s off x 3; off for 1.5 s; repeat	10000	800 cont
17	interrupted tone BS Standard	800 Hz @ 0.5 s on/off	01111	800 cont
18	ISO8201 LF BS5839 Pt 1 1988	intermittent 970 Hz @ 0.5 s on/off	01110	same tone
19	interrupted tone, medium	1.000 Hz @ 0.25 s on/off	01101	800 cont
20	ISO8201 HF	970 Hz @ 0.5 s on/off	01100	same tone
21	continuos tone	1000 Hz	01011	same tone
22	LF buzz	800-950 Hz swept @ 110 Hz	01010	800 cont
23	HF continuous	2.800 Hz	01001	2.800 cont
24	sweep tone	800-970 Hz @ 9 Hz	01000	800 cont
25	German DIN tone	sweep 1.200-500 Hz @ 1 Hz	00111	800 cont
26	Swedish fire signal	intermittent 660 Hz @ 150 ms on/off	00110	same tone
27	French tone AFNOR	554 Hz @ 100 ms and 440 Hz @ 400 ms	00101	800 cont
28	Swedish all clear signal	continuous 660 Hz	00100	same tone
29	US temporal pattern HF	2.900 Hz @ 0.5 s on/off x 3; then off for 1.5 s; repeat	00011	2.900 cont
30	Siren 2-way ramp, short	500/1.200 Hz rising then falling 0.25 s	00010	800 cont
31	FP 1063.1 Telecom	alternating tone 800/970 Hz @ 2 Hz	00001	800 cont
32	Siren 2-way ramp, long	500/1.200 Hz @ 3 s rising/3 s falling	00000	800 cont

ES2 Emettitori sonori d'allarme multitono

- Sirena con vari suoni semplice
- 32 tipi di tono impostabili tramite interruttore Dip
- Protezione IP65 possibile alla corretta installazione
- per utilizzi universali in 120 V DC o 230 V AC
- secondo suono controllabile dall'esterno

DATI TECNICI

Involucro	ABS rosso(RAL 3000) oppure bianco (RAL 9003)
Tipo di montaggio	Montaggio a parete, Apertura di emissione del suono verso il basso o in orizzontale
Conduzione di potenza	Parte posteriore o sul lato
Tipo di suono	32 suoni, 2 suoni regolabili dall'esterno Vedere tabella dei suoni
Volume	77-107 dB (regolabile tramite interruttore DIP)
Frequenza del suono	440-2.850 Hz
Durata di accensione	100 %
Temperatura durante il funzionamento	-20 °C / +70 °C
Tipo di protezione	IP65
Peso	295 g

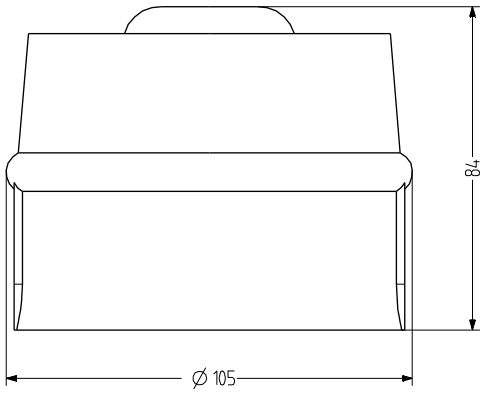

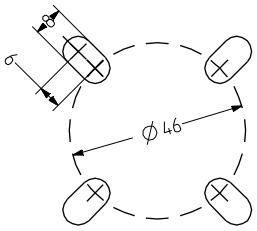

IP65 | +70 °C -20 °C | 107 dB | 32 | CE | EAC

ES2

DATI RELATIVI ALL'ORDINAZIONE

Tensione nominale	Campo di tensione (V)	Corrente nominale (A)	Frequenza di rete	Colore dell'involucro	
				rosso(RAL 3000)	bianco
230 V AC	+/- 10 %	0,012	50-60 Hz	C115 600 113	C115 200 113

TABELLA DEI SUONI

No.	Tone	DIP switch	2nd stage alarm (Hz)
1	Warble tone 800/1000 Hz @ 0.5 sec	11111	800
2	Warble tone 800/1000 Hz @ 0.25 sec	01111	1.000
3	Interrupted tone 800 Hz @ 0.5 sec on/off	10111	800
4	Interrupted tone 1000 Hz @ 0.25 sec on/off	00111	1.000
5	Slow Whoop 500-1200 Hz in 3 sec then 0.5 sec off	11011	500
6	Slow Whoop 1200-500 Hz in 3 sec then 0.5 sec off	01011	1.200
7	Australian Slow Whoop 500-1200 Hz in 3.5 sec; 0.25 sec off	10011	500
8	L.F. Sweep frequency 800-1000 Hz in 0.5 sec	00011	800
9	L.F. Sweep frequency 800-1000 Hz in 0.25 sec	11101	800
10	L.F. Sweep frequency 800-1000 Hz in 0.1 sec	01101	800
11	Sweep frequency 1200-500 Hz in 1 sec	10101	1.200
12	Warble tone 554/440 Hz @ 0.5 sec	00101	554
13	Warble tone 554 Hz for 0.1 sec / 440 Hz for 0.4 sec	11001	554
14	Interrupted tone 660 Hz for 150 msec on/off	01001	660
15	Interrupted tone 660 Hz for 1.8 sec on/off	10001	660
16	Interrupted tone 660 Hz for 570 msec on/off	00001	660
17	Group of 3 interrupted tone 1000 Hz @ 0.5 sec on/off then 1.5 sec off	11110	1.000
18	Group of 3 warble tone 1000/800 Hz @ 0.5 sec then 1.5 sec off	01110	1.000
19	Group of 3 Sweep 500-1200 Hz in 0.5 sec on/off then 1.5 sec off	10110	500
20	Group of 3 sweep 1200-500 Hz in 0.5 sec then 1.5 sec off	00110	1.200
21	Linear frequency sweep 2000-2500 Hz in 0.5 sec	11010	2.000
22	Linear frequency sweep 2000-2500 Hz in 0.25 sec	01010	2.000
23	H.F. warble tone 2000/2500 Hz @ 0.5 sec	10010	2.000
24	H.F. warble tone 2000/2500 Hz @ 0.25 sec	00010	2.000
25	H.F. interrupted tone 2850 Hz @ 150 msec on/off	11100	2.000
26	H.F. interrupted tone 800 Hz @ 0.5 sec on/off	01100	2.850
27	Very fast H.F. sweep 2400-2800 Hz in 20msec (50 Hz)	10100	2.400
28	Fast H.F. sweep 2400-2800 Hz in 0.143 sec (7 Hz)	00100	2.400
29	H.F. Sweep 2400-2800 Hz in 0.5 sec (2 Hz)	11000	2.400
30	2 way ramp, 500-1200, rising then falling in 0.25 sec	01000	500
31	Siren 2 way ramp 3 sec rising then 3 sec falling, 500-1200 Hz	10000	500
32	Ding Dong group 2700-0 Hz, then 570-80 Hz off for 4 sec	00000	700

ASS-P Emettitori sonori d'allarme multitono

- Sirena con vari suoni quadrata di 94 mm di grandi dimensioni
- max 103 dB (A) pressione del suono
- Elevata protezione IP66
- tipo di montaggio opzionale con angolo in metallo
- Piezotecnica, 8 tipi di suono con interruttore DIP a scelta
- Pressione del suono a regolazione continua tramite potenziometro
- per gli utilizzi industriali e generali
- Combinazioni di sirene con vari suoni e illuminazioni disponibili

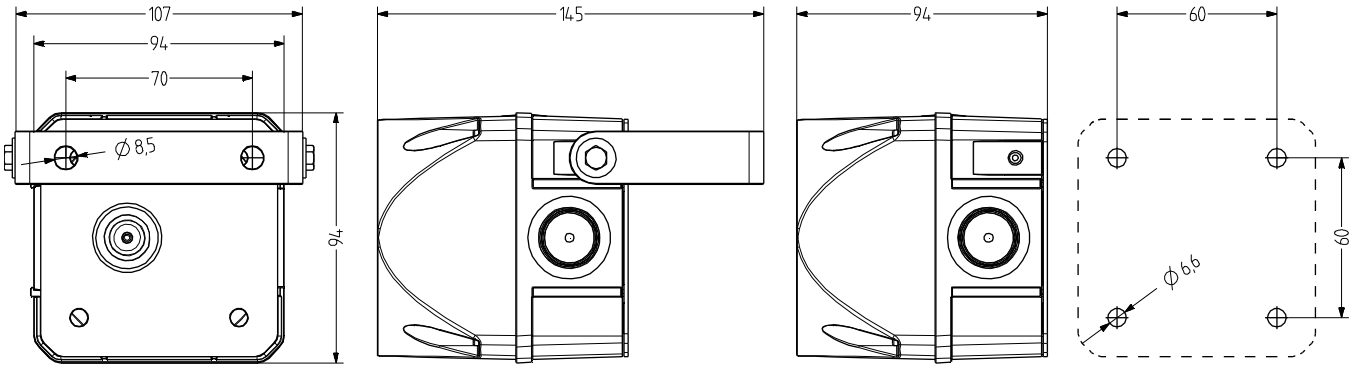

DATI TECNICI

Involucro	policarbonato rosso(RAL 3000)
Tipo di montaggio	a discrezione, Apertura di emissione del suono verso il basso o in orizzontale
Conduzione di potenza	Parte posteriore: Boccola di esecuzione 5-10 mm sul lato: Pressacavo AKV M20× 1,57 - 14 mm montabile
Tecnica di collegamento	Morsetto a vite/morsetto ad inserimento bis 2,5 mm²
Perdita di corrente	0,003 A
Tipo di suono	8 suoni, 1 suoni regolabili dall'esterno Vedere tabella dei suoni

Volume	103 dB (regolabile tramite potenziometro)
Frequenza del suono	500-4.600 Hz
Durata di accensione	100 %
Temperatura durante il funzionamento	-30 °C / +60 °C
Tipo di protezione	IP66 & UL Type 4/4×/13
Resistenza agli urti	IK09
Peso	300 g

IP66 | +60 °C -30 °C | IK09 | 103 dB | 8 | CE | EAC

ASS-P

DATI RELATIVI ALL'ORDINAZIONE

Tensione nominale	Campo di tensione (V)	Corrente nominale (A)	Frequenza di rete	Numero articolo
24 V AC/DC	+/- 10 %	0,100	50-60 Hz	874 060 405
48 V AC/DC	+/- 10 %	0,075	50-60 Hz	874 060 408
110-120 V AC	+/- 10 %	0,040	50-60 Hz	874 060 310
230-240 V AC	+/- 10 %	0,410	50-60 Hz	874 060 313

AMK

AB1

AG1

AKV

ACCESSORI

Type	Tipo di accessorio	Peso	Numero articolo
AMK	Set da montaggio per la combinazione di diverse apparecchiature di segnalazione della stessa dimensione	10 g	874 010 900
AB1	Assortimento di montaggio per angolo in metallo per il montaggio nella direzione preferita (ad es. su piattaforme di montaggio)		874 031 900
AG1	Guarnizione piana per la corretta installazione di IP66 su superfici liscie		874 021 900
AKV	Pressacavo M20×1,5		698 800 026

TABELLA DEI SUONI

STADIO 1 S1	Tipi di tono	Frequenza Hz	Pittogramma	Ritmo di ripetizione	Applicazione specifica	max dB
Tono 01	continuo	4600 Hz				103
Tono 02	continuo	1600 Hz				99
Tono 03	intermittente	4600 Hz		250 ms on, 250 ms off		103
Tono 04	intermittente	1600 Hz		250 ms on, 250 ms off		99
Tono 05	dente di sega	1200 - 500 Hz		1 Hz	Evacuazione Germania DIN 33404-3	96
Tono 06	dente di sega	500 - 1200 Hz		ascenso en 3 s, 0,5 s off	Paesi Bassi NEN 2575:2000	98
Tono 07	alterno	800 - 1000 Hz		2 Hz		94
Tono 08	dente di sega	500 - 1500 Hz		10 Hz		94

ASS-T Emettitori sonori d'allarme multitono

- Sirena con vari suoni quadrata di 94 mm di grandi dimensioni
- max 108 dB (A) pressione del suono
- Elevata protezione IP66
- tipo di montaggio opzionale con angolo in metallo
- possibilità di scegliere fra 32 tipi di suono, 3 tipi di suono controllabili dall'esterno
- Pressione del suono a regolazione continua tramite potenziometro
- per gli utilizzi industriali e generali
- Combinazioni di sirene con vari suoni e illuminazioni disponibili

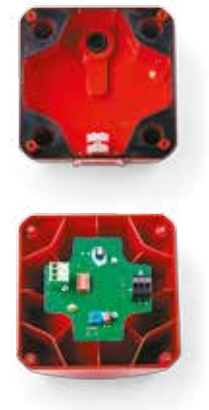

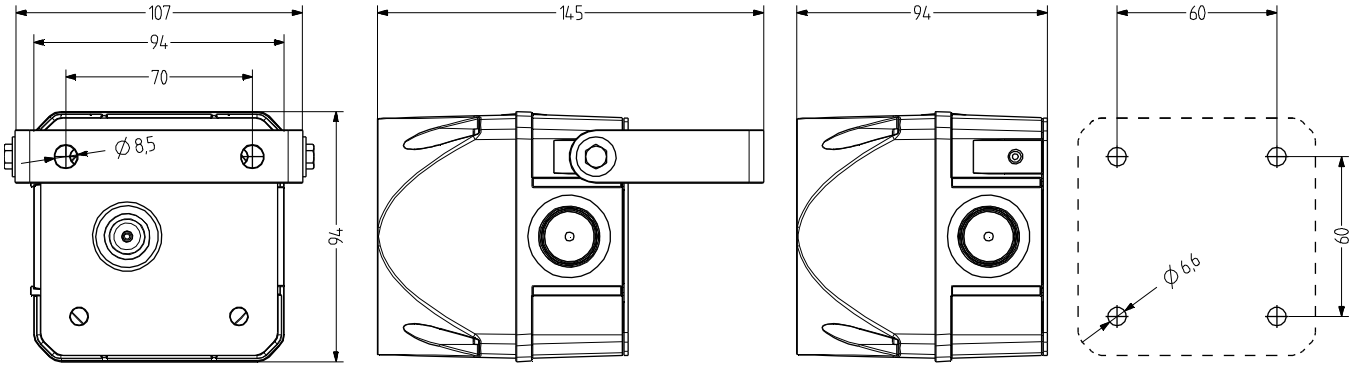

DATI TECNICI

Involucro	policarbonato rosso(RAL 3000)
Tipo di montaggio	a discrezione, Apertura di emissione del suono verso il basso o in orizzontale
Conduzione di potenza	Parte posteriore: Boccola di esecuzione 5-10 mm sul lato: Pressacavo AKV M20× 1,57 - 14 mm montabile
Tecnica di collegamento	Morsetto a vite/morsetto ad inserimento bis 2,5 mm²
Perdita di corrente	0,003 A
Tipo di suono	32 suoni, 3 suoni regolabili dall'esterno Vedere tabella dei suoni

Volume	108 dB (regolabile tramite potenziometro)
Frequenza del suono	150-2.900 Hz
Durata di accensione	100 %
Temperatura durante il funzionamento	-30 °C / +60 °C
Tipo di protezione	IP66 & UL Type 4/4×/13
Resistenza agli urti	IK09
Peso	300 g

IP66 | +60 °C -30 °C | IK09 | 108 dB | 32 | CE | EAC

ASS-T

DATI RELATIVI ALL'ORDINAZIONE

Tensione nominale	Campo di tensione (V)	Corrente nominale (A)	Frequenza di rete	Numero articolo
24-48 V AC/DC	21-53 V AC 21-60 V DC	0,240	50-60 Hz	874 170 408
110-240 V AC	95-265	0,070	50-60 Hz	874 170 313

AMK

AB1

AG1

AKV

AW1

ACCESSORI

Type	Tipo di accessorio	Peso	Numero articolo
AMK	Set da montaggio per la combinazione di diverse apparecchiature di segnalazione della stessa dimensione	10 g	874 010 900
AB1	Assortimento di montaggio per angolo in metallo per il montaggio nella direzione preferita (ad es. su piattaforme di montaggio)		874 031 900
AG1	Guarnizione piana per la corretta installazione di IP66 su superfici liscie		874 021 900
AKV	Pressacavo M20×1,5		698 800 026
AW1	Angolare in acciaio		874 041 900

TABELLA DEI SUONI

	STAGE 1 S1	Tone type	Frequency Hz	Pictogram	Repeat rate	Specific application	ASS-T/ADS-T max dB	ASS-T/ADS-T ADS-T	ASM max dB	ASL max dB	ASX max dB	STAGE 2 S2	STAGE 3 S3
	Tone 01	continuous	660 Hz			Swedish alarm	103	—	107	114	116	tone 16	tone 12
	Tone 02	continuous	1000 Hz			PFEER toxic gas	97	—	110	113	121	tone 16	tone 25
	Tone 03	continuous	2400 Hz				106	—	111	120	125	tone 21	tone 17
	Tone 04	intermittent	420 Hz		0,625 s on / 0,625 s off	Australian alert AS1670	98	- - - -	106	109	117	tone 21	tone 01
	Tone 05	intermittent	660 Hz		1,8 s on - 1,8 s off	Swedish alarm	103	- - - -	107	114	117	tone 21	tone 01
	Tone 06	intermittent	660 Hz		0,15 s on / 0,15 s off	Swedish alarm	103	- - - -	107	114	117	tone 16	tone 01
	Tone 07	intermittent	970 Hz		1 s on, 1 sec off	PFEER Alarm, BS5839-1:2002	99	- - - -	111	113	122	tone 18	tone 01
	Tone 08	intermittent	970 Hz (950)		0,5 s on/0,5 s off x 3 then 1 s off	ISO 8201 low tone, US Temporal	101	- - - -	111	113	122	tone 16	tone 03
	Tone 09	intermittent	800 Hz		0,25 s on / 1 s off		108	- - - -	112	112	124	tone 27	tone 03
	Tone 10	intermittent	700 Hz		0,15 s on / 0,15 s off, total 1 min.	Swedish alarm SS 031711	102	- - - -	107	112	119	tone 18	tone 02
	Tone 11	intermittent	720 Hz		0,7 s on / 0,3 s off	Industrial Alarm Germany	102	- - - -	110	111	123	tone 02	tone 29
	Tone 12	intermittent	2400 Hz		0,5 s on / 0,5 s off		106	- - - -	111	120	126	tone 03	tone 01
	Tone 13	intermittent	2850 Hz		0,5 s on/0,5 s off x 3 then 1 s off	ISO 8201 high tone, US Temporal	97	- - - -	108	111	120	tone 03	tone 17
	Tone 14	alternating	440 - 554 Hz		0,4 s (440Hz) / 0,1 s (554Hz)	AFNOR France, NFS 32-001	103	—	109	109	118	tone 16	tone 01
	Tone 15	alternating	554 - 440 Hz		1 Hz	Swedish alarm	103	—	109	109	118	tone 01	tone 16
	Tone 16	alternating	800 - 1000 Hz		2 Hz		108	—	113	113	121	tone 02	tone 09
	Tone 17	alternating	2400 - 2900 Hz		2 Hz		106	—	111	120	126	tone 03	tone 01
	Tone 18	alternating	1000 - 2000 Hz		1 Hz	Singapore	107	—	110	120	127	tone 02	tone 03
	Tone 19	sweeping	500 - 1500 Hz		10 Hz		108	—	113	119	124	tone 02	tone 01
	Tone 20	sweeping	150 - 1000 Hz		rising 10 s, 40 s on, falling 10 s	Industrial Alarm Germany	108	—	113	114	123	tone 25	tone 29
	Tone 21	continuous	400 Hz		simulated horn		101	—	106	109	115	tone 16	tone 02
	Tone 22	sweeping	500 - 1200 Hz		rising in 3,75 s/ 0,25 s off	Australien evacuation AS 2220	108	—	113	117	124	tone 02	tone 09
	Tone 23	sweeping	500 - 1200 Hz		rising in 3,5 s/ 0,5 s off	Netherlands NEN 2575:2000	108	—	113	117	124	tone 02	tone 09
	Tone 24	sweeping	500 - 1200 Hz		0,5 s on/0,5 s off x 3 / 1,5 s off	Australia AS1670 evacuation	108	—	113	117	124	tone 02	tone 09
	Tone 25	sweeping	1200 - 500 Hz		1 Hz	evacuation Germany, DIN 33404-3	108	—	113	117	124	tone 02	tone 32
	Tone 26	sweeping	500 - 1200 Hz		0,3 Hz		108	—	113	117	124	tone 01	tone 32
	Tone 27	sweeping	1400 - 1600 Hz		rising in 1 s/falling in 0,5 s	NFC 48-265	102	—	110	119	124	tone 02	tone 09
	Tone 28	sweeping	2400 - 2900 Hz		1 Hz		106	—	111	120	126	tone 17	tone 03
	Tone 29	bell					102	—	108	120	122	tone 16	tone 02
	Tone 30	slow rise	500 - 2400 Hz		siren rising in 3 s, then cont. 2400 Hz		108	—	113	120	127	tone 16	tone 01
	Tone 31	slow rise	300 - 1200 Hz		siren rising in 3 s, then cont. 1200 Hz		108	—	113	117	124	tone 16	tone 01
	Tone 32	3-tone gong	660-550-440 Hz		repeating 3-tone gong, 7s		90	—	93	X	X	tone 29	tone 01
		chime	970 - 800 Hz		repeating ding-dong, 1 Hz		X		X	113	123	tone 29	tone 01

Elettro-
nico

ASM Emettitori sonori d'allarme multitono

- Sirena con vari suoni quadrata di 132 mm di grandi dimensioni
- max 113 dB (A) pressione del suono
- Elevata protezione IP66
- tipo di montaggio opzionale con angolo in metallo
- possibilità di scegliere fra 32 tipi di suono, 3 tipi di suono controllabili dall'esterno
- Pressione del suono a regolazione continua tramite potenziometro
- per gli utilizzi industriali e generali
- Combinazioni di sirene con vari suoni e illuminazioni disponibili

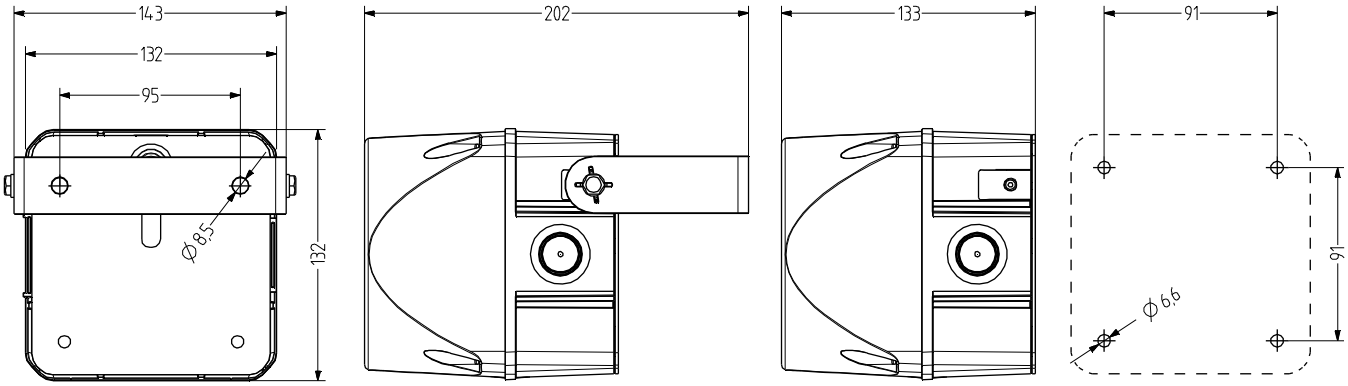

DATI TECNICI

Involucro	policarbonato rosso(RAL 3000)
Tipo di montaggio	a discrezione, Apertura di emissione del suono verso il basso o in orizzontale
Conduzione di potenza	Parte posteriore: Boccola di esecuzione 5-10 mm sul lato: Pressacavo AKV M20× 1,57 - 14 mm montabile
Tecnica di collegamento	Morsetto a vite/morsetto ad inserimento bis 2,5 mm²
Perdita di corrente	0,003 A
Tipo di suono	32 suoni, 3 suoni regolabili dall'esterno Vedere tabella dei suoni

Volume	113 dB (regolabile tramite potenziometro)
Frequenza del suono	150-2.900 Hz
Durata di accensione	100 %
Temperatura durante il funzionamento	-30 °C / +60 °C
Tipo di protezione	IP66 & UL Type 4/4×/13
Resistenza agli urti	IK09
Peso	600 g

IP66 | +60 °C -30 °C | IK09 | 113 dB | 32 | CE | EAC

ASM

DATI RELATIVI ALL'ORDINAZIONE

Tensione nominale	Campo di tensione (V)	Corrente nominale (A)	Frequenza di rete	Numero articolo
24-48 V AC/DC	21-53 V AC 21-60 V DC	0,230	50-60 Hz	874 270 408
110-240 V AC	95-265	0,070	50-60 Hz	874 270 313

AMK

AB2

AG2

AKV

ACCESSORI

Type	Tipo di accessorio	Peso	Numero articolo
AMK	Set da montaggio per la combinazione di diverse apparecchiature di segnalazione della stessa dimensione	10 g	874 010 900
AB2	Assortimento di montaggio per angolo in metallo per il montaggio nella direzione preferita (ad es. su piattaforme di montaggio)		874 032 900
AG2	Guarnizione piana per la corretta installazione di IP66 su superfici liscie		874 022 900
AKV	Pressacavo M20×1,5		698 800 026

TABELLA DEI SUONI

	STAGE 1 S1	Tone type	Frequency Hz	Pictogram	Repeat rate	Specific application	ASS-T/ADS-T max dB	ADS-T	ASM max dB	ASL max dB	ASX max dB	STAGE 2 S2	STAGE 3 S3
	Tone 01	continuous	660 Hz			Swedish alarm	103	—	107	114	116	tone 16	tone 12
	Tone 02	continuous	1000 Hz			PFEER toxic gas	97	—	110	113	121	tone 16	tone 25
	Tone 03	continuous	2400 Hz				106	—	111	120	125	tone 21	tone 17
	Tone 04	intermittent	420 Hz		0,625 s on / 0,625 s off	Australian alert AS1670	98	- - - -	106	109	117	tone 21	tone 01
	Tone 05	intermittent	660 Hz		1,8 s on - 1,8 s off	Swedish alarm	103	- - - -	107	114	117	tone 21	tone 01
	Tone 06	intermittent	660 Hz		0,15 s on / 0,15 s off	Swedish alarm	103	- - - -	107	114	117	tone 16	tone 01
	Tone 07	intermittent	970 Hz		1 s on, 1 sec off	PFEER Alarm, BS5839-1:2002	99	- - - -	111	113	122	tone 18	tone 01
	Tone 08	intermittent	970 Hz (950)		0,5 s on/0,5 s off x 3 then 1 s off	ISO 8201 low tone, US Temporal	101	- - - -	111	113	122	tone 16	tone 03
	Tone 09	intermittent	800 Hz		0,25 s on / 1 s off		108	- - - -	112	112	124	tone 27	tone 03
	Tone 10	intermittent	700 Hz		0,15 s on / 0,15 s off, total 1 min.	Swedish alarm SS 031711	102	- - - -	107	112	119	tone 18	tone 02
	Tone 11	intermittent	720 Hz		0,7 s on / 0,3 s off	Industrial Alarm Germany	102	- - - -	110	111	123	tone 02	tone 29
	Tone 12	intermittent	2400 Hz		0,5 s on / 0,5 s off		106	- - - -	111	120	126	tone 03	tone 01
	Tone 13	intermittent	2850 Hz		0,5 s on/0,5 s off x 3 then 1 s off	ISO 8201 high tone, US Temporal	97	- - - -	108	111	120	tone 03	tone 17
	Tone 14	alternating	440 - 554 Hz		0,4 s (440Hz) / 0,1 s (554Hz)	AFNOR France, NFS 32-001	103	—	109	109	118	tone 16	tone 01
	Tone 15	alternating	554 - 440 Hz		1 Hz	Swedish alarm	103	—	109	109	118	tone 01	tone 16
	Tone 16	alternating	800 - 1000 Hz		2 Hz		108	—	113	113	121	tone 02	tone 09
	Tone 17	alternating	2400 - 2900 Hz		2 Hz		106	—	111	120	126	tone 03	tone 01
	Tone 18	alternating	1000 - 2000 Hz		1 Hz	Singapore	107	—	110	120	127	tone 02	tone 03
	Tone 19	sweeping	500 - 1500 Hz		10 Hz		108	—	113	119	124	tone 02	tone 01
	Tone 20	sweeping	150 - 1000 Hz		rising 10 s, 40 s on, falling 10 s	Industrial Alarm Germany	108	—	113	114	123	tone 25	tone 29
	Tone 21	continuous	400 Hz		simulated horn		101	—	106	109	115	tone 16	tone 02
	Tone 22	sweeping	500 - 1200 Hz		rising in 3,75 s/ 0,25 s off	Australien evacuation AS 2220	108	—	113	117	124	tone 02	tone 09
	Tone 23	sweeping	500 - 1200 Hz		rising in 3,5 s/ 0,5 s off	Netherlands NEN 2575:2000	108	—	113	117	124	tone 02	tone 09
	Tone 24	sweeping	500 - 1200 Hz		0,5 s on/0,5 s off x 3 / 1,5 s off	Australia AS1670 evacuation	108	—	113	117	124	tone 02	tone 09
	Tone 25	sweeping	1200 - 500 Hz		1 Hz	evacuation Germany, DIN 33404-3	108	—	113	117	124	tone 02	tone 32
	Tone 26	sweeping	500 - 1200 Hz		0,3 Hz		108	—	113	117	124	tone 01	tone 32
	Tone 27	sweeping	1400 - 1600 Hz		rising in 1 s/falling in 0,5 s	NFC 48-265	102	—	110	119	124	tone 02	tone 09
	Tone 28	sweeping	2400 - 2900 Hz		1 Hz		106	—	111	120	126	tone 17	tone 03
	Tone 29	bell					102	—	108	120	122	tone 16	tone 02
	Tone 30	slow rise	500 - 2400 Hz		siren rising in 3 s, then cont. 2400 Hz		108	—	113	120	127	tone 16	tone 01
	Tone 31	slow rise	300 - 1200 Hz		siren rising in 3 s, then cont. 1200 Hz		108	—	113	117	124	tone 16	tone 01
	Tone 32	3-tone gong	660-550-440 Hz		repeating 3-tone gong, 7s		90	—	93	X	X	tone 29	tone 01
		chime	970 - 800 Hz		repeating ding-dong, 1 Hz		X		X	113	123	tone 29	tone 01

Elettro-nico

ASL Emettitori sonori d'allarme multitono

- Sirena con vari suoni quadrata di 184 mm di grandi dimensioni
- max 120 dB (A) pressione del suono
- Elevata protezione IP66
- tipo di montaggio opzionale con angolo in metallo
- possibilità di scegliere fra 63 tipi di suono, 3 tipi di suono controllabili dall'esterno
- Pressione del suono a regolazione continua tramite potenziometro
- per gli utilizzi industriali e generali
- Combinazioni di sirene con vari suoni e illuminazioni disponibili

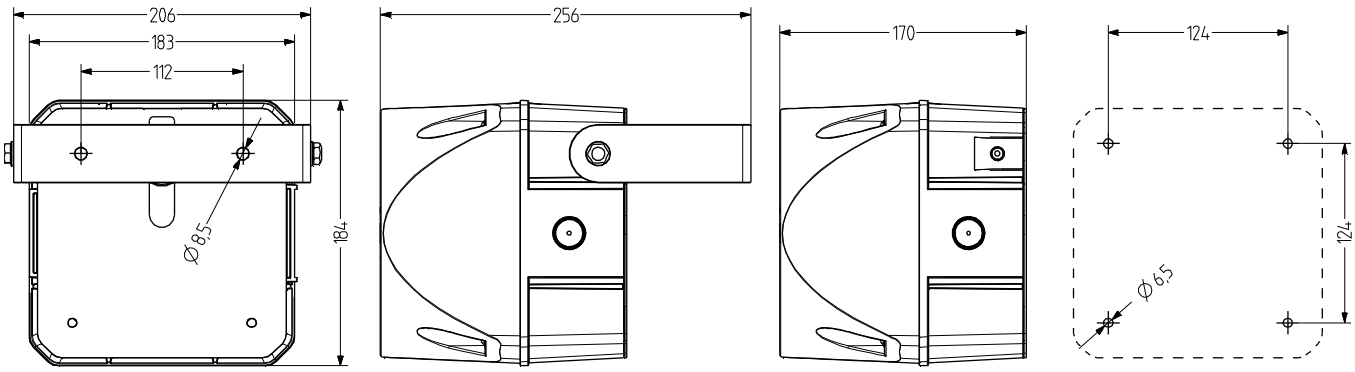

DATI TECNICI

Involucro	policarbonato rosso(RAL 3000)
Tipo di montaggio	a discrezione, Apertura di emissione del suono verso il basso o in orizzontale
Conduzione di potenza	Parte posteriore: Boccola di esecuzione 5-10 mm sul lato: Pressacavo AKV M20× 1,57 - 14 mm montabile
Tecnica di collegamento	Morsetto a vite/morsetto ad inserimento bis 2,5 mm²
Perdita di corrente	0,003 A
Tipo di suono	63 suoni, 3 suoni regolabili dall'esterno Vedere tabella dei suoni

Volume	120 dB (regolabile tramite potenziometro)
Frequenza del suono	150-3.100 Hz
Durata di accensione	100 %
Temperatura durante il funzionamento	-30 °C / +60 °C
Tipo di protezione	IP66 & UL Type 4/4×/13
Resistenza agli urti	IK09
Peso	2,2 kg

IP66 | +60 °C -30 °C | IK09 | 120 dB | 63 | CE | EAC

ASL

DATI RELATIVI ALL'ORDINAZIONE

Tensione nominale	Campo di tensione (V)	Corrente nominale (A)	Frequenza di rete	Numero articolo
24-48 V AC/DC	21-53 V AC	1,200	50-60 Hz	874 360 408
	21-60 V DC	0,900		
110-120 V AC	+/- 10 %	0,200	50-60 Hz	874 360 310
230-240 V AC	+/- 10 %	0,100	50-60 Hz	874 360 313

AMK

AB3

AG3

AKV

ACCESSORI

Type	Tipo di accessorio	Peso	Numero articolo
AMK	Set da montaggio per la combinazione di diverse apparecchiature di segnalazione della stessa dimensione	10 g	874 010 900
AB3	Assortimento di montaggio per angolo in metallo per il montaggio nella direzione preferita (ad es. su piattaforme di montaggio)		874 033 900
AG3	Guarnizione piana per la corretta installazione di IP66 su superfici liscie		874 023 900
AKV	Pressacavo M20×1,5		698 800 026

ASL

TABELLA DEI SUONI

STADIO 1 S1	Tipi di tono	Frequenza Hz	Pittogramma	Ritmo di ripetizione	Applicazione specifica	max dB	STADIO 2 S2	STADIO 3 S3
Tono 01	continuo	660			Allarme Svezia	114	Tono 16	Tono 12
Tono 02	continuo	1000			PFEER Gas Tossico	113	Tono 16	Tono 25
Tono 03	continuo	2400				120	Tono 21	Tono 17
Tono 04	intermittente	420		0,625 s on / 0,625 s off	Allarme Australia AS1670	109	Tono 21	Tono 01
Tono 05	intermittente	660		1,8 s on / 1,8 s off	Allarme Svezia	114	Tono 21	Tono 01
Tono 06	intermittente	660		0,15 s on / 0,15 s off	Allarme Svezia	114	Tono 16	Tono 01
Tono 07	intermittente	970		1 s on, 1 s off	PFEER Allarme, BS5839-1:2002	113	Tono 18	Tono 01
Tono 08	intermittente	970 (950)		0,5 s on/0,5 s off x 3 dann 1,5 s off	ISO 8201 tono basso, Temporale US	113	Tono 16	Tono 03
Tono 09	intermittente	800		0,25 s on / 1 s off		112	Tono 27	Tono 03
Tono 10	intermittente	700		0,15 s on / 0,15 s off, total 1 min.	Allarme Svezia SS 031711	112	Tono 18	Tono 02
Tono 11	intermittente	720		0,7 s on / 0,3 s off	Allarme Industriale Germania	111	Tono 02	Tono 29
Tono 12	intermittente	2400		0,5 s on / 0,5 s off		120	Tono 03	Tono 01
Tono 13	intermittente	2850		0,5 s on / 0,5 s off x 3 dann 1,5 s off	ISO 8201 tono alto, Temporale US	111	Tono 03	Tono 17
Tono 14	alternato	440 - 554		0,4 s (440Hz) / 0,1 s (554Hz)	AFNOR Francia, NFS 32-001	109	Tono 16	Tono 01
Tono 15	alternato	554 - 440		1 Hz	Allarme Svezia	109	Tono 01	Tono 16
Tono 16	alternato	800 - 1000		2 Hz		113	Tono 02	Tono 09
Tono 17	alternato	2400 - 2900		2 Hz		120	Tono 03	Tono 01
Tono 18	alternato	1000 - 2000		1 Hz	Singapore	120	Tono 02	Tono 03
Tono 19	dente di sega	500 - 1500		10 Hz		119	Tono 02	Tono 01
Tono 20	dente di sega	150 - 1000		ascenso 10 s, 40 s on, descenso 10 s	Allarme Industriale Germania	114	Tono 01	Tono 29
Tono 21	continuo	400		bocina simulada		109	Tono 16	Tono 02
Tono 22	dente di sega	500 - 1200		ascenso en 3,75 s/ 0,25 s off	Evacuazione Australia AS 2220	117	Tono 02	Tono 09
Tono 23	dente di sega	500 - 1200		ascenso en 3,5 s/ 0,5 s off	Paesi Bassi NEN 2575:2000	117	Tono 02	Tono 09
Tono 24	dente di sega	500 - 1200		0,5 s on/0,5 s off x 3 / 1,5 s off	Evacuazione Australia AS1670	117	Tono 02	Tono 09
Tono 25	dente di sega	1200 - 500		1 Hz	Evacuazione Germania DIN 33404-3	117	Tono 02	Tono 32
Tono 26	dente di sega	500 - 1200		0,3 Hz		117	Tono 01	Tono 32
Tono 27	dente di sega	1400 - 1600		ascenso en 1 s/descenso en 0,5 s	NFC 48-265	119	Tono 02	Tono 09
Tono 28	dente di sega	2400 - 2900		1 Hz		120	Tono 17	Tono 03
Tono 29	squillo					120	Tono 16	Tono 02
Tono 30	lentamenta cre-scente	500 - 2400		Sirena en ascendo 3 s, después cont 2400 Hz		120	Tono 16	Tono 01
Tono 31	lentamenta cre-scente	300 - 1200		Sirena en ascendo 3 s, después cont 1200 Hz		117	Tono 16	Tono 01
Tono 32	scampanio	970 - 800		ding-dong repetido, 1 Hz		113	Tono 29	Tono 01

ASL

TABELLA DEI SUONI

STADIO 1 S1	Tipi di tono	Frequenza Hz	Pittogramma	Ritmo di ripetizione	Applicazione specifica	max dB	STADIO 2 S2	STADIO 3 S3
Tono 33	continuo	340				109	Tono 16	Tono 03
Tono 34	continuo	500				109	Tono 16	Tono 03
Tono 35	continuo	825				113	Tono 16	Tono 03
Tono 36	continuo	1500				118	Tono 18	Tono 02
Tono 37	continuo	2850				111	Tono 21	Tono 01
Tono 38	intermittente	660		0,5 s on / 0,5 s off	Allarme Svezia	114	Tono 02	Tono 32
Tono 39	intermittente	680		0,875 s on / 0,675 s off		114	Tono 03	Tono 32
Tono 40	intermittente	950		1 s on / 1 s off		114	Tono 02	Tono 32
Tono 41	intermittente	1000		1 s on / 1 s off	PFEER Allarme Generale	113	Tono 16	Tono 03
Tono 42	intermittente	800		4 ms on / 4 ms off		112	Tono 58	Tono 03
Tono 43	intermittente	825		0,5 s on / 0,5 s off		113	Tono 16	Tono 03
Tono 44	intermittente	825		2,5 s on, 2,5 s off x 7, después 7 s intermitente	IMO SOLAS III/50+SOLAS III/6,4	113	Tono 17	Tono 02
Tono 45	alternato	440 - 554		1 Hz		109	Tono 16	Tono 01
Tono 46	alternato	825 - 1075		1 Hz		114	Tono 48	Tono 02
Tono 47	alternato	825 - 1025		2 Hz		114	Tono 48	Tono 03
Tono 48	alternato	2500 - 3100		0,5 Hz		117	Tono 60	Tono 03
Tono 49	alternato	2400 - 2850		2 Hz		120	Tono 12	Tono 03
Tono 50	alternato	500 - 900		2 Hz		114	Tono 41	Tono 02
Tono 51	alternato	1200 - 1400		25 Hz		119	Tono 41	Tono 02
Tono 52	dente di sega	300 - 1200		1 Hz		117	Tono 03	Tono 32
Tono 53	dente di sega	500 - 1000		0,15 Hz		114	Tono 41	Tono 02
Tono 54	dente di sega	500 - 1200		3 Hz		117	Tono 41	Tono 02
Tono 55	dente di sega	700 - 1500		0,3 Hz		119	Tono 16	Tono 02
Tono 56	dente di sega	800 - 1000		7 Hz		114	Tono 16	Tono 02
Tono 57	dente di sega	800 - 1000		50 Hz		114	Tono 16	Tono 02
Tono 58	dente di sega	2400 - 2900		7 Hz		120	Tono 17	Tono 03
Tono 59	dente di sega	2400 - 2900		50 Hz		120	Tono 17	Tono 03
Tono 60	dente di sega	2400 - 2900		3 Hz		120	Tono 17	Tono 03
Tono 61	lentamenta crescente	0 - 800		Sirena en ascendo 3 s, después cont 800 Hz		114	Tono 16	Tono 01
Tono 62	scampanio	554 - 440		ding-dong repetido, 1 Hz		109	Tono 29	Tono 01
Tono 63	scampanio	554 - 440		un solo ding-dong		109	Tono 29	Tono 01

ASX Emettitori sonori d'allarme multitono

- Sirena con vari suoni quadrata di 228 mm di grandi dimensioni
- max 127 dB (A) pressione del suono
- Elevata protezione IP66
- tipo di montaggio opzionale con angolo in metallo
- possibilità di scegliere fra 63 tipi di suono, 3 tipi di suono controllabili dall'esterno
- Pressione massima del suono per tutti i tipi di suono
- per gli utilizzi industriali e generali
- Combinazioni di sirene con vari suoni e illuminazioni disponibili

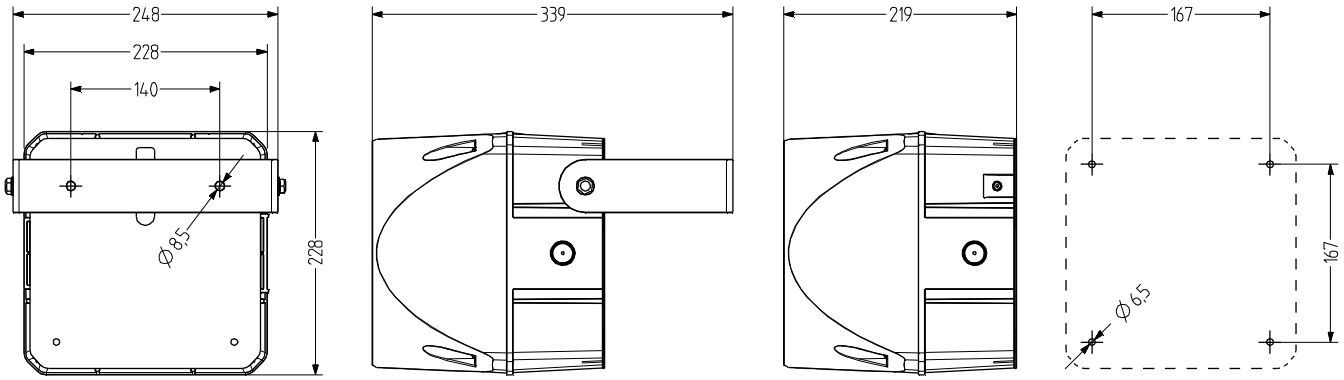

DATI TECNICI

Involucro	policarbonato rosso(RAL 3000)
Tipo di montaggio	a discrezione, Apertura di emissione del suono verso il basso o in orizzontale
Conduzione di potenza	Parte posteriore: Boccola di esecuzione 5-10 mm sul lato: pressacavo AKV M20× 1,5 - 7-14 mm montabile
Tecnica di collegamento	Morsetto a vite/morsetto ad inserimento bis 2,5 mm²
Perdita di corrente	0,003 A
Tipo di suono	63 suoni, 3 suoni regolabili dall'esterno Vedere tabella dei suoni

Volume	127 dB
Frequenza del suono	150-3.100 Hz
Durata di accensione	100 %
Temperatura durante il funzionamento	-30 °C / +60 °C
Tipo di protezione	IP66 & UL Type 4/4×/13
Resistenza agli urti	IK09
Peso	3,5 kg

IP66 | +60 °C -30 °C | IK09 | 127 dB | 63 | CE | EAC

ASX

DATI RELATIVI ALL'ORDINAZIONE

Tensione nominale	Campo di tensione (V)	Corrente nominale (A)	Frequenza di rete	Numero articolo
48 V AC/DC	21-53 V AC	2,500	50-60 Hz	874 460 408
	21-60 V DC	1,700		
120 V AC	+/- 10 %	0,800	50-60 Hz	874 460 310
230 V AC	+/- 10 %	0,450	50-60 Hz	874 460 313

AMK

AB4

AG4

AKV

ACCESSORI

Type	Tipo di accessorio	Peso	Numero articolo
AMK	Set da montaggio per la combinazione di diverse apparecchiature di segnalazione della stessa dimensione	10 g	874 010 900
AB4	Assortimento di montaggio per angolo in metallo per il montaggio nella direzione preferita (ad es. su piattaforme di montaggio)		874 034 900
AG4	Guarnizione piana per la corretta installazione di IP66 su superfici liscie		874 024 900
AKV	Pressacavo M20×1,5		698 800 026

ASX

TABELLA DEI SUONI

STADIO 1 S1	Tipi di tono	Frequenza Hz	Pittogramma	Ritmo di ripetizione	Applicazione specifica	max dB	STADIO 2 S2	STADIO 3 S3
Tono 01	continuo	660			Allarme Svezia	114	Tono 16	Tono 12
Tono 02	continuo	1000			PFEER Gas Tossico	113	Tono 16	Tono 25
Tono 03	continuo	2400				120	Tono 21	Tono 17
Tono 04	intermittente	420		0,625 s on / 0,625 s off	Allarme Australia AS1670	109	Tono 21	Tono 01
Tono 05	intermittente	660		1,8 s on / 1,8 s off	Allarme Svezia	114	Tono 21	Tono 01
Tono 06	intermittente	660		0,15 s on / 0,15 s off	Allarme Svezia	114	Tono 16	Tono 01
Tono 07	intermittente	970		1 s on, 1 s off	PFEER Allarme, BS5839-1:2002	113	Tono 18	Tono 01
Tono 08	intermittente	970 (950)		0,5 s on/0,5 s off x 3 dann 1,5 s off	ISO 8201 tono basso, Temporale US	113	Tono 16	Tono 03
Tono 09	intermittente	800		0,25 s on / 1 s off		112	Tono 27	Tono 03
Tono 10	intermittente	700		0,15 s on / 0,15 s off, total 1 min.	Allarme Svezia SS 031711	112	Tono 18	Tono 02
Tono 11	intermittente	720		0,7 s on / 0,3 s off	Allarme Industriale Germania	111	Tono 02	Tono 29
Tono 12	intermittente	2400		0,5 s on / 0,5 s off		120	Tono 03	Tono 01
Tono 13	intermittente	2850		0,5 s on / 0,5 s off x 3 dann 1,5 s off	ISO 8201 tono alto, Temporale US	111	Tono 03	Tono 17
Tono 14	alternato	440 - 554		0,4 s (440Hz) / 0,1 s (554Hz)	AFNOR Francia, NFS 32-001	109	Tono 16	Tono 01
Tono 15	alternato	554 - 440		1 Hz	Allarme Svezia	109	Tono 01	Tono 16
Tono 16	alternato	800 - 1000		2 Hz		113	Tono 02	Tono 09
Tono 17	alternato	2400 - 2900		2 Hz		120	Tono 03	Tono 01
Tono 18	alternato	1000 - 2000		1 Hz	Singapore	120	Tono 02	Tono 03
Tono 19	dente di sega	500 - 1500		10 Hz		119	Tono 02	Tono 01
Tono 20	dente di sega	150 - 1000		ascenso 10 s, 40 s on, descenso 10 s	Allarme Industriale Germania	114	Tono 01	Tono 29
Tono 21	continuo	400		bocina simulada		109	Tono 16	Tono 02
Tono 22	dente di sega	500 - 1200		ascenso en 3,75 s/ 0,25 s off	Evacuazione Australia AS 2220	117	Tono 02	Tono 09
Tono 23	dente di sega	500 - 1200		ascenso en 3,5 s/ 0,5 s off	Paesi Bassi NEN 2575:2000	117	Tono 02	Tono 09
Tono 24	dente di sega	500 - 1200		0,5 s on/0,5 s off x 3 / 1,5 s off	Evacuazione Australia AS1670	117	Tono 02	Tono 09
Tono 25	dente di sega	1200 - 500		1 Hz	Evacuazione Germania DIN 33404-3	117	Tono 02	Tono 32
Tono 26	dente di sega	500 - 1200		0,3 Hz		117	Tono 01	Tono 32
Tono 27	dente di sega	1400 - 1600		ascenso en 1 s/descenso en 0,5 s	NFC 48-265	119	Tono 02	Tono 09
Tono 28	dente di sega	2400 - 2900		1 Hz		120	Tono 17	Tono 03
Tono 29	squillo					120	Tono 16	Tono 02
Tono 30	lentamenta cre-scente	500 - 2400		Sirena en ascendo 3 s, después cont 2400 Hz		120	Tono 16	Tono 01
Tono 31	lentamenta cre-scente	300 - 1200		Sirena en ascendo 3 s, después cont 1200 Hz		117	Tono 16	Tono 01
Tono 32	scampanio	970 - 800		ding-dong repetido, 1 Hz		113	Tono 29	Tono 01

ASX

TABELLA DEI SUONI

STADIO 1 S1	Tipi di tono	Frequenza Hz	Pittogramma	Ritmo di ripetizione	Applicazione specifica	max dB	STADIO 2 S2	STADIO 3 S3
Tono 33	continuo	340				109	Tono 16	Tono 03
Tono 34	continuo	500				109	Tono 16	Tono 03
Tono 35	continuo	825				113	Tono 16	Tono 03
Tono 36	continuo	1500				118	Tono 18	Tono 02
Tono 37	continuo	2850				111	Tono 21	Tono 01
Tono 38	intermittente	660		0,5 s on / 0,5 s off	Allarme Svezia	114	Tono 02	Tono 32
Tono 39	intermittente	680		0,875 s on / 0,675 s off		114	Tono 03	Tono 32
Tono 40	intermittente	950		1 s on / 1 s off		114	Tono 02	Tono 32
Tono 41	intermittente	1000		1 s on / 1 s off	PFEER Allarme Generale	113	Tono 16	Tono 03
Tono 42	intermittente	800		4 ms on / 4 ms off		112	Tono 58	Tono 03
Tono 43	intermittente	825		0,5 s on / 0,5 s off		113	Tono 16	Tono 03
Tono 44	intermittente	825		2,5 s on, 2,5 s off x 7, después 7 s intermitente	IMO SOLAS III/50+SOLAS III/6,4	113	Tono 17	Tono 02
Tono 45	alternato	440 - 554		1 Hz		109	Tono 16	Tono 01
Tono 46	alternato	825 - 1075		1 Hz		114	Tono 48	Tono 02
Tono 47	alternato	825 - 1025		2 Hz		114	Tono 48	Tono 03
Tono 48	alternato	2500 - 3100		0,5 Hz		117	Tono 60	Tono 03
Tono 49	alternato	2400 - 2850		2 Hz		120	Tono 12	Tono 03
Tono 50	alternato	500 - 900		2 Hz		114	Tono 41	Tono 02
Tono 51	alternato	1200 - 1400		25 Hz		119	Tono 41	Tono 02
Tono 52	dente di sega	300 - 1200		1 Hz		117	Tono 03	Tono 32
Tono 53	dente di sega	500 - 1000		0,15 Hz		114	Tono 41	Tono 02
Tono 54	dente di sega	500 - 1200		3 Hz		117	Tono 41	Tono 02
Tono 55	dente di sega	700 - 1500		0,3 Hz		119	Tono 16	Tono 02
Tono 56	dente di sega	800 - 1000		7 Hz		114	Tono 16	Tono 02
Tono 57	dente di sega	800 - 1000		50 Hz		114	Tono 16	Tono 02
Tono 58	dente di sega	2400 - 2900		7 Hz		120	Tono 17	Tono 03
Tono 59	dente di sega	2400 - 2900		50 Hz		120	Tono 17	Tono 03
Tono 60	dente di sega	2400 - 2900		3 Hz		120	Tono 17	Tono 03
Tono 61	lentamenta crescente	0 - 800		Sirena en ascendo 3 s, después cont 800 Hz		114	Tono 16	Tono 01
Tono 62	scampanio	554 - 440		ding-dong repetido, 1 Hz		109	Tono 29	Tono 01
Tono 63	scampanio	554 - 440		un solo ding-dong		109	Tono 29	Tono 01

EHL Emettitori sonori d'allarme multitono

- Sirena elettronica con vari suoni di Ø 125 mm di grandi dimensioni
- piccolo altoparlante fisso
- max 110 dB (A) pressione del suono
- Elevata protezione IP66
- Tipo D: possibilità di scegliere un tipo di suono 15 tramite interruttore DIP
- Tipo K: tutti i 15 tipi di suono possono essere controllati dall'esterno
- Possibilità di impostare le frequenze del suono e del ritmo con il potenziometro
- robusto involucro in alluminio pressofuso verniciato in polvere epossidica

Type D

Type K

DATI TECNICI

Involucro	Pressofuso in alluminio verniciato in polvere epossidrica grigio (RAL 7000)
Tipo di montaggio	a discrezione, Apertura di emissione del suono verso il basso o in orizzontale
Conduzione di potenza	sul lato: Pressacavo 5-12 mm o da sotto
Tecnica di collegamento	Morsetto di collegamento fino a 2,5 mm² a filo unico
Tipo di suono	Tipo D: 15 suoni regolabili con interruttore DIP, tipo K 15 suoni regolabili con morsetto, vedere tabella dei suoni
Volume	110 dB
Frequenza del suono	0-1.500 Hz (regolabile tramite Potenziometro)
Durata di accensione	100 %
Temperatura durante il funzionamento	-30 °C / +60 °C
Tipo di protezione	IP66
Peso	1,5 kg

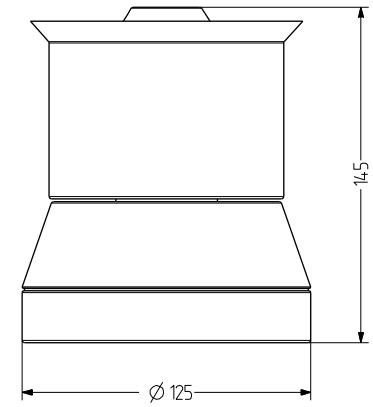

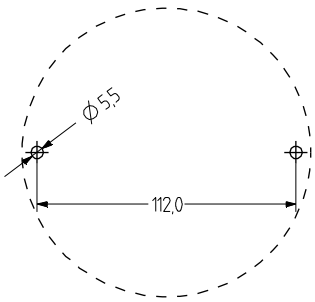

EHL

DATI RELATIVI ALL'ORDINAZIONE

Tipi di selezione dei tipi di suono	Tensione nominale	Campo di tensione (V)	Corrente nominale (A)	Frequenza di rete	Numero articolo
Type D	12-24 V AC/DC	+/- 10 %	1,000		730 010 405
	110-120 V AC	+/- 10 %	0,120	40-60 Hz	730 010 310
	230-240 V AC	+/- 10 %	0,060	40-60 Hz	730 010 313
Type K	12-24 V AC/DC	+/- 10 %	1,000		730 020 405
	110-120 V AC	+/- 10 %	0,120	40-60 Hz	730 020 310
	230-240 V AC	+/- 10 %	0,060	40-60 Hz	730 020 313

TABELLA DEI SUONI

DIP Switch		Terminal	Tone Type		Frequency (Hz)		Speed	Volume (dB) (depends on frequency)
					upper	lower	Hz	dB
1		open	triangle tone		1.500	500	7-22	105
2		3-4	continous tone		500-1.500			110
3		3-5	continous tone			500-1.500		110
4		3-5 & 3-4	interrupted tone		500-1.500		0,5-1,5	110
5		3-6	interrupted tone			500-1.500	0,5-1,5	110
6		3-6 & 3-4	alternating tone		500-1.500	500-1.500	0,5-1,5	110
7		3-6 & 3-5	saw tooth tone ascending		500-1.500	500-1.500	0,5-1,5	110
8		3-6 & 3-5 & 3-4	saw tooth tone descending		500-1.500	500-1.500	0,5-1,5	110
9		3-7	sinus tone		500-1.500	500-1.500	0,5-1,5	105
10		3-7 & 3-4	DIN emergency	DIN 33404	1.200	500	1	105
11		3-7 & 3-5	siren tone		500-1.500	500-1.500	2-4 s	110
12		3-7 & 3-5 & 3-4	Horn (continuous)			100-350		100
13		3-7 & 3-6	three tone gong				2-4 s	92
14		3-7 & 3-6 & 3-4	two tone gong		660-550-440		2-3 s	90
15		3-7 & 3-6 & 3-5	Gong		550-440	500-1.500	1-3 s	104

Customer specific sound types available in request and surcharge.

EHS Emettitori sonori d'allarme multitono

- Sirena elettronica con vari suoni di Ø 125 mm di grandi dimensioni
- altoparlante girevole
- max 118 dB (A) pressione del suono
- Elevata protezione IP66
- Tipo D: possibilità di scegliere un tipo di suono 15 tramite interruttore DIP
- Tipo K: tutti i 15 tipi di suono possono essere controllati dall'esterno
- Possibilità di impostare le frequenze del suono e del ritmo con il potenziometro
- robusto involucro in alluminio pressofuso verniciato in polvere epossidica

Type D

Type K

DATI TECNICI

Involucro	Pressofuso in alluminio verniciato in polvere epossidrica grigio (RAL 7000)
Tipo di montaggio	a discrezione, Apertura di emissione del suono verso il basso o in orizzontale
Conduzione di potenza	sul lato: Pressacavo 5-12 mm o da sotto
Tecnica di collegamento	Morsetto di collegamento fino a 2,5 mm² a filo unico
Tipo di suono	Tipo D: 15 suoni regolabili con interruttore DIP, tipo K 15 suoni regolabili con morsetto, vedere tabella dei suoni
Volume	118 dB
Frequenza del suono	0-1.500 Hz (regolabile tramite Potenziometro)
Durata di accensione	100 %
Temperatura durante il funzionamento	-30 °C / +60 °C
Tipo di protezione	IP66
Peso	2 kg

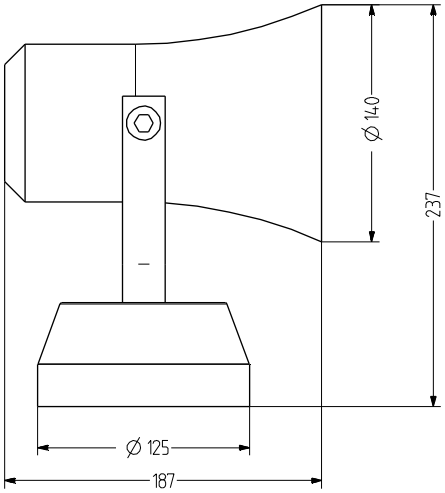

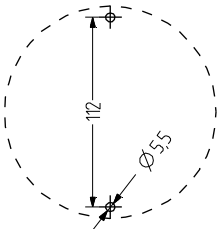

EHS

DATI RELATIVI ALL'ORDINAZIONE

Tipi di selezione dei tipi di suono	Tensione nominale	Campo di tensione (V)	Corrente nominale (A)	Frequenza di rete	Numero articolo
Type D	12-24 V AC/DC	+/- 10 %	1,000		731 010 405
	110-120 V AC	+/- 10 %	0,120	40-60 Hz	731 010 310
	230-240 V AC	+/- 10 %	0,060	40-60 Hz	731 010 313
Type K	12-24 V AC/DC	+/- 10 %	1,000		731 020 405
	110-120 V AC	+/- 10 %	0,120	40-60 Hz	731 020 310
	230-240 V AC	+/- 10 %	0,060	40-60 Hz	731 020 313

TABELLA DEI SUONI

DIP Switch		Terminal	Tone Type		Frequency (Hz)		Speed	Volume (dB) (depends on frequency)
					upper	lower	Hz	dB
1		open	triangle tone		1.500	500	7-22	113
2		3-4	continous tone		500-1.500			118
3		3-5	continous tone			500-1.500		118
4		3-5 & 3-4	interrupted tone		500-1.500		0,5-1,5	118
5		3-6	interrupted tone			500-1.500	0,5-1,5	118
6		3-6 & 3-4	alternating tone		500-1.500	500-1.500	0,5-1,5	118
7		3-6 & 3-5	saw tooth tone ascending		500-1.500	500-1.500	0,5-1,5	118
8		3-6 & 3-5 & 3-4	saw tooth tone descending		500-1.500	500-1.500	0,5-1,5	118
9		3-7	sinus tone		500-1.500	500-1.500	0,5-1,5	112
10		3-7 & 3-4	DIN emergency	DIN 33404	1.200	500	1	112
11		3-7 & 3-5	siren tone		500-1.500	500-1.500	2-4 s	118
12		3-7 & 3-5 & 3-4	Horn (continuous)			100-350		106
13		3-7 & 3-6	three tone gong				2-4 s	96
14		3-7 & 3-6 & 3-4	two tone gong		660-550-440		2-3 s	94
15		3-7 & 3-6 & 3-5	Gong		550-440	500-1.500	1-3 s	112

Customer specific sound types available in request and surcharge.

TDE Cicalino piezoelettrico

- Ripetitore acustico Piezo di Ø 75 mm della serie „T“ di grandi dimensioni
- Possibilità di scegliere suono continuo o suono da polso con interruttore DIP
- Elevata protezione IP66
- per gli utilizzi industriali e generali
- 100 dB (A) pressione del suono a regolazione continua
- Struttura modulare, 7 tipi di montaggio
- Confortevole tecnica di connessione
- in opzione combinabile con le illuminazioni della serie T

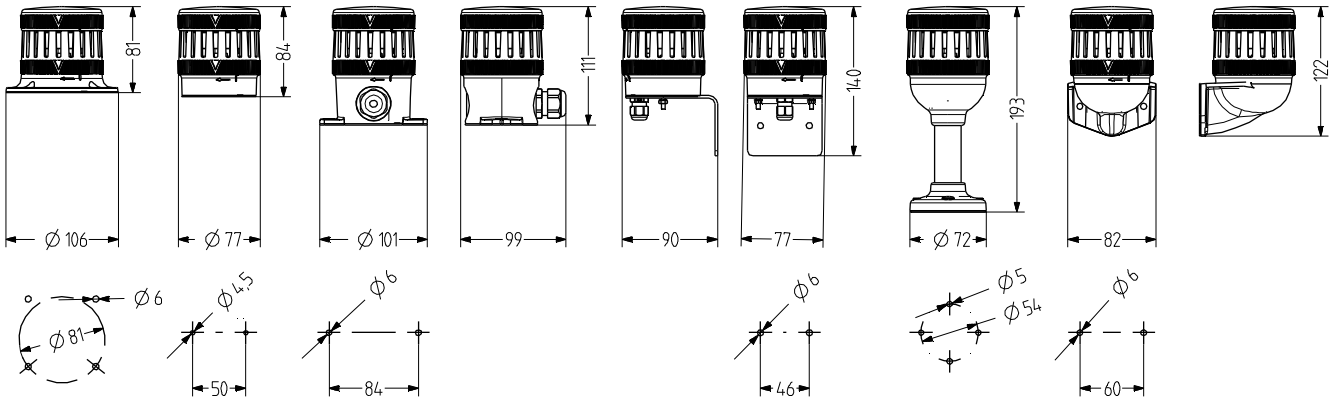

DATI TECNICI

Involucro	Ø 75 mm policarbonato nero (RAL 9005)
Tipo di montaggio	orizzontale, verticale oppure Montaggio del tubo
Tecnica di collegamento	Morsetto a vite
Perdita di corrente	0,003 A
Tipo di suono	2 suoni, 1 suoni regolabili dall'esterno Suono fisso oppure Suono pulsante
Volume	88-100 dB (regolabile tramite potenziometro)

Frequenza del suono	2.800 Hz
Durata di accensione	100 %
Temperatura durante il funzionamento	-30 °C / +60 °C
Tipo di protezione	IP66 & UL Type 4/4×/13
Resistenza agli urti	IK08
Peso	128 g

TDE

DATI RELATIVI ALL'ORDINAZIONE

Tensione nominale	Campo di tensione (V)	Corrente nominale (A)	Frequenza di rete	Numero articolo
24 V AC/DC	18-27 V AC	0,048	50-60 Hz	859 560 405
	20-32 V DC	0,030		
110-120 V AC	75-132	0,040	50-60 Hz	859 560 310
230-240 V AC	150-264	0,040	50-60 Hz	859 560 313

TMW

TMF

TMV

TMR

TNL

TNW

DATI RELATIVI ALL'ORDINAZIONE DELLA BASE

Type	Tipo di accessorio	Lunghezza del tubo	Peso	Numero articolo
TMW	Base per il montaggio orizzontale con fori di montaggio posizionati sull'interno		46 g	859 500 900
TMF	Base per il montaggio orizzontale con fori di montaggio posizionati sull'esterno		71 g	859 510 900
TMV	Base per il montaggio verticale		83 g	859 520 900
TMR	Base del tubo per il montaggio del tubo, con tubo in alluminio/base in plastica	100 mm	128 g	859 532 900
		250 mm	176 g	859 533 900
TNL	Base per il montaggio orizzontale con inserimento del cavo sul lato		94 g	859 515 900
TNW	Base del tubo per montaggio di tubi NPT 1/2"		54 g	859 540 900

TVS

XWR

PV1

ACCESSORI

Type	Tipo di accessorio	Peso	Numero articolo
TVS	Angolo di metallo possibile con introduzione di cavo TMS da sotto (icompreso collegamento a cavo M12× 1,5)	218 g	859 550 900
XWR	Angolo per il montaggio verticale della base del tubo TMR/UMR	95 g	900 600 900
PV1	Elemento di ventilazione per una compensazione ottimale della pressione, contro la formazione di condensa adatto a TMW, TMF, TNL, UMW, UMF, UNL		859 100 000

BU1 Cicalino per montaggio su superficie

- ripetitore acustico di Ø 60 mm montato di grandi dimensioni
- 108 dB (A) pressione massima del suono
- provvisto di cavo di 2.25 m
- montaggio dell'angolo di metallo
- Suono da polso
- rapporto prezzo-prestazione molto attrattivo
- Elevata protezione IP66

DATI TECNICI

Involucro	ABS nero
Tipo di montaggio	a discrezione
Conduzione di potenza	cablato (cavo di 2,25 m)
Tipo di suono	Suono pulsante
Volume	108 dB
Frequenza del suono	2.200-2.400 Hz
Durata di accensione	100 %
Temperatura durante il funzionamento	-20 °C / +70 °C
Tipo di protezione	IP66
Peso	110 g

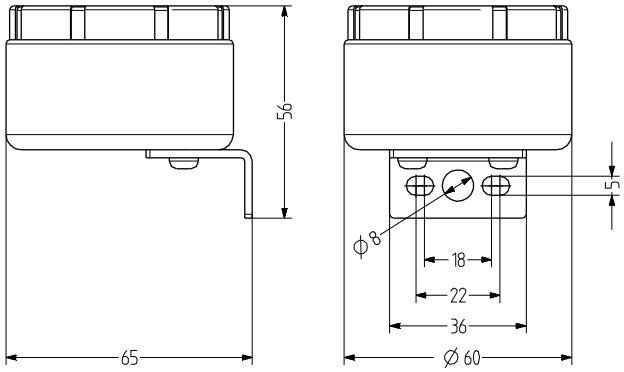

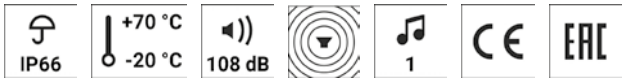

BU1

DATI RELATIVI ALL'ORDINAZIONE

Tensione nominale	Campo di tensione (V)	Corrente nominale (A)	Numero articolo
12 V DC	6-15	0,300	B100 510 004
24 V DC	12-28	0,300	B100 510 005

KLH Mini trombe

- clacson elettromeccanico di bella forma
- Per gli usi acustici universali
- Protezione IP43
- Tecnica moderna e consolidata, suono tipico del clacson
- Ampia offerta di tensioni nominali AC e DC
- interessante rapporto prezzo-qualità

DATI TECNICI

Involucro	ABS grigio (RAL 7035)
Tipo di montaggio	Montaggio a parete, Apertura di emissione del suono verso il basso
Conduzione di potenza	Parte posteriore
Tecnica di collegamento	Morsetto di collegamento bis 2,5 mm²
Tipo di suono	Suono fisso
Volume	92 dB
Durata di accensione	100 %
Temperatura durante il funzionamento	-25 °C / +50 °C
Tipo di protezione	IP43 & NEMA type 2
Peso	180 g

IP43 | +50 °C -25 °C | 92 dB | 1

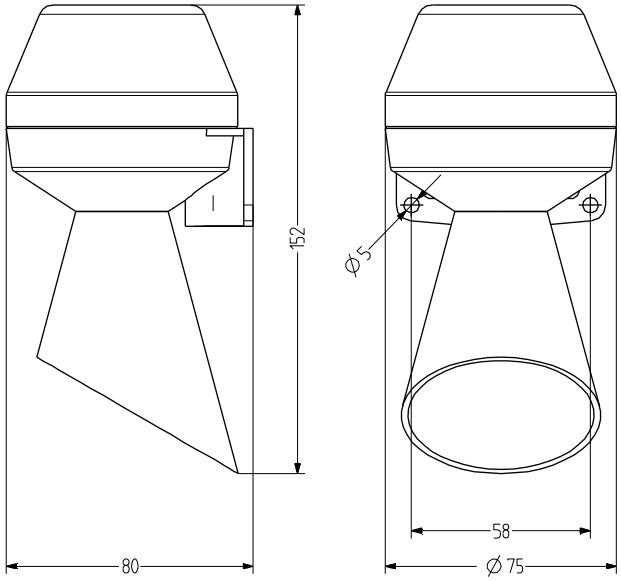

KLH

DATI RELATIVI ALL'ORDINAZIONE

Tensione nominale	Campo di tensione (V)	Corrente nominale (A)	Frequenza di rete	Volume	Numero articolo
12 V DC	+/- 10 %	0,055		92 db	710 100 004
24 V AC	+/- 10 %	0,090	50 Hz	88 db	710 100 105
24 V DC	+/- 10 %	0,026		92 db	710 100 005
48 V AC	+/- 10 %	0,060	50 Hz	88 db	710 100 108
110 V AC	+/- 10 %	0,021	50 Hz	88 db	710 100 110
110 V DC	+/- 10 %	0,011		92 db	710 100 010
220 V DC	+/- 10 %	0,011		92 db	710 100 013
230 V AC	+/- 10 %	0,011	50 Hz	88 db	710 100 113

KDH Mini trombe

- clacson elettromeccanico senza imbuto
- Per gli usi acustici universali
- Protezione IP43
- Tecnica moderna e consolidata, suono tipico del clacson
- Ampia offerta di tensioni nominali AC e DC
- interessante rapporto prezzo-qualità

DATI TECNICI

Involucro	ABS grigio (RAL 7035)
Tipo di montaggio	Montaggio a parete, Apertura di emissione del suono verso il basso
Conduzione di potenza	Parte posteriore
Tecnica di collegamento	Morsetto di collegamento bis 2,5 mm²
Tipo di suono	Suono fisso
Volume	92 dB
Durata di accensione	100 %
Temperatura durante il funzionamento	-25 °C / +50 °C
Tipo di protezione	IP43 & NEMA type 2
Peso	150 g

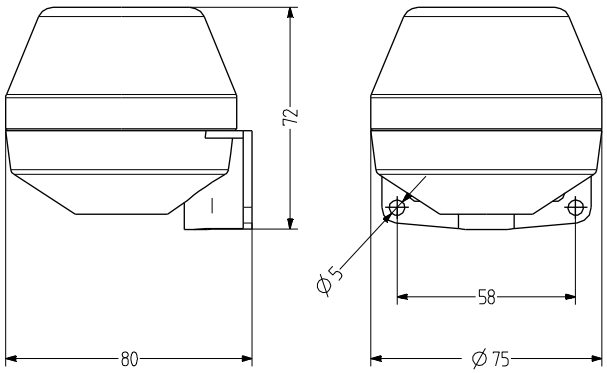

KDH

DATI RELATIVI ALL'ORDINAZIONE

Tensione nominale	Campo di tensione (V)	Corrente nominale (A)	Frequenza di rete	Numero articolo
12 V DC	+/- 10 %	0,055		710 000 004
24 V AC	+/- 10 %	0,090	50 Hz	710 000 105
24 V DC	+/- 10 %	0,026		710 000 005
48 V AC	+/- 10 %	0,060	50 Hz	710 000 108
110 V AC	+/- 10 %	0,021	50 Hz	710 000 110
110 V DC	+/- 10 %	0,011		710 000 008
220 V DC	+/- 10 %	0,011		710 000 013
230 V AC	+/- 10 %	0,011	50 Hz	710 000 113

HPT Trombe di segnalazione

- clacson di segnalazione elettromeccanico di bella forma
- per gli utilizzi industriali e generali
- Protezione IP55
- Tecnica moderna e consolidata, suono tipico del clacson
- Ampia offerta di tensioni nominali AC e DC
- Fori di fissaggio con inserti in acciaio

DATI TECNICI

Involucro	ABS grigio (RAL 7035)
Tipo di montaggio	a discrezione, Apertura di emissione del suono verso il basso
Conduzione di potenza	7-10 mm
Tecnica di collegamento	Morsetto di collegamento bis 2,5 mm²
Tipo di suono	Suono fisso
Volume	108 dB
Durata di accensione	100 %
Temperatura durante il funzionamento	-20 °C / +50 °C
Tipo di protezione	IP55
Peso	800 g

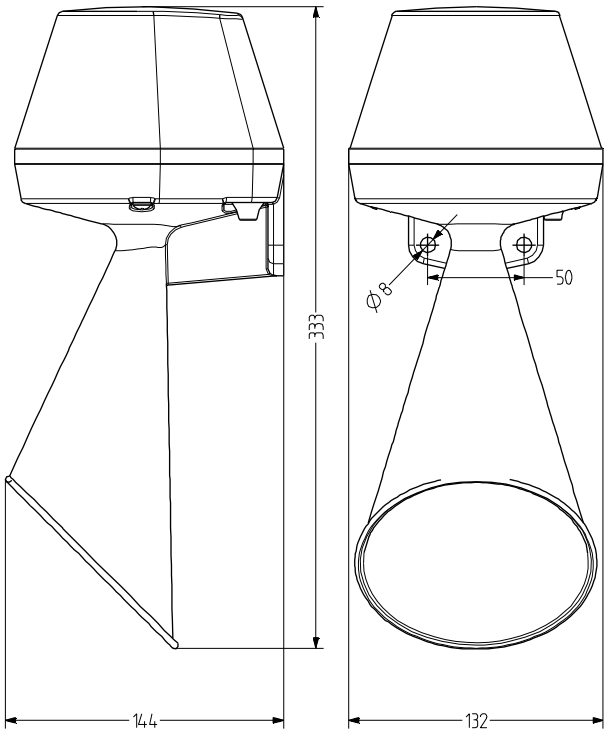

HPT

DATI RELATIVI ALL'ORDINAZIONE

Tensione nominale	Campo di tensione (V)	Corrente nominale (A)	Frequenza di rete	Numero articolo
24 V AC	+/- 10 %	1,200	50 Hz	712 100 105
24 V DC	+/- 10 %	0,600		712 100 005
48 V AC	+/- 10 %	0,500	50 Hz	712 100 108
110 V AC	+/- 10 %	0,240	50 Hz	712 100 110
110 V DC	+/- 10 %	0,200		712 100 010
120 V AC	+/- 10 %	0,200	60 Hz	712 100 211
220 V DC	+/- 10 %	0,100		712 100 013
230 V AC	+/- 10 %	0,100	50 Hz	712 100 113
240 V AC	+/- 10 %	0,120	60 Hz	712 100 213

HTG Trombe di segnalazione

- clacson di segnalazione elettromeccanico di bella forma
- per gli utilizzi industriali e generali
- Protezione IP65
- Tecnica moderna e consolidata, suono tipico del clacson
- Ampia offerta di tensioni nominali AC e DC
- Involucro in alluminio pressofuso verniciato in polvere epossidica per gli ambienti difficili

DATI TECNICI

Involucro	Pressofuso in alluminio verniciato in polvere epossidrica grigio (RAL 7000/7015)
Tipo di montaggio	a discrezione, Apertura di emissione del suono verso il basso
Conduzione di potenza	4,5-12 mm
Tecnica di collegamento	Morsetto di collegamento bis 2,5 mm²
Tipo di suono	Suono fisso
Volume	108 dB
Durata di accensione	100 %
Temperatura durante il funzionamento	-20 °C / +50 °C
Tipo di protezione	IP65
Peso	1,6 kg

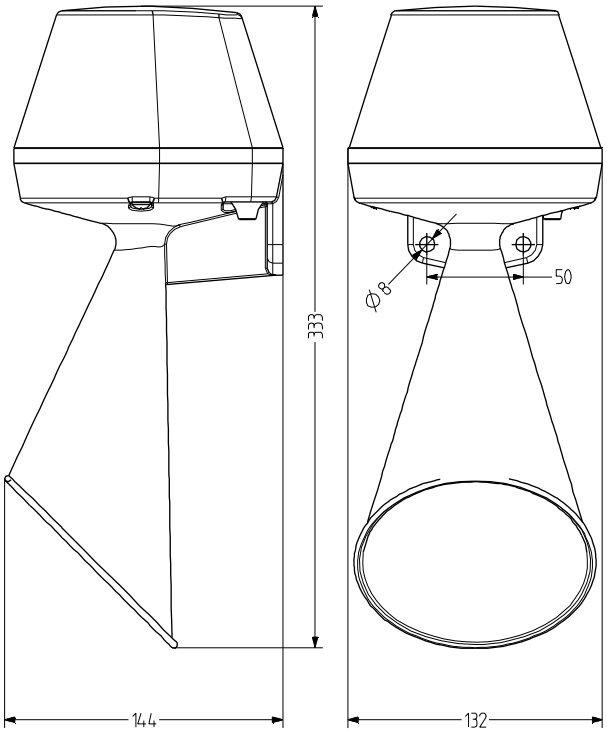

HTG

DATI RELATIVI ALL'ORDINAZIONE

Tensione nominale	Campo di tensione (V)	Corrente nominale (A)	Frequenza di rete	Numero articolo
24 V AC	+/- 10 %	1,200	50 Hz	713 100 105
24 V DC	+/- 10 %	0,600		713 100 005
48 V AC	+/- 10 %	0,500	50 Hz	713 100 108
110 V AC	+/- 10 %	0,240	50 Hz	713 100 110
110 V DC	+/- 10 %	0,200		713 100 010
120 V AC	+/- 10 %	0,200	60 Hz	713 100 211
220 V DC	+/- 10 %	0,100		713 100 013
230 V AC	+/- 10 %	0,100	50 Hz	713 100 113
240 V AC	+/- 10 %	0,120	60 Hz	713 100 214

BEL Campanello

- Campanello elettromeccanico
- Tipico suono da campanello, forte e intenso
- Adatto per tutti gli usi agli utilizzi universali e può essere installato su navi, ferrovie e all'interno di sistemi d'allarme
- Elevato grado di protezione IP66,protezione contro la polvere e resistente alle condizioni meteorologiche avverse
- Calotta del campanello in acciaio zincato, con verniciatura in polvere
- Colore grigio (per tutte le tensioni), rosso (per 24 V CC)

DATI TECNICI

Involucro	30% Nylon in poliammide V-0 (UL94) stabilizzato con protezione antifiamma (FR) e da ultravioletti (UV)
Tipo di montaggio	verticale
Conduzione di potenza	Fino a 4×M20 in alto e sul lato lungo l'involucro, connessione in parallelo possibile
Tecnica di collegamento	Filo resistente fino a 2,5 mm2 isolato 10-13 mm Filo flessibile fino 1,5 mm2 isolato 10-13 mm, con boccola aderente
Tipo di suono	Suono a campanella
Volume	106 dB
Durata di accensione	max. 10 min. (30 min. pausa)
Temperatura durante il funzionamento	-25 °C / +50 °C
Tipo di protezione	IP66
Calotta del campanello	Ø168 mm acciaio zincato, pressofuso in grigio oppure rosso
Peso	1,6 kg

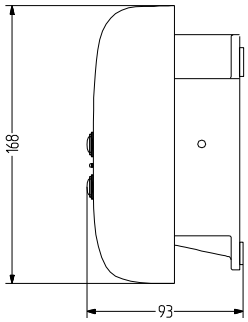

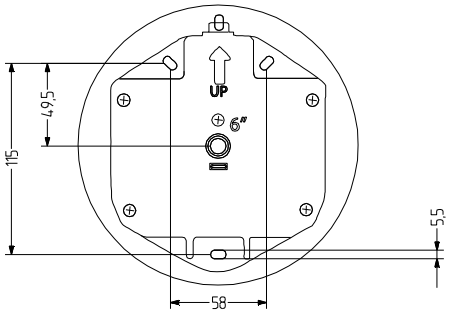

BEL

DATI RELATIVI ALL'ORDINAZIONE

Tensione nominale	Corrente nominale (A)	Colore della calotta del campanello	
		grigio	rosso
12 V DC	0,845	720 300 004	
24 V AC	0,645	720 300 305	
24 V DC	0,470	720 300 005	720 400 005
115 V AC	0,160	720 300 310	
230 V AC	0,070	720 300 313	

AC = 50 Hz

SE1 Sirena motorizzata

- Sirena a motore di Ø 110 mm di grandi dimensioni
- max 112 dB (A) pressione del suono
- Tettoia di protezione per gli utilizzi esterni in opzione
- Suono intermittente tipico delle sirene
- Con 360° cessione della pressione del suono/effetto generale
- Suono percepibile fino a una distanza di 300m

DATI TECNICI

Involucro	Pressofuso in alluminio grigio scuro (RAL 7031) Tettoia: Thermoplast
Tipo di montaggio	orizzontale
Conduzione di potenza	sul lato: Pressacavo M 16
Tipo di suono	Suono intermittente di sirena
Volume	112 dB
Frequenza del suono	800 Hz
Potenza	37,000 W
Durata di accensione	Azionamento breve S 2 / 15 min
Temperatura durante il funzionamento	-10 °C / +40 °C
Tipo di protezione	IP22 & IP44 con tettoia
Peso	1,6 kg (+210 g per tettoia)
Portata della cornetta	con vento 300 m, contro vento 150 m

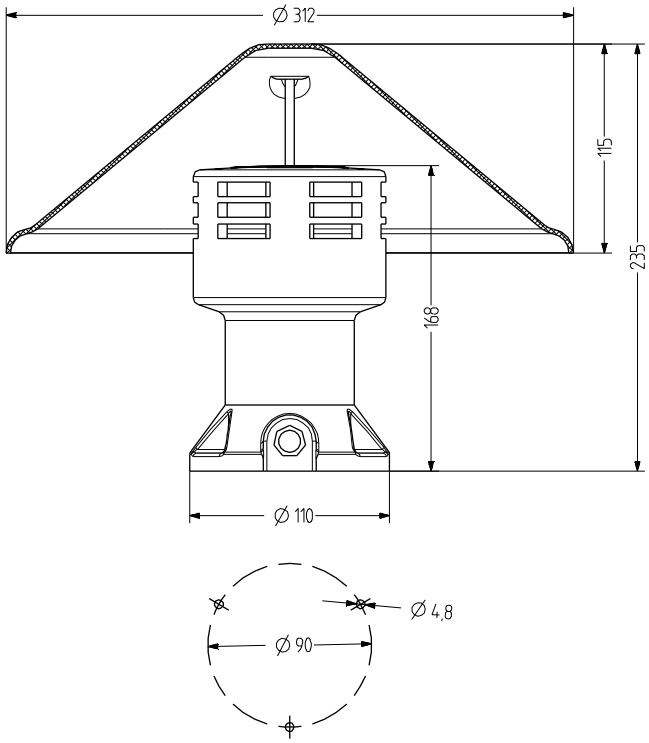

SE1

DATI RELATIVI ALL'ORDINAZIONE

Tensione nominale	Campo di tensione (V)	Corrente nominale (A)	Corrente di avviamento	Numero articolo
230 V AC/DC	+/- 10 %	0,600	2,400 A	593 004 413

ACCESSORI

Type	Tipo di accessorio	Numero articolo
SSE12	Tettoia	594 001 000

SE2 Sirena motorizzata

- Sirena a motore di Ø 145 mm di grandi dimensioni
- max 110 dB (A) pressione del suono
- Tettoia di protezione per gli utilizzi esterni in opzione
- Suono intermittente tipico delle sirene
- Con 360° cessione della pressione del suono/effetto generale
- Suono percepibile fino a una distanza di 400m

DATI TECNICI

Involucro	Pressofuso in alluminio grigio scuro (RAL 7031) Tettoia: Thermoplast
Tipo di montaggio	orizzontale
Conduzione di potenza	sul lato: Pressacavo M 16
Tipo di suono	Suono intermittente di sirena
Volume	110 dB
Frequenza del suono	600 Hz
Potenza	75,000 W
Durata di accensione	Azionamento breve S 2 / 15 min
Temperatura durante il funzionamento	-10 °C / +40 °C
Tipo di protezione	IP22 & IP44 con tettoia
Peso	2,9 kg (+210 g per tettoia)
Portata della cornetta	con vento 400 m, contro vento 200 m

IP22 | +40 °C -10 °C | 110 dB | 1

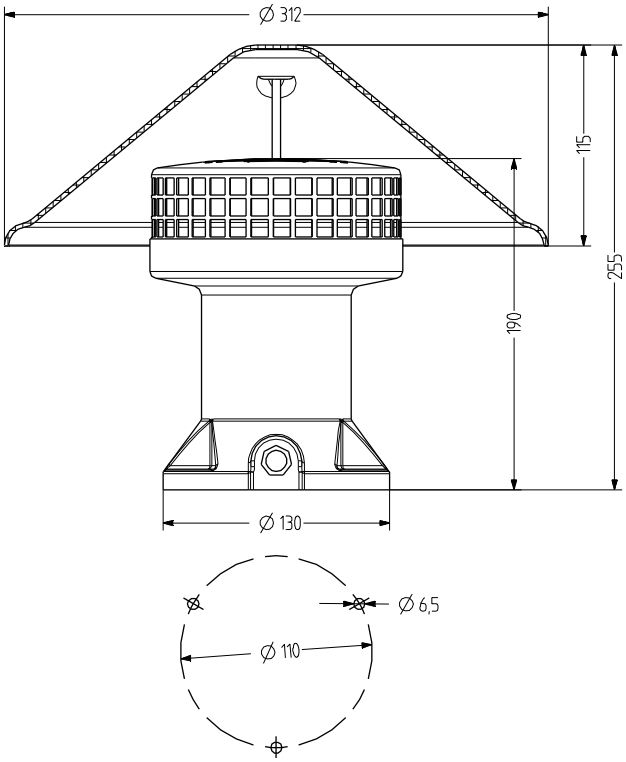

SE2

DATI RELATIVI ALL'ORDINAZIONE

Tensione nominale	Campo di tensione (V)	Corrente nominale (A)	Corrente di avviamento	Numero articolo
24 V AC/DC	+/- 10 %	7,200	25,000 A	593 005 405

ACCESSORI

Type	Tipo di accessorio	Numero articolo
SSE12	Tettoia	594 001 000

SE3 Sirena motorizzata

- Sirena a motore di Ø 190 mm di grandi dimensioni
- max 110 dB (A) pressione del suono
- Tettoia di protezione per gli utilizzi esterni in opzione
- Suono intermittente tipico delle sirene
- Con 360° cessione della pressione del suono/effetto generale
- Suono percepibile fino a una distanza di 700m

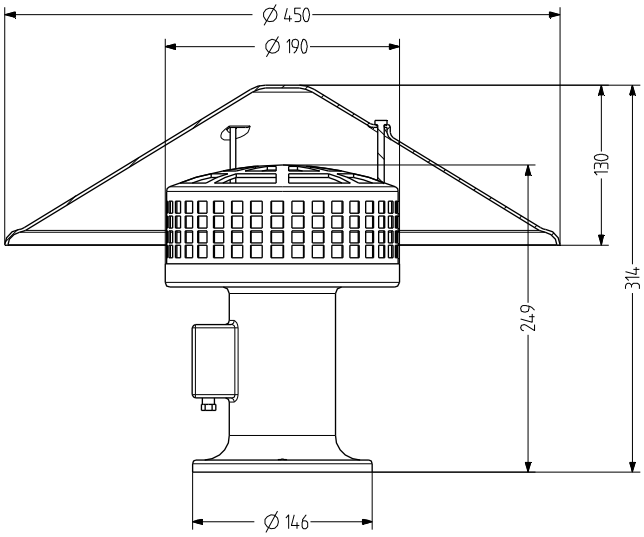

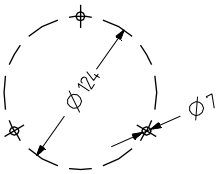

DATI TECNICI

Involucro	Pressofuso in alluminio grigio scuro (RAL 7031) Tettoia: Thermoplast
Tipo di montaggio	orizzontale
Conduzione di potenza	sul lato: Pressacavo M 16
Tipo di suono	Suono intermittente di sirena
Volume	110 dB
Frequenza del suono	500 Hz
Potenza	125,000 W
Durata di accensione	Azionamento breve S 2 / 15 min
Temperatura durante il funzionamento	-10 °C / +40 °C
Tipo di protezione	IP22 & IP44 con tettoia
Peso	4,1 kg (+1.500 g per tettoia)
Portata della cornetta	con vento 700 m, contro vento 250 m

IP22 | +40 °C -10 °C | 110 dB | 1

SE3

DATI RELATIVI ALL'ORDINAZIONE

Tensione nominale	Campo di tensione (V)	Corrente nominale (A)	Corrente di avviamento	Numero articolo
230 V AC/DC	+/- 10 %	1,430	4,600 A	593 009 413

ACCESSORI

Type	Tipo di accessorio	Numero articolo
SSE3	Tettoia	549 003 000

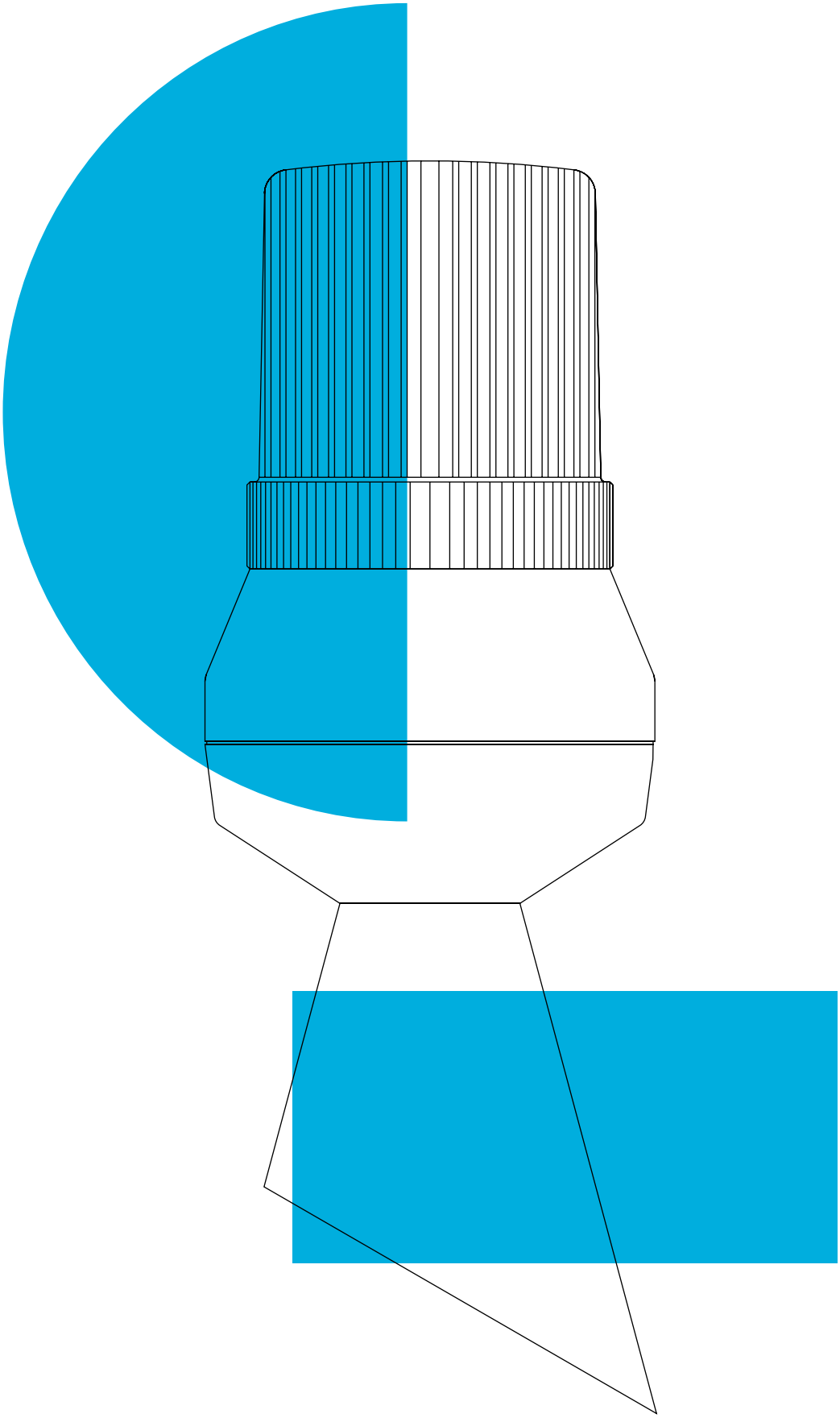

Dispositivi di Segnalazione Faro-Sono

244 Elettronico

244 **QSS** Faro LED Statico/Intermittente con Cicalino
246 **QSM** Faro LED Statico/Intermittente con Cicalino
248 **QSL** Faro LED Statico/Intermittente con Cicalino
250 **QSX** Faro LED Statico/Intermittente con Cicalino
252 **QTS** Faro allo Xeno Stroboscopico con Cicalino
254 **QTM** Faro allo Xeno Stroboscopico con Cicalino
256 **QCS** Faro LED Stroboscopico Multiplo con Cicalino
258 **QCM** Faro LED Stroboscopico Multiplo con Cicalino
260 **QCL** Faro LED Stroboscopico Multiplo con Cicalino
262 **QCX** Faro LED Stroboscopico Multiplo con Cicalino
264 **VS4** Faro Stroboscopico - Segnalatore Sonoro
266 **CS1** Sirena elettronica con Fari LED Intermittente
268 **ADS-P** Emettitori sonori d'allarme multitono con Indicatore di Faro
270 **ADS-T** Emettitori sonori d'allarme multitono con Indicatore di Faro
272 **ADM** Emettitori sonori d'allarme multitono con Indicatore di Faro
276 **ADL** Emettitori sonori d'allarme multitono con Indicatore di Faro
280 **ADX** Emettitori sonori d'allarme multitono con Indicatore di Faro
284 **ACM** Emettitori sonori d'allarme multitono con Indicatore di Faro
288 **ACL** Emettitori sonori d'allarme multitono con Indicatore di Faro
292 **ACX** Emettitori sonori d'allarme multitono con Indicatore di Faro
296 **ASS-P+QDS** Emettitori sonori d'allarme multitono + Faro LED Statico/Intermittente
298 **ASS-P+QFS** Emettitori sonori d'allarme multitono + Faro allo Xeno Strobosopico
300 **ASS-P+QBS** Emettitori sonori d'allarme multitono + Faro LED Stroboscopico Multiplo
302 ASS-T+QDS Emettitori sonori d'allarme multitono + Faro LED Statico/Intermittente
304 **ASS-T+QFS** Emettitori sonori d'allarme multitono + Faro allo Xeno Strobosopico
306 **ASS-T+QBS** Emettitori sonori d'allarme multitono + Faro LED Stroboscopico Multiplo
308 **ASM+QDM** Emettitori sonori d'allarme multitono + Faro LED Statico/Intermittente
310 **ASM+QFM** Emettitori sonori d'allarme multitono + Faro allo Xeno Strobosopico
312 **ASM+QBM** Emettitori sonori d'allarme multitono + Faro LED Stroboscopico Multiplo
314 **ASL+QDL** Emettitori sonori d'allarme multitono + Faro LED Statico/Intermittente
316 **ASL+QBL** Emettitori sonori d'allarme multitono + Faro LED Stroboscopico Multiplo
318 **ASX+QDX** Emettitori sonori d'allarme multitono + Faro LED Statico/Intermittente
320 **ASX+QBX** Emettitori sonori d'allarme multitono + Faro LED Stroboscopico Multiplo
322 **TDC+TDE** Cicalino + Faro LED Statico/Intermittente
324 **TDF+TDE** Cicalino + Faro LED Stroboscopico Multiplo
326 **TLL+TDE** Cicalino + Faro Statico

328 Elettromeccanico

328 **KLL** Mini tromba - Faro di segnalazione
332 **KDL** Mini tromba - Faro di segnalazione
336 **KLF** Mini tromba - Faro Stroboscopico
338 **KDF** Mini tromba - Faro Stroboscopico

QSS Faro Statico/Intermittente con indicatore a cicalino

- Illuminazione LED continua / intermittente quadrata di 94 mm con indicatore a ronzio integrato di grandi dimensioni
- max 80 dB (A) pressione del suono
- elevata protezione IP66 e resistenza agli urti IK 09
- Materiale resistente ai raggi ultravioletti
- Illuminazione continua e intermittente controllabile dall'esterno
- Illuminazione con ottimo segnale frontale/laterale
- Isointensità 30 Cd
- per gli utilizzi industriali e generali

Diffusore interno e speciale nervatura della calotta per un segnale ottimale a 360°

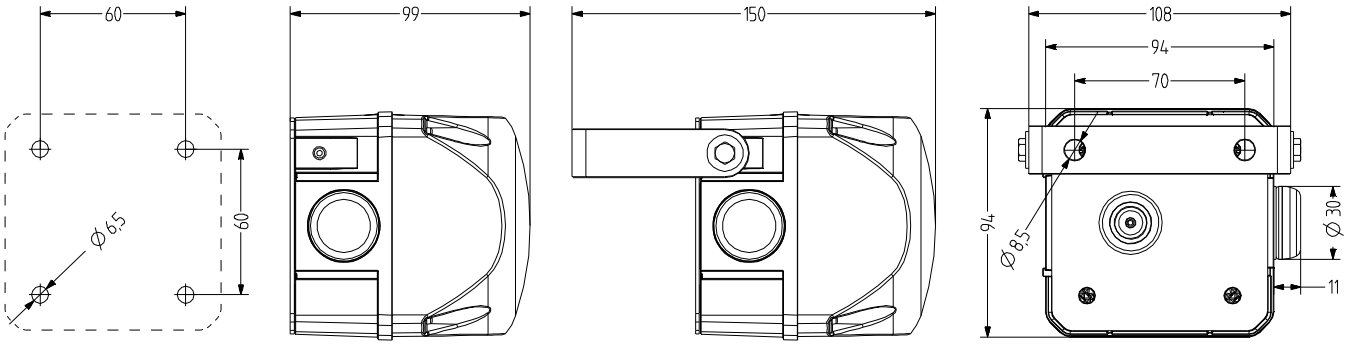

DATI TECNICI

Involucro	94 mm (quadrato), policarbonato rossoCicalino piezoelettrico nero
Calotta	policarbonato, rigato all'interno arancione, rosso, chiaro, blu, verde oppure giallo
Tipo di montaggio	a discrezione, a discrezione
Tecnica di collegamento	Morsetto a vite e ad inserimento bis 2,5 mm²
Tipo di Faro	Faro Statico oppure Faro lampeggiante
Mezzi di illuminazione	16 LEDs
Isointensità	30 Cd
Frequenza di intermittenza/lampeggio	1,4 Hz

Tipo di suono	2 suoni, 2 suoni regolabili dall'esterno Suono fisso oppure Suono pulsante
Volume	80 dB
Frequenza del suono	3.500 Hz
Durata di accensione	100 %
Durata di vita	Mezzo di illuminazione 50.000 h
Temperatura durante il funzionamento	-30 °C / +60 °C
Tipo di protezione	IP66
Resistenza agli urti	IK09
Peso	300 g

IP66 | +60 °C -30 °C | IK09 | 30 Cd | 80 dB | 2 | CE | UL | EAC

QSS

DATI RELATIVI ALL'ORDINAZIONE

Colore della calotta	Tensione nominale	Campo di tensione (V)	Corrente nominale (A)	Numero articolo
arancione	24 V AC/DC	+/- 10 %	0,140	876 161 405
	110-120 V AC	+/- 10 %	0,120	876 161 310
	230-240 V AC	+/- 10 %	0,110	876 161 313
rosso	24 V AC/DC	+/- 10 %	0,140	876 162 405
	110-120 V AC	+/- 10 %	0,120	876 162 310
	230-240 V AC	+/- 10 %	0,110	876 162 313
chiaro	24 V AC/DC	+/- 10 %	0,140	876 164 405
	110-120 V AC	+/- 10 %	0,120	876 164 310
	230-240 V AC	+/- 10 %	0,110	876 164 313
blu	24 V AC/DC	+/- 10 %	0,140	876 165 405
	110-120 V AC	+/- 10 %	0,120	876 165 310
	230-240 V AC	+/- 10 %	0,110	876 165 313
verde	24 V AC/DC	+/- 10 %	0,140	876 166 405
	110-120 V AC	+/- 10 %	0,120	876 166 310
	230-240 V AC	+/- 10 %	0,110	876 166 313
giallo	24 V AC/DC	+/- 10 %	0,140	876 167 405
	110-120 V AC	+/- 10 %	0,120	876 167 310
	230-240 V AC	+/- 10 %	0,110	876 167 313

AMK

AB1

AG1

AKV

AW1

ACCESSORI

Type	Tipo di accessorio	Peso	Numero articolo
AMK	Set da montaggio per la combinazione di diverse apparecchiature di segnalazione della stessa dimensione	10 g	874 010 900
AB1	Assortimento di montaggio per angolo in metallo per il montaggio nella direzione preferita (ad es. su piattaforme di montaggio)		874 031 900
AG1	Guarnizione piana per la corretta installazione di IP66 su superfici liscie		874 021 900
AKV	Pressacavo M20×1,5		698 800 026
AW1	Angolare in acciaio		874 041 900

TABELLA DEI SUONI

Tone on terminal			
La	N	Lb	
X	X		pulsing tone
X	X	X	continuous tone

QSM Faro Statico/Intermittente con indicatore a cicalino

- Illuminazione LED continua / intermittente quadrata di 132 mm con indicatore a ronzio integrato di grandi dimensioni
- max 100 dB (A) pressione del suono a regolazione continua
- elevata protezione IP66 e resistenza agli urti IK09
- Materiale resistente ai raggi ultravioletti
- Illuminazione continua e intermittente controllabile dall'esterno
- Illuminazione con ottimo segnale frontale/laterale
- Isointensità 60 Cd
- per gli utilizzi industriali e generali

Diffusore interno e speciale nervatura della calotta per un segnale ottimale a 360°

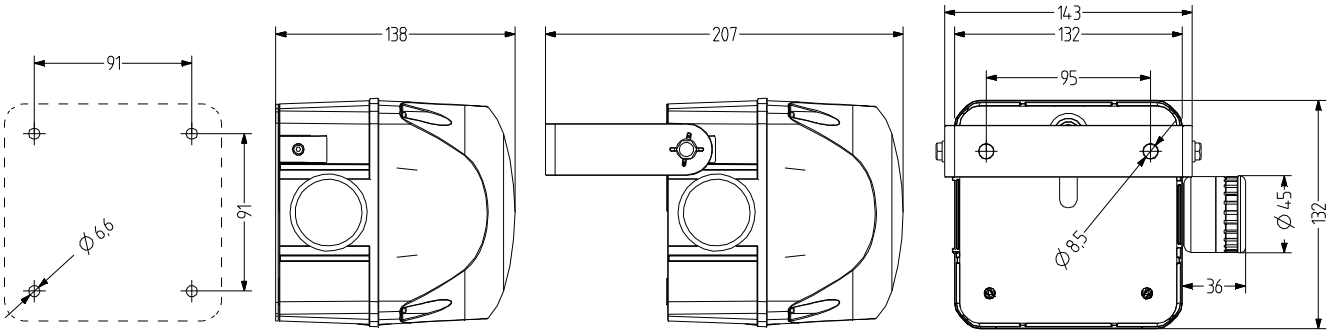

DATI TECNICI

Involucro	132 mm (quadrato), policarbonato rosso Cicalino piezoelettrico nero
Calotta	policarbonato, rigato all'interno arancione, rosso, chiaro, blu, verde oppure giallo
Tipo di montaggio	a discrezione, a discrezione
Tecnica di collegamento	Morsetto a vite e ad inserimento bis 2,5 mm²
Tipo di Faro	Faro Statico oppure Faro lampeggiante
Mezzi di illuminazione	4 High Power LEDs
Isointensità	60 Cd
Frequenza di intermittenza/lampeggio	1,4 Hz

Tipo di suono	2 suoni, 2 suoni regolabili dall'esterno Suono fisso oppure Suono pulsante
Volume	85-100 dB (regolabile tramite potenziometro)
Frequenza del suono	3.300 Hz
Durata di accensione	100 %
Durata di vita	Mezzo di illuminazione 50.000 h
Temperatura durante il funzionamento	-30 °C / +60 °C
Tipo di protezione	IP66
Resistenza agli urti	IK09
Peso	450 g

IP66 | +60 °C -30 °C | IK09 | 60 Cd | 100 | 2

QSM

DATI RELATIVI ALL'ORDINAZIONE

Colore della calotta	Tensione nominale	Campo di tensione (V)	Corrente nominale (A)	Numero articolo
arancione	24 V AC/DC	+/- 10 %	0,519	876 261 405
	110-120 V AC	+/- 10 %	0,142	876 261 310
	230-240 V AC	+/- 10 %	0,142	876 261 313
rosso	24 V AC/DC	+/- 10 %	0,519	876 262 405
	110-120 V AC	+/- 10 %	0,142	876 262 310
	230-240 V AC	+/- 10 %	0,142	876 262 313
chiaro	24 V AC/DC	+/- 10 %	0,519	876 264 405
	110-120 V AC	+/- 10 %	0,142	876 264 310
	230-240 V AC	+/- 10 %	0,142	876 264 313
blu	24 V AC/DC	+/- 10 %	0,519	876 265 405
	110-120 V AC	+/- 10 %	0,142	876 265 310
	230-240 V AC	+/- 10 %	0,142	876 265 313
verde	24 V AC/DC	+/- 10 %	0,519	876 266 405
	110-120 V AC	+/- 10 %	0,142	876 266 310
	230-240 V AC	+/- 10 %	0,142	876 266 313
giallo	24 V AC/DC	+/- 10 %	0,519	876 267 405
	110-120 V AC	+/- 10 %	0,142	876 267 310
	230-240 V AC	+/- 10 %	0,142	876 267 313

AMK

AB2

AG2

AKV

ACCESSORI

Type	Tipo di accessorio	Peso	Numero articolo
AMK	Set da montaggio per la combinazione di diverse apparecchiature di segnalazione della stessa dimensione	10 g	874 010 900
AB2	Assortimento di montaggio per angolo in metallo per il montaggio nella direzione preferita (ad es. su piattaforme di montaggio)		874 032 900
AG2	Guarnizione piana per la corretta installazione di IP66 su superfici liscie		874 022 900
AKV	Pressacavo M20×1,5		698 800 026

TABELLA DEI SUONI

Tone on terminal			
La	N	Lb	
X	X		pulsing tone
	X	X	wobble tone
X	X	X	continuous tone

Elettro-
nico

QSL Faro Statico/Intermittente con indicatore a cicalino

- Illuminazione LED continua / intermittente quadrata di 184 mm con indicatore a ronzio integrato di grandi dimensioni
- max 105 dB (A) pressione del suono a regolazione continua
- elevata protezione IP66 e resistenza agli urti IK09
- Materiale resistente ai raggi ultravioletti
- Illuminazione continua e intermittente controllabile dall'esterno
- Illuminazione con ottimo segnale frontale/laterale
- Isointensità 170 Cd
- per gli utilizzi industriali e generali

Diffusore interno e speciale nervatura della calotta per un segnale ottimale a 360°

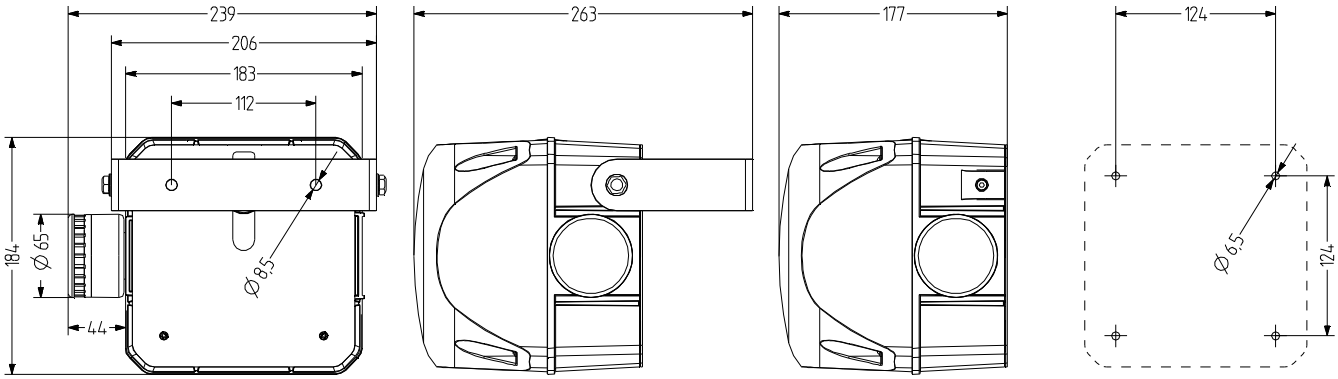

DATI TECNICI

Involucro	184 mm (quadrato), policarbonato rossoCicalino piezo-elettrico nero
Calotta	policarbonato, rigato all'interno arancione, rosso, chiaro, blu, verde oppure giallo
Tipo di montaggio	a discrezione, a discrezione
Tecnica di collegamento	Morsetto a vite e ad inserimento bis 2,5 mm²
Tipo di Faro	Faro Statico oppure Faro lampeggiante
Mezzi di illuminazione	6 High Power LEDs
Isointensità	170 Cd
Frequenza di intermittenza/lampeggio	1,4 Hz

Tipo di suono	3 suoni, 3 suoni regolabili dall'esterno Suono fisso, Suono pulsante oppure Suono ululato
Volume	85-105 dB (regolabile tramite potenziometro)
Frequenza del suono	3.300 Hz
Durata di accensione	100 %
Durata di vita	Mezzo di illuminazione 50.000 h
Temperatura durante il funzionamento	-30 °C / +60 °C
Tipo di protezione	IP66
Resistenza agli urti	IK09
Peso	1,77 kg

IP66 | +60 °C -30 °C | IK09 | 170 Cd | 105 dB | 3 | CE | UL | EAC

QSL

DATI RELATIVI ALL'ORDINAZIONE

Colore della calotta	Tensione nominale	Campo di tensione (V)	Corrente nominale (A)	Numero articolo
arancione	24 V AC/DC	+/- 10 %	0,837	876 361 405
	110-120 V AC	+/- 10 %	0,252	876 361 310
	230-240 V AC	+/- 10 %	0,254	876 361 313
rosso	24 V AC/DC	+/- 10 %	0,837	876 362 405
	110-120 V AC	+/- 10 %	0,252	876 362 310
	230-240 V AC	+/- 10 %	0,254	876 362 313
chiaro	24 V AC/DC	+/- 10 %	0,837	876 364 405
	110-120 V AC	+/- 10 %	0,252	876 364 310
	230-240 V AC	+/- 10 %	0,254	876 364 313
blu	24 V AC/DC	+/- 10 %	0,837	876 365 405
	110-120 V AC	+/- 10 %	0,252	876 365 310
	230-240 V AC	+/- 10 %	0,254	876 365 313
verde	24 V AC/DC	+/- 10 %	0,837	876 366 405
	110-120 V AC	+/- 10 %	0,252	876 366 310
	230-240 V AC	+/- 10 %	0,254	876 366 313
giallo	24 V AC/DC	+/- 10 %	0,837	876 367 405
	110-120 V AC	+/- 10 %	0,252	876 367 310
	230-240 V AC	+/- 10 %	0,254	876 367 313

AMK

AB3

AG3

AKV

ACCESSORI

Type	Tipo di accessorio	Peso	Numero articolo
AMK	Set da montaggio per la combinazione di diverse apparecchiature di segnalazione della stessa dimensione	10 g	874 010 900
AB3	Assortimento di montaggio per angolo in metallo per il montaggio nella direzione preferita (ad es. su piattaforme di montaggio)		874 033 900
AG3	Guarnizione piana per la corretta installazione di IP66 su superfici liscie		874 023 900
AKV	Pressacavo M20×1,5		698 800 026

TABELLA DEI SUONI

Tone on terminal			
La	N	Lb	
X	X		pulsing tone
	X	X	wobble tone
X	X	X	continuous tone

Elettro-
nico

QSX Faro Statico/Intermittente con indicatore a cicalino

- Illuminazione LED continua / intermittente quadrata di 228 mm con indicatore a ronzio integrato di grandi dimensioni
- max 105 dB (A) pressione del suono a regolazione continua
- elevata protezione IP66 e resistenza agli urti IK09
- Materiale resistente ai raggi ultravioletti
- Illuminazione continua e intermittente controllabile dall'esterno
- Illuminazione con ottimo segnale frontale/laterale
- Isointensità 300 Cd
- per gli utilizzi industriali e generali

Diffusore interno e speciale nervatura della calotta per un segnale ottimale a 360°

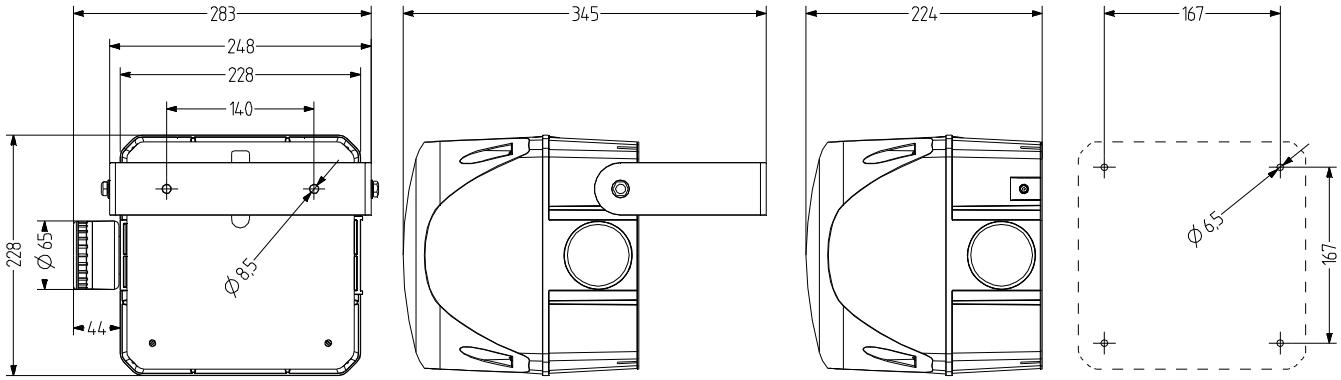

DATI TECNICI

Involucro	228 mm (quadrato), policarbonato rossoCicalino piezo-elettrico nero
Calotta	policarbonato, rigato all'interno arancione, rosso, chiaro, blu, verde oppure giallo
Tipo di montaggio	a discrezione, a discrezione
Tecnica di collegamento	Morsetto a vite e ad inserimento bis 2,5 mm²
Tipo di Faro	Faro Statico oppure Faro lampeggiante
Mezzi di illuminazione	High Power LEDs
Isointensità	300 Cd
Frequenza di intermittenza/lampeggio	1,4 Hz

Tipo di suono	3 suoni, 3 suoni regolabili dall'esterno Suono fisso, Suono pulsante oppure Suono ululato
Volume	85-105 dB (regolabile tramite potenziometro)
Frequenza del suono	3.300 Hz
Durata di accensione	100 %
Durata di vita	Mezzo di illuminazione 50.000 h
Temperatura durante il funzionamento	-30 °C / +60 °C
Tipo di protezione	IP66
Resistenza agli urti	IK09
Peso	2,77 kg

IP66 | +60 °C -30 °C | IK09 | 300 Cd | 105 dB | 3

QSX

DATI RELATIVI ALL'ORDINAZIONE

Colore della calotta	Tensione nominale	Campo di tensione (V)	Corrente nominale (A)	Numero articolo
arancione	24 V AC	+/- 10 %	1,860	876 461 405
	110-120 V AC	+/- 10 %	0,392	876 461 310
	230-240 V AC	+/- 10 %	0,394	876 461 313
rosso	110-120 V AC	+/- 10 %	0,392	876 462 310
	230-240 V AC	+/- 10 %	0,394	876 462 313
	24 V AC/DC	+/- 10 %	1,860	876 462 405
chiaro	110-120 V AC	+/- 10 %	0,392	876 464 310
	230-240 V AC	+/- 10 %	0,394	876 464 313
	24 V AC/DC	+/- 10 %	1,860	876 464 405
blu	110-120 V AC	+/- 10 %	0,392	876 465 310
	230-240 V AC	+/- 10 %	0,394	876 465 313
	24 V AC/DC	+/- 10 %	1,860	876 465 405
verde	110-120 V AC	+/- 10 %	0,392	876 466 310
	230-240 V AC	+/- 10 %	0,394	876 466 313
	24 V AC/DC	+/- 10 %	1,860	876 466 405
giallo	110-120 V AC	+/- 10 %	0,392	876 467 310
	230-240 V AC	+/- 10 %	0,394	876 467 313
	24 V AC/DC	+/- 10 %	1,860	876 467 405

AMK

AB4

AG4

AKV

ACCESSORI

Type	Tipo di accessorio	Peso	Numero articolo
AMK	Set da montaggio per la combinazione di diverse apparecchiature di segnalazione della stessa dimensione	10 g	874 010 900
AB4	Assortimento di montaggio per angolo in metallo per il montaggio nella direzione preferita (ad es. su piattaforme di montaggio)		874 034 900
AG4	Guarnizione piana per la corretta installazione di IP66 su superfici liscie		874 024 900
AKV	Pressacavo M20×1,5		698 800 026

TABELLA DEI SUONI

Tone on terminal			
La	N	Lb	
X	X		pulsing tone
	X	X	wobble tone
X	X	X	continuous tone

Elettro-
nico

QTS Faro allo Xenon Stroboscopico con indicatore a cicalino

- Illuminazione LED continua / intermittente quadrata di 94 mm con indicatore a ronzio integrato di grandi dimensioni
- max 85 dB (A) pressione del suono
- elevata protezione IP66 e resistenza agli urti IK09
- Materiale resistente ai raggi ultravioletti
- Illuminazione con ottimo segnale frontale/laterale
- energia del lampo 5 J
- per gli utilizzi industriali e generali

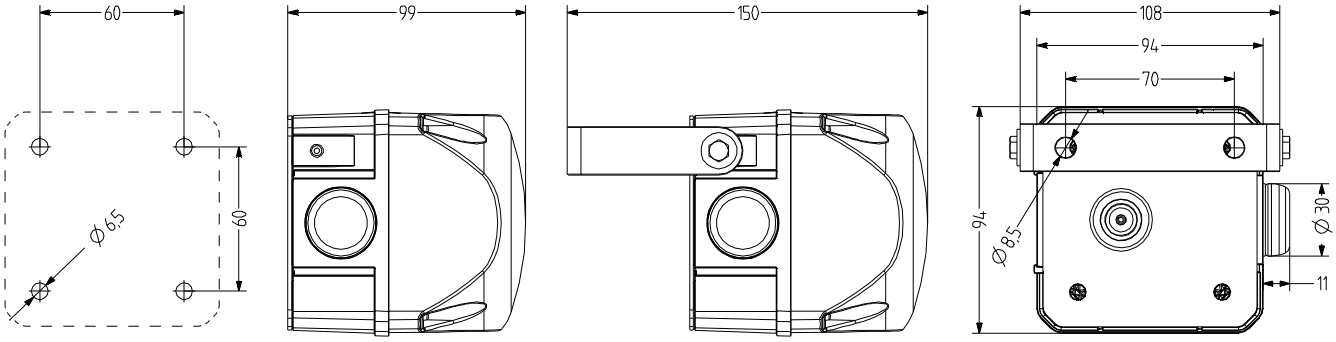

DATI TECNICI

Involucro	94 mm (quadrato), policarbonato rossoCicalino piezoelettrico nero
Calotta	policarbonato, rigato all'interno arancione, rosso, chiaro, blu, verde oppure giallo
Tipo di montaggio	a discrezione, a discrezione
Tecnica di collegamento	Morsetto a vite e ad inserimento bis 2,5 mm²
Tipo di Faro	Faro allo Xenon Stroboscopico
Mezzi di illuminazione	Tubi allo Xenon
Isointensità	5 J Energia del lampo
Frequenza di intermittenza/lampeggio	1 Hz

Tipo di suono	2 suoni, 2 suoni regolabili dall'esterno Suono fisso oppure Suono pulsante
Volume	80 dB
Frequenza del suono	3.500 Hz
Durata di accensione	100 %
Durata di vita	Mezzo di illuminazione 5 milioni di lampi
Temperatura durante il funzionamento	-30 °C / +60 °C
Tipo di protezione	IP65
Resistenza agli urti	IK09
Peso	330 g

IP65 | +60 °C -30 °C | IK09 | 5,0 J | 80 dB | 2

QTS

DATI RELATIVI ALL'ORDINAZIONE

Colore della calotta	Tensione nominale	Campo di tensione (V)	Corrente nominale (A)	Numero articolo
arancione	24 V AC/DC	+/- 10 %	0,490	876 561 405
	110-120 V AC	+/- 10 %	0,185	876 561 310
	230-240 V AC	+/- 10 %	0,110	876 561 313
rosso	24 V AC/DC	+/- 10 %	0,490	876 562 405
	110-120 V AC	+/- 10 %	0,185	876 562 310
	230-240 V AC	+/- 10 %	0,110	876 562 313
chiaro	24 V AC/DC	+/- 10 %	0,490	876 564 405
	110-120 V AC	+/- 10 %	0,185	876 564 310
	230-240 V AC	+/- 10 %	0,110	876 564 313
blu	24 V AC/DC	+/- 10 %	0,490	876 565 405
	110-120 V AC	+/- 10 %	0,185	876 565 310
	230-240 V AC	+/- 10 %	0,110	876 565 313
verde	24 V AC/DC	+/- 10 %	0,490	876 566 405
	110-120 V AC	+/- 10 %	0,185	876 566 310
	230-240 V AC	+/- 10 %	0,110	876 566 313
giallo	24 V AC/DC	+/- 10 %	0,490	876 567 405
	110-120 V AC	+/- 10 %	0,185	876 567 310
	230-240 V AC	+/- 10 %	0,110	876 567 313

AMK

AB1

AG1

AKV

ACCESSORI

Type	Tipo di accessorio	Peso	Numero articolo
AMK	Set da montaggio per la combinazione di diverse apparecchiature di segnalazione della stessa dimensione	10 g	874 010 900
AB1	Assortimento di montaggio per angolo in metallo per il montaggio nella direzione preferita (ad es. su piattaforme di montaggio)		874 031 900
AG1	Guarnizione piana per la corretta installazione di IP66 su superfici liscie		874 021 900
AKV	Pressacavo M20×1,5		698 800 026

TABELLA DEI SUONI

Tone on terminal			
La	N	Lb	
X	X		pulsing tone
X	X	X	continuous tone

Elettro-
nico

QTM Faro allo Xenon Stroboscopico con indicatore a cicalino

- Illuminazione LED continua / intermittente quadrata Xenon di 132 mm con indicatore a ronzio integrato di grandi dimensioni
- max 100 dB (A) pressione del suono a regolazione continua
- elevata protezione IP66 e resistenza agli urti IK09
- Materiale resistente ai raggi ultravioletti
- Illuminazione con ottimo segnale frontale/laterale
- energia del lampo 10 J
- per gli utilizzi industriali e generali

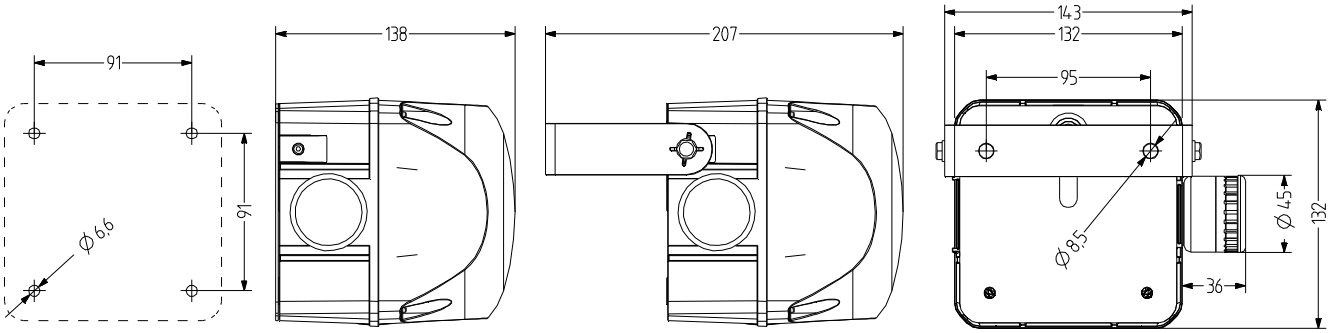

DATI TECNICI

Involucro	132 mm (quadrato), policarbonato rossoCicalino piezo-elettrico nero
Calotta	policarbonato, rigato all'interno arancione, rosso, chiaro, blu, verde oppure giallo
Tipo di montaggio	a discrezione, a discrezione
Tecnica di collegamento	Morsetto a vite e ad inserimento bis 2,5 mm²
Tipo di Faro	Faro allo Xenon Stroboscopico
Mezzi di illuminazione	Tubi allo Xenon
Isointensità	10 J Energia del lampo
Frequenza di intermittenza/lampeggio	1 Hz

Tipo di suono	2 suoni, 2 suoni regolabili dall'esterno Suono fisso oppure Suono pulsante
Volume	85-100 dB (regolabile tramite potenziometro)
Frequenza del suono	3.300 Hz
Durata di accensione	100 %
Durata di vita	Mezzo di illuminazione 15 milioni di lampi
Temperatura durante il funzionamento	-30 °C / +60 °C
Tipo di protezione	IP66
Resistenza agli urti	IK09
Peso	590 g

IP66 | +60 °C -30 °C | IK09 | 10,0 J | 100 dB | 2

QTM

DATI RELATIVI ALL'ORDINAZIONE

Colore della calotta	Tensione nominale	Campo di tensione (V)	Corrente nominale (A)	Numero articolo
arancione	24 V AC/DC	+/- 10 %	0,919	876 661 405
	110-120 V AC	+/- 10 %	0,302	876 661 310
	230-240 V AC	+/- 10 %	0,200	876 661 313
rosso	24 V AC/DC	+/- 10 %	0,919	876 662 405
	110-120 V AC	+/- 10 %	0,302	876 662 310
	230-240 V AC	+/- 10 %	0,200	876 662 313
chiaro	24 V AC/DC	+/- 10 %	0,919	876 664 405
	110-120 V AC	+/- 10 %	0,302	876 664 310
	230-240 V AC	+/- 10 %	0,200	876 664 313
blu	24 V AC/DC	+/- 10 %	0,919	876 665 405
	110-120 V AC	+/- 10 %	0,302	876 665 310
	230-240 V AC	+/- 10 %	0,200	876 665 313
verde	24 V AC/DC	+/- 10 %	0,919	876 666 405
	110-120 V AC	+/- 10 %	0,302	876 666 310
	230-240 V AC	+/- 10 %	0,200	876 666 313
giallo	24 V AC/DC	+/- 10 %	0,919	876 667 405
	110-120 V AC	+/- 10 %	0,302	876 667 310
	230-240 V AC	+/- 10 %	0,200	876 667 313

AMK

AB2

AG2

AKV

ACCESSORI

Type	Tipo di accessorio	Peso	Numero articolo
AMK	Set da montaggio per la combinazione di diverse apparecchiature di segnalazione della stessa dimensione	10 g	874 010 900
AB2	Assortimento di montaggio per angolo in metallo per il montaggio nella direzione preferita (ad es. su piattaforme di montaggio)		874 032 900
AG2	Guarnizione piana per la corretta installazione di IP66 su superfici liscie		874 022 900
AKV	Pressacavo M20×1,5		698 800 026

TABELLA DEI SUONI

Tone on terminal			
La	N	Lb	
X	X		pulsing tone
	X	X	wobble tone
X	X	X	continuous tone

Elettro-
nico

QCS Illuminazione LED intermittente con indicatore a cicalino

- Illuminazione LED multi-lampeggiante quadrata di 94 mm con indicatore a ronzio integrato di grandi dimensioni
- max 85 dB (A) pressione del suono a regolazione continua
- elevata protezione IP66 e resistenza agli urti IK09
- Illuminazione con ottimo segnale frontale/laterale
- 4 modelli di Faro lampo controllabili dall'esterno
- isointensità fino a 64 Cd
- per gli utilizzi industriali e generali

Diffusore interno e speciale nervatura della calotta per un segnale ottimale a 360°

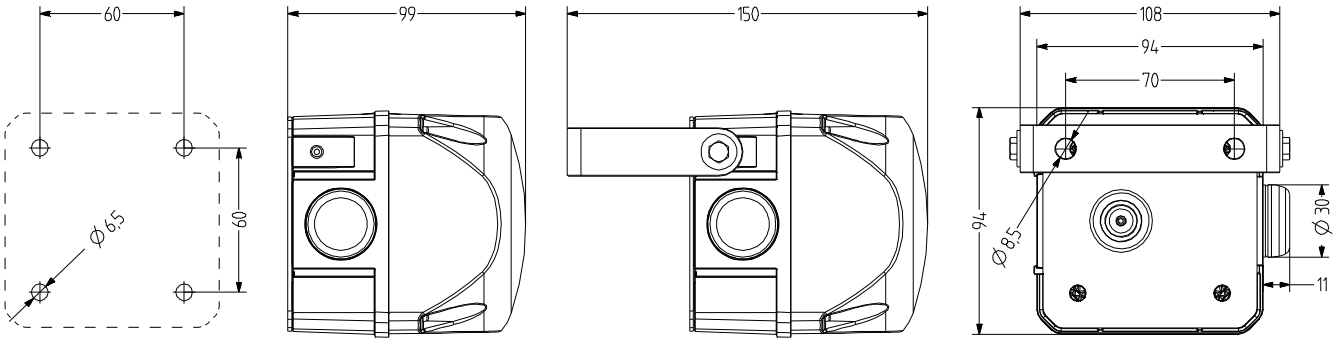

DATI TECNICI

Involucro	94 mm (quadrato), policarbonato rossoCicalino piezoelettrico nero
Calotta	policarbonato, rigato all'interno arancione, rosso, chiaro, blu, verde oppure giallo
Tipo di montaggio	a discrezione, a discrezione
Tecnica di collegamento	Morsetto a vite e ad inserimento bis 2,5 mm²
Tipo di Faro	Faro LED multi-intermittente
Frequenza di intermittenza/lampeggio	Doppio lampo 1,4 Hz; 6 lampi 1,0 Hz; lampo multiplo

Tipo di suono	2 suoni, 2 suoni regolabili dall'esterno Suono fisso oppure Suono pulsante
Volume	80 dB
Frequenza del suono	3.300 Hz
Durata di accensione	100 %
Durata di vita	Mezzo di illuminazione 50.000 h
Temperatura durante il funzionamento	-30 °C / +60 °C
Tipo di protezione	IP66
Resistenza agli urti	IK09

IP66 | +60 °C -30 °C | IK09 | 80 | 2 | 64 Cd

QCS

DATI RELATIVI ALL'ORDINAZIONE

Colore della calotta	Tensione nominale	Campo di tensione (V)	Corrente nominale (A)	Numero articolo
arancione	24 V AC/DC	+/-10%	0,380	876 171 405
	110-120 V AC	+/-10%	0,115	876 171 310
	230-240 V AC	+/-10%	0,095	876 171 313
rosso	24 V AC/DC	+/-10%	0,280	876 172 405
	110-120 V AC	+/-10%	0,115	876 172 310
	230-240 V AC	+/-10%	0,095	876 172 313
giallo	24 V AC/DC	+/-10%	0,380	876 177 405
	110-120 V AC	+/-10%	0,115	876 177 310
	230-240 V AC	+/-10%	0,095	876 177 313

AMK

AB1

AG1

AKV

AW1

ACCESSORI

Type	Tipo di accessorio	Peso	Numero articolo
AMK	Set da montaggio per la combinazione di diverse apparecchiature di segnalazione della stessa dimensione	10 g	874 010 900
AB1	Assortimento di montaggio per angolo in metallo per il montaggio nella direzione preferita (ad es. su piattaforme di montaggio)		874 031 900
AG1	Guarnizione piana per la corretta installazione di IP66 su superfici liscie		874 021 900
AKV	Pressacavo M20×1,5		698 800 026
AW1	Angolare in acciaio		874 041 900

TABELLA DEI SUONI

Tone on terminal			
La	N	Lb	
X	X		pulsing tone
X	X	X	continuous tone

QCM Illuminazione LED intermittente con indicatore a cicalino

- Illuminazione LED multi-lampeggiante quadrata di 132 mm con indicatore a ronzio integrato di grandi dimensioni
- max 100 dB (A) pressione del suono a regolazione continua
- elevata protezione IP66 e resistenza agli urti IK09
- Illuminazione con ottimo segnale frontale/laterale
- 4 modelli di Faro lampo controllabili dall'esterno
- isointensità fino a 60 Cd
- per gli utilizzi industriali e generali

Diffusore interno e speciale nervatura della calotta per un segnale ottimale a 360°

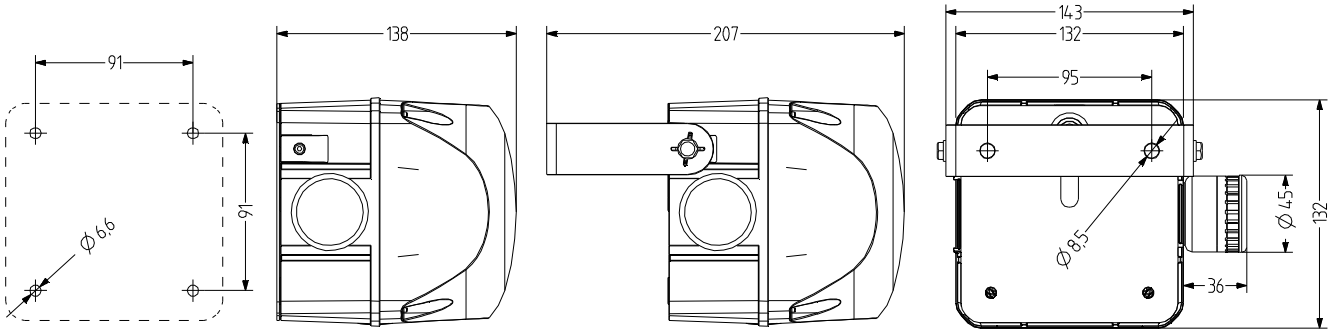

DATI TECNICI

Involucro	132 mm (quadrato), policarbonato rossoCicalino piezo-elettrico nero
Calotta	policarbonato, rigato all'interno arancione, rosso, chiaro, blu, verde oppure giallo
Tipo di montaggio	a discrezione, a discrezione
Tecnica di collegamento	Morsetto a vite e ad inserimento bis 2,5 mm²
Tipo di Faro	Faro LED multi-intermittente
Frequenza di intermittenza/lampeggio	Doppio lampo 1,4 Hz; 6 lampi 1,0 Hz; lampo multiplo

Tipo di suono	2 suoni, 2 suoni regolabili dall'esterno Suono fisso oppure Suono pulsante
Volume	85-100 dB
Frequenza del suono	3.300 Hz
Durata di accensione	100 %
Durata di vita	Mezzo di illuminazione 50.000 h
Temperatura durante il funzionamento	-30 °C / +60 °C
Tipo di protezione	IP66
Resistenza agli urti	IK09

IP66 | +60 °C -30 °C | IK09 | 100 | 2 | 60 Cd | CE | EAC

QCM

DATI RELATIVI ALL'ORDINAZIONE

Colore della calotta	Tensione nominale	Campo di tensione (V)	Corrente nominale (A)	Numero articolo
arancione	24 V AC/DC	+/-10%	1,100	876 271 405
	110-120 V AC	+/-10%	0,262	876 271 310
	230-240 V AC	+/-10%	0,190	876 271 313
rosso	24 V AC/DC	+/-10%	1,000	876 272 405
	110-120 V AC	+/-10%	0,242	876 272 310
	230-240 V AC	+/-10%	0,180	876 272 313
giallo	24 V AC/DC	+/-10%	1,100	876 277 405
	110-120 V AC	+/-10%	0,262	876 277 310
	230-240 V AC	+/-10%	0,190	876 277 313

AMK

AB2

AG2

AKV

ACCESSORI

Type	Tipo di accessorio	Peso	Numero articolo
AMK	Set da montaggio per la combinazione di diverse apparecchiature di segnalazione della stessa dimensione	10 g	874 010 900
AB2	Assortimento di montaggio per angolo in metallo per il montaggio nella direzione preferita (ad es. su piattaforme di montaggio)		874 032 900
AG2	Guarnizione piana per la corretta installazione di IP66 su superfici liscie		874 022 900
AKV	Pressacavo M20×1,5		698 800 026

TABELLA DEI SUONI

Tone on terminal			
La	N	Lb	
X	X		pulsing tone
	X	X	wobble tone
X	X	X	continuous tone

QCL Illuminazione LED intermittente con indicatore a cicalino

- Illuminazione LED multi-lampeggiante quadrata di 184 mm con indicatore a ronzio integrato di grandi dimensioni
- max 105 dB (A) pressione del suono a regolazione continua
- elevata protezione IP66 e resistenza agli urti IK09
- Materiale resistente ai raggi ultravioletti
- Illuminazione con ottimo segnale frontale/laterale
- 3 modelli di Faro lampo controllabili dall'esterno
- isointensità fino a 250 Cd
- per gli utilizzi industriali e generali

Diffusore interno e speciale nervatura della calotta per un segnale ottimale a 360°

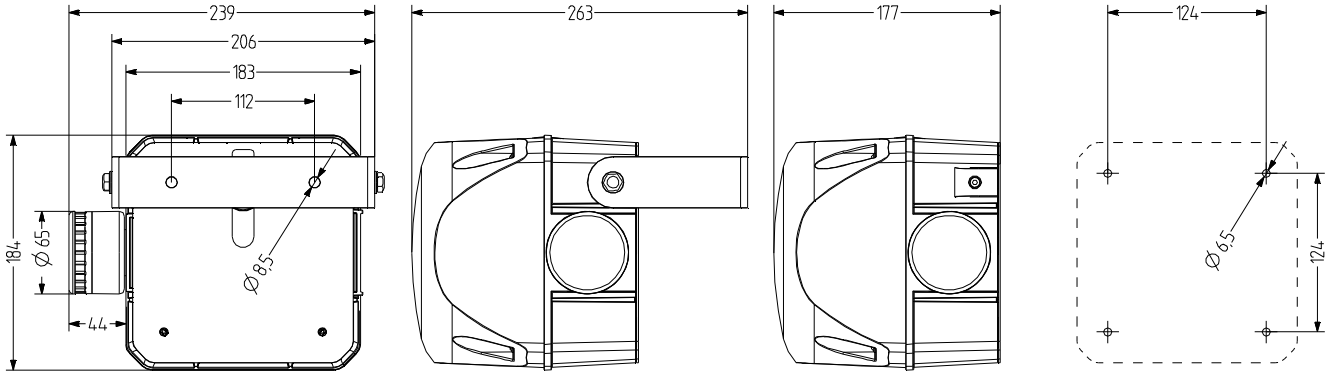

DATI TECNICI

Involucro	184 mm (quadrato), policarbonato rossoCicalino piezo-elettrico nero
Calotta	policarbonato, rigato all'interno arancione, rosso, chiaro, blu, verde oppure giallo
Tipo di montaggio	a discrezione, a discrezione
Tecnica di collegamento	Morsetto a vite e ad inserimento bis 2,5 mm²
Tipo di Faro	Faro LED multi-intermittente
Mezzi di illuminazione	6 High Power LEDs
Isointensità	250 Cd
Frequenza di intermittenza/lampeggio	Doppio lampo 1,4 Hz; 6 lampi 1,0 Hz; lampo multiplo

Tipo di suono	3 suoni, 3 suoni regolabili dall'esterno Suono fisso, Suono pulsante oppure Suono ululato
Volume	85-105 dB (regolabile tramite potenziometro)
Frequenza del suono	3.300 Hz
Durata di accensione	100 %
Durata di vita	Mezzo di illuminazione 50.000 h
Temperatura durante il funzionamento	-30 °C / +60 °C
Tipo di protezione	IP66
Resistenza agli urti	IK09
Peso	1,77 kg

IP66 | +60 °C -30 °C | IK09 | 250 Cd | 105 dB | 3

QCL

DATI RELATIVI ALL'ORDINAZIONE

Colore della calotta	Tensione nominale	Campo di tensione (V)	Corrente nominale (A)	Numero articolo
arancione	24 V AC/DC	+/- 10 %	0,867	876 761 405
	110-120 V AC	+/- 10 %	0,262	876 761 310
	230-240 V AC	+/- 10 %	0,264	876 761 313
rosso	24 V AC/DC	+/- 10 %	0,867	876 762 405
	110-120 V AC	+/- 10 %	0,262	876 762 310
	230-240 V AC	+/- 10 %	0,264	876 762 313
chiaro	24 V AC/DC	+/- 10 %	0,867	876 764 405
	110-120 V AC	+/- 10 %	0,262	876 764 310
	230-240 V AC	+/- 10 %	0,264	876 764 313
blu	24 V AC/DC	+/- 10 %	0,867	876 765 405
	110-120 V AC	+/- 10 %	0,262	876 765 310
	230-240 V AC	+/- 10 %	0,264	876 765 313
verde	24 V AC/DC	+/- 10 %	0,867	876 766 405
	110-120 V AC	+/- 10 %	0,262	876 766 310
	230-240 V AC	+/- 10 %	0,264	876 766 313
giallo	24 V AC/DC	+/- 10 %	0,867	876 767 405
	110-120 V AC	+/- 10 %	0,262	876 767 310
	230-240 V AC	+/- 10 %	0,264	876 767 313

AMK

AB3

AG3

AKV

ACCESSORI

Type	Tipo di accessorio	Peso	Numero articolo
AMK	Set da montaggio per la combinazione di diverse apparecchiature di segnalazione della stessa dimensione	10 g	874 010 900
AB3	Assortimento di montaggio per angolo in metallo per il montaggio nella direzione preferita (ad es. su piattaforme di montaggio)		874 033 900
AG3	Guarnizione piana per la corretta installazione di IP66 su superfici liscie		874 023 900
AKV	Pressacavo M20×1,5		698 800 026

TABELLA DEI SUONI

Tone on terminal			
La	N	Lb	
X	X		pulsing tone
	X	X	wobble tone
X	X	X	continuous tone

Elettro-
nico

QCX Illuminazione LED intermittente con indicatore a cicalino

- Illuminazione LED multi-lampeggiante quadrata Xenon di 228 mm con indicatore a ronzio integrato di grandi dimensioni
- max 105 dB (A) pressione del suono a regolazione continua
- elevata protezione IP66 e resistenza agli urti IK09
- Materiale resistente ai raggi ultravioletti
- Illuminazione con ottimo segnale frontale/laterale
- 3 modelli di Faro lampo controllabili dall'esterno
- isointensità fino a 400 Cd
- per gli utilizzi industriali e generali

Diffusore interno e speciale nervatura della calotta per un segnale ottimale a 360°

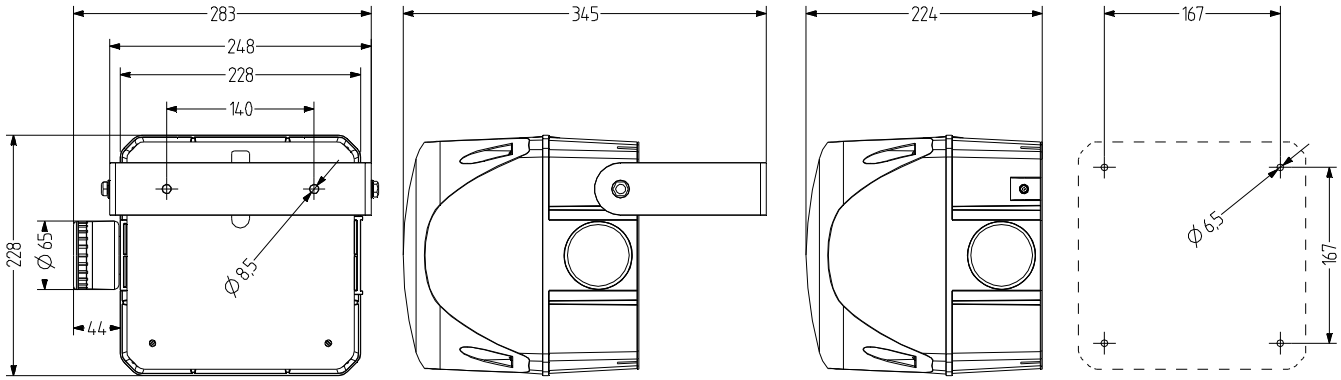

DATI TECNICI

Involucro	132 mm (quadrato), policarbonato rossoCicalino piezo-elettrico nero
Calotta	policarbonato, rigato all'interno arancione, rosso, chiaro, blu, verde oppure giallo
Tipo di montaggio	a discrezione, a discrezione
Tecnica di collegamento	Morsetto a vite e ad inserimento bis 2,5 mm²
Tipo di Faro	Faro LED multi-intermittente
Mezzi di illuminazione	High Power LEDs
Isointensità	400 Cd
Frequenza di intermittenza/lampeggio	Doppio lampo 1,4 Hz; 6 lampi 1,0 Hz; lampo multiplo

Tipo di suono	2 suoni, 2 suoni regolabili dall'esterno Suono fisso oppure Suono pulsante
Volume	85-100 dB (regolabile tramite potenziometro)
Frequenza del suono	3.300 Hz
Durata di accensione	100 %
Durata di vita	Mezzo di illuminazione 50.000 h
Temperatura durante il funzionamento	-30 °C / +60 °C
Tipo di protezione	IP66
Resistenza agli urti	IK09
Peso	2,77 kg

IP66 | +60 °C -30 °C | IK09 | 400 Cd | 100 dB | 2

QCX

DATI RELATIVI ALL'ORDINAZIONE

Colore della calotta	Tensione nominale	Campo di tensione (V)	Corrente nominale (A)	Numero articolo
arancione	24 V AC/DC	+/- 10 %	1,760	876 861 405
	110-120 V AC	+/- 10 %	0,440	876 861 310
	230-240 V AC	+/- 10 %	0,440	876 861 313
rosso	24 V AC/DC	+/- 10 %	1,760	876 862 405
	110-120 V AC	+/- 10 %	0,440	876 862 310
	230-240 V AC	+/- 10 %	0,440	876 862 313
chiaro	24 V AC/DC	+/- 10 %	1,760	876 864 405
	110-120 V AC	+/- 10 %	0,440	876 864 310
	230-240 V AC	+/- 10 %	0,440	876 864 313
blu	24 V AC/DC	+/- 10 %	1,760	876 865 405
	110-120 V AC	+/- 10 %	0,440	876 865 310
	230-240 V AC	+/- 10 %	0,440	876 865 313
verde	24 V AC/DC	+/- 10 %	1,760	876 866 405
	110-120 V AC	+/- 10 %	0,440	876 866 310
	230-240 V AC	+/- 10 %	0,440	876 866 313
giallo	24 V AC/DC	+/- 10 %	1,760	876 867 405
	110-120 V AC	+/- 10 %	0,440	876 867 310
	230-240 V AC	+/- 10 %	0,440	876 867 313

AMK

AB4

AG4

AKV

ACCESSORI

Type	Tipo di accessorio	Peso	Numero articolo
AMK	Set da montaggio per la combinazione di diverse apparecchiature di segnalazione della stessa dimensione	10 g	874 010 900
AB4	Assortimento di montaggio per angolo in metallo per il montaggio nella direzione preferita (ad es. su piattaforme di montaggio)		874 034 900
AG4	Guarnizione piana per la corretta installazione di IP66 su superfici liscie		874 024 900
AKV	Pressacavo M20×1,5		698 800 026

TABELLA DEI SUONI

Tone on terminal			
La	N	Lb	
X	X		pulsing tone
	X	X	wobble tone
X	X	X	continuous tone

VS4 Fari Stroboscopico - Segnalatore Sonoro

- Combinazione tra illuminazione Xenon e ripetitore acustico Piezo
- energia del lampo 3 J
- Involucro in allumino pressofuso
- per gli utilizzi universali
- 2 tipi di suono, 4 frequenze di sequenze di suono
- max 95 dB (A) pressione del suono
- Elevata protezione IP66

DATI TECNICI

Involucro	Pressofuso in alluminio nero
Calotta	policarbonato, rigato all'interno arancione, rosso, chiaro, blu oppure verde
Tipo di montaggio	verticale
Isointensità	3 J Energia del lampo
Frequenza di intermittenza/lampeggio	3 Hz
Tipo di suono	4 suoni, 1 suoni regolabili dall'esterno Suono pulsante
Volume	100 dB
Frequenza del suono	1.400-2.900 Hz
Durata di accensione	< 30 Min.
Temperatura durante il funzionamento	-20 °C / +60 °C
Tipo di protezione	IP66
Peso	935 g

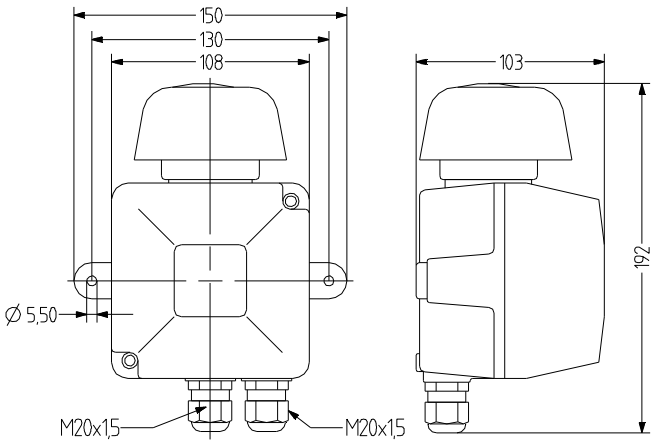

IP66 | +60 °C -20 °C | 3,0 J | 100 dB | 4 | CE | EAC

VS4

DATI RELATIVI ALL'ORDINAZIONE

Colore della calotta	Tensione nominale	Campo di tensione (V)	Numero articolo
arancione	230-240 V AC	+/- 10 %	410 401 005
rosso	230-240 V AC	+/- 10 %	410 402 005
chiaro	230-240 V AC	+/- 10 %	410 404 005
blu	230-240 V AC	+/- 10 %	410 405 005
verde	230-240 V AC	+/- 10 %	410 406 005

TABELLA DEI SUONI

Tone setting

Tone Type	DIP Switch	Tone Frequency	Autorepeat
Two tone	■□ ■□	1400-1500 Hz	0,3 sec
Two tone	■□ □■	1500-2200 Hz	0,3 sec
Two tone	□■ ■□	1400-1500 Hz	0,5 sec
Three tone	□■ □■	1400-2200-2900 Hz	0,2 sec

CS1 Sirena elettronica

- Sirena con diversi suoni con illuminazione lampo LED di prezzo vantaggioso
- 32 tipi di tono impostabili tramite interruttore Dip
- Pressione del suono preimpostabile in 3 livelli
- per utilizzi universali in 24 V DC
- secondo suono controllabile dall'esterno
- Protezione IP65 possibile alla corretta installazione

DATI TECNICI

Involucro	Ø 63 mm, rosso oppure bianco
Calotta	rigato all'interno arancione oppure rosso
Tipo di montaggio	orizzontale, a discrezione
Tipo di Faro	Faro LED lampeggiante
Frequenza di intermittenza/lampeggio	1 Hz
Tipo di suono	32 suoni, 2 suoni regolabili dall'esterno diversi (vedere tabella dei suoni)
Volume	88-109 dB (regolabile tramite potenziometro)
Frequenza del suono	440-2.900 Hz
Durata di accensione	100 %
Durata di vita	Mezzo di illuminazione >50.000 h
Temperatura durante il funzionamento	-20 °C / +70 °C
Tipo di protezione	IP65
Peso	258 g

IP65 | +70 °C -20 °C | 109 dB | 32 | CE | EAC

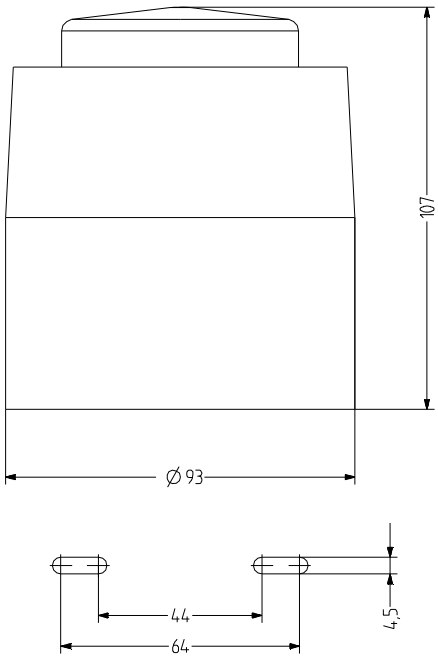

CS1

DATI RELATIVI ALL'ORDINAZIONE

Colore della calotta	Tensione nominale	Campo di tensione (V)	Corrente nominale (A)	Colore dell'involucro	
				rosso	bianco
arancione	24 V	18-35	0,014-0,041	C111 621 005	C111 221 005
rosso	24 V	18-35	0,014-0,041	C111 622 005	C111 222 005

TABELLA DEI SUONI

No.	Sound	Denomination	DIP	2nd stage alarm Hz
1	LF sweep	800-1.000 Hz @ 0.5 s	11111	800 cont
2	alternative warble	800/960 Hz @ 2 Hz	11110	800 cont
3	warble tone	800/1.000 Hz @ 0.5 s	11101	800 cont
4	alternative warble	500/600 Hz @ 2 Hz	11100	500 cont
5	HF back up interrupted tone	2.800 Hz @ 1.0 s on/off	11011	2.800 cont
6	LF back up alarm	800 Hz @ 150 ms on/off	11010	800 cont
7	HF back up interrupted tone, fast	2.800 Hz @ 150 ms on/off	11001	800 cont
8	LF continous tone BS5839	800 Hz cont	11000	same tone
9	sweep tone	800/900 Hz @ 1 Hz	10111	800 cont
10	Australian slow whoop	interrupted tone 970 Hz @ 0.625 ms on/off	10110	500-1.200 3.75 s on 0.25 s off
11	Dutch sweep tone	970 Hz cont	10101	500-1.200 3.5 s on 0.5 s off
12	analogue sweep tone	500/600 Hz @ 2 Hz	10100	500 cont
13	sweep tone	800/970 Hz @ 3 Hz	10011	800 cont
14	alternate HF slow sweep	2.350/2.900 Hz @ 3 Hz	10010	2.400 cont
15	fast HF sweep	2.400-2.800 Hz @ 7Hz	10001	2.400 cont
16	US temporal pattern LF	950 Hz 0.5 s on/0.5 s off x 3; off for 1.5 s; repeat	10000	800 cont
17	interrupted tone BS Standard	800 Hz @ 0.5 s on/off	01111	800 cont
18	ISO8201 LF BS5839 Pt 1 1988	intermittent 970 Hz @ 0.5 s on/off	01110	same tone
19	interrupted tone, medium	1.000 Hz @ 0.25 s on/off	01101	800 cont
20	ISO8201 HF	970 Hz @ 0.5 s on/off	01100	same tone
21	continuos tone	1000 Hz	01011	same tone
22	LF buzz	800-950 Hz swept @ 110 Hz	01010	800 cont
23	HF continuous	2.800 Hz	01001	2.800 cont
24	sweep tone	800-970 Hz @ 9 Hz	01000	800 cont
25	German DIN tone	sweep 1.200-500 Hz @ 1 Hz	00111	800 cont
26	Swedish fire signal	intermittent 660 Hz @ 150 ms on/off	00110	same tone
27	French tone AFNOR	554 Hz @ 100 ms and 440 Hz @ 400 ms	00101	800 cont
28	Swedish all clear signal	continuous 660 Hz	00100	same tone
29	US temporal pattern HF	2.900 Hz @ 0.5 s on/off x 3; then off for 1.5 s; repeat	00011	2.900 cont
30	Siren 2-way ramp, short	500/1.200 Hz rising then falling 0.25 s	00010	800 cont
31	FP 1063.1 Telecom	alternating tone 800/970 Hz @ 2 Hz	00001	800 cont
32	Siren 2-way ramp, long	500/1.200 Hz @ 3 s rising/3 s falling	00000	800 cont

ADS-P Emettitori sonori d'allarme multitono con Indicatore di Faro a LED

- Sirena con diversi suoni di 94 mm con indicatore di illuminazione LED continua/ lampeggiante di grandi dimensioni
- Tipi di Faro impostabili dall'esterno
- per gli utilizzi industriali e generali
- Materiale resistente ai raggi ultravioletti
- Piezotecnica, 8 tipi di suono, max. 103 dB (A) pressione del suono
- Pressione del suono a regolazione continua tramite potenziometro
- elevata protezione IP66 e resistenza agli urti IK09
- tipo di montaggio opzionale con angolo in metallo

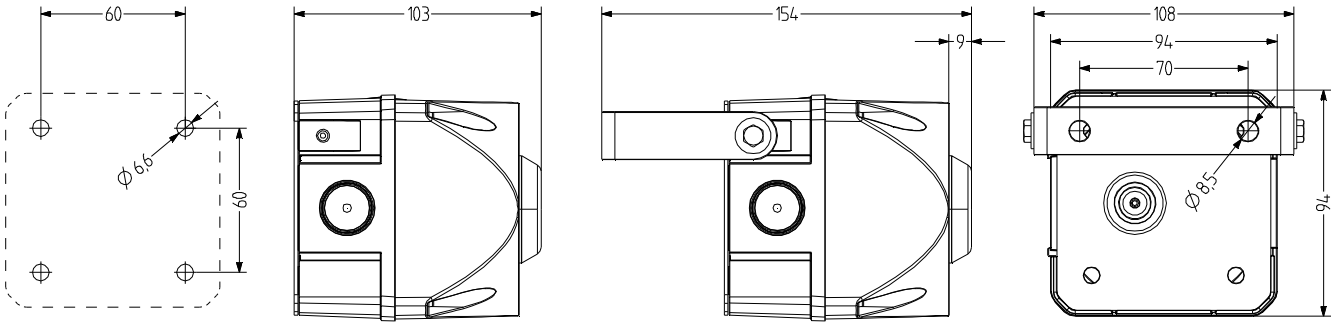

DATI TECNICI

Involucro	94 mm (quadrato), policarbonato rosso
Calotta	policarbonato, rigato all'interno arancione, rosso, chiaro, blu, verde oppure giallo
Tipo di montaggio	a discrezione, Apertura di emissione del suono verso il basso o in orizzontale
Tecnica di collegamento	Morsetto a vite e ad inserimento bis 2,5 mm²
Tipo di Faro	Faro Statico
Isointensità	1 Cd
Tipo di suono	8 suoni, 1 suoni regolabili dall'esterno diversi (vedere tabella dei suoni)

Volume	103 dB (regolabile tramite potenziometro)
Frequenza del suono	500-4.600 Hz
Durata di accensione	100 %
Durata di vita	Mezzo di illuminazione 100.000 h
Temperatura durante il funzionamento	-30 °C / +60 °C
Tipo di protezione	IP66
Resistenza agli urti	IK09
Peso	310 g

IP66 | +60 °C -30 °C | IK09 | 1 Cd | 103 dB | 8 | CE | EAC

ADS-P

DATI RELATIVI ALL'ORDINAZIONE

Colore della calotta	Tensione nominale	Campo di tensione (V)	Corrente nominale (A)	Numero articolo
arancione	24 V AC/DC	+/- 10 %	0,120	875 061 405
	110-120 V AC	+/- 10 %	0,065	875 061 310
	230-240 V AC	+/- 10 %	0,065	875 061 313
rosso	24 V AC/DC	+/- 10 %	0,120	875 062 405
	110-120 V AC	+/- 10 %	0,065	875 062 310
	230-240 V AC	+/- 10 %	0,065	875 062 313
chiaro	24 V AC/DC	+/- 10 %	0,120	875 064 405
	110-120 V AC	+/- 10 %	0,065	875 064 310
	230-240 V AC	+/- 10 %	0,065	875 064 313
blu	24 V AC/DC	+/- 10 %	0,120	875 065 405
	110-120 V AC	+/- 10 %	0,065	875 065 310
	230-240 V AC	+/- 10 %	0,065	875 065 313
verde	24 V AC/DC	+/- 10 %	0,120	875 066 405
	110-120 V AC	+/- 10 %	0,065	875 066 310
	230-240 V AC	+/- 10 %	0,065	875 066 313
giallo	24 V AC/DC	+/- 10 %	0,120	875 067 405
	110-120 V AC	+/- 10 %	0,065	875 067 310
	230-240 V AC	+/- 10 %	0,065	875 067 313

AMK

AB1

AG1

AKV

ACCESSORI

Type	Tipo di accessorio	Peso	Numero articolo
AMK	Set da montaggio per la combinazione di diverse apparecchiature di segnalazione della stessa dimensione	10 g	874 010 900
AB1	Assortimento di montaggio per angolo in metallo per il montaggio nella direzione preferita (ad es. su piattaforme di montaggio)		874 031 900
AG1	Guarnizione piana per la corretta installazione di IP66 su superfici liscie		874 021 900
AKV	Pressacavo M20×1,5		698 800 026

TABELLA DEI SUONI

STADIO 1 S1	Tipi di tono	Frequenza Hz	Pittogramma	Ritmo di ripetizione	Applicazione specifica	max dB
Tono 01	continuo	4600 Hz				103
Tono 02	continuo	1600 Hz				99
Tono 03	intermittente	4600 Hz		250 ms on, 250 ms off		103
Tono 04	intermittente	1600 Hz		250 ms on, 250 ms off		99
Tono 05	dente di sega	1200 - 500 Hz		1 Hz	Evacuazione Germania DIN 33404-3	96
Tono 06	dente di sega	500 - 1200 Hz		ascenso en 3 s, 0,5 s off	Paesi Bassi NEN 2575:2000	98
Tono 07	alterno	800 - 1000 Hz		2 Hz		94
Tono 08	dente di sega	500 - 1500 Hz		10 Hz		94

ADS-T Emettitori sonori d'allarme multitono con Indicatore di Faro a LED

- Sirena con diversi suoni di 94 mm con indicatore di illuminazione LED continua/ lampeggiante di grandi dimensioni
- Tipi di Faro impostabili dall'esterno
- per gli utilizzi industriali e generali
- Materiale resistente ai raggi ultravioletti
- possibilità di scegliere fra 32 tipi di suono, 3 tipi di suono controllabili dall'esterno
- max 108 dB (A) pressione del suono a regolazione continua
- elevata protezione IP66 e resistenza agli urti IK09
- tipo di montaggio opzionale con angolo in metallo

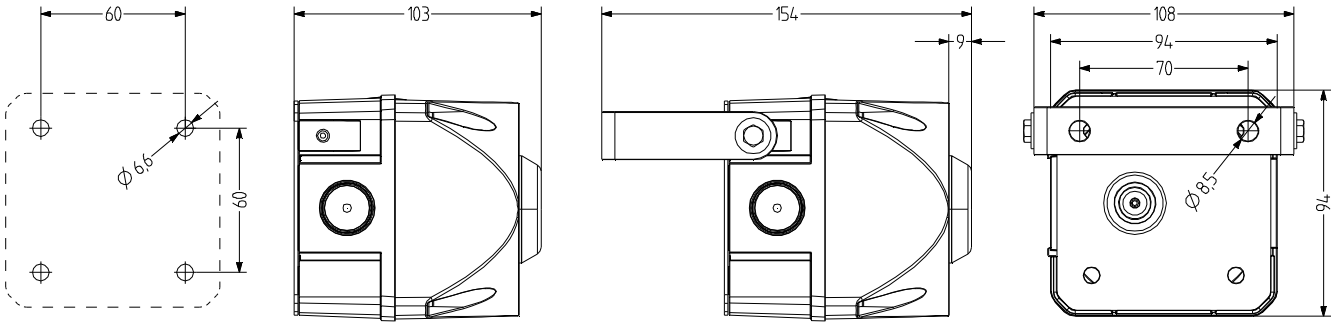

DATI TECNICI

Involucro	94 mm (quadrato), policarbonato rosso
Calotta	policarbonato, rigato all'interno arancione, rosso, chiaro, blu, verde oppure giallo
Tipo di montaggio	a discrezione, Apertura di emissione del suono verso il basso o in orizzontale
Tecnica di collegamento	Morsetto a vite e ad inserimento bis 2,5 mm²
Tipo di Faro	Faro Statico oppure Faro lampeggiante
Isointensità	1 Cd
Tipo di suono	32 suoni, 3 suoni regolabili dall'esterno diversi (vedere tabella dei suoni)

Volume	108 dB (regolabile tramite potenziometro)
Frequenza del suono	150-2.900 Hz
Durata di accensione	100 %
Durata di vita	Mezzo di illuminazione 100.000 h
Temperatura durante il funzionamento	-30 °C / +60 °C
Tipo di protezione	IP66
Resistenza agli urti	IK09
Peso	310 g

IP66 | +60 °C -30 °C | IK09 | 1 Cd | 108 dB | 32 | CE | EAC

ADS-T

DATI RELATIVI ALL'ORDINAZIONE

Colore della calotta	Tensione nominale	Campo di tensione (V)	Corrente nominale (A)	Numero articolo
arancione	24 V AC/DC	+/- 10 %	0,240	875 171 405
	110-240 V AC	95-265	0,070	875 171 313
rosso	24 V AC/DC	+/- 10 %	0,240	875 172 405
	110-240 V AC	95-265	0,070	875 172 313
giallo	24 V AC/DC	+/- 10 %	0,240	875 177 405
	110-240 V AC	95-265	0,070	875 177 313

AMK

AB1

AG1

AKV

AW1

ACCESSORI

Type	Tipo di accessorio	Peso	Numero articolo
AMK	Set da montaggio per la combinazione di diverse apparecchiature di segnalazione della stessa dimensione	10 g	874 010 900
AB1	Assortimento di montaggio per angolo in metallo per il montaggio nella direzione preferita (ad es. su piattaforme di montaggio)		874 031 900
AG1	Guarnizione piana per la corretta installazione di IP66 su superfici liscie		874 021 900
AKV	Pressacavo M20×1,5		698 800 026
AW1	Angolare in acciaio		874 041 900

TABELLA DEI SUONI

si veda pagina 274

ADM Emettitori sonori d'allarme multitono con Indicatore di Faro a LED

- Sirena con diversi suoni quadrata di 132 mm con indicatore di illuminazione LED continua/ lampeggiante di grandi dimensioni
- Tipi di Faro impostabili dall'esterno
- per gli utilizzi industriali e generali
- Materiale resistente ai raggi ultravioletti
- possibilità di scegliere fra 32 tipi di suono, 3 tipi di suono controllabili dall'esterno
- max 113 dB (A) pressione del suono a regolazione continua
- elevata protezione IP66 e resistenza agli urti IK09
- tipo di montaggio opzionale con angolo in metallo

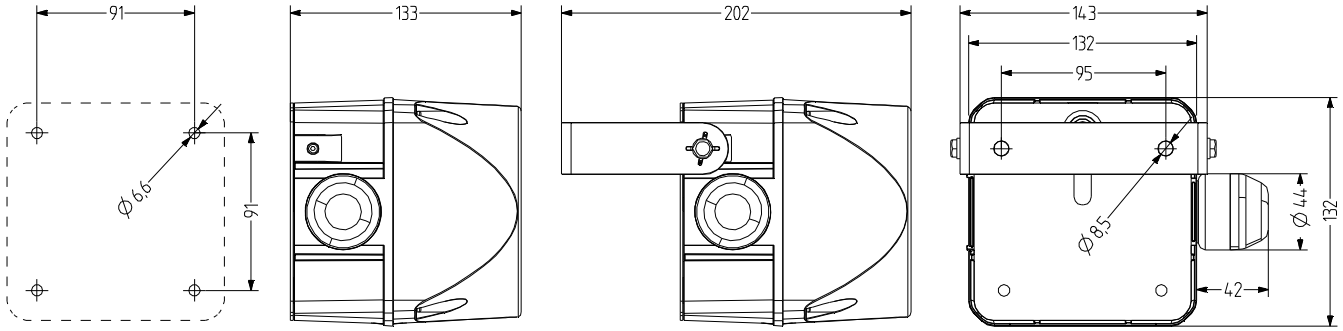

DATI TECNICI

Involucro	132 mm (quadrato), policarbonato rosso
Calotta	policarbonato, rigato all'interno arancione, rosso, chiaro, blu, verde oppure giallo
Tipo di montaggio	a discrezione, Apertura di emissione del suono verso il basso o in orizzontale
Tecnica di collegamento	Morsetto a vite e ad inserimento bis 2,5 mm²
Tipo di Faro	Faro Statico oppure Faro lampeggiante
Isointensità	2 Cd
Frequenza di intermittenza/lampeggio	1 Hz

Tipo di suono	32 suoni, 3 suoni regolabili dall'esterno diversi (vedere tabella dei suoni)
Volume	113 dB (regolabile tramite potenziometro)
Frequenza del suono	150-2.900 Hz
Durata di accensione	100 %
Durata di vita	Mezzo di illuminazione 100.000 h
Temperatura durante il funzionamento	-30 °C / +60 °C
Tipo di protezione	IP66
Resistenza agli urti	IK09
Peso	660 g

IP66 | +60 °C -30 °C | IK09 | 2 Cd | 113 dB | 32 | CE | EAC

ADM

DATI RELATIVI ALL'ORDINAZIONE

Colore della calotta	Tensione nominale	Campo di tensione (V)	Corrente nominale (A)	Numero articolo
arancione	24 V AC/DC	+/- 10 %	0,267	875 271 405
	110-120 V AC	+/- 10 %	0,100	875 271 310
	230-240 V AC	+/- 10 %	0,100	875 271 313
rosso	24 V AC/DC	+/- 10 %	0,267	875 272 405
	110-120 V AC	+/- 10 %	0,100	875 272 310
	230-240 V AC	+/- 10 %	0,100	875 272 313
giallo	24 V AC/DC	+/- 10 %	0,267	875 277 405
	110-120 V AC	+/- 10 %	0,100	875 277 310
	230-240 V AC	+/- 10 %	0,100	875 277 313

AMK

AB2

AG2

AKV

ACCESSORI

Type	Tipo di accessorio	Peso	Numero articolo
AMK	Set da montaggio per la combinazione di diverse apparecchiature di segnalazione della stessa dimensione	10 g	874 010 900
AB2	Assortimento di montaggio per angolo in metallo per il montaggio nella direzione preferita (ad es. su piattaforme di montaggio)		874 032 900
AG2	Guarnizione piana per la corretta installazione di IP66 su superfici liscie		874 022 900
AKV	Pressacavo M20×1,5		698 800 026

ADM

TABELLA DEI SUONI

	STAGE 1 S1	Tone type	Frequency Hz	Pictogram	Repeat rate	Specific application	ASS-T/ADS-T max dB	ASS-T/ADS-T ADS-T	ASM max dB	ASL max dB	ASX max dB	STAGE 2 S2	STAGE 3 S3
	Tone 01	continuous	660 Hz			Swedish alarm	103	—	107	114	116	tone 16	tone 12
	Tone 02	continuous	1000 Hz			PFEER toxic gas	97	—	110	113	121	tone 16	tone 25
	Tone 03	continuous	2400 Hz				106	—	111	120	125	tone 21	tone 17
	Tone 04	intermittent	420 Hz		0,625 s on / 0,625 s off	Australian alert AS1670	98	- - - -	106	109	117	tone 21	tone 01
	Tone 05	intermittent	660 Hz		1,8 s on - 1,8 s off	Swedish alarm	103	- - - -	107	114	117	tone 21	tone 01
	Tone 06	intermittent	660 Hz		0,15 s on / 0,15 s off	Swedish alarm	103	- - - -	107	114	117	tone 16	tone 01
	Tone 07	intermittent	970 Hz		1 s on, 1 sec off	PFEER Alarm, BS5839-1:2002	99	- - - -	111	113	122	tone 18	tone 01
	Tone 08	intermittent	970 Hz (950)		0,5 s on/0,5 s off x 3 then 1 s off	ISO 8201 low tone, US Temporal	101	- - - -	111	113	122	tone 16	tone 03
	Tone 09	intermittent	800 Hz		0,25 s on / 1 s off		108	- - - -	112	112	124	tone 27	tone 03
	Tone 10	intermittent	700 Hz		0,15 s on / 0,15 s off, total 1 min.	Swedish alarm SS 031711	102	- - - -	107	112	119	tone 18	tone 02
	Tone 11	intermittent	720 Hz		0,7 s on / 0,3 s off	Industrial Alarm Germany	102	- - - -	110	111	123	tone 02	tone 29
	Tone 12	intermittent	2400 Hz		0,5 s on / 0,5 s off		106	- - - -	111	120	126	tone 03	tone 01
	Tone 13	intermittent	2850 Hz		0,5 s on/0,5 s off x 3 then 1 s off	ISO 8201 high tone, US Temporal	97	- - - -	108	111	120	tone 03	tone 17
	Tone 14	alternating	440 - 554 Hz		0,4 s (440Hz) / 0,1 s (554Hz)	AFNOR France, NFS 32-001	103	—	109	109	118	tone 16	tone 01
	Tone 15	alternating	554 - 440 Hz		1 Hz	Swedish alarm	103	—	109	109	118	tone 01	tone 16
	Tone 16	alternating	800 - 1000 Hz		2 Hz		108	—	113	113	121	tone 02	tone 09
	Tone 17	alternating	2400 - 2900 Hz		2 Hz		106	—	111	120	126	tone 03	tone 01
	Tone 18	alternating	1000 - 2000 Hz		1 Hz	Singapore	107	—	110	120	127	tone 02	tone 03
	Tone 19	sweeping	500 - 1500 Hz		10 Hz		108	—	113	119	124	tone 02	tone 01
	Tone 20	sweeping	150 - 1000 Hz		rising 10 s, 40 s on, falling 10 s	Industrial Alarm Germany	108	—	113	114	123	tone 25	tone 29
	Tone 21	continuous	400 Hz		simulated horn		101	—	106	109	115	tone 16	tone 02
	Tone 22	sweeping	500 - 1200 Hz		rising in 3,75 s/ 0,25 s off	Australien evacuation AS 2220	108	—	113	117	124	tone 02	tone 09
	Tone 23	sweeping	500 - 1200 Hz		rising in 3,5 s/ 0,5 s off	Netherlands NEN 2575:2000	108	—	113	117	124	tone 02	tone 09
	Tone 24	sweeping	500 - 1200 Hz		0,5 s on/0,5 s off x 3 / 1,5 s off	Australia AS1670 evacuation	108	—	113	117	124	tone 02	tone 09
	Tone 25	sweeping	1200 - 500 Hz		1 Hz	evacuation Germany, DIN 33404-3	108	—	113	117	124	tone 02	tone 32
	Tone 26	sweeping	500 - 1200 Hz		0,3 Hz		108	—	113	117	124	tone 01	tone 32
	Tone 27	sweeping	1400 - 1600 Hz		rising in 1 s/falling in 0,5 s	NFC 48-265	102	—	110	119	124	tone 02	tone 09
	Tone 28	sweeping	2400 - 2900 Hz		1 Hz		106	—	111	120	126	tone 17	tone 03
	Tone 29	bell					102	—	108	120	122	tone 16	tone 02
	Tone 30	slow rise	500 - 2400 Hz		siren rising in 3 s, then cont. 2400 Hz		108	—	113	120	127	tone 16	tone 01
	Tone 31	slow rise	300 - 1200 Hz		siren rising in 3 s, then cont. 1200 Hz		108	—	113	117	124	tone 16	tone 01
	Tone 32	3-tone gong	660-550-440 Hz		repeating 3-tone gong, 7s		90	—	93	X	X	tone 29	tone 01
		chime	970 - 800 Hz		repeating ding-dong, 1 Hz		X		X	113	123	tone 29	tone 01

ADL Emettitori sonori d'allarme multitono con Indicatore di Faro a LED

- Sirena con diversi suoni quadrata di 184 mm con indicatore di illuminazione LED continua/ lampeggiante di grandi dimensioni
- Tipi di Faro impostabili dall'esterno
- per gli utilizzi industriali e generali
- Materiale resistente ai raggi ultravioletti
- possibilità di scegliere fra 63 tipi di suono, 3 tipi di suono controllabili dall'esterno
- max 120 dB (A) pressione del suono a regolazione continua
- elevata protezione IP66 e resistenza agli urti IK09
- tipo di montaggio opzionale con angolo in metallo

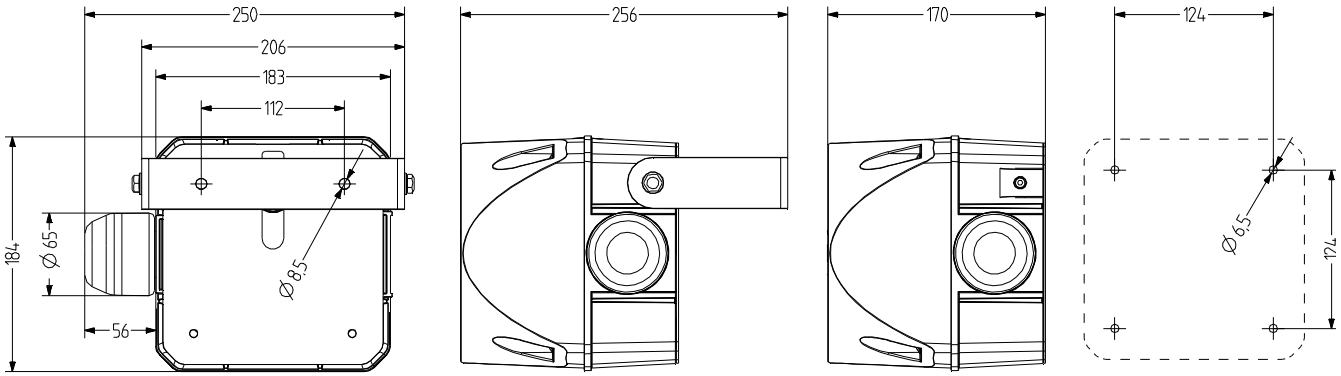

DATI TECNICI

Involucro	184 mm (quadrato), policarbonato rosso
Calotta	policarbonato, rigato all'interno arancione, rosso, chiaro, blu, verde oppure giallo
Tipo di montaggio	a discrezione, Apertura di emissione del suono verso il basso o in orizzontale
Tecnica di collegamento	Morsetto a vite e ad inserimento bis 2,5 mm²
Tipo di Faro	Faro Statico oppure Faro lampeggiante
Isointensità	3 Cd
Frequenza di intermittenza/lampeggio	1 Hz

Tipo di suono	63 suoni, 3 suoni regolabili dall'esterno diversi (vedere tabella dei suoni)
Volume	120 dB (regolabile tramite potenziometro)
Frequenza del suono	150-3.100 Hz
Durata di accensione	100 %
Durata di vita	Mezzo di illuminazione 100.000 h
Temperatura durante il funzionamento	-30 °C / +60 °C
Tipo di protezione	IP66
Resistenza agli urti	IK09
Peso	2,28 kg

IP66 | +60 °C -30 °C | IK09 | 3 Cd | 120 dB | 63 | CE | EAC

ADL

DATI RELATIVI ALL'ORDINAZIONE

Colore della calotta	Tensione nominale	Campo di tensione (V)	Corrente nominale (A)	Numero articolo
arancione	24 V AC/DC	+/- 10 %	1,260	875 361 405
	110-120 V AC	+/- 10 %	0,230	875 361 310
	230-240 V AC	+/- 10 %	0,130	875 361 313
rosso	24 V AC/DC	+/- 10 %	1,260	875 362 405
	110-120 V AC	+/- 10 %	0,230	875 362 310
	230-240 V AC	+/- 10 %	0,130	875 362 313
chiaro	24 V AC/DC	+/- 10 %	1,260	875 364 405
	110-120 V AC	+/- 10 %	0,230	875 364 310
	230-240 V AC	+/- 10 %	0,130	875 364 313
blu	24 V AC/DC	+/- 10 %	1,260	875 365 405
	110-120 V AC	+/- 10 %	0,230	875 365 310
	230-240 V AC	+/- 10 %	0,130	875 365 313
verde	24 V AC/DC	+/- 10 %	1,260	875 366 405
	110-120 V AC	+/- 10 %	0,230	875 366 310
	230-240 V AC	+/- 10 %	0,130	875 366 313
giallo	24 V AC/DC	+/- 10 %	1,260	875 367 405
	110-120 V AC	+/- 10 %	0,230	875 367 310
	230-240 V AC	+/- 10 %	0,130	875 367 313

AMK

AB3

AG3

AKV

ACCESSORI

Type	Tipo di accessorio	Peso	Numero articolo
AMK	Set da montaggio per la combinazione di diverse apparecchiature di segnalazione della stessa dimensione	10 g	874 010 900
AB3	Assortimento di montaggio per angolo in metallo per il montaggio nella direzione preferita (ad es. su piattaforme di montaggio)		874 033 900
AG3	Guarnizione piana per la corretta installazione di IP66 su superfici liscie		874 023 900
AKV	Pressacavo M20×1,5		698 800 026

ADL

TABELLA DEI SUONI

STADIO 1 S1	Tipi di tono	Frequenza Hz	Pittogramma	Ritmo di ripetizione	Applicazione specifica	max dB	STADIO 2 S2	STADIO 3 S3
Tono 01	continuo	660			Allarme Svezia	114	Tono 16	Tono 12
Tono 02	continuo	1000			PFEER Gas Tossico	113	Tono 16	Tono 25
Tono 03	continuo	2400				120	Tono 21	Tono 17
Tono 04	intermittente	420		0,625 s on / 0,625 s off	Allarme Australia AS1670	109	Tono 21	Tono 01
Tono 05	intermittente	660		1,8 s on / 1,8 s off	Allarme Svezia	114	Tono 21	Tono 01
Tono 06	intermittente	660		0,15 s on / 0,15 s off	Allarme Svezia	114	Tono 16	Tono 01
Tono 07	intermittente	970		1 s on, 1 s off	PFEER Allarme, BS5839-1:2002	113	Tono 18	Tono 01
Tono 08	intermittente	970 (950)		0,5 s on/0,5 s off x 3 dann 1,5 s off	ISO 8201 tono basso, Temporale US	113	Tono 16	Tono 03
Tono 09	intermittente	800		0,25 s on / 1 s off		112	Tono 27	Tono 03
Tono 10	intermittente	700		0,15 s on / 0,15 s off, total 1 min.	Allarme Svezia SS 031711	112	Tono 18	Tono 02
Tono 11	intermittente	720		0,7 s on / 0,3 s off	Allarme Industriale Germania	111	Tono 02	Tono 29
Tono 12	intermittente	2400		0,5 s on / 0,5 s off		120	Tono 03	Tono 01
Tono 13	intermittente	2850		0,5 s on / 0,5 s off x 3 dann 1,5 s off	ISO 8201 tono alto, Temporale US	111	Tono 03	Tono 17
Tono 14	alternato	440 - 554		0,4 s (440Hz) / 0,1 s (554Hz)	AFNOR Francia, NFS 32-001	109	Tono 16	Tono 01
Tono 15	alternato	554 - 440		1 Hz	Allarme Svezia	109	Tono 01	Tono 16
Tono 16	alternato	800 - 1000		2 Hz		113	Tono 02	Tono 09
Tono 17	alternato	2400 - 2900		2 Hz		120	Tono 03	Tono 01
Tono 18	alternato	1000 - 2000		1 Hz	Singapore	120	Tono 02	Tono 03
Tono 19	dente di sega	500 - 1500		10 Hz		119	Tono 02	Tono 01
Tono 20	dente di sega	150 - 1000		ascenso 10 s, 40 s on, descenso 10 s	Allarme Industriale Germania	114	Tono 01	Tono 29
Tono 21	continuo	400		bocina simulada		109	Tono 16	Tono 02
Tono 22	dente di sega	500 - 1200		ascenso en 3,75 s/ 0,25 s off	Evacuazione Australia AS 2220	117	Tono 02	Tono 09
Tono 23	dente di sega	500 - 1200		ascenso en 3,5 s/ 0,5 s off	Paesi Bassi NEN 2575:2000	117	Tono 02	Tono 09
Tono 24	dente di sega	500 - 1200		0,5 s on/0,5 s off x 3 / 1,5 s off	Evacuazione Australia AS1670	117	Tono 02	Tono 09
Tono 25	dente di sega	1200 - 500		1 Hz	Evacuazione Germania DIN 33404-3	117	Tono 02	Tono 32
Tono 26	dente di sega	500 - 1200		0,3 Hz		117	Tono 01	Tono 32
Tono 27	dente di sega	1400 - 1600		ascenso en 1 s/descenso en 0,5 s	NFC 48-265	119	Tono 02	Tono 09
Tono 28	dente di sega	2400 - 2900		1 Hz		120	Tono 17	Tono 03
Tono 29	squillo					120	Tono 16	Tono 02
Tono 30	lentamenta cre-scente	500 - 2400		Sirena en ascendo 3 s, después cont 2400 Hz		120	Tono 16	Tono 01
Tono 31	lentamenta cre-scente	300 - 1200		Sirena en ascendo 3 s, después cont 1200 Hz		117	Tono 16	Tono 01
Tono 32	scampanio	970 - 800		ding-dong repetido, 1 Hz		113	Tono 29	Tono 01

ADL

TABELLA DEI SUONI

STADIO 1 S1	Tipi di tono	Frequenza Hz	Pittogramma	Ritmo di ripetizione	Applicazione specifica	max dB	STADIO 2 S2	STADIO 3 S3
Tono 33	continuo	340				109	Tono 16	Tono 03
Tono 34	continuo	500				109	Tono 16	Tono 03
Tono 35	continuo	825				113	Tono 16	Tono 03
Tono 36	continuo	1500				118	Tono 18	Tono 02
Tono 37	continuo	2850				111	Tono 21	Tono 01
Tono 38	intermittente	660		0,5 s on / 0,5 s off	Allarme Svezia	114	Tono 02	Tono 32
Tono 39	intermittente	680		0,875 s on / 0,675 s off		114	Tono 03	Tono 32
Tono 40	intermittente	950		1 s on / 1 s off		114	Tono 02	Tono 32
Tono 41	intermittente	1000		1 s on / 1 s off	PFEER Allarme Generale	113	Tono 16	Tono 03
Tono 42	intermittente	800		4 ms on / 4 ms off		112	Tono 58	Tono 03
Tono 43	intermittente	825		0,5 s on / 0,5 s off		113	Tono 16	Tono 03
Tono 44	intermittente	825		2,5 s on, 2,5 s off x 7, después 7 s intermitente	IMO SOLAS III/50+SOLAS III/6,4	113	Tono 17	Tono 02
Tono 45	alternato	440 - 554		1 Hz		109	Tono 16	Tono 01
Tono 46	alternato	825 - 1075		1 Hz		114	Tono 48	Tono 02
Tono 47	alternato	825 - 1025		2 Hz		114	Tono 48	Tono 03
Tono 48	alternato	2500 - 3100		0,5 Hz		117	Tono 60	Tono 03
Tono 49	alternato	2400 - 2850		2 Hz		120	Tono 12	Tono 03
Tono 50	alternato	500 - 900		2 Hz		114	Tono 41	Tono 02
Tono 51	alternato	1200 - 1400		25 Hz		119	Tono 41	Tono 02
Tono 52	dente di sega	300 - 1200		1 Hz		117	Tono 03	Tono 32
Tono 53	dente di sega	500 - 1000		0,15 Hz		114	Tono 41	Tono 02
Tono 54	dente di sega	500 - 1200		3 Hz		117	Tono 41	Tono 02
Tono 55	dente di sega	700 - 1500		0,3 Hz		119	Tono 16	Tono 02
Tono 56	dente di sega	800 - 1000		7 Hz		114	Tono 16	Tono 02
Tono 57	dente di sega	800 - 1000		50 Hz		114	Tono 16	Tono 02
Tono 58	dente di sega	2400 - 2900		7 Hz		120	Tono 17	Tono 03
Tono 59	dente di sega	2400 - 2900		50 Hz		120	Tono 17	Tono 03
Tono 60	dente di sega	2400 - 2900		3 Hz		120	Tono 17	Tono 03
Tono 61	lentamenta crescente	0 - 800		Sirena en ascendo 3 s, después cont 800 Hz		114	Tono 16	Tono 01
Tono 62	scampanio	554 - 440		ding-dong repetido, 1 Hz		109	Tono 29	Tono 01
Tono 63	scampanio	554 - 440		un solo ding-dong		109	Tono 29	Tono 01

ADX Emettitori sonori d'allarme multitono con Indicatore di Faro a LED

- Sirena con diversi suoni quadrata di 228 mm con indicatore di illuminazione LED continua/ lampeggiante di grandi dimensioni
- Tipi di Faro impostabili dall'esterno
- per gli utilizzi industriali e generali
- Materiale resistente ai raggi ultravioletti
- possibilità di scegliere fra 63 tipi di suono, 3 tipi di suono controllabili dall'esterno
- max 127 dB (A) pressione del suono
- elevata protezione IP66 e resistenza agli urti IK09
- tipo di montaggio opzionale con angolo in metallo

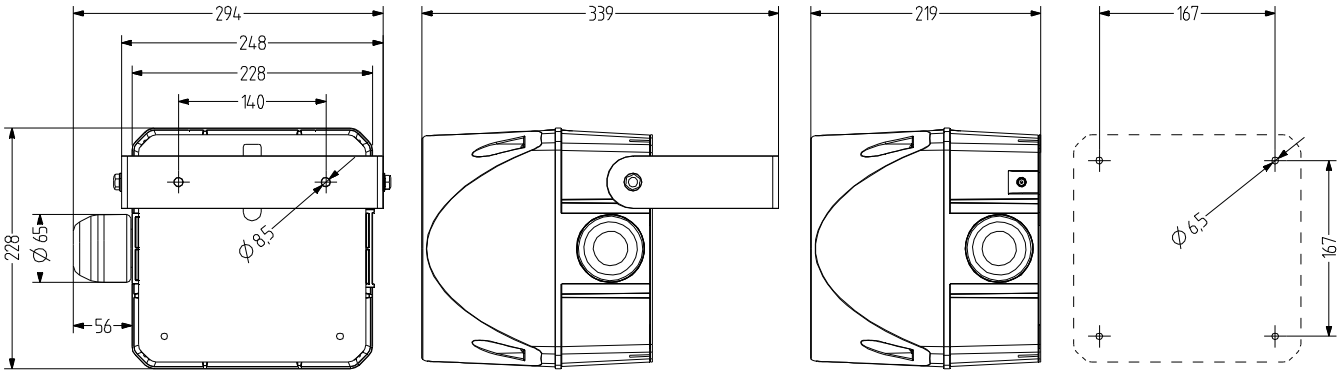

DATI TECNICI

Involucro	228 mm (quadrato), policarbonato rosso
Calotta	policarbonato, rigato all'interno arancione, rosso, chiaro, blu, verde oppure giallo
Tipo di montaggio	a discrezione, Apertura di emissione del suono verso il basso o in orizzontale
Tecnica di collegamento	Morsetto a vite e ad inserimento bis 2,5 mm²
Tipo di Faro	Faro Statico oppure Faro lampeggiante
Isointensità	3 Cd
Frequenza di intermittenza/lampeggio	1 Hz

Tipo di suono	63 suoni, 3 suoni regolabili dall'esterno diversi (vedere tabella dei suoni)
Volume	127 dB
Frequenza del suono	150-3.100 Hz
Durata di accensione	100 %
Durata di vita	Mezzo di illuminazione 100.000 h
Temperatura durante il funzionamento	-30 °C / +60 °C
Tipo di protezione	IP66
Resistenza agli urti	IK09
Peso	3,58 kg

IP66 | +60 °C -30 °C | IK09 | 3 Cd | 127 dB | 63 | CE | EAC

ADX

DATI RELATIVI ALL'ORDINAZIONE

Colore della calotta	Tensione nominale	Campo di tensione (V)	Corrente nominale (A)	Numero articolo
arancione	24 V AC/DC	+/- 10 %	2,560	875 461 405
	110-120 V AC	+/- 10 %	0,830	875 461 310
	230-240 V AC	+/- 10 %	0,480	875 461 313
rosso	24 V AC/DC	+/- 10 %	2,560	875 462 405
	110-120 V AC	+/- 10 %	0,830	875 462 310
	230-240 V AC	+/- 10 %	0,480	875 462 313
chiaro	24 V AC/DC	+/- 10 %	2,560	875 464 405
	110-120 V AC	+/- 10 %	0,830	875 464 310
	230-240 V AC	+/- 10 %	0,480	875 464 313
blu	24 V AC/DC	+/- 10 %	2,560	875 465 405
	110-120 V AC	+/- 10 %	0,830	875 465 310
	230-240 V AC	+/- 10 %	0,480	875 465 313
verde	24 V AC/DC	+/- 10 %	2,560	875 466 405
	110-120 V AC	+/- 10 %	0,830	875 466 310
	230-240 V AC	+/- 10 %	0,480	875 466 313
giallo	24 V AC/DC	+/- 10 %	2,560	875 467 405
	110-120 V AC	+/- 10 %	0,830	875 467 310
	230-240 V AC	+/- 10 %	0,480	875 467 313

AMK

AB4

AG4

AKV

ACCESSORI

Type	Tipo di accessorio	Peso	Numero articolo
AMK	Set da montaggio per la combinazione di diverse apparecchiature di segnalazione della stessa dimensione	10 g	874 010 900
AB4	Assortimento di montaggio per angolo in metallo per il montaggio nella direzione preferita (ad es. su piattaforme di montaggio)		874 034 900
AG4	Guarnizione piana per la corretta installazione di IP66 su superfici liscie		874 024 900
AKV	Pressacavo M20×1,5		698 800 026

ADX

TABELLA DEI SUONI

STADIO 1 S1	Tipi di tono	Frequenza Hz	Pittogramma	Ritmo di ripetizione	Applicazione specifica	max dB	STADIO 2 S2	STADIO 3 S3
Tono 01	continuo	660			Allarme Svezia	114	Tono 16	Tono 12
Tono 02	continuo	1000			PFEER Gas Tossico	113	Tono 16	Tono 25
Tono 03	continuo	2400				120	Tono 21	Tono 17
Tono 04	intermittente	420		0,625 s on / 0,625 s off	Allarme Australia AS1670	109	Tono 21	Tono 01
Tono 05	intermittente	660		1,8 s on / 1,8 s off	Allarme Svezia	114	Tono 21	Tono 01
Tono 06	intermittente	660		0,15 s on / 0,15 s off	Allarme Svezia	114	Tono 16	Tono 01
Tono 07	intermittente	970		1 s on, 1 s off	PFEER Allarme, BS5839-1:2002	113	Tono 18	Tono 01
Tono 08	intermittente	970 (950)		0,5 s on/0,5 s off x 3 dann 1,5 s off	ISO 8201 tono basso, Temporale US	113	Tono 16	Tono 03
Tono 09	intermittente	800		0,25 s on / 1 s off		112	Tono 27	Tono 03
Tono 10	intermittente	700		0,15 s on / 0,15 s off, total 1 min.	Allarme Svezia SS 031711	112	Tono 18	Tono 02
Tono 11	intermittente	720		0,7 s on / 0,3 s off	Allarme Industriale Germania	111	Tono 02	Tono 29
Tono 12	intermittente	2400		0,5 s on / 0,5 s off		120	Tono 03	Tono 01
Tono 13	intermittente	2850		0,5 s on / 0,5 s off x 3 dann 1,5 s off	ISO 8201 tono alto, Temporale US	111	Tono 03	Tono 17
Tono 14	alternato	440 - 554		0,4 s (440Hz) / 0,1 s (554Hz)	AFNOR Francia, NFS 32-001	109	Tono 16	Tono 01
Tono 15	alternato	554 - 440		1 Hz	Allarme Svezia	109	Tono 01	Tono 16
Tono 16	alternato	800 - 1000		2 Hz		113	Tono 02	Tono 09
Tono 17	alternato	2400 - 2900		2 Hz		120	Tono 03	Tono 01
Tono 18	alternato	1000 - 2000		1 Hz	Singapore	120	Tono 02	Tono 03
Tono 19	dente di sega	500 - 1500		10 Hz		119	Tono 02	Tono 01
Tono 20	dente di sega	150 - 1000		ascenso 10 s, 40 s on, descenso 10 s	Allarme Industriale Germania	114	Tono 01	Tono 29
Tono 21	continuo	400		bocina simulada		109	Tono 16	Tono 02
Tono 22	dente di sega	500 - 1200		ascenso en 3,75 s/ 0,25 s off	Evacuazione Australia AS 2220	117	Tono 02	Tono 09
Tono 23	dente di sega	500 - 1200		ascenso en 3,5 s/ 0,5 s off	Paesi Bassi NEN 2575:2000	117	Tono 02	Tono 09
Tono 24	dente di sega	500 - 1200		0,5 s on/0,5 s off x 3 / 1,5 s off	Evacuazione Australia AS1670	117	Tono 02	Tono 09
Tono 25	dente di sega	1200 - 500		1 Hz	Evacuazione Germania DIN 33404-3	117	Tono 02	Tono 32
Tono 26	dente di sega	500 - 1200		0,3 Hz		117	Tono 01	Tono 32
Tono 27	dente di sega	1400 - 1600		ascenso en 1 s/descenso en 0,5 s	NFC 48-265	119	Tono 02	Tono 09
Tono 28	dente di sega	2400 - 2900		1 Hz		120	Tono 17	Tono 03
Tono 29	squillo					120	Tono 16	Tono 02
Tono 30	lentamenta cre-scente	500 - 2400		Sirena en ascendo 3 s, después cont 2400 Hz		120	Tono 16	Tono 01
Tono 31	lentamenta cre-scente	300 - 1200		Sirena en ascendo 3 s, después cont 1200 Hz		117	Tono 16	Tono 01
Tono 32	scampanio	970 - 800		ding-dong repetido, 1 Hz		113	Tono 29	Tono 01

ADX

TABELLA DEI SUONI

STADIO 1 S1	Tipi di tono	Frequenza Hz	Pittogramma	Ritmo di ripetizione	Applicazione specifica	max dB	STADIO 2 S2	STADIO 3 S3
Tono 33	continuo	340				109	Tono 16	Tono 03
Tono 34	continuo	500				109	Tono 16	Tono 03
Tono 35	continuo	825				113	Tono 16	Tono 03
Tono 36	continuo	1500				118	Tono 18	Tono 02
Tono 37	continuo	2850				111	Tono 21	Tono 01
Tono 38	intermittente	660		0,5 s on / 0,5 s off	Allarme Svezia	114	Tono 02	Tono 32
Tono 39	intermittente	680		0,875 s on / 0,675 s off		114	Tono 03	Tono 32
Tono 40	intermittente	950		1 s on / 1 s off		114	Tono 02	Tono 32
Tono 41	intermittente	1000		1 s on / 1 s off	PFEER Allarme Generale	113	Tono 16	Tono 03
Tono 42	intermittente	800		4 ms on / 4 ms off		112	Tono 58	Tono 03
Tono 43	intermittente	825		0,5 s on / 0,5 s off		113	Tono 16	Tono 03
Tono 44	intermittente	825		2,5 s on, 2,5 s off x 7, después 7 s intermitente	IMO SOLAS III/50+SOLAS III/6,4	113	Tono 17	Tono 02
Tono 45	alternato	440 - 554		1 Hz		109	Tono 16	Tono 01
Tono 46	alternato	825 - 1075		1 Hz		114	Tono 48	Tono 02
Tono 47	alternato	825 - 1025		2 Hz		114	Tono 48	Tono 03
Tono 48	alternato	2500 - 3100		0,5 Hz		117	Tono 60	Tono 03
Tono 49	alternato	2400 - 2850		2 Hz		120	Tono 12	Tono 03
Tono 50	alternato	500 - 900		2 Hz		114	Tono 41	Tono 02
Tono 51	alternato	1200 - 1400		25 Hz		119	Tono 41	Tono 02
Tono 52	dente di sega	300 - 1200		1 Hz		117	Tono 03	Tono 32
Tono 53	dente di sega	500 - 1000		0,15 Hz		114	Tono 41	Tono 02
Tono 54	dente di sega	500 - 1200		3 Hz		117	Tono 41	Tono 02
Tono 55	dente di sega	700 - 1500		0,3 Hz		119	Tono 16	Tono 02
Tono 56	dente di sega	800 - 1000		7 Hz		114	Tono 16	Tono 02
Tono 57	dente di sega	800 - 1000		50 Hz		114	Tono 16	Tono 02
Tono 58	dente di sega	2400 - 2900		7 Hz		120	Tono 17	Tono 03
Tono 59	dente di sega	2400 - 2900		50 Hz		120	Tono 17	Tono 03
Tono 60	dente di sega	2400 - 2900		3 Hz		120	Tono 17	Tono 03
Tono 61	lentamenta crescente	0 - 800		Sirena en ascendo 3 s, después cont 800 Hz		114	Tono 16	Tono 01
Tono 62	scampanio	554 - 440		ding-dong repetido, 1 Hz		109	Tono 29	Tono 01
Tono 63	scampanio	554 - 440		un solo ding-dong		109	Tono 29	Tono 01

ACM Emettitori sonori d'allarme multitono con Indicatore di Faro a LED

- Sirena con diversi suoni quadrata di 132 mm con indicatore di illuminazione LED continua/ lampeggiante di grandi dimensioni
- 2 modelli di lampo diversi controllabili dall'esterno
- per gli utilizzi industriali e generali
- Materiale resistente ai raggi ultravioletti
- possibilità di scegliere fra 32 tipi di suono, 3 tipi di suono controllabili dall'esterno
- max 113 dB (A) pressione del suono a regolazione continua
- elevata protezione IP66 e resistenza agli urti IK09
- tipo di montaggio opzionale con angolo in metallo

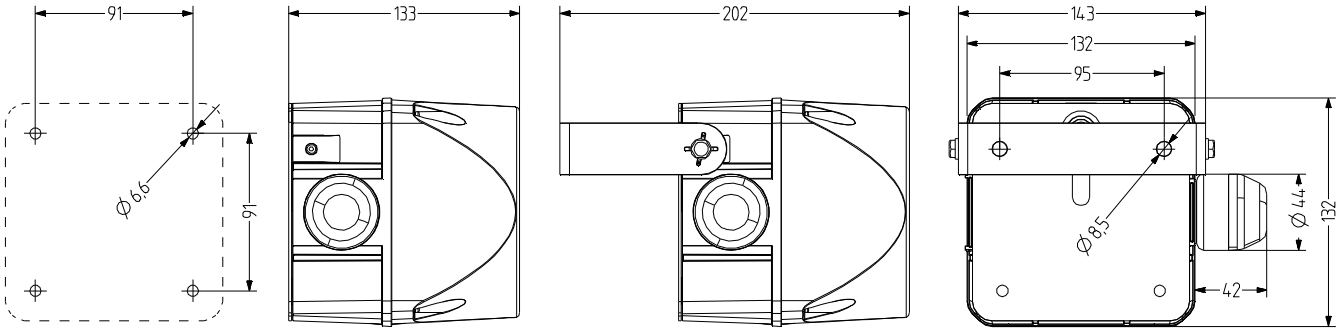

DATI TECNICI

Involucro	132 mm (quadrato), policarbonato rosso
Calotta	policarbonato, rigato all'interno arancione, rosso, chiaro, blu, verde oppure giallo
Tipo di montaggio	a discrezione, Apertura di emissione del suono verso il basso o in orizzontale
Tecnica di collegamento	Morsetto a vite e ad inserimento bis 2,5 mm²
Tipo di Faro	Faro LED intermittente
Isointensità	4 Cd
Frequenza di intermittenza/lampeggio	1 Hz e 1,4 Hz

Tipo di suono	32 suoni, 3 suoni regolabili dall'esterno diversi (vedere tabella dei suoni)
Volume	113 dB (regolabile tramite potenziometro)
Frequenza del suono	150-3.100 Hz
Durata di accensione	100 %
Durata di vita	Mezzo di illuminazione 100.000 h
Temperatura durante il funzionamento	-30 °C / +60 °C
Tipo di protezione	IP66
Resistenza agli urti	IK09
Peso	660 g

IP66 | +60 °C -30 °C | IK09 | 4 Cd | 113 dB | 32 | CE | EAC

ACM

DATI RELATIVI ALL'ORDINAZIONE

Colore della calotta	Tensione nominale	Campo di tensione (V)	Corrente nominale (A)	Numero articolo
arancione	24 V AC/DC	+/- 10 %	0,340	875 671 405
	110-120 V AC	+/- 10 %	0,103	875 671 310
	230-240 V AC	+/- 10 %	0,103	875 671 313
rosso	24 V AC/DC	+/- 10 %	0,340	875 672 405
	110-120 V AC	+/- 10 %	0,103	875 672 310
	230-240 V AC	+/- 10 %	0,103	875 672 313
giallo	24 V AC/DC	+/- 10 %	0,340	875 677 405
	110-120 V AC	+/- 10 %	0,103	875 677 310
	230-240 V AC	+/- 10 %	0,103	875 677 313

AMK

AB2

AG2

AKV

ACCESSORI

Type	Tipo di accessorio	Peso	Numero articolo
AMK	Set da montaggio per la combinazione di diverse apparecchiature di segnalazione della stessa dimensione	10 g	874 010 900
AB2	Assortimento di montaggio per angolo in metallo per il montaggio nella direzione preferita (ad es. su piattaforme di montaggio)		874 032 900
AG2	Guarnizione piana per la corretta installazione di IP66 su superfici liscie		874 022 900
AKV	Pressacavo M20×1,5		698 800 026

ACM

TABELLA DEI SUONI

	STAGE 1 S1	Tone type	Frequency Hz	Pictogram	Repeat rate	Specific application	ASS-T/ADS-T max dB	ASS-T/ADS-T ADS-T	ASM max dB	ASL max dB	ASX max dB	STAGE 2 S2	STAGE 3 S3
	Tone 01	continuous	660 Hz			Swedish alarm	103	—	107	114	116	tone 16	tone 12
	Tone 02	continuous	1000 Hz			PFEER toxic gas	97	—	110	113	121	tone 16	tone 25
	Tone 03	continuous	2400 Hz				106	—	111	120	125	tone 21	tone 17
	Tone 04	intermittent	420 Hz		0,625 s on / 0,625 s off	Australian alert AS1670	98	- - - -	106	109	117	tone 21	tone 01
	Tone 05	intermittent	660 Hz		1,8 s on - 1,8 s off	Swedish alarm	103	- - - -	107	114	117	tone 21	tone 01
	Tone 06	intermittent	660 Hz		0,15 s on / 0,15 s off	Swedish alarm	103	- - - -	107	114	117	tone 16	tone 01
	Tone 07	intermittent	970 Hz		1 s on, 1 sec off	PFEER Alarm, BS5839-1:2002	99	- - - -	111	113	122	tone 18	tone 01
	Tone 08	intermittent	970 Hz (950)		0,5 s on/0,5 s off x 3 then 1 s off	ISO 8201 low tone, US Temporal	101	- - - -	111	113	122	tone 16	tone 03
	Tone 09	intermittent	800 Hz		0,25 s on / 1 s off		108	- - - -	112	112	124	tone 27	tone 03
	Tone 10	intermittent	700 Hz		0,15 s on / 0,15 s off, total 1 min.	Swedish alarm SS 031711	102	- - - -	107	112	119	tone 18	tone 02
	Tone 11	intermittent	720 Hz		0,7 s on / 0,3 s off	Industrial Alarm Germany	102	- - - -	110	111	123	tone 02	tone 29
	Tone 12	intermittent	2400 Hz		0,5 s on / 0,5 s off		106	- - - -	111	120	126	tone 03	tone 01
	Tone 13	intermittent	2850 Hz		0,5 s on/0,5 s off x 3 then 1 s off	ISO 8201 high tone, US Temporal	97	- - - -	108	111	120	tone 03	tone 17
	Tone 14	alternating	440 - 554 Hz		0,4 s (440Hz) / 0,1 s (554Hz)	AFNOR France, NFS 32-001	103	—	109	109	118	tone 16	tone 01
	Tone 15	alternating	554 - 440 Hz		1 Hz	Swedish alarm	103	—	109	109	118	tone 01	tone 16
	Tone 16	alternating	800 - 1000 Hz		2 Hz		108	—	113	113	121	tone 02	tone 09
	Tone 17	alternating	2400 - 2900 Hz		2 Hz		106	—	111	120	126	tone 03	tone 01
	Tone 18	alternating	1000 - 2000 Hz		1 Hz	Singapore	107	—	110	120	127	tone 02	tone 03
	Tone 19	sweeping	500 - 1500 Hz		10 Hz		108	—	113	119	124	tone 02	tone 01
	Tone 20	sweeping	150 - 1000 Hz		rising 10 s, 40 s on, falling 10 s	Industrial Alarm Germany	108	—	113	114	123	tone 25	tone 29
	Tone 21	continuous	400 Hz		simulated horn		101	—	106	109	115	tone 16	tone 02
	Tone 22	sweeping	500 - 1200 Hz		rising in 3,75 s/ 0,25 s off	Australien evacuation AS 2220	108	—	113	117	124	tone 02	tone 09
	Tone 23	sweeping	500 - 1200 Hz		rising in 3,5 s/ 0,5 s off	Netherlands NEN 2575:2000	108	—	113	117	124	tone 02	tone 09
	Tone 24	sweeping	500 - 1200 Hz		0,5 s on/0,5 s off x 3 / 1,5 s off	Australia AS1670 evacuation	108	—	113	117	124	tone 02	tone 09
	Tone 25	sweeping	1200 - 500 Hz		1 Hz	evacuation Germany, DIN 33404-3	108	—	113	117	124	tone 02	tone 32
	Tone 26	sweeping	500 - 1200 Hz		0,3 Hz		108	—	113	117	124	tone 01	tone 32
	Tone 27	sweeping	1400 - 1600 Hz		rising in 1 s/falling in 0,5 s	NFC 48-265	102	—	110	119	124	tone 02	tone 09
	Tone 28	sweeping	2400 - 2900 Hz		1 Hz		106	—	111	120	126	tone 17	tone 03
	Tone 29	bell					102	—	108	120	122	tone 16	tone 02
	Tone 30	slow rise	500 - 2400 Hz		siren rising in 3 s, then cont. 2400 Hz		108	—	113	120	127	tone 16	tone 01
	Tone 31	slow rise	300 - 1200 Hz		siren rising in 3 s, then cont. 1200 Hz		108	—	113	117	124	tone 16	tone 01
	Tone 32	3-tone gong	660-550-440 Hz		repeating 3-tone gong, 7s		90	—	93	X	X	tone 29	tone 01
		chime	970 - 800 Hz		repeating ding-dong, 1 Hz		X		X	113	123	tone 29	tone 01

ACL Emettitori sonori d'allarme multitono con Indicatore di Faro a LED

- Sirena con diversi suoni quadrata di 184 mm con indicatore di illuminazione LED continua/ lampeggiante di grandi dimensioni
- 2 modelli di lampo diversi controllabili dall'esterno
- per gli utilizzi industriali e generali
- Materiale resistente ai raggi ultravioletti
- possibilità di scegliere fra 63 tipi di suono, 3 tipi di suono controllabili dall'esterno
- max 120 dB (A) pressione del suono a r egolazione continua
- elevata protezione IP66 e resistenza agli urti IK09
- tipo di montaggio opzionale con angolo in metallo

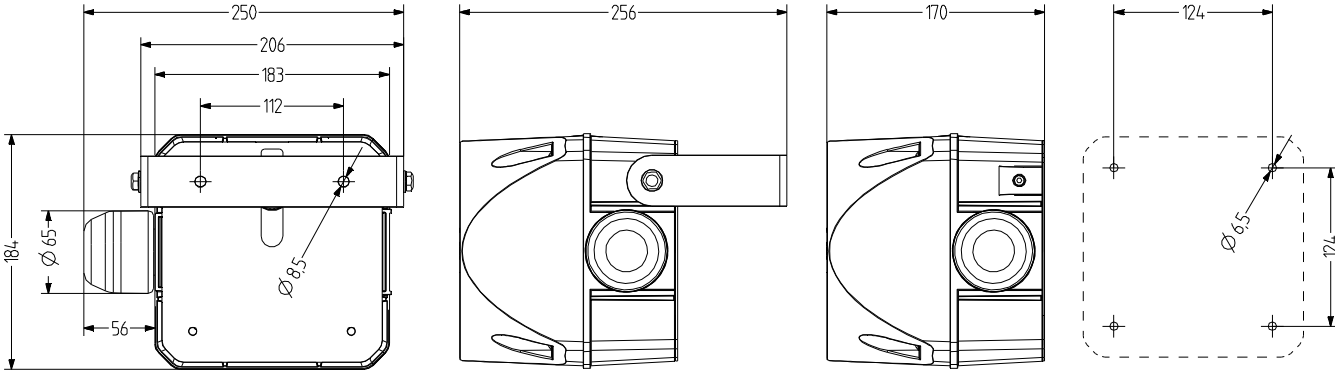

DATI TECNICI

Involucro	184 mm (quadrato), policarbonato rosso
Calotta	policarbonato, rigato all'interno arancione, rosso, chiaro, blu, verde oppure giallo
Tipo di montaggio	a discrezione, Apertura di emissione del suono verso il basso o in orizzontale
Tecnica di collegamento	Morsetto a vite e ad inserimento bis 2,5 mm²
Tipo di Faro	Faro LED intermittente
Isointensità	6 Cd
Frequenza di intermittenza/lampeggio	1 Hz e 1,4 Hz

Tipo di suono	63 suoni, 3 suoni regolabili dall'esterno diversi (vedere tabella dei suoni)
Volume	120 dB (regolabile tramite potenziometro)
Frequenza del suono	150-3.100 Hz
Durata di accensione	100 %
Durata di vita	Mezzo di illuminazione 100.000 h
Temperatura durante il funzionamento	-30 °C / +60 °C
Tipo di protezione	IP66
Resistenza agli urti	IK09
Peso	2,28 kg

IP66 | +60 °C -30 °C | IK09 | 6 Cd | 120 dB | 63 | CE | EAC

ACL

DATI RELATIVI ALL'ORDINAZIONE

Colore della calotta	Tensione nominale	Campo di tensione (V)	Corrente nominale (A)	Numero articolo
arancione	24 V AC/DC	+/- 10 %	1,205	875 761 405
	110-120 V AC	+/- 10 %	0,215	875 761 310
	230-240 V AC	+/- 10 %	0,130	875 761 313
rosso	24 V AC/DC	+/- 10 %	1,205	875 762 405
	110-120 V AC	+/- 10 %	0,215	875 762 310
	230-240 V AC	+/- 10 %	0,130	875 762 313
chiaro	24 V AC/DC	+/- 10 %	1,205	875 764 405
	110-120 V AC	+/- 10 %	0,215	875 764 310
	230-240 V AC	+/- 10 %	0,130	875 764 313
blu	24 V AC/DC	+/- 10 %	1,205	875 765 405
	110-120 V AC	+/- 10 %	0,215	875 765 310
	230-240 V AC	+/- 10 %	0,130	875 765 313
verde	24 V AC/DC	+/- 10 %	1,205	875 766 405
	110-120 V AC	+/- 10 %	0,215	875 766 310
	230-240 V AC	+/- 10 %	0,130	875 766 313
giallo	24 V AC/DC	+/- 10 %	1,205	875 767 405
	110-120 V AC	+/- 10 %	0,215	875 767 310
	230-240 V AC	+/- 10 %	0,130	875 767 313

AMK

AB3

AG3

AKV

ACCESSORI

Type	Tipo di accessorio	Peso	Numero articolo
AMK	Set da montaggio per la combinazione di diverse apparecchiature di segnalazione della stessa dimensione	10 g	874 010 900
AB3	Assortimento di montaggio per angolo in metallo per il montaggio nella direzione preferita (ad es. su piattaforme di montaggio)		874 033 900
AG3	Guarnizione piana per la corretta installazione di IP66 su superfici liscie		874 023 900
AKV	Pressacavo M20×1,5		698 800 026

ACL

TABELLA DEI SUONI

STADIO 1 S1	Tipi di tono	Frequenza Hz	Pittogramma	Ritmo di ripetizione	Applicazione specifica	max dB	STADIO 2 S2	STADIO 3 S3
Tono 01	continuo	660			Allarme Svezia	114	Tono 16	Tono 12
Tono 02	continuo	1000			PFEER Gas Tossico	113	Tono 16	Tono 25
Tono 03	continuo	2400				120	Tono 21	Tono 17
Tono 04	intermittente	420		0,625 s on / 0,625 s off	Allarme Australia AS1670	109	Tono 21	Tono 01
Tono 05	intermittente	660		1,8 s on / 1,8 s off	Allarme Svezia	114	Tono 21	Tono 01
Tono 06	intermittente	660		0,15 s on / 0,15 s off	Allarme Svezia	114	Tono 16	Tono 01
Tono 07	intermittente	970		1 s on, 1 s off	PFEER Allarme, BS5839-1:2002	113	Tono 18	Tono 01
Tono 08	intermittente	970 (950)		0,5 s on/0,5 s off x 3 dann 1,5 s off	ISO 8201 tono basso, Temporale US	113	Tono 16	Tono 03
Tono 09	intermittente	800		0,25 s on / 1 s off		112	Tono 27	Tono 03
Tono 10	intermittente	700		0,15 s on / 0,15 s off, total 1 min.	Allarme Svezia SS 031711	112	Tono 18	Tono 02
Tono 11	intermittente	720		0,7 s on / 0,3 s off	Allarme Industriale Germania	111	Tono 02	Tono 29
Tono 12	intermittente	2400		0,5 s on / 0,5 s off		120	Tono 03	Tono 01
Tono 13	intermittente	2850		0,5 s on / 0,5 s off x 3 dann 1,5 s off	ISO 8201 tono alto, Temporale US	111	Tono 03	Tono 17
Tono 14	alternato	440 - 554		0,4 s (440Hz) / 0,1 s (554Hz)	AFNOR Francia, NFS 32-001	109	Tono 16	Tono 01
Tono 15	alternato	554 - 440		1 Hz	Allarme Svezia	109	Tono 01	Tono 16
Tono 16	alternato	800 - 1000		2 Hz		113	Tono 02	Tono 09
Tono 17	alternato	2400 - 2900		2 Hz		120	Tono 03	Tono 01
Tono 18	alternato	1000 - 2000		1 Hz	Singapore	120	Tono 02	Tono 03
Tono 19	dente di sega	500 - 1500		10 Hz		119	Tono 02	Tono 01
Tono 20	dente di sega	150 - 1000		ascenso 10 s, 40 s on, descenso 10 s	Allarme Industriale Germania	114	Tono 01	Tono 29
Tono 21	continuo	400		bocina simulada		109	Tono 16	Tono 02
Tono 22	dente di sega	500 - 1200		ascenso en 3,75 s/ 0,25 s off	Evacuazione Australia AS 2220	117	Tono 02	Tono 09
Tono 23	dente di sega	500 - 1200		ascenso en 3,5 s/ 0,5 s off	Paesi Bassi NEN 2575:2000	117	Tono 02	Tono 09
Tono 24	dente di sega	500 - 1200		0,5 s on/0,5 s off x 3 / 1,5 s off	Evacuazione Australia AS1670	117	Tono 02	Tono 09
Tono 25	dente di sega	1200 - 500		1 Hz	Evacuazione Germania DIN 33404-3	117	Tono 02	Tono 32
Tono 26	dente di sega	500 - 1200		0,3 Hz		117	Tono 01	Tono 32
Tono 27	dente di sega	1400 - 1600		ascenso en 1 s/descenso en 0,5 s	NFC 48-265	119	Tono 02	Tono 09
Tono 28	dente di sega	2400 - 2900		1 Hz		120	Tono 17	Tono 03
Tono 29	squillo					120	Tono 16	Tono 02
Tono 30	lentamenta cre-scente	500 - 2400		Sirena en ascendo 3 s, después cont 2400 Hz		120	Tono 16	Tono 01
Tono 31	lentamenta cre-scente	300 - 1200		Sirena en ascendo 3 s, después cont 1200 Hz		117	Tono 16	Tono 01
Tono 32	scampanio	970 - 800		ding-dong repetido, 1 Hz		113	Tono 29	Tono 01

ACL

TABELLA DEI SUONI

STADIO 1 S1	Tipi di tono	Frequenza Hz	Pittogramma	Ritmo di ripetizione	Applicazione specifica	max dB	STADIO 2 S2	STADIO 3 S3
Tono 33	continuo	340				109	Tono 16	Tono 03
Tono 34	continuo	500				109	Tono 16	Tono 03
Tono 35	continuo	825				113	Tono 16	Tono 03
Tono 36	continuo	1500				118	Tono 18	Tono 02
Tono 37	continuo	2850				111	Tono 21	Tono 01
Tono 38	intermittente	660		0,5 s on / 0,5 s off	Allarme Svezia	114	Tono 02	Tono 32
Tono 39	intermittente	680		0,875 s on / 0,675 s off		114	Tono 03	Tono 32
Tono 40	intermittente	950		1 s on / 1 s off		114	Tono 02	Tono 32
Tono 41	intermittente	1000		1 s on / 1 s off	PFEER Allarme Generale	113	Tono 16	Tono 03
Tono 42	intermittente	800		4 ms on / 4 ms off		112	Tono 58	Tono 03
Tono 43	intermittente	825		0,5 s on / 0,5 s off		113	Tono 16	Tono 03
Tono 44	intermittente	825		2,5 s on, 2,5 s off x 7, después 7 s intermitente	IMO SOLAS III/50+SOLAS III/6,4	113	Tono 17	Tono 02
Tono 45	alternato	440 - 554		1 Hz		109	Tono 16	Tono 01
Tono 46	alternato	825 - 1075		1 Hz		114	Tono 48	Tono 02
Tono 47	alternato	825 - 1025		2 Hz		114	Tono 48	Tono 03
Tono 48	alternato	2500 - 3100		0,5 Hz		117	Tono 60	Tono 03
Tono 49	alternato	2400 - 2850		2 Hz		120	Tono 12	Tono 03
Tono 50	alternato	500 - 900		2 Hz		114	Tono 41	Tono 02
Tono 51	alternato	1200 - 1400		25 Hz		119	Tono 41	Tono 02
Tono 52	dente di sega	300 - 1200		1 Hz		117	Tono 03	Tono 32
Tono 53	dente di sega	500 - 1000		0,15 Hz		114	Tono 41	Tono 02
Tono 54	dente di sega	500 - 1200		3 Hz		117	Tono 41	Tono 02
Tono 55	dente di sega	700 - 1500		0,3 Hz		119	Tono 16	Tono 02
Tono 56	dente di sega	800 - 1000		7 Hz		114	Tono 16	Tono 02
Tono 57	dente di sega	800 - 1000		50 Hz		114	Tono 16	Tono 02
Tono 58	dente di sega	2400 - 2900		7 Hz		120	Tono 17	Tono 03
Tono 59	dente di sega	2400 - 2900		50 Hz		120	Tono 17	Tono 03
Tono 60	dente di sega	2400 - 2900		3 Hz		120	Tono 17	Tono 03
Tono 61	lentamenta crescente	0 - 800		Sirena en ascendo 3 s, después cont 800 Hz		114	Tono 16	Tono 01
Tono 62	scampanio	554 - 440		ding-dong repetido, 1 Hz		109	Tono 29	Tono 01
Tono 63	scampanio	554 - 440		un solo ding-dong		109	Tono 29	Tono 01

ACX Emettitori sonori d'allarme multitono con Indicatore di Faro a LED

- Sirena con diversi suoni quadrata di 228 mm con indicatore di illuminazione LED continua/ lampeggiante di grandi dimensioni
- 2 modelli di lampo diversi controllabili dall'esterno
- per gli utilizzi industriali e generali
- Materiale resistente ai raggi ultravioletti
- possibilità di scegliere fra 63 tipi di suono, 3 tipi di suono controllabili dall'esterno
- max 127 dB (A) pressione del suono
- elevata protezione IP66 e resistenza agli urti IK09
- tipo di montaggio opzionale con angolo in metallo

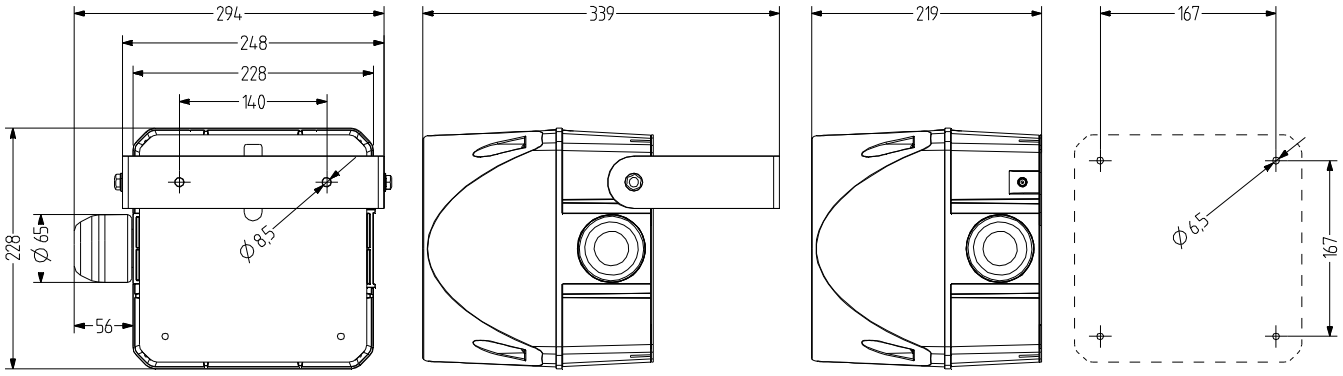

DATI TECNICI

Involucro	228 mm (quadrato), policarbonato rosso
Calotta	policarbonato, rigato all'interno arancione, rosso, chiaro, blu, verde oppure giallo
Tipo di montaggio	a discrezione, Apertura di emissione del suono verso il basso o in orizzontale
Tecnica di collegamento	Morsetto a vite e ad inserimento bis 2,5 mm²
Tipo di Faro	Faro LED intermittente
Isointensità	6 Cd
Frequenza di intermittenza/lampeggio	1 Hz e 1,4 Hz

Tipo di suono	63 suoni, 3 suoni regolabili dall'esterno diversi (vedere tabella dei suoni)
Volume	127 dB
Frequenza del suono	150-3.100 Hz
Durata di accensione	100 %
Durata di vita	Mezzo di illuminazione 100.000 h
Temperatura durante il funzionamento	-30 °C / +60 °C
Tipo di protezione	IP66
Resistenza agli urti	IK09
Peso	3,58 kg

IP66 | +60 °C -30 °C | IK09 | 6 Cd | 127 dB | 63 | CE | EAC

ACX

DATI RELATIVI ALL'ORDINAZIONE

Colore della calotta	Tensione nominale	Campo di tensione (V)	Corrente nominale (A)	Numero articolo
arancione	24 V AC/DC	+/- 10 %	2,155	875 861 405
	110-120 V AC	+/- 10 %	0,295	875 861 310
	230-240 V AC	+/- 10 %	0,185	875 861 313
rosso	24 V AC/DC	+/- 10 %	2,155	875 862 405
	110-120 V AC	+/- 10 %	0,295	875 862 310
	230-240 V AC	+/- 10 %	0,185	875 862 313
chiaro	24 V AC/DC	+/- 10 %	2,155	875 864 405
	110-120 V AC	+/- 10 %	0,295	875 864 310
	230-240 V AC	+/- 10 %	0,185	875 864 313
blu	24 V AC/DC	+/- 10 %	2,155	875 865 405
	110-120 V AC	+/- 10 %	0,295	875 865 310
	230-240 V AC	+/- 10 %	0,185	875 865 313
verde	24 V AC/DC	+/- 10 %	2,155	875 866 405
	110-120 V AC	+/- 10 %	0,295	875 866 310
	230-240 V AC	+/- 10 %	0,185	875 866 313
giallo	24 V AC/DC	+/- 10 %	2,155	875 867 405
	110-120 V AC	+/- 10 %	0,295	875 867 310
	230-240 V AC	+/- 10 %	0,185	875 867 313

AMK

AB4

AG4

AKV

ACCESSORI

Type	Tipo di accessorio	Peso	Numero articolo
AMK	Set da montaggio per la combinazione di diverse apparecchiature di segnalazione della stessa dimensione	10 g	874 010 900
AB4	Assortimento di montaggio per angolo in metallo per il montaggio nella direzione preferita (ad es. su piattaforme di montaggio)		874 034 900
AG4	Guarnizione piana per la corretta installazione di IP66 su superfici liscie		874 024 900
AKV	Pressacavo M20×1,5		698 800 026

ACX

TABELLA DEI SUONI

STADIO 1 S1	Tipi di tono	Frequenza Hz	Pittogramma	Ritmo di ripetizione	Applicazione specifica	max dB	STADIO 2 S2	STADIO 3 S3
Tono 01	continuo	660			Allarme Svezia	114	Tono 16	Tono 12
Tono 02	continuo	1000			PFEER Gas Tossico	113	Tono 16	Tono 25
Tono 03	continuo	2400				120	Tono 21	Tono 17
Tono 04	intermittente	420		0,625 s on / 0,625 s off	Allarme Australia AS1670	109	Tono 21	Tono 01
Tono 05	intermittente	660		1,8 s on / 1,8 s off	Allarme Svezia	114	Tono 21	Tono 01
Tono 06	intermittente	660		0,15 s on / 0,15 s off	Allarme Svezia	114	Tono 16	Tono 01
Tono 07	intermittente	970		1 s on, 1 s off	PFEER Allarme, BS5839-1:2002	113	Tono 18	Tono 01
Tono 08	intermittente	970 (950)		0,5 s on/0,5 s off x 3 dann 1,5 s off	ISO 8201 tono basso, Temporale US	113	Tono 16	Tono 03
Tono 09	intermittente	800		0,25 s on / 1 s off		112	Tono 27	Tono 03
Tono 10	intermittente	700		0,15 s on / 0,15 s off, total 1 min.	Allarme Svezia SS 031711	112	Tono 18	Tono 02
Tono 11	intermittente	720		0,7 s on / 0,3 s off	Allarme Industriale Germania	111	Tono 02	Tono 29
Tono 12	intermittente	2400		0,5 s on / 0,5 s off		120	Tono 03	Tono 01
Tono 13	intermittente	2850		0,5 s on / 0,5 s off x 3 dann 1,5 s off	ISO 8201 tono alto, Temporale US	111	Tono 03	Tono 17
Tono 14	alternato	440 - 554		0,4 s (440Hz) / 0,1 s (554Hz)	AFNOR Francia, NFS 32-001	109	Tono 16	Tono 01
Tono 15	alternato	554 - 440		1 Hz	Allarme Svezia	109	Tono 01	Tono 16
Tono 16	alternato	800 - 1000		2 Hz		113	Tono 02	Tono 09
Tono 17	alternato	2400 - 2900		2 Hz		120	Tono 03	Tono 01
Tono 18	alternato	1000 - 2000		1 Hz	Singapore	120	Tono 02	Tono 03
Tono 19	dente di sega	500 - 1500		10 Hz		119	Tono 02	Tono 01
Tono 20	dente di sega	150 - 1000		ascenso 10 s, 40 s on, descenso 10 s	Allarme Industriale Germania	114	Tono 01	Tono 29
Tono 21	continuo	400		bocina simulada		109	Tono 16	Tono 02
Tono 22	dente di sega	500 - 1200		ascenso en 3,75 s/ 0,25 s off	Evacuazione Australia AS 2220	117	Tono 02	Tono 09
Tono 23	dente di sega	500 - 1200		ascenso en 3,5 s/ 0,5 s off	Paesi Bassi NEN 2575:2000	117	Tono 02	Tono 09
Tono 24	dente di sega	500 - 1200		0,5 s on/0,5 s off x 3 / 1,5 s off	Evacuazione Australia AS1670	117	Tono 02	Tono 09
Tono 25	dente di sega	1200 - 500		1 Hz	Evacuazione Germania DIN 33404-3	117	Tono 02	Tono 32
Tono 26	dente di sega	500 - 1200		0,3 Hz		117	Tono 01	Tono 32
Tono 27	dente di sega	1400 - 1600		ascenso en 1 s/descenso en 0,5 s	NFC 48-265	119	Tono 02	Tono 09
Tono 28	dente di sega	2400 - 2900		1 Hz		120	Tono 17	Tono 03
Tono 29	squillo					120	Tono 16	Tono 02
Tono 30	lentamenta cre-scente	500 - 2400		Sirena en ascendo 3 s, después cont 2400 Hz		120	Tono 16	Tono 01
Tono 31	lentamenta cre-scente	300 - 1200		Sirena en ascendo 3 s, después cont 1200 Hz		117	Tono 16	Tono 01
Tono 32	scampanio	970 - 800		ding-dong repetido, 1 Hz		113	Tono 29	Tono 01

ACX

TABELLA DEI SUONI

STADIO 1 S1	Tipi di tono	Frequenza Hz	Pittogramma	Ritmo di ripetizione	Applicazione specifica	max dB	STADIO 2 S2	STADIO 3 S3
Tono 33	continuo	340				109	Tono 16	Tono 03
Tono 34	continuo	500				109	Tono 16	Tono 03
Tono 35	continuo	825				113	Tono 16	Tono 03
Tono 36	continuo	1500				118	Tono 18	Tono 02
Tono 37	continuo	2850				111	Tono 21	Tono 01
Tono 38	intermittente	660		0,5 s on / 0,5 s off	Allarme Svezia	114	Tono 02	Tono 32
Tono 39	intermittente	680		0,875 s on / 0,675 s off		114	Tono 03	Tono 32
Tono 40	intermittente	950		1 s on / 1 s off		114	Tono 02	Tono 32
Tono 41	intermittente	1000		1 s on / 1 s off	PFEER Allarme Generale	113	Tono 16	Tono 03
Tono 42	intermittente	800		4 ms on / 4 ms off		112	Tono 58	Tono 03
Tono 43	intermittente	825		0,5 s on / 0,5 s off		113	Tono 16	Tono 03
Tono 44	intermittente	825		2,5 s on, 2,5 s off x 7, después 7 s intermitente	IMO SOLAS III/50+SOLAS III/6,4	113	Tono 17	Tono 02
Tono 45	alternato	440 - 554		1 Hz		109	Tono 16	Tono 01
Tono 46	alternato	825 - 1075		1 Hz		114	Tono 48	Tono 02
Tono 47	alternato	825 - 1025		2 Hz		114	Tono 48	Tono 03
Tono 48	alternato	2500 - 3100		0,5 Hz		117	Tono 60	Tono 03
Tono 49	alternato	2400 - 2850		2 Hz		120	Tono 12	Tono 03
Tono 50	alternato	500 - 900		2 Hz		114	Tono 41	Tono 02
Tono 51	alternato	1200 - 1400		25 Hz		119	Tono 41	Tono 02
Tono 52	dente di sega	300 - 1200		1 Hz		117	Tono 03	Tono 32
Tono 53	dente di sega	500 - 1000		0,15 Hz		114	Tono 41	Tono 02
Tono 54	dente di sega	500 - 1200		3 Hz		117	Tono 41	Tono 02
Tono 55	dente di sega	700 - 1500		0,3 Hz		119	Tono 16	Tono 02
Tono 56	dente di sega	800 - 1000		7 Hz		114	Tono 16	Tono 02
Tono 57	dente di sega	800 - 1000		50 Hz		114	Tono 16	Tono 02
Tono 58	dente di sega	2400 - 2900		7 Hz		120	Tono 17	Tono 03
Tono 59	dente di sega	2400 - 2900		50 Hz		120	Tono 17	Tono 03
Tono 60	dente di sega	2400 - 2900		3 Hz		120	Tono 17	Tono 03
Tono 61	lentamenta crescente	0 - 800		Sirena en ascendo 3 s, después cont 800 Hz		114	Tono 16	Tono 01
Tono 62	scampanio	554 - 440		ding-dong repetido, 1 Hz		109	Tono 29	Tono 01
Tono 63	scampanio	554 - 440		un solo ding-dong		109	Tono 29	Tono 01

ASS-P+QDS Emettitori sonori d'allarme multitono e Faro LED Statico/ Intermittente

- Combinazione di illuminazione intermittente di 94 mm di dimensioni e durata a LED con sirena quadrata di vari suoni
- Segnale molto forte davanti e sul fianco
- Elevata protezione IP66
- Materiale resistente ai raggi ultravioletti
- Piezotecnica, 8 tipi di suono, max. 103 dB (A) pressione del suono delle
- Pressione del suono a regolazione continua tramite potenziometro
- Varietà di Fari esterne regolabili
- Per gli utilizzi industriali e generali

Diffusore interno e speciale nervatura della calotta per un segnale ottimale a 360°

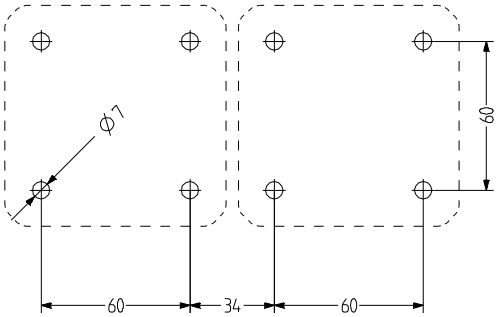

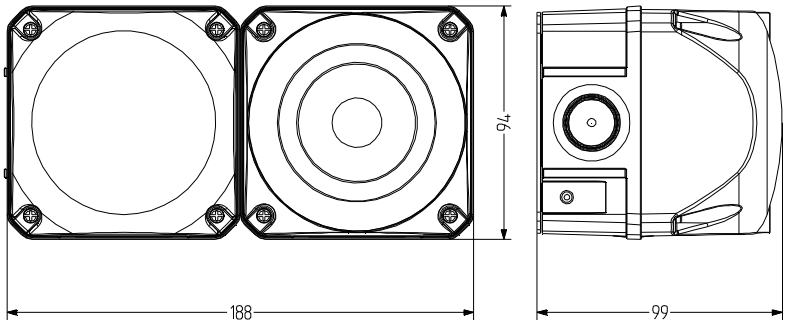

DATI TECNICI DELL'APPARECCHIATURA OTTICA

Involucro	94 mm (quadrato), policarbonato rosso(RAL 3000)
Calotta	policarbonato, rigato all'interno arancione, rosso, chiaro, blu, verde oppure giallo
Tipo di montaggio	a discrezione
Conduzione di potenza	Parte posteriore: Boccola di esecuzione 5-10 mm, in opzione introduzione laterale del tubo con pressacavo (da entrambi i lati) (accessorio tipo)
Tecnica di collegamento	Morsetto a vite e ad inserimento 2,5 mm²
Perdita di corrente	0,003 A (adatto allo SPS)
Tipo di Faro	Faro LED fissa oppure Faro LED lampeggiante
Mezzi di illuminazione	16 LEDs
Isointensità	30 Cd
Frequenza di intermittenza/lampeggio	1 Hz
Durata di accensione	100 %
Durata di vita	Mezzo di illuminazione >50.000 h
Temperatura durante il funzionamento	-30°C/+60°C
Tipo di protezione	IP66 & UL Type 4/4×/13
Resistenza agli urti	IK09
Peso	200 g

DATI TECNICI DELL'APPARECCHIATURA ACUSTICA

Involucro	policarbonato rosso(RAL 3000)
Tipo di montaggio	a discrezione, Apertura di emissione del suono verso il basso o in orizzontale
Conduzione di potenza	Parte posteriore: Boccola di esecuzione 5-10 mm sul lato: Pressacavo AKV M20× 1,57 - 14 mm montabile
Tecnica di collegamento	Morsetto a vite/morsetto ad inserimento bis 2,5 mm²
Perdita di corrente	0,003 A
Tipo di suono	8 suoni, 1 suoni regolabili dall'esterno Vedere tabella dei suoni
Volume	103 dB (regolabile tramite potenziometro)
Frequenza del suono	500-4.600 Hz
Durata di accensione	100 %
Temperatura durante il funzionamento	-30 °C / +60 °C
Tipo di protezione	IP66 & UL Type 4/4×/13
Resistenza agli urti	IK09
Peso	300 g

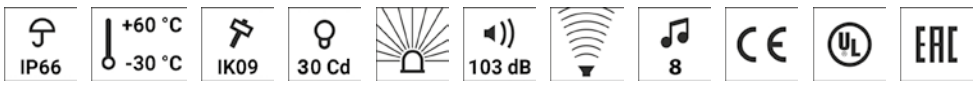

ASS-P+QDS

DISPOSITIVO VISIVO: QDS

Type	Colore della calotta	Tensione nominale	Campo di tensione (V)	Corrente nominale (A)	Numero articolo
QDS	arancione	24 V AC/DC	+/- 10 %	0,100	874 161 405
		48 V AC/DC	+/- 10 %	0,075	874 161 408
		110-120 V AC	+/- 10 %	0,085	874 161 310
		230-240 V AC	+/- 10 %	0,075	874 161 313
	rosso	24 V AC/DC	+/- 10 %	0,100	874 162 405
		48 V AC/DC	+/- 10 %	0,075	874 162 408
		110-120 V AC	+/- 10 %	0,085	874 162 310
		230-240 V AC	+/- 10 %	0,075	874 162 313
	chiaro	24 V AC/DC	+/- 10 %	0,100	874 164 405
		48 V AC/DC	+/- 10 %	0,075	874 164 408
		110-120 V AC	+/- 10 %	0,085	874 164 310
		230-240 V AC	+/- 10 %	0,075	874 164 313
	blu	24 V AC/DC	+/- 10 %	0,100	874 165 405
		48 V AC/DC	+/- 10 %	0,075	874 165 408
		110-120 V AC	+/- 10 %	0,085	874 165 310
		230-240 V AC	+/- 10 %	0,075	874 165 313
	verde	24 V AC/DC	+/- 10 %	0,100	874 166 405
		48 V AC/DC	+/- 10 %	0,075	874 166 408
		110-120 V AC	+/- 10 %	0,085	874 166 310
		230-240 V AC	+/- 10 %	0,075	874 166 313
	giallo	24 V AC/DC	+/- 10 %	0,100	874 167 405
		48 V AC/DC	+/- 10 %	0,075	874 167 408
		110-120 V AC	+/- 10 %	0,085	874 167 310
		230-240 V AC	+/- 10 %	0,075	874 167 313

APPARECCHIATURA ACUSTICA: ASS-P

Type	Tensione nominale	Campo di tensione (V)	Corrente nominale (A)	Frequenza di rete	Numero articolo
ASS-P	24 V AC/DC	+/- 10 %	0,100	50-60 Hz	874 060 405
	48 V AC/DC	+/- 10 %	0,075	50-60 Hz	874 060 408
	110-120 V AC	+/- 10 %	0,040	50-60 Hz	874 060 310
	230-240 V AC	+/- 10 %	0,410	50-60 Hz	874 060 313

AMK AB1 AG1 AKV AW1

ACCESSORI

Type	Tipo di accessorio	Peso	Numero articolo
AMK	Set da montaggio per la combinazione di diverse apparecchiature di segnalazione della stessa dimensione	10 g	874 010 900
AB1	Assortimento di montaggio per angolo in metallo per il montaggio nella direzione preferita (ad es. su piattaforme di montaggio)		874 031 900
AG1	Guarnizione piana per la corretta installazione di IP66 su superfici liscie		874 021 900
AKV	Pressacavo M20×1,5		698 800 026
AW1	Angolare in acciaio		874 041 900

Elettro-
nico

TABELLA DEI SUONI

STADIO 1 S1	Tipi di tono	Frequenza Hz	Pittogramma	Ritmo di ripetizione	Applicazione specifica	max dB
Tono 01	continuo	4600 Hz				103
Tono 02	continuo	1600 Hz				99
Tono 03	intermittente	4600 Hz		250 ms on, 250 ms off		103
Tono 04	intermittente	1600 Hz		250 ms on, 250 ms off		99
Tono 05	dente di sega	1200 - 500 Hz		1 Hz	Evacuazione Germania DIN 33404-3	96
Tono 06	dente di sega	500 - 1200 Hz		ascenso en 3 s, 0,5 s off	Paesi Bassi NEN 2575:2000	98
Tono 07	alterno	800 - 1000 Hz		2 Hz		94
Tono 08	dente di sega	500 - 1500 Hz		10 Hz		94

ASS-P+QFS Emettitori sonori d'allarme multitono e Faro allo Xenon Stroboscopico

- Combinazione di illuminazione intermittente a xeno di 94 mm di dimensioni e sirena quadrata di vari suoni
- Segnale molto forte davanti e sul fianco
- Elevata protezione IP66
- Materiale resistente ai raggi ultravioletti
- Piezotecnica, 8 tipi di suono, max. 103 dB (A) pressione del suono delle
- Pressione del suono a regolazione continua tramite potenziometro
- Energia del lampo 5 J
- Per gli utilizzi industriali e generali

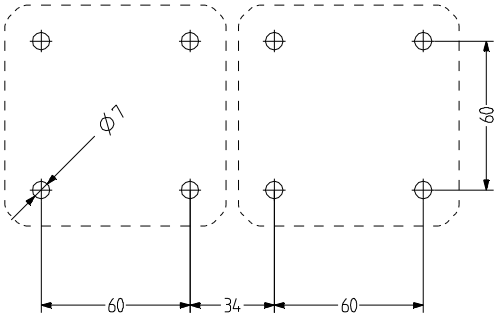

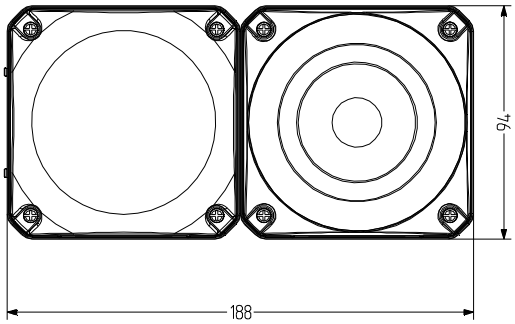

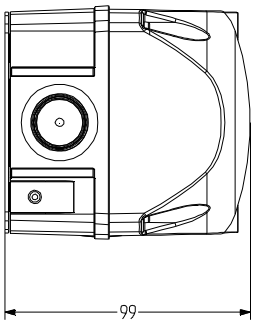

DATI TECNICI DELL'APPARECCHIATURA OTTICA

Involucro	94 mm (quadrato), policarbonato rosso(RAL 3000)
Calotta	policarbonato, rigato all'interno arancione, rosso, chiaro, blu, verde oppure giallo
Tipo di montaggio	a discrezione
Conduzione di potenza	Parte posteriore: Boccola di esecuzione 5-10 mm, in opzione introduzione laterale del tubo con pressacavo (da entrambi i lati) (accessorio tipo)
Tecnica di collegamento	Morsetto a vite e ad inserimento 2,5 mm²
Perdita di corrente	0,003 A (adatto allo SPS)
Tipo di Faro	Faro allo Xenon Stroboscopico
Mezzi di illuminazione	Tubi allo Xenon
Isointensità	5 J Energia del lampo
Frequenza di intermittenza/lampeggio	1 Hz
Durata di accensione	100 %
Durata di vita	Mezzo di illuminazione 5 milioni di lampi
Temperatura durante il funzionamento	-30°C/+60°C
Tipo di protezione	IP66 & UL Type 4/4×/13
Resistenza agli urti	IK09
Peso	300 g

DATI TECNICI DELL'APPARECCHIATURA ACUSTICA

Involucro	policarbonato rosso(RAL 3000)
Tipo di montaggio	a discrezione, Apertura di emissione del suono verso il basso o in orizzontale
Conduzione di potenza	Parte posteriore: Boccola di esecuzione 5-10 mm sul lato: Pressacavo AKV M20× 1,57 - 14 mm montabile
Tecnica di collegamento	Morsetto a vite/morsetto ad inserimento bis 2,5 mm²
Perdita di corrente	0,003 A
Tipo di suono	8 suoni, 1 suoni regolabili dall'esterno Vedere tabella dei suoni
Volume	103 dB (regolabile tramite potenziometro)
Frequenza del suono	500-4.600 Hz
Durata di accensione	100 %
Temperatura durante il funzionamento	-30 °C / +60 °C
Tipo di protezione	IP66 & UL Type 4/4×/13
Resistenza agli urti	IK09
Peso	300 g

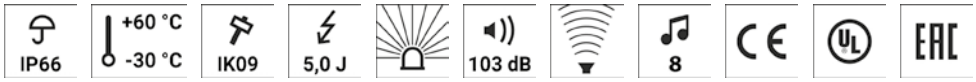

ASS-P+QFS

DISPOSITIVO VISIVO: QFS

Type	Colore della calotta	Tensione nominale	Campo di tensione (V)	Corrente nominale (A)	Numero articolo
QFS	arancione	24-48 V AC/DC	18-53	0,450	874 561 408
		110-120 V AC	+/- 10 %	0,150	874 561 310
		230-240 V AC	+/- 10 %	0,075	874 561 313
	rosso	24-48 V AC/DC	18-53	0,450	874 562 408
		110-120 V AC	+/- 10 %	0,150	874 562 310
		230-240 V AC	+/- 10 %	0,075	874 562 313
	chiaro	24-48 V AC/DC	18-53	0,450	874 564 408
		110-120 V AC	+/- 10 %	0,150	874 564 310
		230-240 V AC	+/- 10 %	0,075	874 564 313
	blu	24-48 V AC/DC	18-53	0,450	874 565 408
		110-120 V AC	+/- 10 %	0,150	874 565 310
		230-240 V AC	+/- 10 %	0,075	874 565 313
	verde	24-48 V AC/DC	18-53	0,450	874 566 408
		110-120 V AC	+/- 10 %	0,150	874 566 310
		230-240 V AC	+/- 10 %	0,075	874 566 313
	giallo	24-48 V AC/DC	18-53	0,450	874 567 408
		110-120 V AC	+/- 10 %	0,150	874 567 310
		230-240 V AC	+/- 10 %	0,075	874 567 313

APPARECCHIATURA ACUSTICA: ASS-P

Type	Tensione nominale	Campo di tensione (V)	Corrente nominale (A)	Frequenza di rete	Numero articolo
ASS-P	24 V AC/DC	+/- 10 %	0,100	50-60 Hz	874 060 405
	48 V AC/DC	+/- 10 %	0,075	50-60 Hz	874 060 408
	110-120 V AC	+/- 10 %	0,040	50-60 Hz	874 060 310
	230-240 V AC	+/- 10 %	0,410	50-60 Hz	874 060 313

AMK

AB1

AG1

AKV

ACCESSORI

Type	Tipo di accessorio	Peso	Numero articolo
AMK	Set da montaggio per la combinazione di diverse apparecchiature di segnalazione della stessa dimensione	10 g	874 010 900
AB1	Assortimento di montaggio per angolo in metallo per il montaggio nella direzione preferita (ad es. su piattaforme di montaggio)		874 031 900
AG1	Guarnizione piana per la corretta installazione di IP66 su superfici liscie		874 021 900
AKV	Pressacavo M20×1,5		698 800 026

Elettro-
nico

TABELLA DEI SUONI

STADIO 1 S1	Tipi di tono	Frequenza Hz	Pittogramma	Ritmo di ripetizione	Applicazione specifica	max dB
Tono 01	continuo	4600 Hz				103
Tono 02	continuo	1600 Hz				99
Tono 03	intermittente	4600 Hz		250 ms on, 250 ms off		103
Tono 04	intermittente	1600 Hz		250 ms on, 250 ms off		99
Tono 05	dente di sega	1200 - 500 Hz		1 Hz	Evacuazione Germania DIN 33404-3	96
Tono 06	dente di sega	500 - 1200 Hz		ascenso en 3 s, 0,5 s off	Paesi Bassi NEN 2575:2000	98
Tono 07	alterno	800 - 1000 Hz		2 Hz		94
Tono 08	dente di sega	500 - 1500 Hz		10 Hz		94

ASS-P+QBS Emettitori sonori d'allarme multitono e Faro LED Stroboscopico Multiplo

- Combinazione di illuminazione intermittente di 94 mm di dimensioni con sirena quadrata di vari suoni e Fari
- Segnale molto forte davanti e sul fianco
- Elevata protezione IP66
- Materiale resistente ai raggi ultravioletti
- Piezotecnica, 8 tipi di suono, max. 103 dB (A) pressione del suono delle
- Pressione del suono a regolazione continua tramite potenziometro
- 4 diversi modelli di Faro lampo controllabili dall'esterno
- Per gli utilizzi industriali e generali

Diffusore interno e speciale nervatura della calotta per un segnale ottimale a 360°

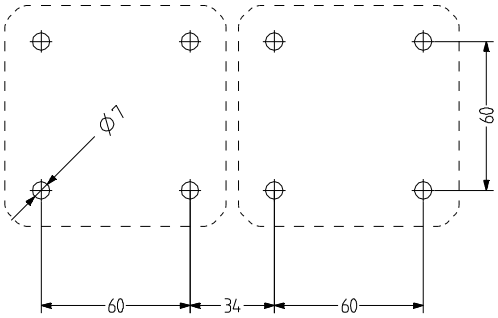

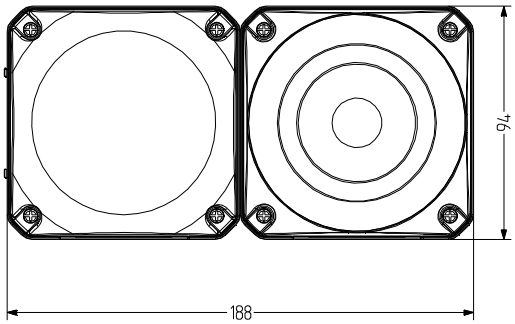

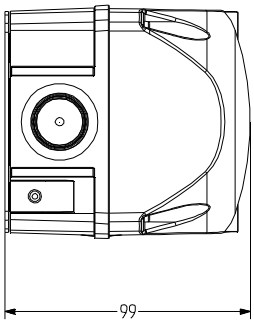

DATI TECNICI DELL'APPARECCHIATURA OTTICA

Involucro	94 mm (quadrato), policarbonato rosso(RAL 3000)
Calotta	policarbonato, rigato all'interno arancione, rosso, chiaro, blu, verde oppure giallo
Tipo di montaggio	a discrezione
Conduzione di potenza	Parte posteriore: Boccola di esecuzione 5-10 mm, in opzione introduzione laterale del tubo con pressacavo (da entrambi i lati) (accessorio tipo)
Tecnica di collegamento	Morsetto a vite e ad inserimento 2,5 mm²
Perdita di corrente	0,003 A (adatto allo SPS)
Tipo di Faro	Faro LED multi-intermittente
Mezzi di illuminazione	High Power LEDs
Frequenza di intermittenza/lampeggio	Doppio lampo 1,4 Hz; 6 lampi 1,0 Hz; lampo multiplo
Durata di accensione	100 %
Durata di vita	Mezzo di illuminazione >50.000 h
Temperatura durante il funzionamento	-30°C/+60°C
Tipo di protezione	IP66 & UL Type 4/4×/13
Resistenza agli urti	IK09
Peso	1,7 kg

DATI TECNICI DELL'APPARECCHIATURA ACUSTICA

Involucro	policarbonato rosso(RAL 3000)
Tipo di montaggio	a discrezione, Apertura di emissione del suono verso il basso o in orizzontale
Conduzione di potenza	Parte posteriore: Boccola di esecuzione 5-10 mm sul lato: Pressacavo AKV M20× 1,57 - 14 mm montabile
Tecnica di collegamento	Morsetto a vite/morsetto ad inserimento bis 2,5 mm²
Perdita di corrente	0,003 A
Tipo di suono	8 suoni, 1 suoni regolabili dall'esterno Vedere tabella dei suoni
Volume	103 dB (regolabile tramite potenziometro)
Frequenza del suono	500-4.600 Hz
Durata di accensione	100 %
Temperatura durante il funzionamento	-30 °C / +60 °C
Tipo di protezione	IP66 & UL Type 4/4×/13
Resistenza agli urti	IK09
Peso	300 g

ASS-P+QBS

DISPOSITIVO VISIVO: QBS

Type	Colore della calotta	Tensione nominale	Campo di tensione (V)	Corrente nominale (A)	Numero articolo
QBS	arancione	24-48 V AC/DC	19-60 V AC 18-85 V DC	0,420	874 171 408
		120-240 V AC	80-265	0,100	874 171 313
	rosso	24-48 V AC/DC	19-60 V AC 18-85 V DC	0,300	874 172 408
		120-240 V AC	80-265	0,090	874 172 313
	giallo	24-48 V AC/DC	19-60 V AC 18-85 V DC	0,420	874 177 408
		120-240 V AC	80-265	0,100	874 177 313

APPARECCHIATURA ACUSTICA: ASS-P

Type	Tensione nominale	Campo di tensione (V)	Corrente nominale (A)	Frequenza di rete	Numero articolo
ASS-P	24 V AC/DC	+/- 10 %	0,100	50-60 Hz	874 060 405
	48 V AC/DC	+/- 10 %	0,075	50-60 Hz	874 060 408
	110-120 V AC	+/- 10 %	0,040	50-60 Hz	874 060 310
	230-240 V AC	+/- 10 %	0,410	50-60 Hz	874 060 313

AMK

AB1

AG1

AKV

AW1

ACCESSORI

Type	Tipo di accessorio	Peso	Numero articolo
AMK	Set da montaggio per la combinazione di diverse apparecchiature di segnalazione della stessa dimensione	10 g	874 010 900
AB1	Assortimento di montaggio per angolo in metallo per il montaggio nella direzione preferita (ad es. su piattaforme di montaggio)		874 031 900
AG1	Guarnizione piana per la corretta installazione di IP66 su superfici liscie		874 021 900
AKV	Pressacavo M20×1,5		698 800 026
AW1	Angolare in acciaio		874 041 900

TABELLA DEI SUONI

STADIO 1 S1	Tipi di tono	Frequenza Hz	Pittogramma	Ritmo di ripetizione	Applicazione specifica	max dB
Tono 01	continuo	4600 Hz				103
Tono 02	continuo	1600 Hz				99
Tono 03	intermittente	4600 Hz		250 ms on, 250 ms off		103
Tono 04	intermittente	1600 Hz		250 ms on, 250 ms off		99
Tono 05	dente di sega	1200 - 500 Hz		1 Hz	Evacuazione Germania DIN 33404-3	96
Tono 06	dente di sega	500 - 1200 Hz		ascenso en 3 s, 0,5 s off	Paesi Bassi NEN 2575:2000	98
Tono 07	alterno	800 - 1000 Hz		2 Hz		94
Tono 08	dente di sega	500 - 1500 Hz		10 Hz		94

ASS-T+QDS Emettitori sonori d'allarme multitono e Faro LED Statico/ Intermittente

- Combinazione di illuminazione intermittente di 94 mm di dimensioni e durata a LED con sirena quadrata di vari suoni

- Segnale molto forte davanti e sul fianco
- Elevata protezione IP66
- Materiale resistente ai raggi ultravioletti
- Possibilità di scegliere fra 32 tipi di suono, 3 tipi di suono controllabili dall'esterno
- max 108 dB (A) pressione del suono
- Varietà di Fari esterne regolabili
- Per gli utilizzi industriali e generali

Diffusore interno e speciale nervatura della calotta per un segnale ottimale a 360°

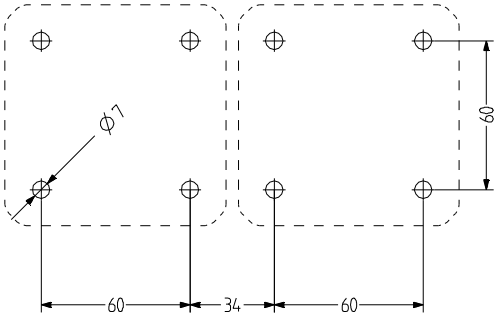

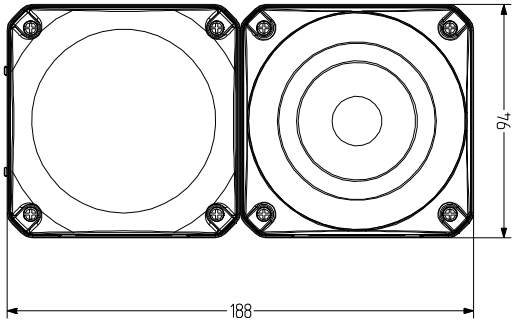

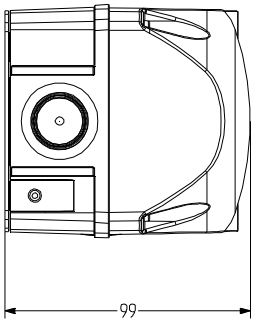

DATI TECNICI DELL'APPARECCHIATURA OTTICA

Involucro	94 mm (quadrato), policarbonato rosso(RAL 3000)
Calotta	policarbonato, rigato all'interno arancione, rosso, chiaro, blu, verde oppure giallo
Tipo di montaggio	a discrezione
Conduzione di potenza	Parte posteriore: Boccola di esecuzione 5-10 mm, in opzione introduzione laterale del tubo con pressacavo (da entrambi i lati) (accessorio tipo)
Tecnica di collegamento	Morsetto a vite e ad inserimento 2,5 mm²
Perdita di corrente	0,003 A (adatto allo SPS)
Tipo di Faro	Faro LED fissa oppure Faro LED lampeggiante
Mezzi di illuminazione	16 LEDs
Isointensità	30 Cd
Frequenza di intermittenza/lampeggio	1 Hz
Durata di accensione	100 %
Durata di vita	Mezzo di illuminazione >50.000 h
Temperatura durante il funzionamento	-30°C/+60°C
Tipo di protezione	IP66 & UL Type 4/4×/13
Resistenza agli urti	IK09
Peso	200 g

DATI TECNICI DELL'APPARECCHIATURA ACUSTICA

Involucro	policarbonato rosso(RAL 3000)
Tipo di montaggio	a discrezione, Apertura di emissione del suono verso il basso o in orizzontale
Conduzione di potenza	Parte posteriore: Boccola di esecuzione 5-10 mm sul lato: Pressacavo AKV M20× 1,57 - 14 mm montabile
Tecnica di collegamento	Morsetto a vite/morsetto ad inserimento bis 2,5 mm²
Perdita di corrente	0,003 A
Tipo di suono	32 suoni, 3 suoni regolabili dall'esterno Vedere tabella dei suoni
Volume	108 dB (regolabile tramite potenziometro)
Frequenza del suono	150-2.900 Hz
Durata di accensione	100 %
Temperatura durante il funzionamento	-30 °C / +60 °C
Tipo di protezione	IP66 & UL Type 4/4×/13
Resistenza agli urti	IK09
Peso	300 g

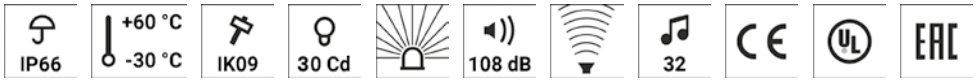

ASS-T+QDS

DISPOSITIVO VISIVO: ASS-T

Type	Colore della calotta	Tensione nominale	Campo di tensione (V)	Corrente nominale (A)	Numero articolo
QDS	arancione	24 V AC/DC	+/- 10 %	0,100	874 161 405
		48 V AC/DC	+/- 10 %	0,075	874 161 408
		110-120 V AC	+/- 10 %	0,085	874 161 310
		230-240 V AC	+/- 10 %	0,075	874 161 313
	rosso	24 V AC/DC	+/- 10 %	0,100	874 162 405
		48 V AC/DC	+/- 10 %	0,075	874 162 408
		110-120 V AC	+/- 10 %	0,085	874 162 310
		230-240 V AC	+/- 10 %	0,075	874 162 313
	chiaro	24 V AC/DC	+/- 10 %	0,100	874 164 405
		48 V AC/DC	+/- 10 %	0,075	874 164 408
		110-120 V AC	+/- 10 %	0,085	874 164 310
		230-240 V AC	+/- 10 %	0,075	874 164 313
	blu	24 V AC/DC	+/- 10 %	0,100	874 165 405
		48 V AC/DC	+/- 10 %	0,075	874 165 408
		110-120 V AC	+/- 10 %	0,085	874 165 310
		230-240 V AC	+/- 10 %	0,075	874 165 313
	verde	24 V AC/DC	+/- 10 %	0,100	874 166 405
		48 V AC/DC	+/- 10 %	0,075	874 166 408
		110-120 V AC	+/- 10 %	0,085	874 166 310
		230-240 V AC	+/- 10 %	0,075	874 166 313
	giallo	24 V AC/DC	+/- 10 %	0,100	874 167 405
		48 V AC/DC	+/- 10 %	0,075	874 167 408
		110-120 V AC	+/- 10 %	0,085	874 167 310
		230-240 V AC	+/- 10 %	0,075	874 167 313

APPARECCHIATURA ACUSTICA: QDS

Type	Tensione nominale	Campo di tensione (V)	Corrente nominale (A)	Frequenza di rete	Numero articolo
ASS-T	24-48 V AC/DC	21-53 V AC 21-60 V DC	0,230	50-60 Hz	874 170 408
	110-240 V AC	95-265	0,070	50-60 Hz	874 170 313

AMK

AB1

AG1

AKV

AW1

ACCESSORI

Type	Tipo di accessorio	Peso	Numero articolo
AMK	Set da montaggio per la combinazione di diverse apparecchiature di segnalazione della stessa dimensione	10 g	874 010 900
AB1	Assortimento di montaggio per angolo in metallo per il montaggio nella direzione preferita (ad es. su piattaforme di montaggio)		874 031 900
AG1	Guarnizione piana per la corretta installazione di IP66 su superfici liscie		874 021 900
AKV	Pressacavo M20×1,5		698 800 026
AW1	Angolare in acciaio		874 041 900

TABELLA DEI SUONI

si veda pagina 207

ASS-T+QFS Emettitori sonori d'allarme multitono e Faro allo Xenon Stroboscopico

- Combinazione di illuminazione intermittente a xeno di 94 mm di dimensioni e sirena quadrata di vari suoni
- Segnale molto forte davanti e sul fianco
- Elevata protezione IP66
- Materiale resistente ai raggi ultravioletti
- Possibilità di scegliere fra 32 tipi di suono, 3 tipi di suono controllabili dall'esterno
- max 108 dB (A) pressione del suono
- Energia del lampo 5 J
- Per gli utilizzi industriali e generali

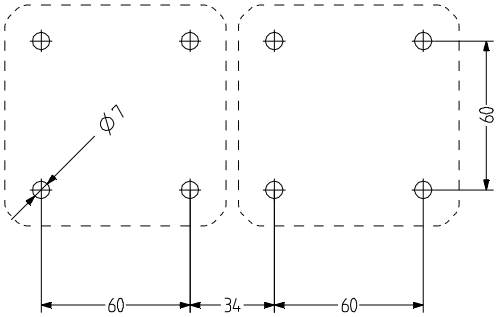

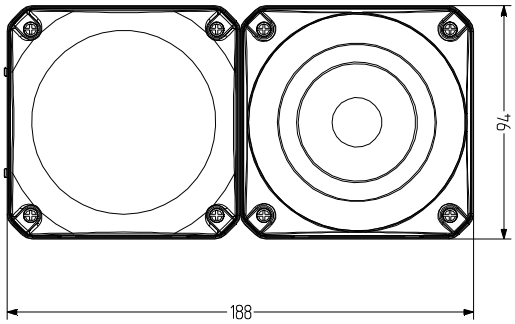

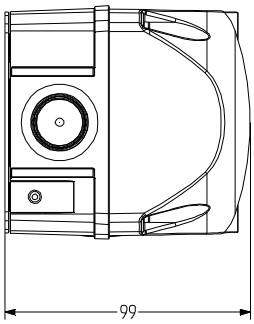

DATI TECNICI DELL'APPARECCHIATURA OTTICA

Involucro	94 mm (quadrato), policarbonato rosso(RAL 3000)
Calotta	policarbonato, rigato all'interno arancione, rosso, chiaro, blu, verde oppure giallo
Tipo di montaggio	a discrezione
Conduzione di potenza	Parte posteriore: Boccola di esecuzione 5-10 mm, in opzione introduzione laterale del tubo con pressacavo (da entrambi i lati) (accessorio tipo)
Tecnica di collegamento	Morsetto a vite e ad inserimento 2,5 mm²
Perdita di corrente	0,003 A (adatto allo SPS)
Tipo di Faro	Faro allo Xenon Stroboscopico
Mezzi di illuminazione	Tubi allo Xenon
Isointensità	5 J Energia del lampo
Frequenza di intermittenza/lampeggio	1 Hz
Durata di accensione	100 %
Durata di vita	Mezzo di illuminazione 5 milioni di lampi
Temperatura durante il funzionamento	-30°C/+60°C
Tipo di protezione	IP66 & UL Type 4/4×/13
Resistenza agli urti	IK09
Peso	300 g

DATI TECNICI DELL'APPARECCHIATURA ACUSTICA

Involucro	policarbonato rosso(RAL 3000)
Tipo di montaggio	a discrezione, Apertura di emissione del suono verso il basso o in orizzontale
Conduzione di potenza	Parte posteriore: Boccola di esecuzione 5-10 mm sul lato: Pressacavo AKV M20× 1,57 - 14 mm montabile
Tecnica di collegamento	Morsetto a vite/morsetto ad inserimento bis 2,5 mm²
Perdita di corrente	0,003 A
Tipo di suono	32 suoni, 3 suoni regolabili dall'esterno Vedere tabella dei suoni
Volume	108 dB (regolabile tramite potenziometro)
Frequenza del suono	150-2.900 Hz
Durata di accensione	100 %
Temperatura durante il funzionamento	-30 °C / +60 °C
Tipo di protezione	IP66 & UL Type 4/4×/13
Resistenza agli urti	IK09
Peso	300 g

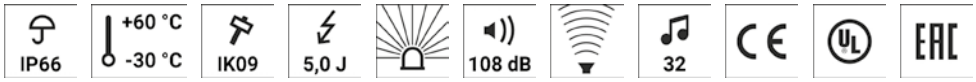

ASS-T+QFS

DISPOSITIVO VISIVO: QFS

Type	Colore della calotta	Tensione nominale	Campo di tensione (V)	Corrente nominale (A)	Numero articolo
QFS	arancione	24-48 V AC/DC	18-53	0,450	874 561 408
		110-120 V AC	+/- 10 %	0,150	874 561 310
		230-240 V AC	+/- 10 %	0,075	874 561 313
	rosso	24-48 V AC/DC	18-53	0,450	874 562 408
		110-120 V AC	+/- 10 %	0,150	874 562 310
		230-240 V AC	+/- 10 %	0,075	874 562 313
	chiaro	24-48 V AC/DC	18-53	0,450	874 564 408
		110-120 V AC	+/- 10 %	0,150	874 564 310
		230-240 V AC	+/- 10 %	0,075	874 564 313
	blu	24-48 V AC/DC	18-53	0,450	874 565 408
		110-120 V AC	+/- 10 %	0,150	874 565 310
		230-240 V AC	+/- 10 %	0,075	874 565 313
	verde	24-48 V AC/DC	18-53	0,450	874 566 408
		110-120 V AC	+/- 10 %	0,150	874 566 310
		230-240 V AC	+/- 10 %	0,075	874 566 313
	giallo	24-48 V AC/DC	18-53	0,450	874 567 408
		110-120 V AC	+/- 10 %	0,150	874 567 310
		230-240 V AC	+/- 10 %	0,075	874 567 313

APPARECCHIATURA ACUSTICA: ASS-T

Type	Tensione nominale	Campo di tensione (V)	Corrente nominale (A)	Frequenza di rete	Numero articolo
ASS-T	24-48 V AC/DC	21-53 V AC 21-60 V DC	0,230	50-60 Hz	874 170 408
	110-240 V AC	95-265	0,070	50-60 Hz	874 170 313

AMK

AB1

AG1

AKV

ACCESSORI

Type	Tipo di accessorio	Peso	Numero articolo
AMK	Set da montaggio per la combinazione di diverse apparecchiature di segnalazione della stessa dimensione	10 g	874 010 900
AB1	Assortimento di montaggio per angolo in metallo per il montaggio nella direzione preferita (ad es. su piattaforme di montaggio)		874 031 900
AG1	Guarnizione piana per la corretta installazione di IP66 su superfici liscie		874 021 900
AKV	Pressacavo M20×1,5		698 800 026

Elettro-
nico

TABELLA DEI SUONI

si veda pagina 207

ASS-T+QBS Emettitori sonori d'allarme multitono e Faro LED Stroboscopico Multiplo

- Combinazione di illuminazione intermittente di 94 mm di dimensioni con sirena quadrata di vari suoni e Fari
- Segnale molto forte davanti e sul fianco
- Elevata protezione IP66
- Materiale resistente ai raggi ultravioletti
- Possibilità di scegliere fra 32 tipi di suono, 3 tipi di suono controllabili dall'esterno
- max 108 dB (A) pressione del suon
- 4 diversi modelli di Faro lampo controllabili dall'esterno
- Per gli utilizzi industriali e generali

Diffusore interno e speciale nervatura della calotta per un segnale ottimale a 360°

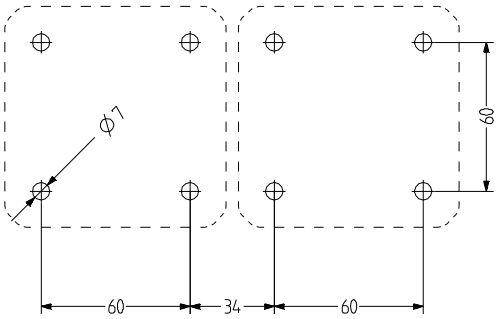

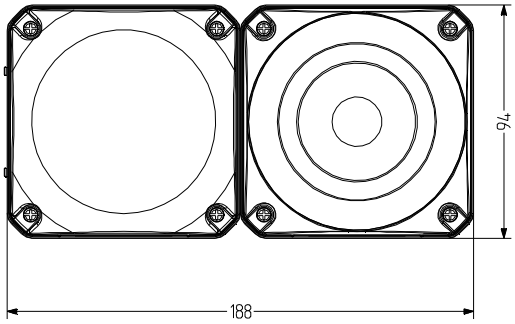

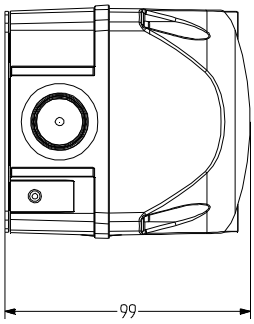

DATI TECNICI DELL'APPARECCHIATURA OTTICA

Involucro	94 mm (quadrato), policarbonato rosso(RAL 3000)
Calotta	policarbonato, rigato all'interno arancione, rosso, chiaro, blu, verde oppure giallo
Tipo di montaggio	a discrezione
Conduzione di potenza	Parte posteriore: Boccola di esecuzione 5-10 mm, in opzione introduzione laterale del tubo con pressacavo (da entrambi i lati) (accessorio tipo)
Tecnica di collegamento	Morsetto a vite e ad inserimento 2,5 mm²
Perdita di corrente	0,003 A (adatto allo SPS)
Tipo di Faro	Faro LED multi-intermittente
Mezzi di illuminazione	High Power LEDs
Frequenza di intermittenza/lampeggio	Doppio lampo 1,4 Hz; 6 lampi 1,0 Hz; lampo multiplo
Durata di accensione	100 %
Durata di vita	Mezzo di illuminazione >50.000 h
Temperatura durante il funzionamento	-30°C/+60°C
Tipo di protezione	IP66 & UL Type 4/4×/13
Resistenza agli urti	IK09
Peso	1,7 kg

DATI TECNICI DELL'APPARECCHIATURA ACUSTICA

Involucro	policarbonato rosso(RAL 3000)
Tipo di montaggio	a discrezione, Apertura di emissione del suono verso il basso o in orizzontale
Conduzione di potenza	Parte posteriore: Boccola di esecuzione 5-10 mm sul lato: Pressacavo AKV M20× 1,57 - 14 mm montabile
Tecnica di collegamento	Morsetto a vite/morsetto ad inserimento bis 2,5 mm²
Perdita di corrente	0,003 A
Tipo di suono	32 suoni, 3 suoni regolabili dall'esterno Vedere tabella dei suoni
Volume	108 dB (regolabile tramite potenziometro)
Frequenza del suono	150-2.900 Hz
Durata di accensione	100 %
Temperatura durante il funzionamento	-30 °C / +60 °C
Tipo di protezione	IP66 & UL Type 4/4×/13
Resistenza agli urti	IK09
Peso	300 g

ASS-T+QBS

DISPOSITIVO VISIVO: QBS

Type	Colore della calotta	Tensione nominale	Campo di tensione (V)	Corrente nominale (A)	Numero articolo
QBS	arancione	24-48 V AC/DC	19-60 V AC 18-85 V DC	0,420	874 171 408
		110-240 V AC	80-265	0,100	874 171 313
	rosso	24-48 V AC/DC	19-60 V AC 118-85 V DC	0,300	874 172 408
		110-240 V AC	80-265	0,090	874 172 313
	giallo	24-48 V AC/DC	19-60 V AC 18-85 V DC	0,420	874 177 408
		110-240 V AC	80-265	0,100	874 177 313

APPARECCHIATURA ACUSTICA: ASS-T

Type	Tensione nominale	Campo di tensione (V)	Corrente nominale (A)	Frequenza di rete	Numero articolo
	24-48 V AC/DC	21-53 V AC 21-60 V DC	0,230	50-60 Hz	874 170 408
	110-240 V AC	95-265 V	0,070	50-60 Hz	874 170 313

AMK

AB1

AG1

AKV

AW1

ACCESSORI

Type	Tipo di accessorio	Peso	Numero articolo
AMK	Set da montaggio per la combinazione di diverse apparecchiature di segnalazione della stessa dimensione	10 g	874 010 900
AB1	Assortimento di montaggio per angolo in metallo per il montaggio nella direzione preferita (ad es. su piattaforme di montaggio)		874 031 900
AG1	Guarnizione piana per la corretta installazione di IP66 su superfici liscie		874 021 900
AKV	Pressacavo M20×1,5		698 800 026
AW1	Angolare in acciaio		874 041 900

TABELLA DEI SUONI

si veda pagina 207

ASM+QDM Emettitori sonori d'allarme multitono e Faro LED Statico/ Intermittente

- Combinazione di illuminazione intermittente di 132 mm di dimensioni e durata a LED con sirena quadrata di vari suoni
- Segnale molto forte davanti e sul fianco
- Elevata protezione IP66
- Materiale resistente ai raggi ultravioletti
- Possibilità di scegliere fra 32 tipi di suono, 3 tipi di suono controllabili dall'esterno
- max 113 dB (A) pressione del suono
- Varietà di Fari esterne regolabili
- Per gli utilizzi industriali e generali

Diffusore interno e speciale nervatura della calotta per un segnale ottimale a 360°

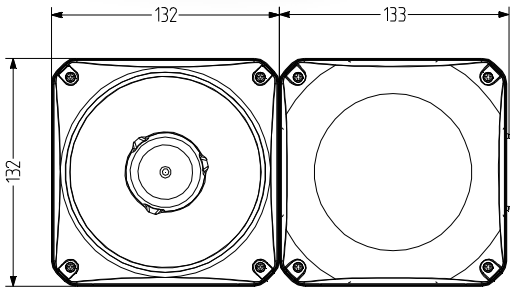

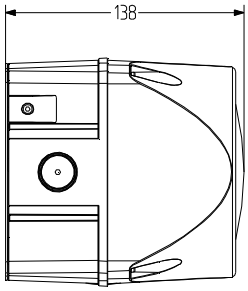

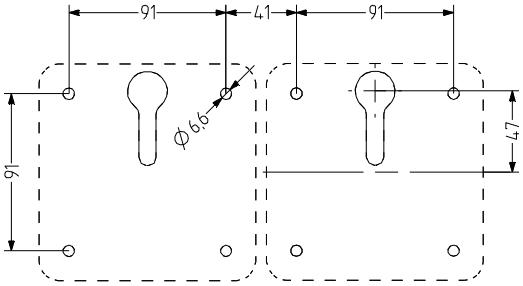

DATI TECNICI DELL'APPARECCHIATURA OTTICA

Involucro	132 mm (quadrato), policarbonato rosso(RAL 3000)
Calotta	policarbonato, rigato all'interno arancione, rosso, chiaro, blu, verde oppure giallo
Tipo di montaggio	a discrezione
Conduzione di potenza	Parte posteriore: Boccola di esecuzione 5-10 mm, in opzione introduzione laterale del tubo con pressacavo (da entrambi i lati) (accessorio tipo)
Tecnica di collegamento	Morsetto a vite e ad inserimento 2,5 mm²
Perdita di corrente	0,003 A (adatto allo SPS)
Tipo di Faro	Faro LED fissa oppure Faro LED lampeggiante
Mezzi di illuminazione	4 High Power LEDs
Isointensità	60 Cd
Frequenza di intermittenza/lampeggio	1 Hz
Durata di accensione	100 %
Durata di vita	Mezzo di illuminazione >50.000 h
Temperatura durante il funzionamento	-30°C/+60°C
Tipo di protezione	IP66 & UL Type 4/4×/13
Resistenza agli urti	IK09
Peso	500 g

DATI TECNICI DELL'APPARECCHIATURA ACUSTICA

Involucro	policarbonato rosso(RAL 3000)
Tipo di montaggio	a discrezione, Apertura di emissione del suono verso il basso o in orizzontale
Conduzione di potenza	Parte posteriore: Boccola di esecuzione 5-10 mm sul lato: Pressacavo AKV M20× 1,57 - 14 mm montabile
Tecnica di collegamento	Morsetto a vite/morsetto ad inserimento bis 2,5 mm²
Perdita di corrente	0,003 A
Tipo di suono	32 suoni, 3 suoni regolabili dall'esterno Vedere tabella dei suoni
Volume	113 dB (regolabile tramite potenziometro)
Frequenza del suono	150-2.900 Hz
Durata di accensione	100 %
Temperatura durante il funzionamento	-30 °C / +60 °C
Tipo di protezione	IP66 & UL Type 4/4×/13
Resistenza agli urti	IK09
Peso	600 g

ASM+QDM

DISPOSITIVO VISIVO: QDM

Type	Colore della calotta	Tensione nominale	Campo di tensione (V)	Corrente nominale (A)	Numero articolo
QDM	arancione	24-48 V AC/DC	18-53 V AC 18-60 V DC	0,500	874 261 408
		120-240 V AC	90-265	0,100	874 261 413
	rosso	24-48 V AC/DC	18-53 V AC 18-60 V DC	0,500	874 262 408
		120-240 V AC	90-265	0,100	874 262 413
	chiaro	24-48 V AC/DC	18-53 V AC 18-60 V DC	0,500	874 264 408
		120-240 V AC	90-265	0,100	874 264 413
	blu	24-48 V AC/DC	18-53 V AC 18-60 V DC	0,500	874 265 408
		120-240 V AC	90-265	0,100	874 265 413
	verde	24-48 V AC/DC	18-53 V AC 18-60 V DC	0,500	874 266 408
		120-240 V AC	90-265	0,100	874 266 413
	giallo	24-48 V AC/DC	18-53 V AC 18-60 V DC	0,500	874 267 408
		120-240 V AC	90-265	0,100	874 267 413

APPARECCHIATURA ACUSTICA: ASM

Type	Tensione nominale	Campo di tensione (V)	Corrente nominale (A)	Frequenza di rete	Numero articolo
ASM	24-48 V AC/DC	21-53 V AC 21-60 V DC	0,230	50-60 Hz	874 270 408
	110-240 V AC	95-265	0,070	50-60 Hz	874 270 313

AMK

AB2

AG2

AKV

ACCESSORI

Type	Tipo di accessorio	Peso	Numero articolo
AMK	Set da montaggio per la combinazione di diverse apparecchiature di segnalazione della stessa dimensione	10 g	874 010 900
AB2	Assortimento di montaggio per angolo in metallo per il montaggio nella direzione preferita (ad es. su piattaforme di montaggio)		874 032 900
AG2	Guarnizione piana per la corretta installazione di IP66 su superfici liscie		874 022 900
AKV	Pressacavo M20×1,5		698 800 026

TABELLA DEI SUONI

si veda pagina 209

ASM+QFM Emettitori sonori d'allarme multitono e Faro allo Xenon Stroboscopico

- Combinazione di illuminazione intermittente a xeno di 132 mm di dimensioni e sirena quadrata di vari suoni
- Segnale molto forte davanti e sul fianco
- Elevata protezione IP66
- Materiale resistente ai raggi ultravioletti
- Possibilità di scegliere fra 32 tipi di suono, 3 tipi di suono controllabili dall'esterno
- max 108 dB (A) pressione del suono
- Energia del lampo 10 J
- Per gli utilizzi industriali e generali

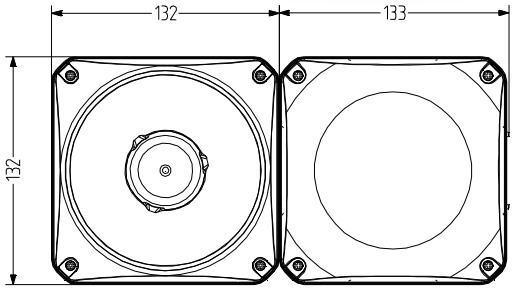

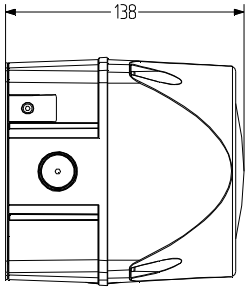

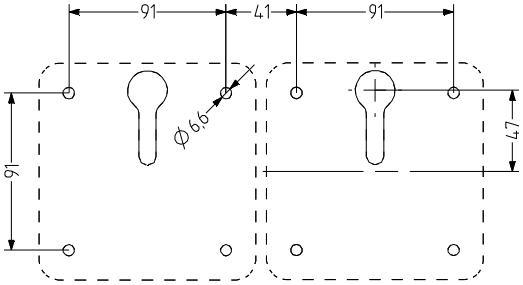

DATI TECNICI DELL'APPARECCHIATURA OTTICA

Involucro	132 mm (quadrato), policarbonato rosso(RAL 3000)
Calotta	policarbonato, rigato all'interno arancione, rosso, chiaro, blu, verde oppure giallo
Tipo di montaggio	a discrezione
Conduzione di potenza	Parte posteriore: Boccola di esecuzione 5-10 mm, in opzione introduzione laterale del tubo con pressacavo (da entrambi i lati) (accessorio tipo)
Tecnica di collegamento	Morsetto a vite e ad inserimento 2,5 mm²
Perdita di corrente	0,003 A (adatto allo SPS)
Tipo di Faro	Faro allo Xenon Stroboscopico
Mezzi di illuminazione	Tubi allo Xenon
Isointensità	10 J Energia del lampo
Frequenza di intermittenza/lampeggio	1 Hz
Durata di accensione	100 %
Durata di vita	Mezzo di illuminazione 15 milioni di lampi
Temperatura durante il funzionamento	-30°C/+60°C
Tipo di protezione	IP66 & UL Type 4/4×/13
Resistenza agli urti	IK09
Peso	550 g

DATI TECNICI DELL'APPARECCHIATURA ACUSTICA

Involucro	policarbonato rosso(RAL 3000)
Tipo di montaggio	a discrezione, Apertura di emissione del suono verso il basso o in orizzontale
Conduzione di potenza	Parte posteriore: Boccola di esecuzione 5-10 mm sul lato: Pressacavo AKV M20× 1,57 - 14 mm montabile
Tecnica di collegamento	Morsetto a vite/morsetto ad inserimento bis 2,5 mm²
Perdita di corrente	0,003 A
Tipo di suono	32 suoni, 3 suoni regolabili dall'esterno Vedere tabella dei suoni
Volume	113 dB (regolabile tramite potenziometro)
Frequenza del suono	150-2.900 Hz
Durata di accensione	100 %
Temperatura durante il funzionamento	-30 °C / +60 °C
Tipo di protezione	IP66 & UL Type 4/4×/13
Resistenza agli urti	IK09
Peso	600 g

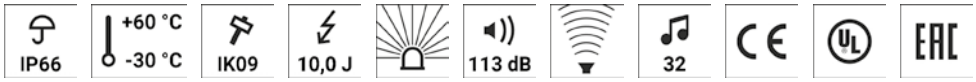

ASM+QFM

DISPOSITIVO VISIVO: QFM

Type	Colore della calotta	Tensione nominale	Campo di tensione (V)	Corrente nominale (A)	Numero articolo
QFM	arancione	24-48 V AC/DC	18-53	0,900	874 661 408
		110-120 V AC	+/- 10 %	0,260	874 661 310
		230-240 V AC	+/- 10 %	0,160	874 661 313
	rosso	24-48 V AC/DC	18-53	0,900	874 662 408
		110-120 V AC	+/- 10 %	0,260	874 662 310
		230-240 V AC	+/- 10 %	0,160	874 662 313
	chiaro	24-48 V AC/DC	18-53	0,900	874 664 408
		110-120 V AC	+/- 10 %	0,260	874 664 310
		230-240 V AC	+/- 10 %	0,160	874 664 313
	blu	24-48 V AC/DC	18-53	0,900	874 665 408
		110-120 V AC	+/- 10 %	0,260	874 665 310
		230-240 V AC	+/- 10 %	0,160	874 665 313
	verde	24-48 V AC/DC	18-53	0,900	874 666 408
		110-120 V AC	+/- 10 %	0,260	874 666 310
		230-240 V AC	+/- 10 %	0,160	874 666 313
	giallo	24-48 V AC/DC	18-53	0,900	874 667 408
		110-120 V AC	+/- 10 %	0,260	874 667 310
		230-240 V AC	+/- 10 %	0,160	874 667 313

APPARECCHIATURA ACUSTICA: ASM

Type	Tensione nominale	Campo di tensione (V)	Corrente nominale (A)	Frequenza di rete	Numero articolo
ASM	24 V AC/DC	+/- 10 %	0,200	50-60 Hz	874 260 405
	24-48 V AC/DC	21-53 V AC 21-60 V DC	0,200	50-60 Hz	874 260 408
	120-240 V AC	80-265	0,075	50-60 Hz	874 260 313

AMK

AB2

AG2

AKV

ACCESSORI

Type	Tipo di accessorio	Peso	Numero articolo
AMK	Set da montaggio per la combinazione di diverse apparecchiature di segnalazione della stessa dimensione	10 g	874 010 900
AB2	Assortimento di montaggio per angolo in metallo per il montaggio nella direzione preferita (ad es. su piattaforme di montaggio)		874 032 900
AG2	Guarnizione piana per la corretta installazione di IP66 su superfici liscie		874 022 900
AKV	Pressacavo M20×1,5		698 800 026

Elettro-
nico

TABELLA DEI SUONI

si veda pagina 209

ASM+QBM Emettitori sonori d'allarme multitono e Faro LED Stroboscopico Multiplo

- Combinazione di illuminazione intermittente di 132 mm di dimensioni con sirena quadrata di vari suoni e Fari
- Segnale molto forte davanti e sul fianco
- Elevata protezione IP66
- Materiale resistente ai raggi ultravioletti
- Possibilità di scegliere fra 32 tipi di suono, 3 tipi di suono controllabili dall'esterno
- max 113 dB (A) pressione del suon
- 4 diversi modelli di Faro lampo controllabili dall'esterno
- Per gli utilizzi industriali e generali

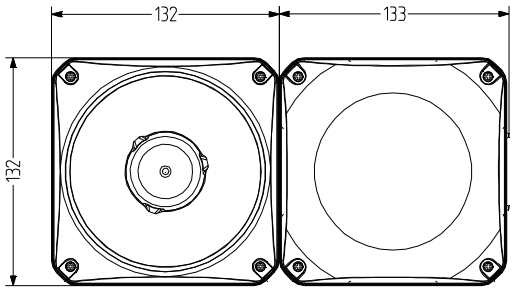

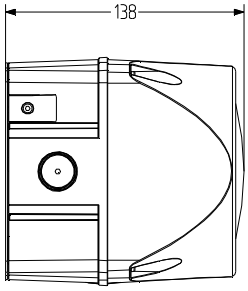

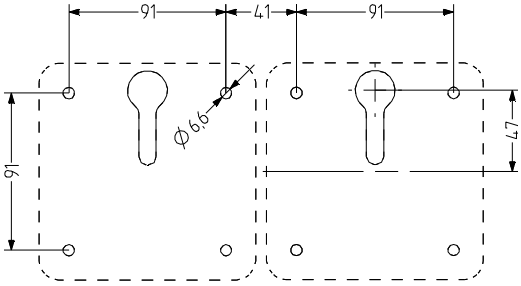

DATI TECNICI DELL'APPARECCHIATURA OTTICA

Involucro	132 mm (quadrato), policarbonato rosso(RAL 3000)
Calotta	policarbonato, rigato all'interno arancione, rosso, chiaro, blu, verde oppure giallo
Tipo di montaggio	a discrezione
Conduzione di potenza	Parte posteriore: Boccola di esecuzione 5-10 mm, in opzione introduzione laterale del tubo con pressacavo (da entrambi i lati) (accessorio tipo)
Tecnica di collegamento	Morsetto a vite e ad inserimento 2,5 mm²
Perdita di corrente	0,003 A
Tipo di Faro	Faro LED multi-intermittente
Mezzi di illuminazione	High Power LEDs
Frequenza di intermittenza/lampeggio	Doppio lampo 1,4 Hz; 6 lampi 1,0 Hz; lampo multiplo
Durata di accensione	100 %
Durata di vita	Mezzo di illuminazione >50.000 h
Temperatura durante il funzionamento	-30°C/+60°C
Tipo di protezione	IP66 & UL Type 4/4×/13
Resistenza agli urti	IK09
Peso	1,7 kg

DATI TECNICI DELL'APPARECCHIATURA ACUSTICA

Involucro	policarbonato rosso(RAL 3000)
Tipo di montaggio	a discrezione, Apertura di emissione del suono verso il basso o in orizzontale
Conduzione di potenza	Parte posteriore: Boccola di esecuzione 5-10 mm sul lato: Pressacavo AKV M20× 1,57 - 14 mm montabile
Tecnica di collegamento	Morsetto a vite/morsetto ad inserimento bis 2,5 mm²
Perdita di corrente	0,003 A
Tipo di suono	32 suoni, 3 suoni regolabili dall'esterno Vedere tabella dei suoni
Volume	113 dB (regolabile tramite potenziometro)
Frequenza del suono	150-2.900 Hz
Durata di accensione	100 %
Temperatura durante il funzionamento	-30 °C / +60 °C
Tipo di protezione	IP66 & UL Type 4/4×/13
Resistenza agli urti	IK09
Peso	600 g

ASM+QBM

DISPOSITIVO VISIVO: QBM

Type	Colore della calotta	Tensione nominale	Campo di tensione (V)	Corrente nominale (A)	Numero articolo
QBM	arancione	24-48 V AC/DC	19-60 V AC 18-85 V DC	1,300	874 271 408
		110-240 V AC	80-265	0,300	874 271 313
	rosso	24-48 V AC/DC	19-60 V AC 18-85 V DC	1,300	874 272 408
		110-240 V AC	80-265	0,300	874 272 313
	giallo	24-48 V AC/DC	19-60 V AC 18-85 V DC	1,300	874 277 408
		110-240 V AC	80-265	0,300	874 277 313

APPARECCHIATURA ACUSTICA: ASM

Type	Tensione nominale	Campo di tensione (V)	Corrente nominale (A)	Frequenza di rete	Numero articolo
ASM	24-48 V AC/DC	21-53 V AC 21-60 V DC	0,230	50-60 Hz	874 270 408
	110-240 V AC	95-265	0,700	50-60 Hz	874 270 313

AMK

AB2

AG2

AKV

ACCESSORI

Type	Tipo di accessorio	Peso	Numero articolo
AMK	Set da montaggio per la combinazione di diverse apparecchiature di segnalazione della stessa dimensione	10 g	874 010 900
AB2	Assortimento di montaggio per angolo in metallo per il montaggio nella direzione preferita (ad es. su piattaforme di montaggio)		874 032 900
AG2	Guarnizione piana per la corretta installazione di IP66 su superfici liscie		874 022 900
AKV	Pressacavo M20×1,5		698 800 026

TABELLA DEI SUONI

si veda pagina 209

ASL+QDL Emettitori sonori d'allarme multitono e Faro LED Statico/ Intermittente

- Combinazione di illuminazione intermittente di 184 mm di dimensioni e durata a LED con sirena quadrata di vari suoni
- Segnale molto forte davanti e sul fianco
- Elevata protezione IP66
- Materiale resistente ai raggi ultravioletti
- Possibilità di scegliere fra 63 tipi di suono, 3 tipi di suono controllabili dall'esterno
- max 120 dB (A) pressione del suono
- Varietà di Fari esterne regolabili
- Per gli utilizzi industriali e generali

Diffusore interno e speciale nervatura della calotta per un segnale ottimale a 360°

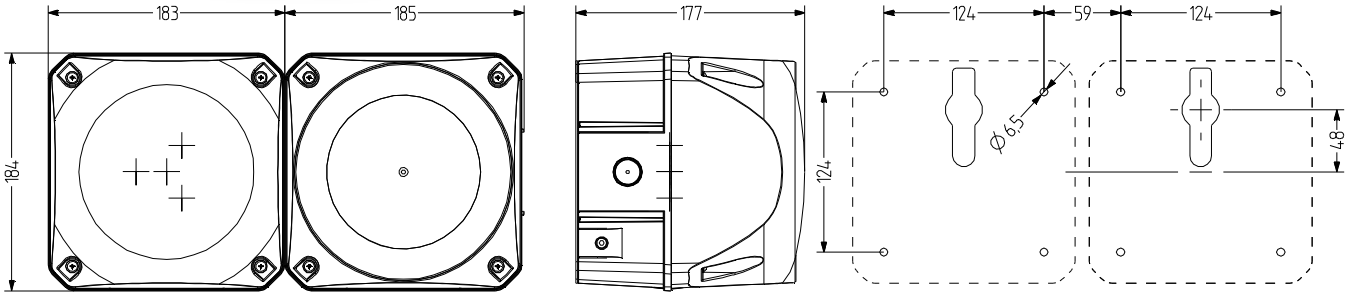

DATI TECNICI DELL'APPARECCHIATURA OTTICA

Involucro	184 mm (quadrato), policarbonato rosso(RAL 3000)
Calotta	policarbonato, rigato all'interno arancione, rosso, chiaro, blu, verde oppure giallo
Tipo di montaggio	a discrezione
Conduzione di potenza	Parte posteriore: Boccola di esecuzione 5-10 mm, in opzione introduzione laterale del tubo con pressacavo (da entrambi i lati) (accessorio tipo)
Tecnica di collegamento	Morsetto a vite e ad inserimento 2,5 mm²
Perdita di corrente	0,003 A (adatto allo SPS)
Tipo di Faro	Faro LED fissa oppure Faro LED lampeggiante
Mezzi di illuminazione	6 High Power LEDs
Isointensità	170 Cd
Frequenza di intermittenza/lampeggio	1 Hz
Durata di accensione	100 %
Durata di vita	Mezzo di illuminazione >50.000 h
Temperatura durante il funzionamento	-30°C/+60°C
Tipo di protezione	IP66 & UL Type 4/4×/13
Resistenza agli urti	IK09
Peso	1,7 kg

DATI TECNICI DELL'APPARECCHIATURA ACUSTICA

Involucro	policarbonato rosso(RAL 3000)
Tipo di montaggio	a discrezione, Apertura di emissione del suono verso il basso o in orizzontale
Conduzione di potenza	Parte posteriore: Boccola di esecuzione 5-10 mm sul lato: Pressacavo AKV M20× 1,57 - 14 mm montabile
Tecnica di collegamento	Morsetto a vite/morsetto ad inserimento bis 2,5 mm²
Perdita di corrente	0,003 A
Tipo di suono	63 suoni, 3 suoni regolabili dall'esterno Vedere tabella dei suoni
Volume	120 dB (regolabile tramite potenziometro)
Frequenza del suono	150-3.100 Hz
Durata di accensione	100 %
Temperatura durante il funzionamento	-30 °C / +60 °C
Tipo di protezione	IP66 & UL Type 4/4×/13
Resistenza agli urti	IK09
Peso	2,2 kg

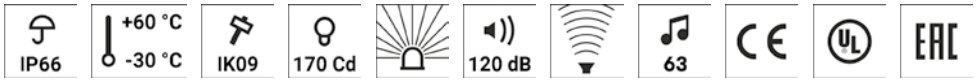

ASL+QDL

DISPOSITIVO VISIVO: QDL

Type	Colore della calotta	Tensione nominale	Campo di tensione (V)	Corrente nominale (A)	Numero articolo
QDL	arancione	24-48 V AC/DC	18-53 V AC 18-60 V DC	0,780	874 361 408
		110-240 V AC/DC	80-265	0,210	874 361 413
	rosso	24-48 V AC/DC	18-53 V AC 18-60 V DC	0,780	874 362 408
		110-240 V AC/DC	80-265	0,210	874 362 413
	chiaro	24-48 V AC/DC	18-53 V AC 18-60 V DC	0,780	874 364 408
		110-240 V AC/DC	80-265	0,210	874 364 413
	blu	24-48 V AC/DC	18-53 V AC 18-60 V DC	0,780	874 365 408
		110-240 V AC/DC	80-265	0,210	874 365 413
	verde	24-48 V AC/DC	18-53 V AC 18-60 V DC	0,780	874 366 408
		110-240 V AC/DC	80-265	0,210	874 366 413
	giallo	24-48 V AC/DC	18-53 V AC 18-60 V DC	0,780	874 367 408
		110-240 V AC/DC	80-265	0,210	874 367 413

APPARECCHIATURA ACUSTICA: ASL

Type	Tensione nominale	Campo di tensione (V)	Corrente nominale (A)	Frequenza di rete	Numero articolo
ASL	24-48 V AC/DC	21-53 V AC 21-60 V DC	1,200 0,900	50-60 Hz	874 360 408
	110-120 V AC	+/- 10 %	0,200	50-60 Hz	874 360 310
	230-240 V AC	+/- 10 %	0,100	50-60 Hz	874 360 313

AMK

AB3

AG3

AKV

ACCESSORI

Type	Tipo di accessorio	Peso	Numero articolo
AMK	Set da montaggio per la combinazione di diverse apparecchiature di segnalazione della stessa dimensione	10 g	874 010 900
AB3	Assortimento di montaggio per angolo in metallo per il montaggio nella direzione preferita (ad es. su piattaforme di montaggio)		874 033 900
AG3	Guarnizione piana per la corretta installazione di IP66 su superfici liscie		874 023 900
AKV	Pressacavo M20×1,5		698 800 026

TABELLA DEI SUONI

si veda pagina 212

ASL+QBL Emettitori sonori d'allarme multitono e Faro LED Stroboscopico Multiplo

- Combinazione di illuminazione intermittente di 184 mm di dimensioni con sirena quadrata di vari suoni e Fari
- Segnale molto forte davanti e sul fianco
- Elevata protezione IP66
- Materiale resistente ai raggi ultravioletti
- Possibilità di scegliere fra 63 tipi di suono, 3 tipi di suono controllabili dall'esterno
- max 120 dB (A) pressione del suon
- 3 diversi modelli di Faro lampo controllabili dall'esterno
- Per gli utilizzi industriali e generali

Diffusore interno e speciale nervatura della calotta per un segnale ottimale a 360°

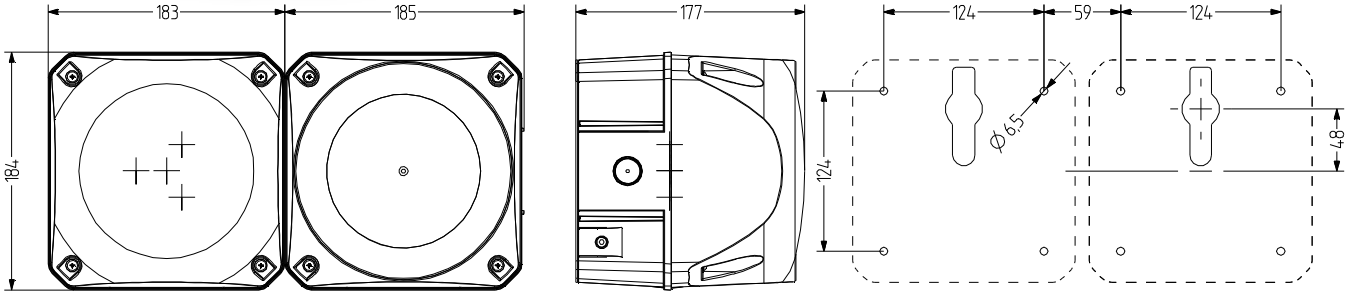

DATI TECNICI DELL'APPARECCHIATURA OTTICA

Involucro	184 mm (quadrato), policarbonato rosso(RAL 3000)
Calotta	policarbonato, rigato all'interno arancione, rosso, chiaro, blu, verde oppure giallo
Tipo di montaggio	a discrezione
Conduzione di potenza	Parte posteriore: Boccola di esecuzione 5-10 mm, in opzione introduzione laterale del tubo con pressacavo (da entrambi i lati) (accessorio tipo)
Tecnica di collegamento	Morsetto a vite e ad inserimento 2,5 mm²
Perdita di corrente	0,003 A (adatto allo SPS)
Tipo di Faro	Faro LED multi-intermittente
Mezzi di illuminazione	6 High Power LEDs
Isointensità	250 Cd
Frequenza di intermittenza/lampeggio	Doppio lampo 1,4 Hz; 6 lampi 1,0 Hz; lampo multiplo
Durata di accensione	100 %
Durata di vita	Mezzo di illuminazione >50.000 h
Temperatura durante il funzionamento	-30°C/+60°C
Tipo di protezione	IP66 & UL Type 4/4×/13
Resistenza agli urti	IK09
Peso	1,7 kg

DATI TECNICI DELL'APPARECCHIATURA ACUSTICA

Involucro	policarbonato rosso(RAL 3000)
Tipo di montaggio	a discrezione, Apertura di emissione del suono verso il basso o in orizzontale
Conduzione di potenza	Parte posteriore: Boccola di esecuzione 5-10 mm sul lato: Pressacavo AKV M20× 1,57 - 14 mm montabile
Tecnica di collegamento	Morsetto a vite/morsetto ad inserimento bis 2,5 mm²
Perdita di corrente	0,003 A
Tipo di suono	63 suoni, 3 suoni regolabili dall'esterno Vedere tabella dei suoni
Volume	120 dB (regolabile tramite potenziometro)
Frequenza del suono	150-3.100 Hz
Durata di accensione	100 %
Temperatura durante il funzionamento	-30 °C / +60 °C
Tipo di protezione	IP66 & UL Type 4/4×/13
Resistenza agli urti	IK09
Peso	2,2 kg

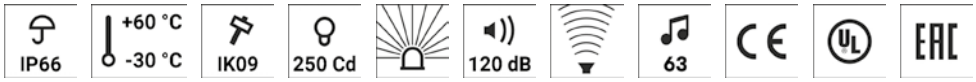

ASL+QBL

DISPOSITIVO VISIVO: QBL

Type	Colore della calotta	Tensione nominale	Campo di tensione (V)	Corrente nominale (A)	Numero articolo
QBL	arancione	24-48 V AC/DC	18-53 V AC 18-60 V DC	0,810	874 761 408
		110-240 V AC/DC	80-265	0,220	874 761 413
	rosso	24-48 V AC/DC	18-53 V AC 18-60 V DC	0,810	874 762 408
		110-240 V AC/DC	80-265	0,220	874 762 413
	chiaro	24-48 V AC/DC	18-53 V AC 18-60 V DC	0,810	874 764 408
		110-240 V AC/DC	80-265	0,220	874 764 413
	blu	24-48 V AC/DC	18-53 V AC 18-60 V DC	0,810	874 765 408
		110-240 V AC/DC	80-265	0,220	874 765 413
	verde	24-48 V AC/DC	18-53 V AC 18-60 V DC	0,810	874 766 408
		110-240 V AC/DC	80-265	0,220	874 766 413
	giallo	24-48 V AC/DC	18-53 V AC 18-60 V DC	0,810	874 767 408
		110-240 V AC/DC	80-265	0,220	874 767 413

APPARECCHIATURA ACUSTICA: ASL

Type	Tensione nominale	Campo di tensione (V)	Corrente nominale (A)	Frequenza di rete	Numero articolo
ASL	24-48 V AC/DC	21-53 V AC 21-60 V DC	1,200 0,900	50-60 Hz	874 360 408
	110-120 V AC	+/- 10 %	0,200	50-60 Hz	874 360 310
	230-240 V AC	+/- 10 %	0,100	50-60 Hz	874 360 313

AMK

AB3

AG3

AKV

ACCESSORI

Type	Tipo di accessorio	Peso	Numero articolo
AMK	Set da montaggio per la combinazione di diverse apparecchiature di segnalazione della stessa dimensione	10 g	874 010 900
AB3	Assortimento di montaggio per angolo in metallo per il montaggio nella direzione preferita (ad es. su piattaforme di montaggio)		874 033 900
AG3	Guarnizione piana per la corretta installazione di IP66 su superfici liscie		874 023 900
AKV	Pressacavo M20×1,5		698 800 026

TABELLA DEI SUONI

si veda pagina 212

ASX+QDX Emettitori sonori d'allarme multitono e Faro LED Statico/ Intermittente

- Combinazione di illuminazione intermittente di 228 mm di dimensioni e durata a LED con sirena quadrata di vari suoni
- Segnale molto forte davanti e sul fianco
- Elevata protezione IP66
- Materiale resistente ai raggi ultravioletti
- Possibilità di scegliere fra 63 tipi di suono, 3 tipi di suono controllabili dall'esterno
- max 127 dB (A) pressione del suono
- Varietà di Fari esterne regolabili
- Per gli utilizzi industriali e generali

Diffusore interno e speciale nervatura della calotta per un segnale ottimale a 360°

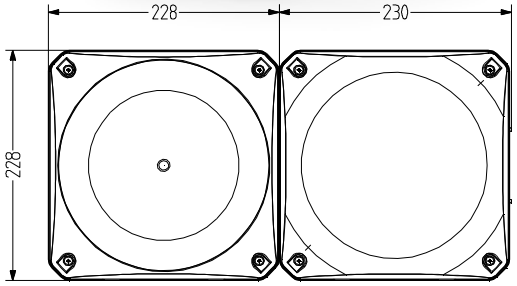

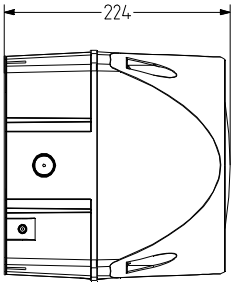

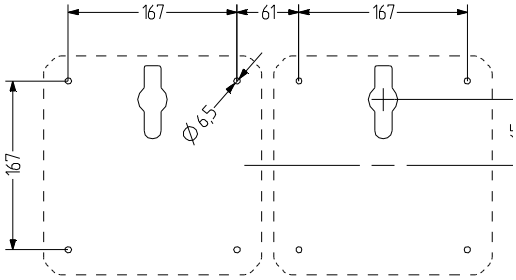

DATI TECNICI DELL'APPARECCHIATURA OTTICA

Involucro	228 mm (quadrato), policarbonato rosso(RAL 3000)
Calotta	policarbonato, rigato all'interno arancione, rosso, chiaro, blu, verde oppure giallo
Tipo di montaggio	a discrezione
Conduzione di potenza	Parte posteriore: Boccola di esecuzione 5-10 mm, in opzione introduzione laterale del tubo con pressacavo (da entrambi i lati) (accessorio tipo)
Tecnica di collegamento	Morsetto a vite e ad inserimento 2,5 mm²
Perdita di corrente	0,003 A (adatto allo SPS)
Tipo di Faro	Faro LED fissa oppure Faro LED lampeggiante
Mezzi di illuminazione	10 a 12 (A dipendenza della tensione) High Power LEDs
Isointensità	300 Cd
Frequenza di intermittenza/lampeggio	1 Hz
Durata di accensione	100 %
Durata di vita	Mezzo di illuminazione >50.000 h
Temperatura durante il funzionamento	-30°C/+60°C
Tipo di protezione	IP66 & UL Type 4/4×/13
Resistenza agli urti	IK09
Peso	2,7 kg

DATI TECNICI DELL'APPARECCHIATURA ACUSTICA

Involucro	policarbonato rosso(RAL 3000)
Tipo di montaggio	a discrezione, Apertura di emissione del suono verso il basso o in orizzontale
Conduzione di potenza	Parte posteriore: Boccola di esecuzione 5-10 mm sul lato: pressacavo AKV M20× 1,5 - 7-14 mm montabile
Tecnica di collegamento	Morsetto a vite/morsetto ad inserimento bis 2,5 mm²
Perdita di corrente	0,003 A
Tipo di suono	63 suoni, 3 suoni regolabili dall'esterno Vedere tabella dei suoni
Volume	127 dB
Frequenza del suono	150-3.100 Hz
Durata di accensione	100 %
Temperatura durante il funzionamento	-30 °C / +60 °C
Tipo di protezione	IP66 & UL Type 4/4×/13
Resistenza agli urti	IK09
Peso	3,5 kg

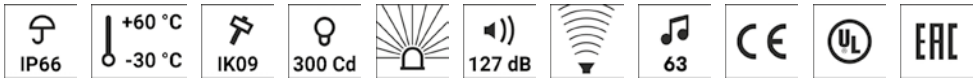

ASX+QDX

DISPOSITIVO VISIVO: QDX

Type	Colore della calotta	Tensione nominale	Campo di tensione (V)	Corrente nominale (A)	Numero articolo
QDX	arancione	24-48 V AC/DC	18-53 V AC 18-60 V DC	1,800	874 461 408
		110-240 V AC/DC	80-265	0,350	874 461 413
	rosso	24-48 V AC/DC	18-53 V AC 18-60 V DC	1,800	874 462 408
		110-240 V AC/DC	80-265	0,350	874 462 413
	chiaro	24-48 V AC/DC	18-53 V AC 18-60 V DC	1,800	874 464 408
		110-240 V AC/DC	80-265	0,350	874 464 413
	blu	24-48 V AC/DC	18-53 V AC 18-60 V DC	1,800	874 465 408
		110-240 V AC/DC	80-265	0,350	874 465 413
	verde	24-48 V AC/DC	18-53 V AC 18-60 V DC	1,800	874 466 408
		110-240 V AC/DC	80-265	0,350	874 466 413
	giallo	24-48 V AC/DC	18-53 V AC 18-60 V DC	1,800	874 467 408
		110-240 V AC/DC	80-265	0,350	874 467 413

APPARECCHIATURA ACUSTICA: ASX

Type	Tensione nominale	Campo di tensione (V)	Corrente nominale (A)	Frequenza di rete	Numero articolo
ASX	48 V AC/DC	21-53 V AC 21-60 V DC	2,500 1,700	50-60 Hz	874 460 408
	120 V AC	+/- 10 %	0,800	50-60 Hz	874 460 310
	230 V AC	+/- 10 %	0,450	50-60 Hz	874 460 313

AMK

AB4

AG4

AKV

ACCESSORI

Type	Tipo di accessorio	Peso	Numero articolo
AMK	Set da montaggio per la combinazione di diverse apparecchiature di segnalazione della stessa dimensione	10 g	874 010 900
AB4	Assortimento di montaggio per angolo in metallo per il montaggio nella direzione preferita (ad es. su piattaforme di montaggio)		874 034 900
AG4	Guarnizione piana per la corretta installazione di IP66 su superfici liscie		874 024 900
AKV	Pressacavo M20×1,5		698 800 026

TABELLA DEI SUONI

si veda pagina 216

ASX+QBX Emettitori sonori d'allarme multitono e Faro LED Stroboscopico Multiplo

- Combinazione di illuminazione intermittente di 228 mm di dimensioni con sirena quadrata di vari suoni e Fari
- Segnale molto forte davanti e sul fianco
- Elevata protezione IP66
- Materiale resistente ai raggi ultravioletti
- Possibilità di scegliere fra 63 tipi di suono, 3 tipi di suono controllabili dall'esterno
- max 127 dB (A) pressione del suon
- 3 diversi modelli di Faro lampo controllabili dall'esterno
- Per gli utilizzi industriali e generali

Diffusore interno e speciale nervatura della calotta per un segnale ottimale a 360°

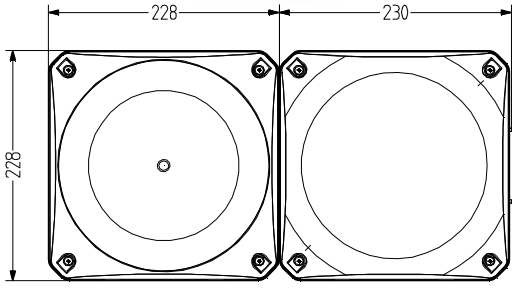

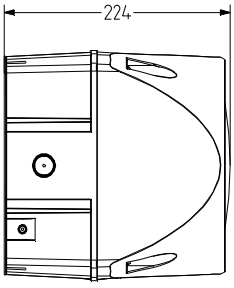

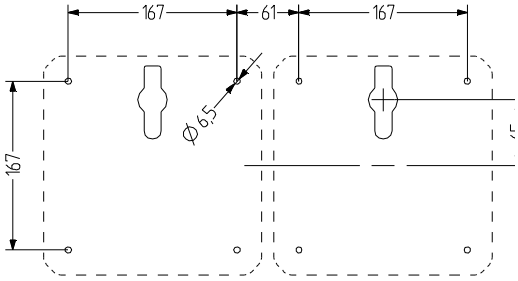

DATI TECNICI DELL'APPARECCHIATURA OTTICA

Involucro	228 mm (quadrato), policarbonato rosso(RAL 3000)
Calotta	policarbonato, rigato all'interno arancione, rosso, chiaro, blu, verde oppure giallo
Tipo di montaggio	a discrezione
Conduzione di potenza	Parte posteriore: Boccola di esecuzione 5-10 mm, in opzione introduzione laterale del tubo con pressacavo (da entrambi i lati) (accessorio tipo)
Tecnica di collegamento	Morsetto a vite e ad inserimento 2,5 mm²
Perdita di corrente	0,003 A (adatto allo SPS)
Tipo di Faro	Faro LED multi-intermittente
Mezzi di illuminazione	10 a 12 (A dipendenza della tensione) High Power LEDs
Isointensità	400 Cd
Frequenza di intermittenza/lampeggio	Doppio lampo 1,4 Hz; 6 lampi 1,0 Hz; lampo multiplo
Durata di accensione	100 %
Durata di vita	Mezzo di illuminazione >50.000 h
Temperatura durante il funzionamento	-30°C/+60°C
Tipo di protezione	IP66 & UL Type 4/4×/13
Resistenza agli urti	IK09
Peso	2,7 kg

DATI TECNICI DELL'APPARECCHIATURA ACUSTICA

Involucro	policarbonato rosso(RAL 3000)
Tipo di montaggio	a discrezione, Apertura di emissione del suono verso il basso o in orizzontale
Conduzione di potenza	Parte posteriore: Boccola di esecuzione 5-10 mm sul lato: pressacavo AKV M20× 1,5 - 7-14 mm montabile
Tecnica di collegamento	Morsetto a vite/morsetto ad inserimento bis 2,5 mm²
Perdita di corrente	0,003 A
Tipo di suono	63 suoni, 3 suoni regolabili dall'esterno Vedere tabella dei suoni
Volume	127 dB
Frequenza del suono	150-3.100 Hz
Durata di accensione	100 %
Temperatura durante il funzionamento	-30 °C / +60 °C
Tipo di protezione	IP66 & UL Type 4/4×/13
Resistenza agli urti	IK09
Peso	3,5 kg

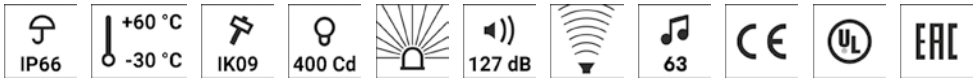

ASX+QBX

DISPOSITIVO VISIVO: QBX

Type	Colore della calotta	Tensione nominale	Campo di tensione (V)	Corrente nominale (A)	Numero articolo
QBX	arancione	24-48 V AC/DC	18-53 V AC 18-60 V DC	1,700	874 861 408
		110-240 V AC/DC	80-265	0,400	874 861 413
	rosso	24-48 V AC/DC	18-53 V AC 18-60 V DC	1,700	874 862 408
		110-240 V AC/DC	80-265	0,400	874 862 413
	chiaro	24-48 V AC/DC	18-53 V AC 18-60 V DC	1,700	874 864 408
		110-240 V AC/DC	80-265	0,400	874 864 413
	blu	24-48 V AC/DC	18-53 V AC 18-60 V DC	1,700	874 865 408
		110-240 V AC/DC	80-265	0,400	874 865 413
	verde	24-48 V AC/DC	18-53 V AC 18-60 V DC	1,700	874 866 408
		110-240 V AC/DC	80-265	0,400	874 866 413
	giallo	24-48 V AC/DC	18-53 V AC 18-60 V DC	1,700	874 867 408
		110-240 V AC/DC	80-265	0,400	874 867 413

APPARECCHIATURA ACUSTICA: ASX

Type	Tensione nominale	Campo di tensione (V)	Corrente nominale (A)	Frequenza di rete	Numero articolo
ASX	48 V AC/DC	21-53 V AC 21-60 V DC	2,500 1,700	50-60 Hz	874 460 408
	120 V AC	+/- 10 %	0,800	50-60 Hz	874 460 310
	230 V AC	+/- 10 %	0,450	50-60 Hz	874 460 313

AMK

AB4

AG4

AKV

ACCESSORI

Type	Tipo di accessorio	Peso	Numero articolo
AMK	Set da montaggio per la combinazione di diverse apparecchiature di segnalazione della stessa dimensione	10 g	874 010 900
AB4	Assortimento di montaggio per angolo in metallo per il montaggio nella direzione preferita (ad es. su piattaforme di montaggio)		874 034 900
AG4	Guarnizione piana per la corretta installazione di IP66 su superfici liscie		874 024 900
AKV	Pressacavo M20×1,5		698 800 026

TABELLA DEI SUONI

si veda pagina 216

TDC+TDE

- Ripetitore acustico Piezo di Ø 75 mm di dimensioni combinato con durata/intermittenza a LED di una costruzione modulare
- 7 tipi di montaggio
- Elevata protezione IP66, confortevole tecnica di connessione
- Illuminazione continua e intermittente controllabile dall'esterno
- fino a 100 dB (A) pressione del suono, continuo e regolabile
- Possibilità di scegliere suono continuo o suono da polso con interruttore DIP
- Per gli utilizzi industriali e generali

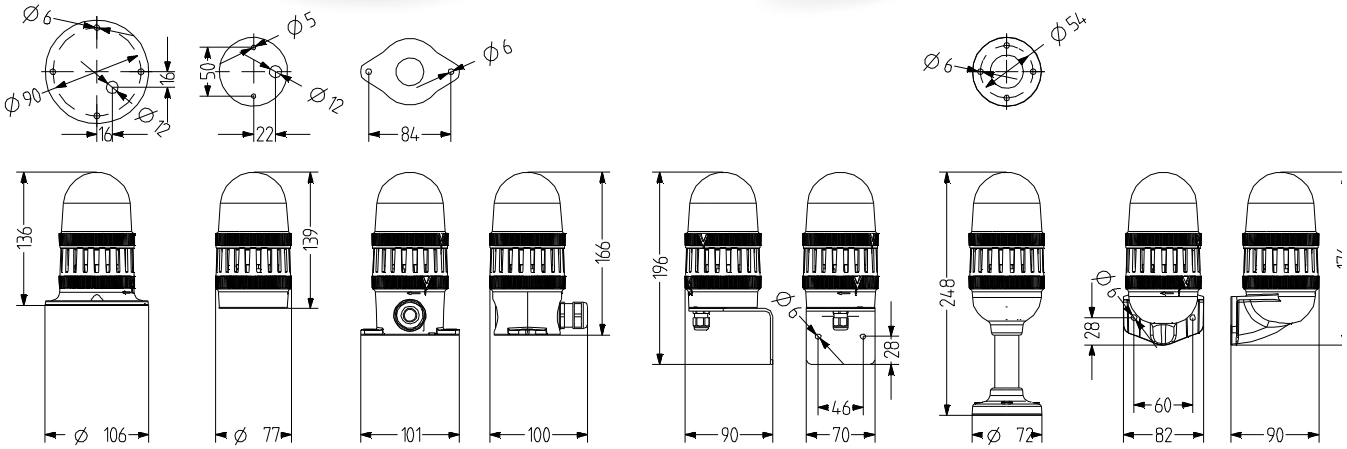

DATI TECNICI DELL'APPARECCHIATURA OTTICA

Involucro	Ø 75 mm, policarbonato nero (RAL 9005)
Calotta	policarbonato, rigato all'interno arancione, rosso, chiaro, blu, verde oppure giallo
Tipo di montaggio	orizzontale, verticale oppure Montaggio del tubo
Tecnica di collegamento	Morsetto a vite 2,5 mm²
Perdita di corrente	0,003 A (adatto allo SPS)
Tipo di Faro	Faro LED fissa oppure Faro LED lampeggiante
Mezzi di illuminazione	16
Frequenza di intermittenza/lampeggio	2 Hz
Durata di accensione	100 %
Durata di vita	Mezzo di illuminazione >50.000 h
Temperatura durante il funzionamento	-30°C/+60°C
Tipo di protezione	IP66 & UL Type 4/4×/13
Resistenza agli urti	IK08
Peso	87 g

DATI TECNICI DELL'APPARECCHIATURA ACUSTICA

Involucro	Ø 75 mm policarbonato nero (RAL 9005)
Tipo di montaggio	orizzontale, verticale oppure Montaggio del tubo
Tecnica di collegamento	Morsetto a vite
Perdita di corrente	0,003 A
Tipo di suono	2 suoni, 1 suoni regolabili dall'esterno Suono fisso oppure Suono pulsante
Volume	88-100 dB (regolabile tramite potenziometro)
Frequenza del suono	2.800 Hz
Durata di accensione	100 %
Temperatura durante il funzionamento	-30 °C / +60 °C
Tipo di protezione	IP66 & UL Type 4/4×/13
Resistenza agli urti	IK08
Peso	128 g

TDC+TDE

DISPOSITIVO VISIVO: TDC

Type	Colore della calotta	Tensione nominale	Campo di tensione (V)	Corrente nominale (A)	Numero articolo
TDC	arancione	24 V AC/DC	18-27 V AC 20-32 V DC	0,220 0,140	859 501 405
		110-120 V AC	75-132	0,072	859 501 310
		230-240 V AC	150-264	0,066	859 501 313
	rosso	24 V AC/DC	18-27 V AC 20-32 V DC	0,220 0,140	859 502 405
		110-120 V AC	75-132	0,072	859 502 310
		230-240 V AC	150-264	0,066	859 502 313
	chiaro	24 V AC/DC	18-27 V AC 20-32 V DC	0,220 0,140	859 504 405
		110-120 V AC	75-132	0,072	859 504 310
		230-240 V AC	150-264	0,066	859 504 313
	blu	24 V AC/DC	18-27 V AC 20-32 V DC	0,220 0,140	859 505 405
		110-120 V AC	75-132	0,072	859 505 310
		230-240 V AC	150-264	0,066	859 505 313
	verde	24 V AC/DC	18-27 V AC 20-32 V DC	0,220 0,140	859 506 405
		110-120 V AC	75-132	0,072	859 506 310
		230-240 V AC	150-264	0,066	859 506 313
	giallo	24 V AC/DC	18-27 V AC 20-32 V DC	0,220 0,140	859 507 405
		110-120 V AC	75-132	0,072	859 507 310
		230-240 V AC	150-264	0,066	859 507 313

APPARECCHIATURA ACUSTICA: TDE

Type	Tensione nominale	Campo di tensione (V)	Corrente nominale (A)	Frequenza di rete	Numero articolo
TDE	24 V AC/DC	18-27 V AC 20-32 V DC	0,048 0,030	50-60 Hz	859 560 405
	110-120 V AC	75-132	0,040	50-60 Hz	859 560 310
	230-240 V AC	150-264	0,040	50-60 Hz	859 560 313

TMW

TMF

TMV

TMR

TNL

TNW

DATI RELATIVI ALL'ORDINAZIONE DELLA BASE

Type	Tipo di accessorio	Lunghezza del tubo	Peso	Numero articolo
TMW	Base per il montaggio orizzontale con fori di montaggio posizionati sull'interno		46 g	859 500 900
TMF	Base per il montaggio orizzontale con fori di montaggio posizionati sull'esterno		71 g	859 510 900
TMV	Base per il montaggio verticale		83 g	859 520 900
TMR	Base del tubo per il montaggio del tubo, con tubo in alluminio/base in plastica	100 mm	128 g	859 532 900
		250 mm	176 g	859 533 900
TNL	Base per il montaggio orizzontale con inserimento del cavo sul lato		94 g	859 515 900
TNW	Base del tubo per montaggio di tubi NPT 1/2"		54 g	859 540 900

TVS

PV1

ACCESSORI

Type	Tipo di accessorio	Peso	Numero articolo
TVS	Angolo di metallo possibile con introduzione di cavo TMS da sotto (icompreso collegamento a cavo M12× 1,5)	218 g	859 550 900
PV1	Elemento di ventilazione per una compensazione ottimale della pressione, contro la formazione di condensa adatto a TMW, TMF, TNL, UMW, UMF, UNL		859 100 000

TDF+TDE

- Ripetitore acustico Piezo di Ø 75 mm di dimensioni combinato con Illuminazione LED multi-intermittente di una costruzione modulare
- 7 tipi di montaggio
- Elevata protezione IP66, confortevole tecnica di connessione
- 2 intermittenti controllabili dall'esterno
- fino a 100 dB (A) pressione del suono, continuo e regolabile
- Possibilità di scegliere suono continuo o suono da polso con interruttore DIP
- Per gli utilizzi industriali e generali

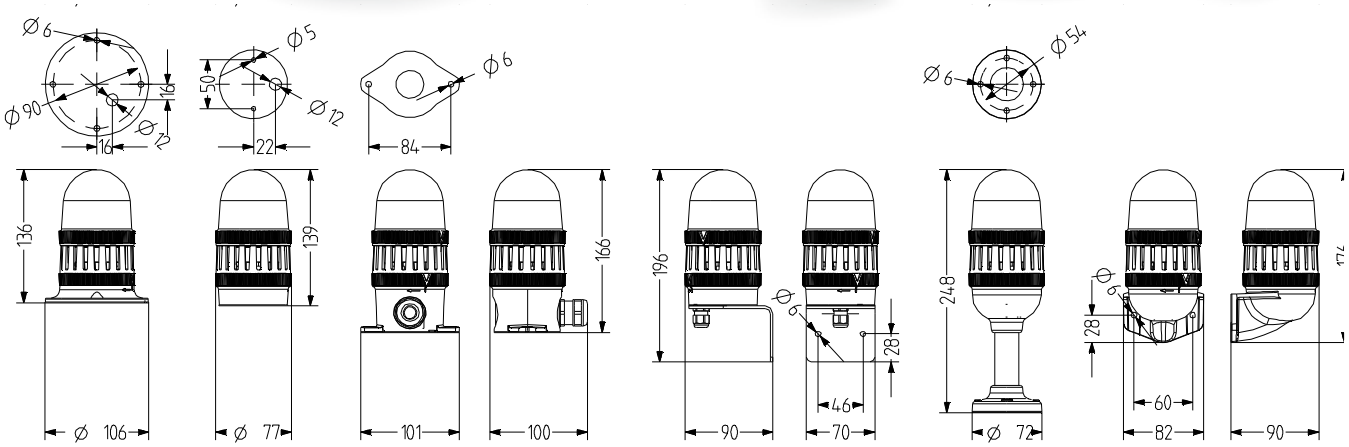

DATI TECNICI DELL'APPARECCHIATURA OTTICA

Involucro	Ø 75 mm, policarbonato nero (RAL 9005)
Calotta	policarbonato, rigato all'interno arancione, rosso, chiaro, blu, verde oppure giallo
Tipo di montaggio	orizzontale, verticale oppure Montaggio del tubo
Conduzione di potenza	a dipendenza della base
Tecnica di collegamento	Morsetto a vite 2,5 mm²
Perdita di corrente	0,003 A (adatto allo SPS)
Tipo di Faro	Faro LED multi-intermittente
Mezzi di illuminazione	16 LEDs
Frequenza di intermittenza/lampeggio	a 6 lampi/lampi multipli 1 Hz
Durata di accensione	100 %
Durata di vita	Mezzo di illuminazione >50.000 h
Temperatura durante il funzionamento	-30°C/+60°C
Tipo di protezione	IP66 & UL Type 4/4×/13
Resistenza agli urti	IK08
Peso	86 g

DATI TECNICI DELL'APPARECCHIATURA ACUSTICA

Involucro	Ø 75 mm policarbonato nero (RAL 9005)
Tipo di montaggio	orizzontale, verticale oppure Montaggio del tubo
Tecnica di collegamento	Morsetto a vite
Perdita di corrente	0,003 A
Tipo di suono	2 suoni, 1 suoni regolabili dall'esterno Suono fisso oppure Suono pulsante
Volume	88-100 dB (regolabile tramite potenziometro)
Frequenza del suono	2.800 Hz
Durata di accensione	100 %
Temperatura durante il funzionamento	-30 °C / +60 °C
Tipo di protezione	IP66 & UL Type 4/4×/13
Resistenza agli urti	IK08
Peso	128 g

TDF+TDE

DISPOSITIVO VISIVO: TDF

Type	Colore della calotta	Tensione nominale	Campo di tensione (V)	Corrente nominale (A)	Numero articolo
TDF	arancione	24 V AC/DC	18-27 V AC 20-32 V DC	0,250 0,190	859 511 405
		110-120 V AC	75-132	0,042	859 511 310
		230-240 V AC	150-264	0,042	859 511 313
	rosso	24 V AC/DC	18-27 V AC 20-32 V DC	0,250 0,190	859 512 405
		110-120 V AC	75-132	0,042	859 512 310
		230-240 V AC	150-264	0,042	859 512 313
	chiaro	24 V AC/DC	18-27 V AC 20-32 V DC	0,250 0,190	859 514 405
		110-120 V AC	75-132	0,042	859 514 310
		230-240 V AC	150-264	0,042	859 514 313
	blu	24 V AC/DC	18-27 V AC 20-32 V DC	0,250 0,190	859 515 405
		110-120 V AC	75-132	0,042	859 515 310
		230-240 V AC	150-264	0,042	859 515 313
	verde	24 V AC/DC	18-27 V AC 20-32 V DC	0,250 0,190	859 516 405
		110-120 V AC	75-132	0,042	859 516 310
		230-240 V AC	150-264	0,042	859 516 313
	giallo	24 V AC/DC	18-27 V AC 20-32 V DC	0,250 0,190	859 517 405
		110-120 V AC	75-132	0,042	859 517 310
		230-240 V AC	150-264	0,042	859 517 313

APPARECCHIATURA ACUSTICA: TDE

Type	Tensione nominale	Campo di tensione (V)	Corrente nominale (A)	Frequenza di rete	Numero articolo
TDE	24 V AC/DC	18-27 V AC 20-32 V DC	0,048 0,030	50-60 Hz	859 560 405
	110-120 V AC	75-132	0,040	50-60 Hz	859 560 310
	230-240 V AC	150-264	0,040	50-60 Hz	859 560 313

TMW

TMF

TMV

TMR

TNL

TNW

DATI RELATIVI ALL'ORDINAZIONE DELLA BASE

Type	Tipo di accessorio	Lunghezza del tubo	Peso	Numero articolo
TMW	Base per il montaggio orizzontale con fori di montaggio posizionati sull'interno		46 g	859 500 900
TMF	Base per il montaggio orizzontale con fori di montaggio posizionati sull'esterno		71 g	859 510 900
TMV	Base per il montaggio verticale		83 g	859 520 900
TMR	Base del tubo per il montaggio del tubo, con tubo in alluminio/base in plastica	100 mm	128 g	859 532 900
		250 mm	176 g	859 533 900
TNL	Base per il montaggio orizzontale con inserimento del cavo sul lato		94 g	859 515 900
TNW	Base del tubo per montaggio di tubi NPT 1/2"		54 g	859 540 900

TVS

PV1

ACCESSORI

Type	Tipo di accessorio	Peso	Numero articolo
TVS	Angolo di metallo possibile con introduzione di cavo TMS da sotto (icompreso collegamento a cavo M12× 1,5)	218 g	859 550 900
PV1	Elemento di ventilazione per una compensazione ottimale della pressione, contro la formazione di condensa adatto a TMW, TMF, TNL, UMW, UMF, UNL		859 100 000

TLL+TDE

- Ripetitore acustico Piezo di Ø 75 mm di dimensioni combinato con Illuminazione continua di una costruzione modulare
- 7 tipi di montaggio
- Elevata protezione IP66, confortevole tecnica di connessione
- Piedistallo BA15d per lampadine ad incandescenza da 7 W
- fino a 100 dB (A) pressione del suono, continuo e regolabile
- Possibilità di scegliere suono continuo o suono da polso con interruttore DIP
- Per gli utilizzi industriali e generali

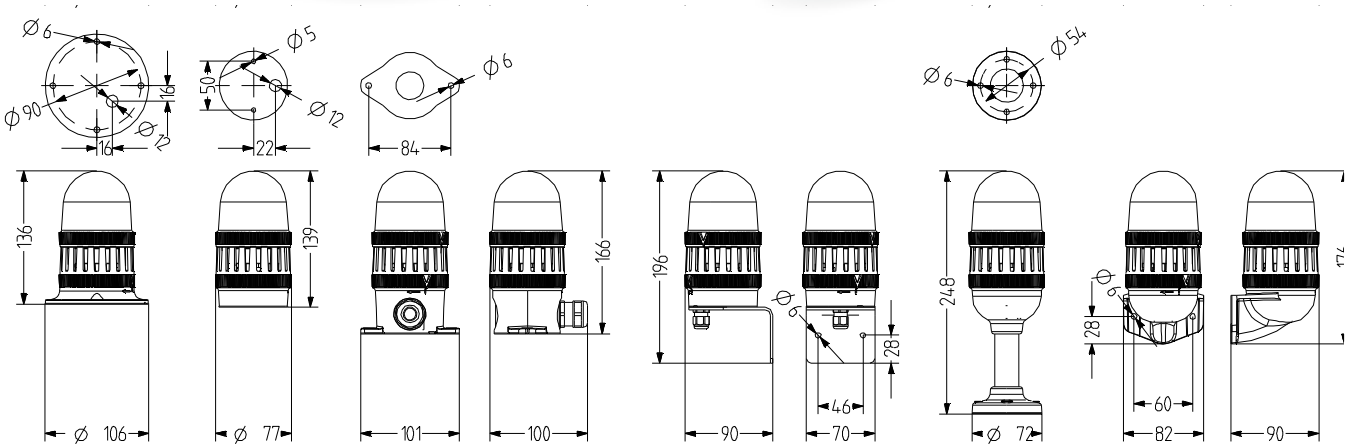

DATI TECNICI DELL'APPARECCHIATURA OTTICA

Involucro	Ø 75 mm, policarbonato nero (RAL 9005)
Calotta	policarbonato, rigato all'interno arancione, rosso, chiaro, blu, verde oppure giallo
Tipo di montaggio	orizzontale, verticale oppure Montaggio del tubo
Conduzione di potenza	a dipendenza della base
Tecnica di collegamento	Morsetto push-in 2,5 mm²
Perdita di corrente	0,003 A (adatto allo SPS)
Tipo di Faro	Faro Statico
Mezzi di illuminazione	Lampada ad incandescenza
Durata di accensione	100 %
Durata di vita	Mezzo di illuminazione 1.000 - 2.000 h
Temperatura durante il funzionamento	-30°C/+60°C
Tipo di protezione	IP66 & UL Type 4/4×/13
Resistenza agli urti	IK08
Peso	75 g

DATI TECNICI DELL'APPARECCHIATURA ACUSTICA

Involucro	Ø 75 mm policarbonato nero (RAL 9005)
Tipo di montaggio	orizzontale, verticale oppure Montaggio del tubo
Tecnica di collegamento	Morsetto a vite
Perdita di corrente	0,003 A
Tipo di suono	2 suoni, 1 suoni regolabili dall'esterno Suono fisso oppure Suono pulsante
Volume	88-100 dB (regolabile tramite potenziometro)
Frequenza del suono	2.800 Hz
Durata di accensione	100 %
Temperatura durante il funzionamento	-30 °C / +60 °C
Tipo di protezione	IP66 & UL Type 4/4×/13
Resistenza agli urti	IK08
Peso	128 g

TLL+TDE

DISPOSITIVO VISIVO: TLL

Type	Colore della calotta	Tensione nominale	Numero articolo
TLL	arancione	12-240 V	859 521 900
	rosso	12-240 V	859 522 900
	chiaro	12-240 V	859 524 900
	blu	12-240 V	859 525 900
	verde	12-240 V	859 526 900
	giallo	12-240 V	859 527 900

APPARECCHIATURA ACUSTICA: TDE

Type	Tensione nominale	Campo di tensione (V)	Corrente nominale (A)	Frequenza di rete	Numero articolo
TDE	24 V AC/DC	18-27 V AC 20-32 V DC	0,048 0,030	50-60 Hz	859 560 405
	110-120 V AC	75-132	0,040	50-60 Hz	859 560 310
	230-240 V AC	150-264	0,040	50-60 Hz	859 560 313

TMW

TMF

TMV

TMR

TNL

TNW

DATI RELATIVI ALL'ORDINAZIONE DELLA BASE

Type	Tipo di accessorio	Tipo di montaggio	Lunghezza del tubo	Peso	Numero articolo
TMW	Base per il montaggio orizzontale con fori di montaggio posizionati sull'interno	orizzontale		46 g	859 500 900
TMF	Base per il montaggio orizzontale con fori di montaggio posizionati sull'esterno	orizzontale		71 g	859 510 900
TMV	Base per il montaggio verticale	verticale		83 g	859 520 900
TMR	Base del tubo per il montaggio del tubo, con tubo in alluminio/base in plastica	Montaggio del tubo	100 mm	128 g	859 532 900
			250 mm	176 g	859 533 900
TNL	Base per il montaggio orizzontale con inserimento del cavo sul lato	orizzontale		94 g	859 515 900
TNW	Base del tubo per montaggio di tubi NPT 1/2"	Tubo NPT 1/2"		54 g	859 540 900

Lampada ad incandescenza

DATI RELATIVI ALL'ORDINAZIONE DEI MEZZI D'ILLUMINAZIONE

Type	Tipo di accessorio	Tensione nominale	Corrente nominale (A)	Potenza	Numero articolo
GL01	Lampada ad incandescenza	12 V	0,420	5,000 W	890 010 904
GL02	Lampada ad incandescenza	24 V	0,270	7,000 W	890 010 905
GL03	Lampada ad incandescenza	48 V	0,105	7,000 W	890 010 908
GL04	Lampada ad incandescenza	60 V	0,115	7,000 W	890 010 909
GL05	Lampada ad incandescenza	110-120 V	0,060	7,000 W	890 010 910
		230-240 V		7,000 W	890 010 913

TVS

PV1

ACCESSORI

Type	Tipo di accessorio	Peso	Numero articolo
TVS	Angolo di metallo possibile con introduzione di cavo TMS da sotto (icompreso collegamento a cavo M12× 1,5)	218 g	859 550 900
PV1	Elemento di ventilazione per una compensazione ottimale della pressione, contro la formazione di condensa adatto a TMW, TMF, TNL, UMW, UMF, UNL		859 100 000

KLL Mini tromba - Faro di segnalazione

- Clacson elettromeccanico di bella forma combinato con illuminazione LED continua /lampeggiante
- Protezione IP43
- Per gli usi acustici universali
- Tecnica moderna e consolidata, suono tipico del clacson
- Ampia offerta di tensioni nominali AC e DC
- Con clacson a imbuto
- interessante rapporto prezzo-qualità

DATI TECNICI

Involucro	ABS grigio (RAL 7035)
Calotta	rigato all'interno arancione, rosso oppure giallo
Tipo di montaggio	a discrezione, Apertura di emissione del suono verso il basso
Tecnica di collegamento	bis 2,5 mm²
Tipo di Faro	Faro Statico, Faro LED fissa oppure Faro LED lampeggiante
Frequenza di intermittenza/lampeggio	2 Hz
Tipo di suono	Suono fisso
Volume	88-92 dB
Durata di accensione	100 %
Temperatura durante il funzionamento	-20 °C / +50 °C
Tipo di protezione	IP43 & NEMA type 2
Peso	225 g

IP43 | +50 °C -20 °C | 92 dB | CE | EAC

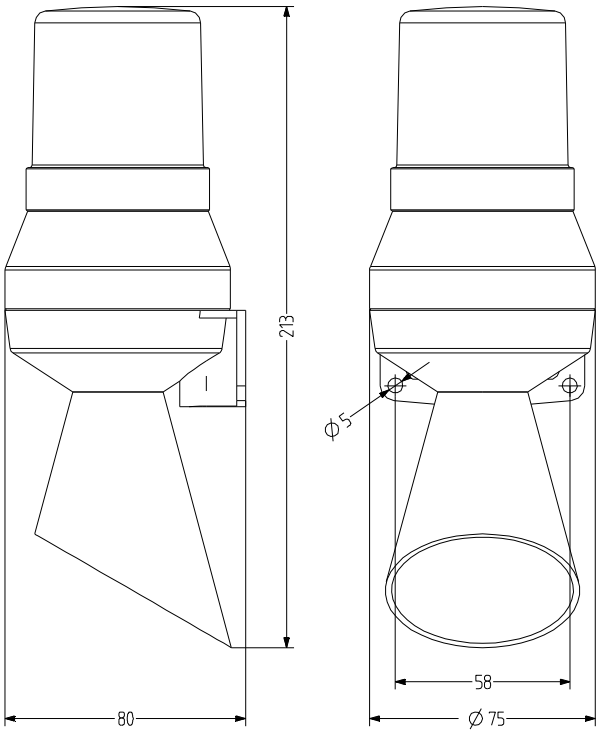

KLL

DATI RELATIVI ALL'ORDINAZIONE

Colore della calotta	Tensione nominale	Campo di tensione (V)	Corrente nominale (A)	Frequenza di rete	Numero articolo
arancione	24 V AC	+/- 10 %	0,400	50 Hz	710 111 105
	24 V DC	+/- 10 %	0,320		710 111 005
	48 V AC	+/- 10 %	0,200	50 Hz	710 111 108
	110-120 V AC	+/- 10 %	0,076	60 Hz	710 111 210
	230-240 V AC	+/- 10 %	0,040	50 Hz	710 111 113
rosso	24 V AC	+/- 10 %	0,400	50 Hz	710 112 105
	24 V DC	+/- 10 %	0,320		710 112 005
	48 V AC	+/- 10 %	0,200	50 Hz	710 112 108
	110-120 V AC	+/- 10 %	0,076	60 Hz	710 112 210
	230-240 V AC	+/- 10 %	0,040	50 Hz	710 112 113
giallo	24 V AC	+/- 10 %	0,400	50 Hz	710 117 105
	24 V DC	+/- 10 %	0,320		710 117 005
	48 V AC	+/- 10 %	0,200	50 Hz	710 117 108
	110-120 V AC	+/- 10 %	0,076	60 Hz	710 117 210
	230-240 V AC	+/- 10 %	0,040	50 Hz	710 117 113

KLL

Lampada ad incandescenza

Lampada LED

ACCESSORI

Type	Tipo di accessorio	Tensione nominale	Colore	Corrente nominale (A)	Peso	Potenza	Numero articolo
GL02	Lampada ad incandescenza	24 V		0,270		7,000 W	890 010 905
GL03	Lampada ad incandescenza	48 V		0,105		7,000 W	890 010 908
GL04	Lampada ad incandescenza	60 V		0,115		7,000 W	890 010 909
GL05	Lampada ad incandescenza	110-120 V		0,060		7,000 W	890 010 910
		230-240 V				7,000 W	890 010 913
LLB	Faro LED intermittente	24 V AC/DC	arancione		15 g		893 011 405
			rosso		15 g		893 012 405
			Chiaro		15 g		893 014 405
			blu		15 g		893 015 405
			verde		15 g		893 016 405
			giallo		15 g		893 017 405
		48 V AC/DC	arancione		15 g		893 011 408
			rosso		15 g		893 012 408
			Chiaro		15 g		893 014 408
			blu		15 g		893 015 408
			verde		15 g		893 016 408
			giallo		15 g		893 017 408
		110 V AC	arancione		15 g		893 011 310
			rosso		15 g		893 012 310
			Chiaro		15 g		893 014 310
			blu		15 g		893 015 310
			verde		15 g		893 016 310
			giallo		15 g		893 017 310
		230 V AC	arancione		15 g		893 011 313
			rosso		15 g		893 012 313
			Chiaro		15 g		893 014 313
			blu		15 g		893 015 313
			verde		15 g		893 016 313
			giallo		15 g		893 017 313

KLL

ACCESSORI

Type	Tipo di accessorio	Tensione nominale	Colore	Corrente nominale (A)	Peso	Potenza	Numero articolo
LLL	Faro LED statico	24 V AC/DC	arancione		15 g		893 001 405
			rosso		15 g		893 002 405
			Chiaro		15 g		893 004 405
			blu		15 g		893 005 405
			verde		15 g		893 006 405
			giallo		15 g		893 007 405
		48 V AC/DC	arancione		15 g		893 001 408
			rosso		15 g		893 002 408
			Chiaro		15 g		893 004 408
			blu		15 g		893 005 408
			verde		15 g		893 006 408
			giallo		15 g		893 007 408
		110 V AC	arancione		15 g		893 001 310
			rosso		15 g		893 002 310
			Chiaro		15 g		893 004 310
			blu		15 g		893 005 310
			verde		15 g		893 006 310
			giallo		15 g		893 007 310
		230 V AC	arancione		15 g		893 001 313
			rosso		15 g		893 002 313
			Chiaro		15 g		893 004 313
			blu		15 g		893 005 313
			verde		15 g		893 006 313
			giallo		15 g		893 007 313

KDL Mini tromba - Faro di segnalazione

- Clacson elettromeccanico di bella forma combinato con illuminazione LED continua /lampeggiante
- Protezione IP43
- Per gli usi acustici universali
- Tecnica moderna e consolidata, suono tipico del clacson
- Ampia offerta di tensioni nominali AC e DC
- senza clacson a imbuto
- interessante rapporto prezzo-qualità

DATI TECNICI

Involucro	ABS grigio (RAL 7035)
Calotta	rigato all'interno arancione, rosso oppure giallo
Tipo di montaggio	a discrezione, Apertura di emissione del suono verso il basso
Tecnica di collegamento	bis 2,5 mm²
Tipo di Faro	Faro Statico, Faro LED fissa oppure Faro LED lampeggiante
Frequenza di intermittenza/lampeggio	2 Hz
Tipo di suono	Suono fisso
Volume	88-92 dB
Durata di accensione	100 %
Temperatura durante il funzionamento	-20 °C / +50 °C
Tipo di protezione	IP43 & NEMA type 2
Peso	220 g

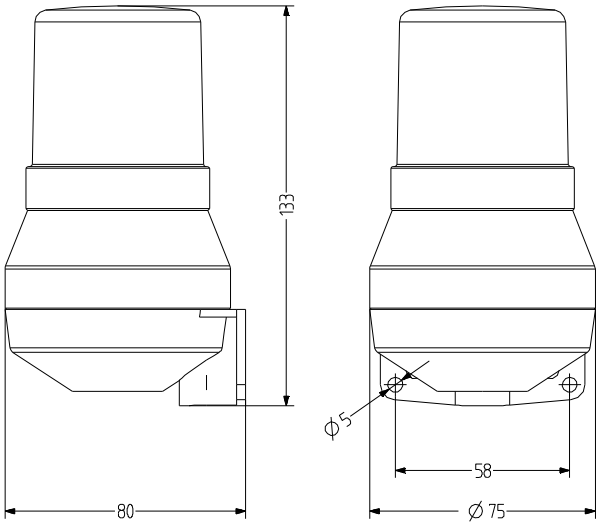

IP43 | +50 °C -20 °C | 92 dB | CE | EAC

KDL

DATI RELATIVI ALL'ORDINAZIONE

Colore della calotta	Tensione nominale	Campo di tensione (V)	Corrente nominale (A)	Frequenza di rete	Numero articolo
arancione	24 V AC	+/- 10 %	0,400	50 Hz	710 011 105
	24 V DC	+/- 10 %	0,320		710 011 005
	48 V AC	+/- 10 %	0,200	50 Hz	710 011 108
	110-120 V AC	+/- 10 %	0,076	60 Hz	710 011 210
	230-240 V AC	+/- 10 %	0,040	50 Hz	710 011 113
rosso	24 V AC	+/- 10 %	0,400	50 Hz	710 012 105
	24 V DC	+/- 10 %	0,320		710 012 005
	48 V AC	+/- 10 %	0,200	50 Hz	710 012 108
	110-120 V AC	+/- 10 %	0,076	60 Hz	710 012 210
	230-240 V AC	+/- 10 %	0,040	50 Hz	710 012 113
giallo	24 V AC	+/- 10 %	0,400	50 Hz	710 017 105
	24 V DC	+/- 10 %	0,320		710 017 005
	48 V AC	+/- 10 %	0,200	50 Hz	710 017 108
	110-120 V AC	+/- 10 %	0,076	60 Hz	710 017 210
	230-240 V AC	+/- 10 %	0,040	50 Hz	710 017 113

KDL

Lampada ad incandescenza

Lampada LED

ACCESSORI

Type	Tipo di accessorio	Tensione nominale	Colore	Corrente nominale (A)	Peso	Potenza	Numero articolo
GL01	Lampada ad incandescenza	12 V		0,420		5,000 W	890 010 904
GL02	Lampada ad incandescenza	24 V		0,270		7,000 W	890 010 905
GL03	Lampada ad incandescenza	48 V		0,105		7,000 W	890 010 908
GL04	Lampada ad incandescenza	60 V		0,115		7,000 W	890 010 909
GL05	Lampada ad incandescenza	110-120 V		0,060		7,000 W	890 010 910
		230-240 V				7,000 W	890 010 913
LLB	Faro LED intermittente	24 V AC/DC	arancione		15 g		893 011 405
			rosso		15 g		893 012 405
			Chiaro		15 g		893 014 405
			blu		15 g		893 015 405
			verde		15 g		893 016 405
			giallo		15 g		893 017 405
		48 V AC/DC	arancione		15 g		893 011 408
			rosso		15 g		893 012 408
			Chiaro		15 g		893 014 408
			blu		15 g		893 015 408
			verde		15 g		893 016 408
			giallo		15 g		893 017 408
		110 V AC	arancione		15 g		893 011 310
			rosso		15 g		893 012 310
			Chiaro		15 g		893 014 310
			blu		15 g		893 015 310
			verde		15 g		893 016 310
			giallo		15 g		893 017 310
		230 V AC	arancione		15 g		893 011 313
			rosso		15 g		893 012 313
			Chiaro		15 g		893 014 313
			blu		15 g		893 015 313
			verde		15 g		893 016 313
			giallo		15 g		893 017 313

KDL

ACCESSORI

Type	Tipo di accessorio	Tensione nominale	Colore	Corrente nominale (A)	Peso	Potenza	Numero articolo
LLL	Faro LED statico	24 V AC/DC	arancione		15 g		893 001 405
			rosso		15 g		893 002 405
			Chiaro		15 g		893 004 405
			blu		15 g		893 005 405
			verde		15 g		893 006 405
			giallo		15 g		893 007 405
		48 V AC/DC	arancione		15 g		893 001 408
			rosso		15 g		893 002 408
			Chiaro		15 g		893 004 408
			blu		15 g		893 005 408
			verde		15 g		893 006 408
			giallo		15 g		893 007 408
		110 V AC	arancione		15 g		893 001 310
			rosso		15 g		893 002 310
			Chiaro		15 g		893 004 310
			blu		15 g		893 005 310
			verde		15 g		893 006 310
			giallo		15 g		893 007 310
		230 V AC	arancione		15 g		893 001 313
			rosso		15 g		893 002 313
			Chiaro		15 g		893 004 313
			blu		15 g		893 005 313
			verde		15 g		893 006 313
			giallo		15 g		893 007 313

KLF Mini tromba - Faro Stroboscopico

- clacson elettromeccanico di bella forma combinato con illuminazione allo Xenon intermittente
- Protezione IP43
- Per gli usi acustici universali
- Tecnica moderna e consolidata, suono tipico del clacson
- Ampia offerta di tensioni nominali AC e DC
- Con clacson a imbuto
- interessante rapporto prezzo-qualità

DATI TECNICI

Involucro	ABS grigio (RAL 7035)
Calotta	rigato all'interno arancione, rosso oppure giallo
Tipo di montaggio	a discrezione, Apertura di emissione del suono verso il basso
Tecnica di collegamento	bis 2,5 mm²
Tipo di Faro	Faro allo Xenon Stroboscopico
Isointensità	1 J Energia del lampo
Frequenza di intermittenza/lampeggio	1,4 Hz
Tipo di suono	Suono fisso
Volume	88-92 dB
Durata di accensione	100 %
Durata di vita	Mezzo di illuminazione 10 milioni di fulmini
Temperatura durante il funzionamento	-20 °C / +50 °C
Tipo di protezione	IP43 & NEMA type 2
Peso	260 g

IP43 | +50 °C -20 °C | 1,0 J | 92 dB | CE | EAC

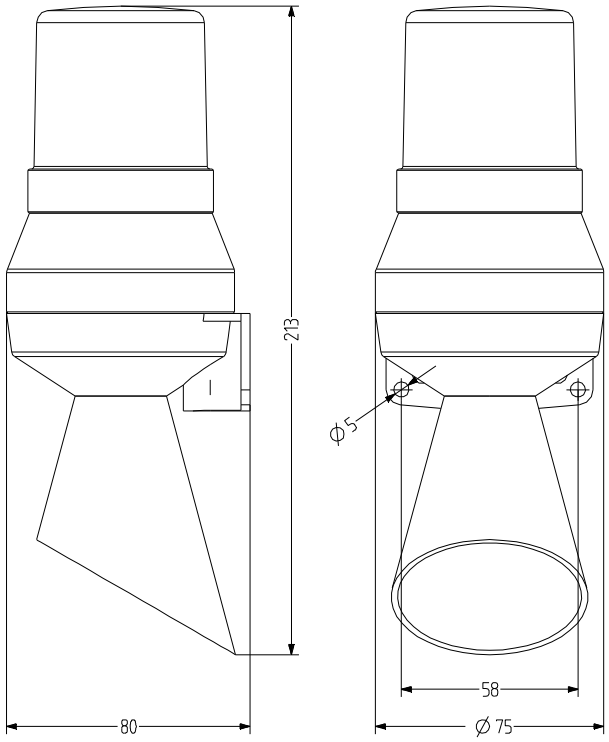

KLF

DATI RELATIVI ALL'ORDINAZIONE

Colore della calotta	Tensione nominale	Campo di tensione (V)	Corrente nominale (A)	Frequenza di rete	Numero articolo
arancione	24 V DC	+/- 10 %	0,120		710 121 005
	110-120 V AC	+/- 10 %	0,050	60 Hz	710 121 210
	230-240 V AC	+/- 10 %	0,026	50 Hz	710 121 113
rosso	110-120 V AC	+/- 10 %	0,050	60 Hz	710 122 210
	230-240 V AC	+/- 10 %	0,026	50 Hz	710 122 113
	24 V AC	+/- 10 %	0,120		710 122 005
giallo	24 V DC	+/- 10 %	0,120		710 127 005
	110-120 V AC	+/- 10 %	0,050	60 Hz	710 127 210
	230-240 V AC	+/- 10 %	0,026	50 Hz	710 127 113

KDF Mini tromba - Faro Stroboscopico

- clacson elettromeccanico di bella forma combinato con illuminazione allo Xenon intermittente
- Protezione IP43
- Per gli usi acustici universali
- Tecnica moderna e consolidata, suono tipico del clacson
- Ampia offerta di tensioni nominali AC e DC
- senza clacson a imbuto
- interessante rapporto prezzo-qualità

DATI TECNICI

Involucro	ABS grigio (RAL 7035)
Calotta	rigato all'interno arancione, rosso oppure giallo
Tipo di montaggio	a discrezione, Apertura di emissione del suono verso il basso
Tecnica di collegamento	bis 2,5 mm²
Tipo di Faro	Faro allo Xenon Stroboscopico
Isointensità	1 J Energia del lampo
Frequenza di intermittenza/lampeggio	1,4 Hz
Tipo di suono	Suono fisso
Volume	88-92 dB
Durata di accensione	100 %
Durata di vita	Mezzo di illuminazione 10 milioni di fulmini
Temperatura durante il funzionamento	-20 °C / +50 °C
Tipo di protezione	IP43 & NEMA type 2
Peso	245 g

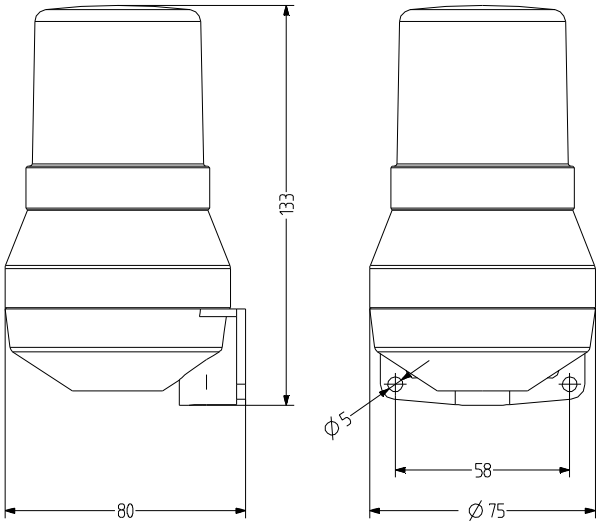

IP43 | +50 °C -20 °C | 1,0 J | 92 dB | CE | EAC

KDF

DATI RELATIVI ALL'ORDINAZIONE

Colore della calotta	Tensione nominale	Campo di tensione (V)	Corrente nominale (A)	Frequenza di rete	Numero articolo
arancione	24 V DC	+/- 10 %	0,120		710 021 005
	110-120 V AC	+/- 10 %	0,050	60 Hz	710 021 210
	230-240 V AC	+/- 10 %	0,026	50 Hz	710 021 113
rosso	24 V DC	+/- 10 %	0,120		710 022 005
	110-120 V AC	+/- 10 %	0,050	60 Hz	710 022 210
	230-240 V AC	+/- 10 %	0,026	50 Hz	710 022 113
giallo	24 V DC	+/- 10 %	0,120		710 027 005
	110-120 V AC	+/- 10 %	0,050	60 Hz	710 027 210
	230-240 V AC	+/- 10 %	0,026	50 Hz	710 027 113

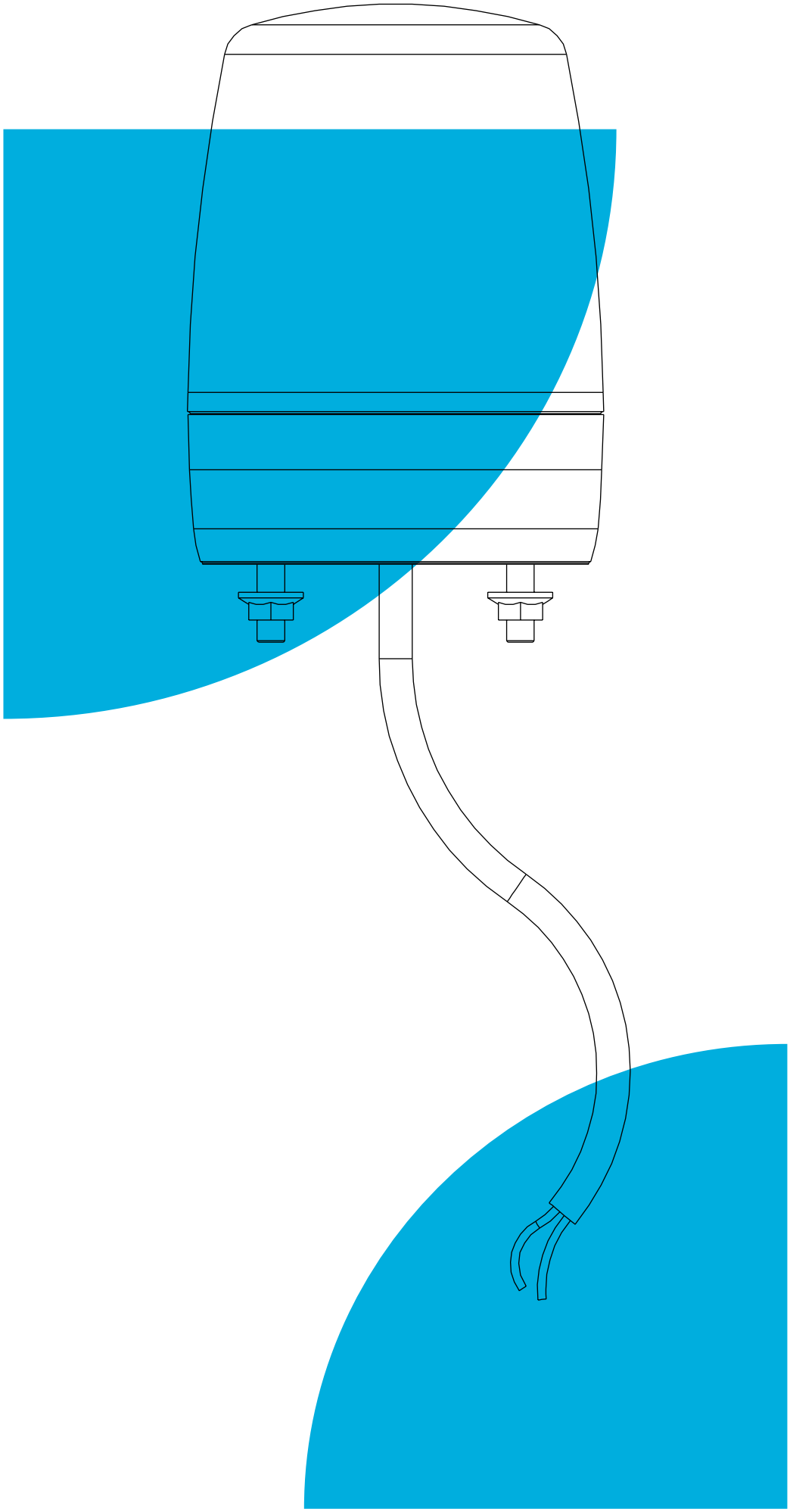

Dispositivi di montaggio

342 Dispositivi di Segnalazione Visiva

342 **ISS** Faro per quadro di montaggio M22 LED Stroboscopico
344 **ICM** Faro per quadro di montaggio M22 LED Stroboscopico Multiplo
346 **ICL** Faro per quadro di montaggio M22 LED Stroboscopico Multiplo
348 **TDFP** Faro per quadro di montaggio 37mm LED Stroboscopico Multiplo
350 **UDFP** Faro per quadro di montaggio 37mm LED Stroboscopico Multiplo
352 **ISM** Faro per quadro di montaggio M22 allo Xenon Stroboscopico
354 **ISL** Faro per quadro di montaggio M22 allo Xenon Stroboscopico
356 **IBS** Faro per quadro di montaggio M22 LED Statico/Intermittente
358 **IBM** Faro per quadro di montaggio M22 LED Statico/Intermittente
360 **IBL** Faro per quadro di montaggio M22 LED Statico/Intermittente
362 **TDCP** Faro per quadro di montaggio 37mm LED Statico/Intermittente
364 **UDCP** Faro per quadro di montaggio 37mm LED Statico/Intermittente
366 **TLLP** Faro per quadro di montaggio 37mm Statico
368 **ULLP** Faro per quadro di montaggio 37mm Statico
370 **IDS** Faro per quadro di montaggio M22 LED Multicolore
372 **IDM** Faro per quadro di montaggio M22 LED Multicolore
374 **IDL** Faro per quadro di montaggio M22 LED Multicolore
376 **ITS** Faro per quadro di montaggio M22 LED Multicolore
378 **ITM** Faro per quadro di montaggio M22 LED Multicolore
380 **ITL** Faro per quadro di montaggio M22 LED Multicolore
382 **IMM** Faro per quadro di montaggio M22 LED Multicolore
384 **IML** Faro per quadro di montaggio M22 LED Multicolore

386 Dispositivi di Segnalazione Sonora

386 **ESV** Cicalino per quadro di montaggio
388 **ESK** Cicalino per quadro di montaggio
390 **ESM** Cicalino per quadro di montaggio
392 **ESG** Cicalino per quadro di montaggio
394 **ESD** Cicalino per quadro di montaggio
396 **ESP** Cicalino per quadro di montaggio
398 **ESZ** Cicalino per quadro di montaggio
400 **BU2** Cicalino per quadro di montaggio
402 **BU3** Cicalino per quadro di montaggio

404 Dispositivi di Segnalazione Faro-Sono

404 **ELG** Cicalino per quadro di montaggio M22 + Faro LED Statico/Intermittente
406 **EDG** Cicalino per quadro di montaggio M22 + Faro LED Statico/Intermittente
408 **ELM** Cicalino per quadro di montaggio M22 + Faro LED Statico/Intermittente
402 **EDM** Cicalino per quadro di montaggio M22 + Faro LED Statico/Intermittente

ISS Faro per quadro di montaggio M22 LED Stroboscopico

- Illuminazione LED multi-lampeggiante di Ø 30 mm inserita di grandi dimensioni
- Ottimo segnale
- Elevata protezione IP65
- confortevole tecnica di connessione grazie a morsetto a vite inserito
- moderna tecnica ed elettronica LED
- per gli utilizzi industriali e generali
- Massa di inserimento Ø 22,5mm/M22
- Adapter per M30,5mm di massa di inserimento disponibile

DATI TECNICI

Involucro	Ø 30 mm, policarbonato nero (RAL 9005) oppure grigio (RAL 7035)
Calotta	policarbonato, rigato all'interno arancione oppure rosso
Tipo di montaggio	a discrezione
Massa dispositivi di montaggio	22×1,5 (M22) e 30,5 mm (con adattatore)Profondità di inserimento 47 mm
Tecnica di collegamento	Morsetto a vite e ad inserimento 2,5 mm²
Perdita di corrente	0,003 A (adatto allo SPS)
Tipo di Faro	Faro LED intermittente
Mezzi di illuminazione	6 LEDs
Frequenza di intermittenza/lampeggio	1 Hz
Durata di accensione	100 %
Durata di vita	Mezzo di illuminazione 100.000 h
Temperatura durante il funzionamento	-25°C/+60°C
Tipo di protezione	IP65 & UL Type 4/4×/13

IP65 +60 °C -25 °C

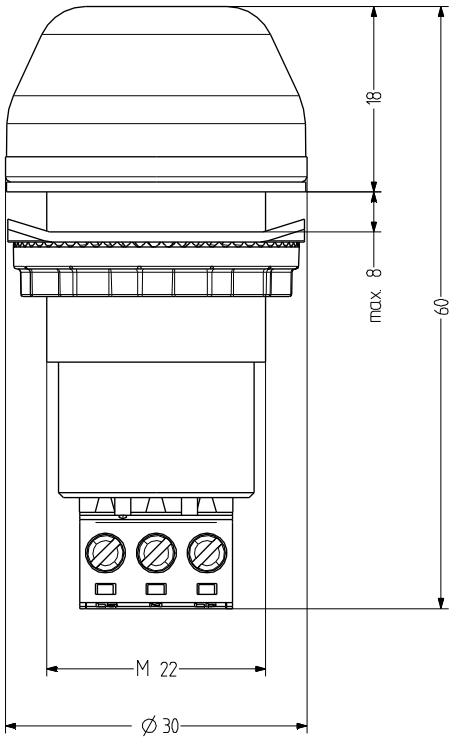

ISS

DATI RELATIVI ALL'ORDINAZIONE

Colore della calotta	Tensione nominale	Campo di tensione (V)	Corrente nominale (A)	Colore dell'involucro	
				nero	grigio
arancione	12 V AC/DC	+/- 10 %	0,060	800 511 404	800 111 404
	24 V AC/DC	+/- 10 %	0,046	800 511 405	800 111 405
	110-120 V AC/DC	+/- 10 %	0,018	800 511 310	800 111 310
	230-240 V AC/DC	+/- 10 %	0,021	800 511 313	800 111 313
rosso	12 V AC/DC	+/- 10 %	0,060	800 512 404	800 112 404
	24 V AC/DC	+/- 10 %	0,046	800 512 405	800 112 405
	110-120 V AC/DC	+/- 10 %	0,018	800 512 310	800 112 310
	230-240 V AC/DC	+/- 10 %	0,021	800 512 313	800 112 313

ADM30

WZ30

ACCESSORI

Type	Tipo di accessorio	Peso	Numero articolo
ADM30	Adattatore per M30,5 per fori da 30,5 mm	8 g	812 500 900
WZ30	Utensile da fissaggio per modelli da 30 mm		812 400 900

ICM Faro per quadro di montaggio M22 LED Stroboscopico Multiplo

- Illuminazione LED multi-lampeggiante di Ø 45 mm inserita di grandi dimensioni
- Ottimo segnale
- Elevata protezione IP65
- confortevole tecnica di connessione grazie a morsetto a vite inserito
- Varianti di modello con cavo preconfezionato con protezione IP67 su richiesta
- moderna tecnica ed elettronica LED
- 2 modelli di lampo diversi controllabili dall'esterno
- per gli utilizzi industriali e generali
- Massa di inserimento Ø 22,5mm/M22
- Adapter per M30,5mm di massa di inserimento disponibile

DATI TECNICI

Involucro	Ø 45 mm, policarbonato nero (RAL 9005) oppure grigio (RAL 7035)
Calotta	policarbonato, rigato all'interno arancione oppure rosso
Tipo di montaggio	a discrezione
Massa dispositivi di montaggio	22×1,25 mm (M22) e 30,5 mm (con adattatore)Profondità di inserimento 34 mm
Conduzione di potenza	su richiesta del cliente già cablato
Tecnica di collegamento	Morsetto a vite e ad inserimento 2,5 mm²
Perdita di corrente	0,003 A (adatto allo SPS)
Tipo di Faro	Faro LED multi-intermittente
Mezzi di illuminazione	9 LEDs
Frequenza di intermittenza/lampeggio	Doppio lampo e a 6 lampi
Durata di accensione	100 %
Durata di vita	Mezzo di illuminazione 100.000 h
Temperatura durante il funzionamento	-25°C/+60°C
Tipo di protezione	IP65 & UL Type 4/4×/13

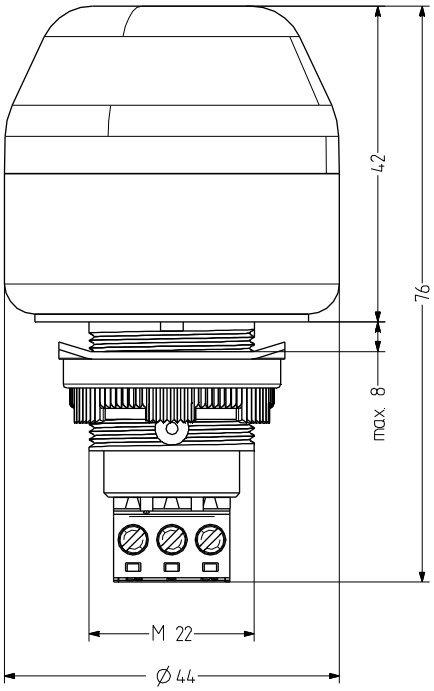

IP65 | +60 °C -25 °C | CE | UL | EAC

ICM

DATI RELATIVI ALL'ORDINAZIONE

Colore della calotta	Tensione nominale	Campo di tensione (V)	Corrente nominale (A)	Colore dell'involucro	
				grigio	nero
arancione	24 V AC/DC	+/- 10 %	0,110	801 121 405	801 521 405
	110-120 V AC	+/- 10 %	0,033	801 121 310	801 521 310
	230-240 V AC	+/- 10 %	0,033	801 121 313	801 521 313
rosso	24 V AC/DC	+/- 10 %	0,110	801 122 405	801 522 405
	110-120 V AC	+/- 10 %	0,033	801 122 310	801 522 310
	230-240 V AC	+/- 10 %	0,033	801 122 313	801 522 313

ADM30

ACCESSORI

Type	Tipo di accessorio	Peso	Numero articolo
ADM30	Adattatore per M30,5 per fori da 30,5 mm	8 g	812 500 900

ICL Faro per quadro di montaggio M22 LED Stroboscopico Multiplo

- Illuminazione LED multi-lampeggiante di Ø 65 mm inserita di grandi dimensioni
- Ottimo segnale
- Elevata protezione IP65
- confortevole tecnica di connessione grazie a morsetto a vite inserito
- Varianti di modello con cavo preconfezionato con protezione IP67 su richiesta
- moderna tecnica ed elettronica LED
- 2 modelli di lampo diversi controllabili dall'esterno
- per gli utilizzi industriali e generali
- Massa di inserimento Ø 22,5mm/M22
- Adapter per M30,5mm di massa di inserimento disponibile

DATI TECNICI

Involucro	Ø 65 mm, policarbonato nero (RAL 9005) oppure grigio (RAL 7035)
Calotta	policarbonato, rigato all'interno arancione oppure rosso
Tipo di montaggio	a discrezione
Massa dispositivi di montaggio	22×1,25 mm (M22) e 30,5 mm (con adattatore)Profondità di inserimento 34 mm
Conduzione di potenza	su richiesta del cliente già cablato
Tecnica di collegamento	Morsetto a vite e ad inserimento 2,5 mm²
Perdita di corrente	0,003 A (adatto allo SPS)
Tipo di Faro	Faro LED multi-intermittente
Mezzi di illuminazione	12 LEDs
Frequenza di intermittenza/lampeggio	Doppio lampo e a 6 lampi
Durata di accensione	100 %
Durata di vita	Mezzo di illuminazione 100.000 h
Temperatura durante il funzionamento	-25°C/+60°C
Tipo di protezione	IP65 & UL Type 4/4×/13

IP65 | +60 °C -25 °C

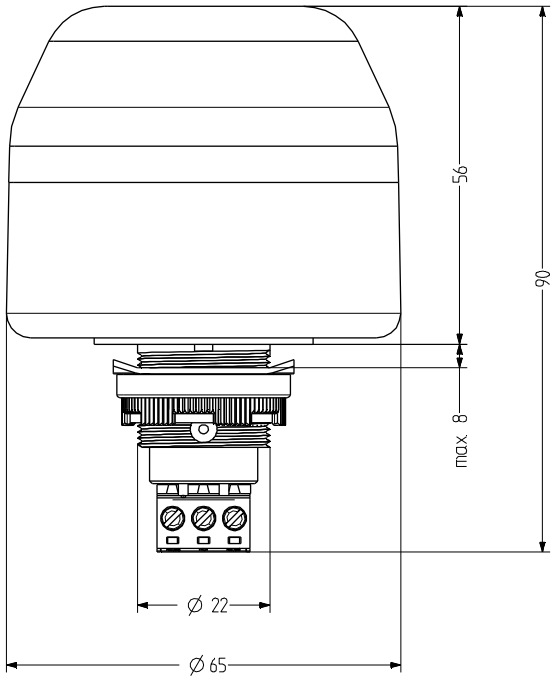

ICL

DATI RELATIVI ALL'ORDINAZIONE

Colore della calotta	Tensione nominale	Campo di tensione (V)	Corrente nominale (A)	Colore dell'involucro	
				grigio	nero
arancione	24 V AC/DC	+/- 10 %	0,155	802 121 405	802 521 405
	110-120 V AC	+/- 10 %	0,045	802 121 310	802 521 310
	230-240 V AC	+/- 10 %	0,045	802 121 313	802 521 313
rosso	24 V AC/DC	+/- 10 %	0,155	802 122 405	802 522 405
	110-120 V AC	+/- 10 %	0,045	802 122 310	802 522 310
	230-240 V AC	+/- 10 %	0,045	802 122 313	802 522 313

ADM30

ACCESSORI

Type	Tipo di accessorio	Peso	Numero articolo
ADM30	Adattatore per M30,5 per fori da 30,5 mm	8 g	812 500 900

TDFP Faro LED Stroboscopico Multiplo da 37 mm a incasso

- Illuminazione LED multi-lampeggiante di Ø 75 mm inserita di grandi dimensioni
- Ottimo segnale
- con protezione contro le manipolazioni e i vandalismi, elevata resistenza agli urti IK10
- Elevata protezione IP66
- moderna tecnica ed elettronica LED
- 2 modelli di lampo diversi controllabili dall'esterno
- per gli utilizzi industriali e generali
- confortevole tecnica di connessione, massa di inserimento Ø 37mm

DATI TECNICI

Involucro	Ø 75 mm, policarbonato nero (RAL 9005)
Calotta	policarbonato, rigato all'interno arancione, rosso, chiaro, blu, verde oppure giallo
Tipo di montaggio	a discrezione
Massa dispositivi di montaggio	37 mm
Tecnica di collegamento	Morsetto a vite e ad inserimento
Perdita di corrente	0,003 A (adatto allo SPS)
Tipo di Faro	Faro LED multi-intermittente
Mezzi di illuminazione	16
Frequenza di intermittenza/lampeggio	a 6 lampi/lampi multipli 1 Hz
Durata di accensione	100 %
Durata di vita	Mezzo di illuminazione >50.000 h
Temperatura durante il funzionamento	-30°C/+60°C
Tipo di protezione	IP66 & UL Type 4/4×/13
Resistenza agli urti	IK10
Peso	148 g

IP66 | +60 °C -30 °C | IK10

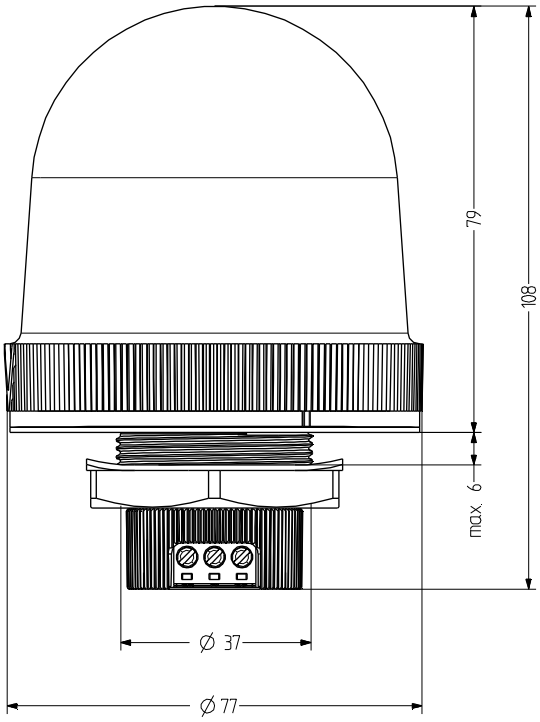

TDFP

DATI RELATIVI ALL'ORDINAZIONE

Colore della calotta	Tensione nominale	Campo di tensione (V)	Corrente nominale (A)	Numero articolo
arancione	24 V AC/DC	18-27 V AC 20-32 V DC	0,250 0,190	859 581 405
	110-120 V AC	75-132	0,042	859 581 310
	230-240 V AC	150-264	0,042	859 581 313
rosso	24 V AC/DC	18-27 V AC 20-32 V DC	0,250 0,190	859 582 405
	110-120 V AC	75-132	0,042	859 582 310
	230-240 V AC	150-264	0,042	859 582 313
chiaro	24 V AC/DC	18-27 V AC 20-32 V DC	0,250 0,190	859 584 405
	110-120 V AC	75-132	0,042	859 584 310
	230-240 V AC	150-264	0,042	859 584 313
blu	24 V AC/DC	18-27 V AC 20-32 V DC	0,250 0,190	859 585 405
	110-120 V AC	75-132	0,042	859 585 310
	230-240 V AC	150-264	0,042	859 585 313
verde	24 V AC/DC	18-27 V AC 20-32 V DC	0,250 0,190	859 586 405
	110-120 V AC	75-132	0,042	859 586 310
	230-240 V AC	150-264	0,042	859 586 313
giallo	24 V AC/DC	18-27 V AC 20-32 V DC	0,250 0,190	859 587 405
	110-120 V AC	75-132	0,042	859 587 310
	230-240 V AC	150-264	0,042	859 587 313

UDFP Faro LED Stroboscopico Multiplo da 37 mm a incasso

- Illuminazione LED multi-lampeggiante di Ø 60 mm LED inserita di grandi dimensioni
- Ottimo segnale
- con protezione contro le manipolazioni e i vandalismi, elevata resistenza agli urti IK10
- Elevata protezione IP66
- moderna tecnica ed elettronica LED
- 2 modelli di lampo diversi controllabili dall'esterno
- per gli utilizzi industriali e generali
- confortevole tecnica di connessione, massa di inserimento Ø 37mm

DATI TECNICI

Involucro	Ø 60 mm, policarbonato nero (RAL 9005)
Calotta	policarbonato, rigato all'interno arancione, rosso, chiaro, blu, verde oppure giallo
Tipo di montaggio	a discrezione
Massa dispositivi di montaggio	37 mm
Tecnica di collegamento	Morsetto a vite e ad inserimento
Perdita di corrente	0,003 A (adatto allo SPS)
Tipo di Faro	Faro LED multi-intermittente
Mezzi di illuminazione	12
Frequenza di intermittenza/lampeggio	a 6 lampi/lampi multipli 1 Hz
Durata di accensione	100 %
Durata di vita	Mezzo di illuminazione >50.000 h
Temperatura durante il funzionamento	-30°C/+60°C
Tipo di protezione	IP66 & UL Type 4/4×/13
Resistenza agli urti	IK10
Peso	103 g

IP66 | +60 °C -30 °C | IK10

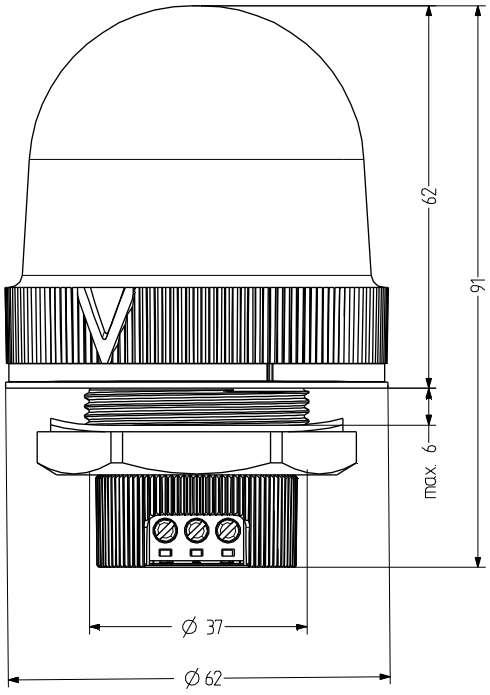

UDFP

DATI RELATIVI ALL'ORDINAZIONE

Colore della calotta	Tensione nominale	Campo di tensione (V)	Corrente nominale (A)	Numero articolo
arancione	24 V AC/DC	18-27 V AC 20-32 V DC	0,120	858 581 405
	110-120 V AC	75-132	0,033	858 581 310
	230-240 V AC	150-264	0,033	858 581 313
rosso	24 V AC/DC	18-27 V AC 20-32 V DC	0,120	858 582 405
	110-120 V AC	75-132	0,033	858 582 310
	230-240 V AC	150-264	0,033	858 582 313
chiaro	24 V AC/DC	18-27 V AC 20-32 V DC	0,120	858 584 405
	110-120 V AC	75-132	0,033	858 584 310
	230-240 V AC	150-264	0,033	858 584 313
blu	24 V AC/DC	18-27 V AC 20-32 V DC	0,120	858 585 405
	110-120 V AC	75-132	0,033	858 585 310
	230-240 V AC	150-264	0,033	858 585 313
verde	24 V AC/DC	18-27 V AC 20-32 V DC	0,120	858 586 405
	110-120 V AC	75-132	0,033	858 586 310
	230-240 V AC	150-264	0,033	858 586 313
giallo	24 V AC/DC	18-27 V AC 20-32 V DC	0,120	858 587 405
	110-120 V AC	75-132	0,033	858 587 310
	230-240 V AC	150-264	0,033	858 587 313

ISM Faro per quadro di montaggio M22 allo Xenon Stroboscopico

- Illuminazione allo Xenon intermittente di Ø 45 mm di grandi dimensioni
- Segnale ad ottimo effetto
- Elevata protezione IP65
- Confortevole tecnica di connessione
- Varianti di modello con cavo preconfezionato con protezione IP67 su richiesta
- energia del lampo 0,5 J
- per gli utilizzi industriali e generali
- Massa di inserimento Ø 22,5mm/M22
- Adapter per M30,5mm di massa di inserimento disponibile

DATI TECNICI

Involucro	Ø 45 mm, policarbonato nero (RAL 9005) oppure grigio (RAL 7035)
Calotta	policarbonato, rigato all'interno arancione, rosso, chiaro, blu, verde oppure giallo
Tipo di montaggio	a discrezione
Massa dispositivi di montaggio	22×1,25 mm (M22) e 30,5 mm (con adattatore)Profondità di inserimento 34 mm
Tecnica di collegamento	Morsetto a vite e ad inserimento 2,5 mm²
Perdita di corrente	0,003 A (adatto allo SPS)
Tipo di Faro	Faro allo Xenon Stroboscopico
Mezzi di illuminazione	Tubi allo Xenon
Isointensità	0,5 J Energia del lampo
Frequenza di intermittenza/lampeggio	1,4 Hz
Durata di accensione	100 %
Durata di vita	Mezzo di illuminazione 10 milioni di fulmini
Temperatura durante il funzionamento	-25°C/+60°C
Tipo di protezione	IP65 & UL Type 4/4×/13

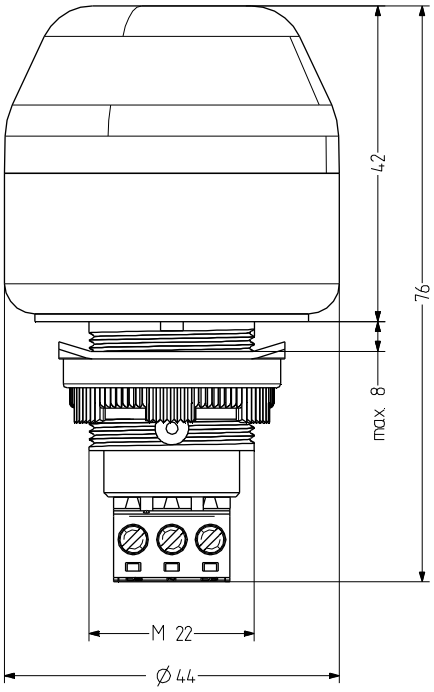

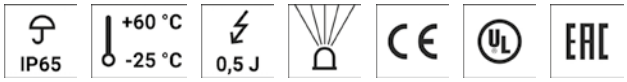

ISM

DATI RELATIVI ALL'ORDINAZIONE

Colore della calotta	Tensione nominale	Campo di tensione (V)	Corrente nominale (A)	Colore dell'involucro	
				grigio	nero
arancione	12-24 V AC/DC	+/- 10 %	0,110	801 111 405	801 511 405
	110-120 V AC	+/- 10 %	0,020	801 111 310	801 511 310
	230-240 V AC	+/- 10 %	0,012	801 111 313	801 511 313
rosso	12-24 V AC/DC	+/- 10 %	0,110	801 112 405	801 512 405
	110-120 V AC	+/- 10 %	0,020	801 112 310	801 512 310
	230-240 V AC	+/- 10 %	0,012	801 112 313	801 512 313
chiaro	12-24 V AC/DC	+/- 10 %	0,110	801 114 405	801 514 405
	110-120 V AC	+/- 10 %	0,020	801 114 310	801 514 310
	230-240 V AC	+/- 10 %	0,012	801 114 313	801 514 313
blu	12-24 V AC/DC	+/- 10 %	0,110	801 115 405	801 515 405
	110-120 V AC	+/- 10 %	0,020	801 115 310	801 515 310
	230-240 V AC	+/- 10 %	0,012	801 115 313	801 515 313
verde	12-24 V AC/DC	+/- 10 %	0,110	801 116 405	801 516 405
	110-120 V AC	+/- 10 %	0,020	801 116 310	801 516 310
	230-240 V AC	+/- 10 %	0,012	801 116 313	801 516 313
giallo	12-24 V AC/DC	+/- 10 %	0,110	801 117 405	801 517 405
	110-120 V AC	+/- 10 %	0,020	801 117 310	801 517 310
	230-240 V AC	+/- 10 %	0,012	801 117 313	801 517 313

ADM30

ACCESSORI

Type	Tipo di accessorio	Peso	Numero articolo
ADM30	Adattatore per M30,5 per fori da 30,5 mm	8 g	812 500 900

ISL Faro per quadro di montaggio M22 allo Xenon Stroboscopico

- Illuminazione allo Xenon intermittente di Ø 65 mm di grandi dimensioni
- Segnale ad ottimo effetto
- Elevata protezione IP65
- Confortevole tecnica di connessione
- Varianti di modello con cavo preconfezionato con protezione IP67 su richiesta
- energia del lampo 1 J
- per gli utilizzi industriali e generali
- Massa di inserimento Ø 22,5mm/M22
- Adapter per M30,5mm di massa di inserimento disponibile

DATI TECNICI

Involucro	Ø 65 mm, policarbonato nero (RAL 9005) oppure grigio (RAL 7035)
Calotta	policarbonato, rigato all'interno arancione, rosso, chiaro, blu, verde oppure giallo
Tipo di montaggio	a discrezione
Massa dispositivi di montaggio	22×1,25 mm (M22) e 30,5 mm (con adattatore)Profondità di inserimento 34 mm
Conduzione di potenza	su richiesta del cliente già cablato
Tecnica di collegamento	Morsetto a vite e ad inserimento 2,5 mm²
Perdita di corrente	0,003 A (adatto allo SPS)
Tipo di Faro	Faro allo Xenon Stroboscopico
Mezzi di illuminazione	Tubi allo Xenon
Isointensità	1 J Energia del lampo
Frequenza di intermittenza/lampeggio	1,4 Hz
Durata di accensione	100 %
Durata di vita	Mezzo di illuminazione 10 milioni di fulmini
Temperatura durante il funzionamento	-25°C/+60°C
Tipo di protezione	IP65 & UL Type 4/4×/13

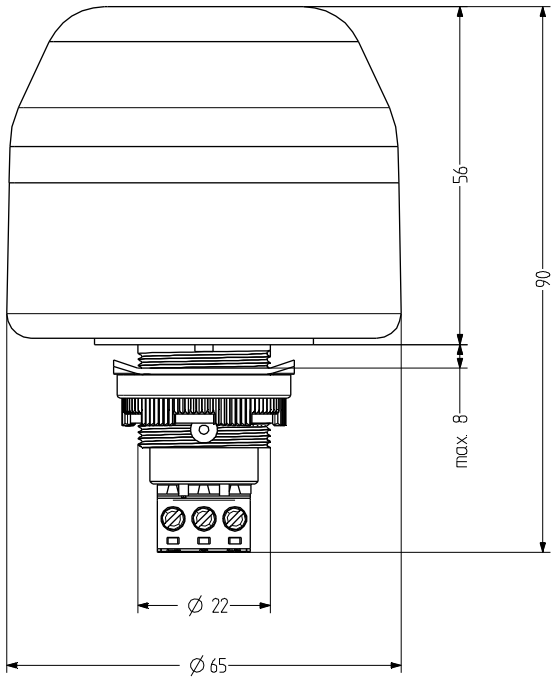

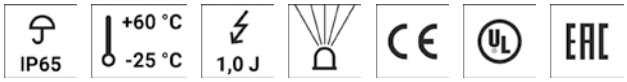

ISL

DATI RELATIVI ALL'ORDINAZIONE

Colore della calotta	Tensione nominale	Campo di tensione (V)	Corrente nominale (A)	Colore dell'involucro	
				nero	grigio
arancione	12-24 V AC/DC	+/- 10 %	0,150	802 511 405	802 111 405
	110-120 V AC	+/- 10 %	0,030	802 511 310	802 111 310
	230-240 V AC	+/- 10 %	0,020	802 511 313	802 111 313
rosso	12-24 V AC/DC	+/- 10 %	0,150	802 512 405	802 112 405
	110-120 V AC	+/- 10 %	0,030	802 512 310	802 112 310
	230-240 V AC	+/- 10 %	0,020	802 512 313	802 112 313
chiaro	12-24 V AC/DC	+/- 10 %	0,150	802 514 405	802 114 405
	110-120 V AC	+/- 10 %	0,030	802 514 310	802 114 310
	230-240 V AC	+/- 10 %	0,020	802 514 313	802 114 313
blu	12-24 V AC/DC	+/- 10 %	0,150	802 515 405	802 115 405
	110-120 V AC	+/- 10 %	0,030	802 515 310	802 115 310
	230-240 V AC	+/- 10 %	0,020	802 515 313	802 115 313
verde	12-24 V AC/DC	+/- 10 %	0,150	802 516 405	802 116 405
	110-120 V AC	+/- 10 %	0,030	802 516 310	802 116 310
	230-240 V AC	+/- 10 %	0,020	802 516 313	802 116 313
giallo	12-24 V AC/DC	+/- 10 %	0,150	802 517 405	802 117 405
	110-120 V AC	+/- 10 %	0,030	802 517 310	802 117 310
	230-240 V AC	+/- 10 %	0,020	802 517 313	802 117 313

ADM30

ACCESSORI

Type	Tipo di accessorio	Peso	Numero articolo
ADM30	Adattatore per M30,5 per fori da 30,5 mm	8 g	812 500 900

IBS Faro per quadro di montaggio M22 LED Statico/Intermittente

- Illuminazione continua / intermittente LED di Ø 30 mm inserita di grandi dimensioni
- Ottimo segnale
- Elevata protezione IP65
- Confortevole tecnica di connessione
- Adapter per M30,5mm di massa di inserimento disponibile
- moderna tecnica ed elettronica LED
- Illuminazione continua e intermittente controllabile dall'esterno
- per gli utilizzi industriali e generali
- Massa di inserimento Ø 22,5mm/M22

DATI TECNICI

Involucro	Ø 30 mm, policarbonato nero (RAL 9005) oppure grigio (RAL 7035)
Calotta	policarbonato, rigato all'interno arancione, rosso, chiaro, blu, verde oppure giallo
Tipo di montaggio	a discrezione
Massa dispositivi di montaggio	22×1,5 (M22) e 30,5 mm (con adattatore)Profondità di inserimento 47 mm
Tecnica di collegamento	Morsetto a vite e ad inserimento 2,5 mm²
Perdita di corrente	0,003 A (adatto allo SPS)
Tipo di Faro	Faro LED fissa oppure Faro LED lampeggiante
Mezzi di illuminazione	6 LEDs
Frequenza di intermittenza/lampeggio	2 Hz
Durata di accensione	100 %
Durata di vita	Mezzo di illuminazione 100.000 h
Temperatura durante il funzionamento	-25°C/+60°C
Tipo di protezione	IP65 & UL Type 4/4×/13
Peso	30 g

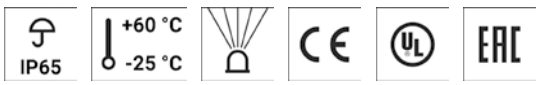

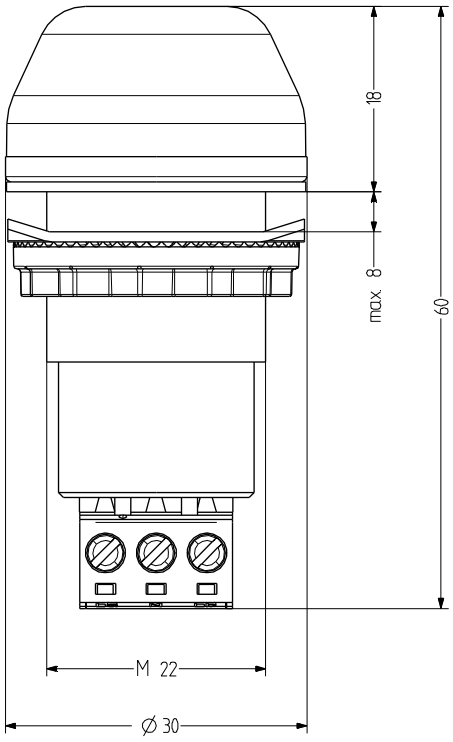

IBS

DATI RELATIVI ALL'ORDINAZIONE

Colore della calotta	Tensione nominale	Campo di tensione (V)	Corrente nominale (A)	Colore dell'involucro	
				grigio	nero
arancione	12 V AC/DC	+/- 10 %	0,045	800 101 404	800 501 404
	24 V AC/DC	+/- 10 %	0,026	800 101 405	800 501 405
	110-120 V AC	+/- 10 %	0,018	800 101 310	800 501 310
	230-240 V AC	+/- 10 %	0,019	800 101 313	800 501 313
rosso	12 V AC/DC	+/- 10 %	0,045	800 102 404	800 502 404
	24 V AC/DC	+/- 10 %	0,026	800 102 405	800 502 405
	110-120 V AC	+/- 10 %	0,018	800 102 310	800 502 310
	230-240 V AC	+/- 10 %	0,019	800 102 313	800 502 313
chiaro	12 V AC/DC	+/- 10 %	0,045	800 104 404	800 504 404
	24 V AC/DC	+/- 10 %	0,026	800 104 405	800 504 405
	110-120 V AC	+/- 10 %	0,018	800 104 310	800 504 310
	230-240 V AC	+/- 10 %	0,019	800 104 313	800 504 313
blu	12 V AC/DC	+/- 10 %	0,045	800 105 404	800 505 404
	24 V AC/DC	+/- 10 %	0,026	800 105 405	800 505 405
	110-120 V AC	+/- 10 %	0,018	800 105 310	800 505 310
	230-240 V AC	+/- 10 %	0,019	800 105 313	800 505 313
verde	12 V AC/DC	+/- 10 %	0,045	800 106 404	800 506 404
	24 V AC/DC	+/- 10 %	0,026	800 106 405	800 506 405
	110-120 V AC	+/- 10 %	0,018	800 106 310	800 506 310
	230-240 V AC	+/- 10 %	0,019	800 106 313	800 506 313
giallo	12 V AC/DC	+/- 10 %	0,045	800 107 404	800 507 404
	24 V AC/DC	+/- 10 %	0,026	800 107 405	800 507 405
	110-120 V AC	+/- 10 %	0,018	800 107 310	800 507 310
	230-240 V AC	+/- 10 %	0,019	800 107 313	800 507 313

ADM30

WZ30

ACCESSORI

Type	Tipo di accessorio	Peso	Numero articolo
ADM30	Adattatore per M30,5 per fori da 30,5 mm	8 g	812 500 900
WZ30	Utensile da fissaggio per modelli da 30 mm		812 400 900

IBM Faro per quadro di montaggio M22 LED Statico/Intermittente

- Illuminazione LED continua / intermittente di Ø 45 mm inserita Ø di grandi dimensioni
- Ottimo segnale
- Elevata protezione IP65
- Confortevole tecnica di connessione
- Varianti di modello con cavo preconfezionato con protezione IP67 su richiesta
- moderna tecnica ed elettronica LED
- Illuminazione continua e intermittente controllabile dall'esterno
- per gli utilizzi industriali e generali
- Massa di inserimento Ø 22,5mm/M22
- Adapter per M30,5mm di massa di inserimento disponibile

DATI TECNICI

Involucro	Ø 45 mm, policarbonato nero (RAL 9005) oppure grigio (RAL 7035)
Calotta	policarbonato, rigato all'interno arancione, rosso, chiaro, blu, verde oppure giallo
Tipo di montaggio	a discrezione
Massa dispositivi di montaggio	22×1,25 mm (M22) e 30,5 mm (con adattatore)Profondità di inserimento 34 mm
Tecnica di collegamento	Morsetto a vite e ad inserimento 2,5 mm²
Perdita di corrente	0,003 A (adatto allo SPS)
Tipo di Faro	Faro LED fissa oppure Faro LED lampeggiante
Mezzi di illuminazione	9 LEDs
Frequenza di intermittenza/lampeggio	2 Hz
Durata di accensione	100 %
Durata di vita	Mezzo di illuminazione 100.000 h
Temperatura durante il funzionamento	-25°C/+60°C
Tipo di protezione	IP65 & UL Type 4/4×/13
Peso	55 g

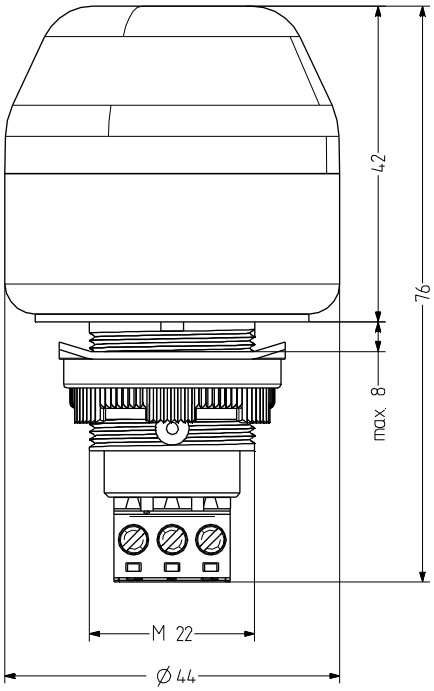

IP65 | +60 °C -25 °C | CE | UL | EAC

IBM

DATI RELATIVI ALL'ORDINAZIONE

Colore della calotta	Tensione nominale	Campo di tensione (V)	Corrente nominale (A)	Colore dell'involucro	
				nero	grigio
arancione	12 V AC/DC	+/- 10 %	0,062	801 501 404	801 101 404
	24 V AC/DC	+/- 10 %	0,037	801 501 405	801 101 405
	110-120 V AC	+/- 10 %	0,030	801 501 310	801 101 310
	230-240 V AC	+/- 10 %	0,030	801 501 313	801 101 313
rosso	12 V AC/DC	+/- 10 %	0,062	801 502 404	801 102 404
	24 V AC/DC	+/- 10 %	0,037	801 502 405	801 102 405
	110-120 V AC	+/- 10 %	0,030	801 502 310	801 102 310
	230-240 V AC	+/- 10 %	0,030	801 502 313	801 102 313
chiaro	12 V AC/DC	+/- 10 %	0,062	801 504 404	801 104 404
	24 V AC/DC	+/- 10 %	0,037	801 504 405	801 104 405
	110-120 V AC	+/- 10 %	0,030	801 504 310	801 104 310
	230-240 V AC	+/- 10 %	0,030	801 504 313	801 104 313
blu	12 V AC/DC	+/- 10 %	0,062	801 505 404	801 105 404
	24 V AC/DC	+/- 10 %	0,037	801 505 405	801 105 405
	110-120 V AC	+/- 10 %	0,030	801 505 310	801 105 310
	230-240 V AC	+/- 10 %	0,030	801 505 313	801 105 313
verde	12 V AC/DC	+/- 10 %	0,062	801 506 404	801 106 404
	24 V AC/DC	+/- 10 %	0,037	801 506 405	801 106 405
	110-120 V AC	+/- 10 %	0,030	801 506 310	801 106 310
	230-240 V AC	+/- 10 %	0,030	801 506 313	801 106 313
giallo	12 V AC/DC	+/- 10 %	0,062	801 507 404	801 107 404
	24 V AC/DC	+/- 10 %	0,037	801 507 405	801 107 405
	110-120 V AC	+/- 10 %	0,030	801 507 310	801 107 310
	230-240 V AC	+/- 10 %	0,030	801 507 313	801 107 313

ADM30

ACCESSORI

Type	Tipo di accessorio	Peso	Numero articolo
ADM30	Adattatore per M30,5 per fori da 30,5 mm	8 g	812 500 900

IBL Faro per quadro di montaggio M22 LED Statico/Intermittente

- Illuminazione LED continua / intermittente di Ø 65 mm inserita di grandi dimensioni
- Ottimo segnale
- Elevata protezione IP65
- Confortevole tecnica di connessione
- Varianti di modello con cavo preconfezionato con protezione IP67 su richiesta
- moderna tecnica ed elettronica LED
- Illuminazione continua e intermittente controllabile dall'esterno
- per gli utilizzi industriali e generali
- Massa di inserimento Ø 22,5mm/M22
- Adapter per M30,5mm di massa di inserimento disponibile

DATI TECNICI

Involucro	Ø 65 mm, policarbonato nero (RAL 9005) oppure grigio (RAL 7035)
Calotta	policarbonato, rigato all'interno arancione, rosso, chiaro, blu, verde oppure giallo
Tipo di montaggio	a discrezione
Massa dispositivi di montaggio	22×1,25 mm (M22) e 30,5 mm (con adattatore)Profondità di inserimento 34 mm
Conduzione di potenza	su richiesta del cliente già cablato
Tecnica di collegamento	Morsetto a vite e ad inserimento 2,5 mm²
Perdita di corrente	0,003 A (adatto allo SPS)
Tipo di Faro	Faro LED fissa oppure Faro LED lampeggiante
Mezzi di illuminazione	12 LEDs
Frequenza di intermittenza/lampeggio	2 Hz
Durata di accensione	100 %
Durata di vita	Mezzo di illuminazione 100.000 h
Temperatura durante il funzionamento	-25°C/+60°C
Tipo di protezione	IP65 & UL Type 4/4×/13
Peso	75 g

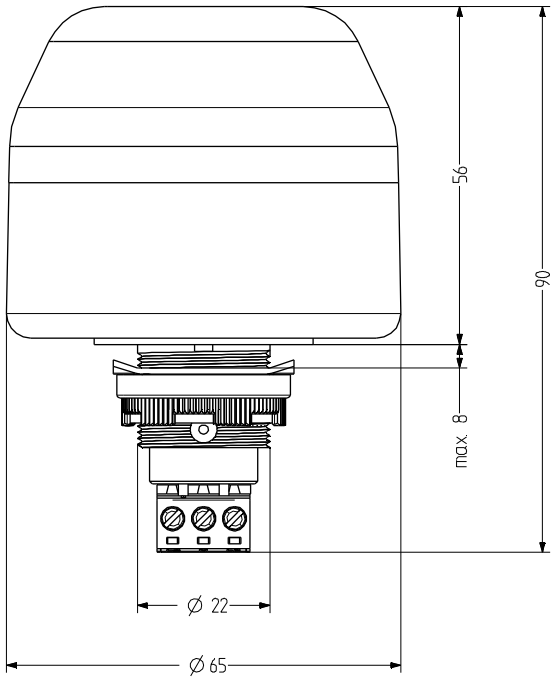

IP65 +60 °C -25 °C

IBL

DATI RELATIVI ALL'ORDINAZIONE

Colore della calotta	Tensione nominale	Campo di tensione (V)	Corrente nominale (A)	Colore dell'involucro	
				nero	grigio
arancione	12 V AC/DC	+/- 10 %	0,080	802 501 404	802 101 404
	24 V AC/DC	+/- 10 %	0,060	802 501 405	802 101 405
	110-120 V AC	+/- 10 %	0,030	802 501 310	802 101 310
	230-240 V AC	+/- 10 %	0,031	802 501 313	802 101 313
rosso	12 V AC/DC	+/- 10 %	0,080	802 502 404	802 102 404
	24 V AC/DC	+/- 10 %	0,060	802 502 405	802 102 405
	110-120 V AC	+/- 10 %	0,030	802 502 310	802 102 310
	230-240 V AC	+/- 10 %	0,031	802 502 313	802 102 313
chiaro	12 V AC/DC	+/- 10 %	0,080	802 504 404	802 104 404
	24 V AC/DC	+/- 10 %	0,060	802 504 405	802 104 405
	110-120 V AC	+/- 10 %	0,030	802 504 310	802 104 310
	230-240 V AC	+/- 10 %	0,031	802 504 313	802 104 313
blu	12 V AC/DC	+/- 10 %	0,080	802 505 404	802 105 404
	24 V AC/DC	+/- 10 %	0,060	802 505 405	802 105 405
	110-120 V AC	+/- 10 %	0,030	802 505 310	802 105 310
	230-240 V AC	+/- 10 %	0,031	802 505 313	802 105 313
verde	12 V AC/DC	+/- 10 %	0,080	802 506 404	802 106 404
	24 V AC/DC	+/- 10 %	0,060	802 506 405	802 106 405
	110-120 V AC	+/- 10 %	0,030	802 506 310	802 106 310
	230-240 V AC	+/- 10 %	0,031	802 506 313	802 106 313
giallo	12 V AC/DC	+/- 10 %	0,080	802 507 404	802 107 404
	24 V AC/DC	+/- 10 %	0,060	802 507 405	802 107 405
	110-120 V AC	+/- 10 %	0,030	802 507 310	802 107 310
	230-240 V AC	+/- 10 %	0,031	802 507 313	802 107 313

ADM30

ACCESSORI

Type	Tipo di accessorio	Peso	Numero articolo
ADM30	Adattatore per M30,5 per fori da 30,5 mm	8 g	812 500 900

TDCP Faro LED Statico/ Intermittente da 37 mm

- Illuminazione LED continua / intermittente di Ø 75 mm inserita di grandi dimensioni
- Ottimo segnale
- con protezione contro le manipolazioni e i vandalismi, elevata resistenza agli urti IK10
- Elevata protezione IP66
- moderna tecnica ed elettronica LED
- Illuminazione continua e intermittente controllabile dall'esterno
- per gli utilizzi industriali e generali
- confortevole tecnica di connessione, massa di inserimento Ø 37mm

DATI TECNICI

Involucro	Ø 75 mm, policarbonato nero (RAL 9005)
Calotta	policarbonato, rigato all'interno arancione, rosso, chiaro, blu, verde oppure giallo
Tipo di montaggio	a discrezione
Massa dispositivi di montaggio	37 mm
Tecnica di collegamento	Morsetto a vite e ad inserimento
Perdita di corrente	0,003 A (adatto allo SPS)
Tipo di Faro	Faro LED fissa oppure Faro LED lampeggiante
Mezzi di illuminazione	16
Frequenza di intermittenza/lampeggio	2 Hz
Durata di accensione	100 %
Durata di vita	Mezzo di illuminazione >50.000 h
Temperatura durante il funzionamento	-30°C/+60°C
Tipo di protezione	IP66 & UL Type 4/4×/13
Resistenza agli urti	IK10
Peso	149 g

IP66 | +60 °C -30 °C | IK10

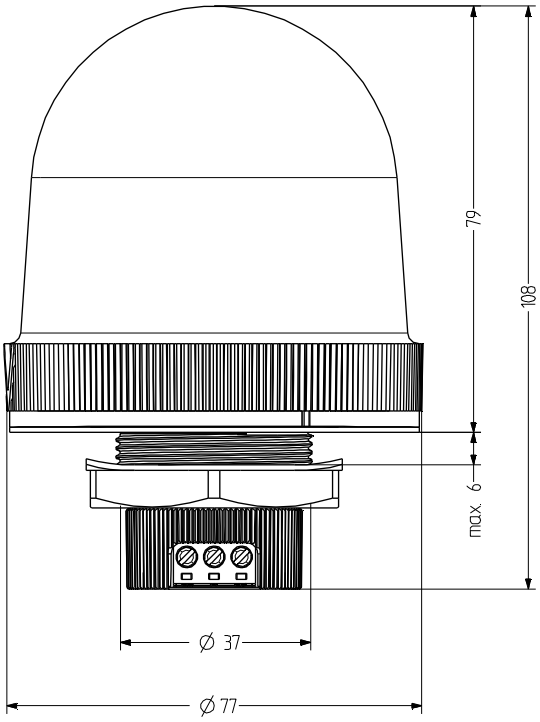

TDCP

DATI RELATIVI ALL'ORDINAZIONE

Colore della calotta	Tensione nominale	Campo di tensione (V)	Corrente nominale (A)	Numero articolo
arancione	24 V AC/DC	18-27 V AC 20-32 V DC	0,220 0,140	859 571 405
	110-120 V AC	75-132	0,072	859 571 310
	230-240 V AC	150-264	0,066	859 571 313
rosso	24 V AC/DC	18-27 V AC 20-32 V DC	0,220 0,140	859 572 405
	110-120 V AC	75-132	0,072	859 572 310
	230-240 V AC	150-264	0,066	859 572 313
chiaro	24 V AC/DC	18-27 V AC 20-32 V DC	0,220 0,140	859 574 405
	110-120 V AC	75-132	0,072	859 574 310
	230-240 V AC	150-264	0,066	859 574 313
blu	24 V AC/DC	18-27 V AC 20-32 V DC	0,220 0,140	859 575 405
	110-120 V AC	75-132	0,072	859 575 310
	230-240 V AC	150-264	0,066	859 575 313
verde	24 V AC/DC	18-27 V AC 20-32 V DC	0,220 0,140	859 576 405
	110-120 V AC	75-132	0,072	859 576 310
	230-240 V AC	150-264	0,066	859 576 313
giallo	24 V AC/DC	18-27 V AC 20-32 V DC	0,220 0,140	859 577 405
	110-120 V AC	75-132	0,072	859 577 310
	230-240 V AC	150-264	0,066	859 577 313

UDCP Faro LED Statico/ Intermittente da 37 mm a incasso

- Illuminazione LED continua / intermittente di Ø 60 mm inserita di grandi dimensioni
- Ottimo segnale
- con protezione contro le manipolazioni e i vandalismi, elevata resistenza agli urti IK10
- Elevata protezione IP66
- moderna tecnica ed elettronica LED
- Illuminazione continua e intermittente controllabile dall'esterno
- per gli utilizzi industriali e generali
- confortevole tecnica di connessione, massa di inserimento Ø 37mm

DATI TECNICI

Involucro	Ø 60 mm, policarbonato nero (RAL 9005)
Calotta	policarbonato, rigato all'interno arancione, rosso, chiaro, blu, verde oppure giallo
Massa dispositivi di montaggio	37 mm
Tecnica di collegamento	Morsetto a vite e ad inserimento
Perdita di corrente	0,003 A (adatto allo SPS)
Tipo di Faro	Faro LED fissa oppure Faro LED lampeggiante
Mezzi di illuminazione	12
Frequenza di intermittenza/lampeggio	2 Hz
Durata di accensione	100 %
Durata di vita	Mezzo di illuminazione >50.000 h
Temperatura durante il funzionamento	-30°C/+60°C
Tipo di protezione	IP66 & UL Type 4/4×/13
Resistenza agli urti	IK10
Peso	103 g

IP66 | +60 °C -30 °C | IK10

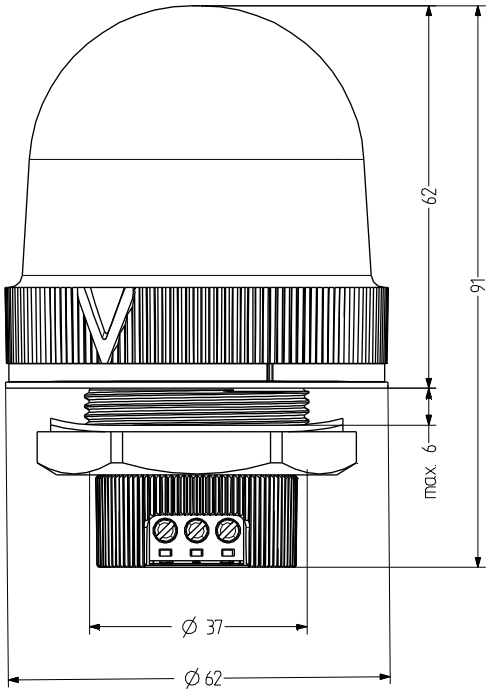

UDCP

DATI RELATIVI ALL'ORDINAZIONE

Colore della calotta	Tensione nominale	Campo di tensione (V)	Corrente nominale (A)	Numero articolo
arancione	24 V AC/DC	18-27 V AC 20-32 V DC	0,100	858 571 405
	110-120 V AC	75-132	0,045	858 571 310
	230-240 V AC	150-264	0,045	858 571 313
rosso	24 V AC/DC	18-27 V AC 20-32 V DC	0,100	858 572 405
	110-120 V AC	75-132	0,045	858 572 310
	230-240 V AC	150-264	0,045	858 572 313
chiaro	24 V AC/DC	18-27 V AC 20-32 V DC	0,100	858 574 405
	110-120 V AC	75-132	0,045	858 574 310
	230-240 V AC	150-264	0,045	858 574 313
blu	24 V AC/DC	18-27 V AC 20-32 V DC	0,100	858 575 405
	110-120 V AC	75-132	0,045	858 575 310
	230-240 V AC	150-264	0,045	858 575 313
verde	24 V AC/DC	18-27 V AC 20-32 V DC	0,100	858 576 405
	110-120 V AC	75-132	0,045	858 576 310
	230-240 V AC	150-264	0,045	858 576 313
giallo	24 V AC/DC	18-27 V AC 20-32 V DC	0,100	858 577 405
	110-120 V AC	75-132	0,045	858 577 310
	230-240 V AC	150-264	0,045	858 577 313

TLLP Faro per quadro di montaggio 37mm Statico

- Illuminazione continua di Ø 75 mm inserita di grandi dimensioni
- Segnale ad ottimo effetto
- con protezione contro le manipolazioni e i vandalismi, elevata resistenza agli urti IK10
- Elevata protezione IP66 per usi generali
- Piedistallo BA15d per lampadine ad incandescenza da 7 W
- Tecnica di illuminazione convenzionale
- Facile sostituzione delle lampadine tramite baionetta
- confortevole tecnica di connessione, massa di inserimento Ø 37mm

DATI TECNICI

Involucro	Ø 75 mm, policarbonato nero (RAL 9005)
Calotta	policarbonato, rigato all'interno arancione, rosso, chiaro, blu, verde oppure giallo
Tipo di montaggio	a discrezione
Massa dispositivi di montaggio	37 mm
Tecnica di collegamento	Morsetto per molla di trazione
Perdita di corrente	0,003 A (adatto allo SPS)
Tipo di Faro	Faro Statico
Mezzi di illuminazione	Lampada ad incandescenza
Durata di accensione	100 %
Durata di vita	Mezzo di illuminazione 1.000 - 2.000 h
Temperatura durante il funzionamento	-30°C/+60°C
Tipo di protezione	IP66 & UL Type 4/4×/13
Resistenza agli urti	IK10
Peso	85 g

IP66 | +60 °C -30 °C | IK10

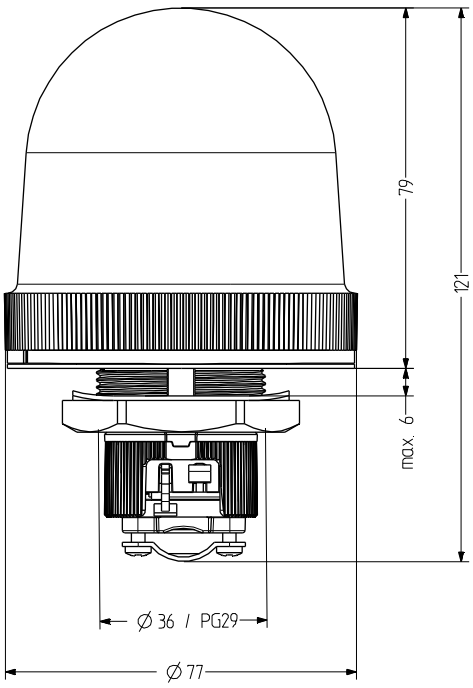

TLLP

DATI RELATIVI ALL'ORDINAZIONE

Colore della calotta	Tensione nominale	Numero articolo
arancione	12-250 V	859 591 900
rosso	12-250 V	859 592 900
chiaro	12-250 V	859 594 900
blu	12-250 V	859 595 900
verde	12-250 V	859 596 900
giallo	12-250 V	859 597 900

Lampada ad incandescenza

DATI RELATIVI ALL'ORDINAZIONE DEI MEZZI D'ILLUMINAZIONE

Type	Tipo di accessorio	Tensione nominale	Corrente nominale (A)	Potenza	Numero articolo
GL01	Lampada ad incandescenza	12 V	0,420	5,000 W	890 010 904
GL02	Lampada ad incandescenza	24 V	0,270	7,000 W	890 010 905
GL05	Lampada ad incandescenza	110-120 V	0,060	7,000 W	890 010 910
		230-240 V		7,000 W	890 010 913

ULLP Faro per quadro di montaggio 37mm Statico

- Illuminazione continua di Ø 60 mm inserita di grandi dimensioni
- Segnale ad ottimo effetto
- con protezione contro le manipolazioni e i vandalismi, elevata resistenza agli urti IK10
- Elevata protezione IP66 per usi generali
- Piedistallo BA15d per lampadine ad incandescenza da 7 W
- Tecnica di illuminazione convenzionale
- Facile sostituzione delle lampadine tramite baionetta
- confortevole tecnica di connessione, massa di inserimento Ø 37mm

DATI TECNICI

Involucro	Ø 60 mm, policarbonato nero (RAL 9005)
Calotta	policarbonato, rigato all'interno arancione, rosso, chiaro, blu, verde oppure giallo
Tipo di montaggio	a discrezione
Massa dispositivi di montaggio	37 mm
Tecnica di collegamento	Morsetto per molla di trazione
Perdita di corrente	0,003 A (adatto allo SPS)
Tipo di Faro	Faro Statico
Mezzi di illuminazione	Lampada ad incandescenza
Durata di accensione	100 %
Durata di vita	Mezzo di illuminazione 1.000 - 2.000 h
Temperatura durante il funzionamento	-30°C/+50°C
Tipo di protezione	IP66 & UL Type 4/4×/13
Resistenza agli urti	IK10
Peso	74 g

IP66 | +50 °C -30 °C | IK10

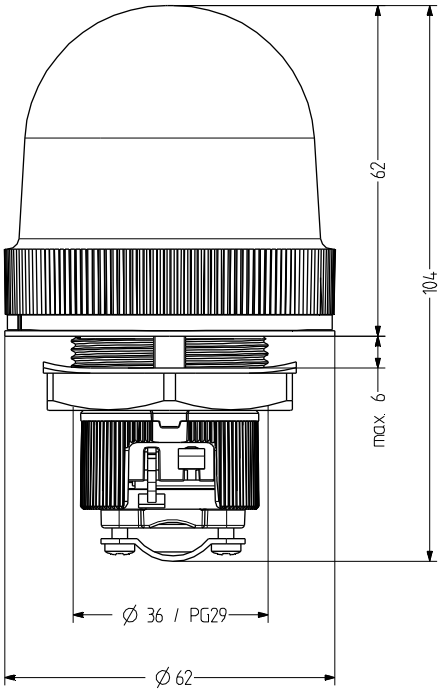

ULLP

DATI RELATIVI ALL'ORDINAZIONE

Colore della calotta	Tensione nominale	Numero articolo
arancione	12-250 V AC/DC	858 591 900
rosso	12-250 V AC/DC	858 592 900
chiaro	12-250 V AC/DC	858 594 900
blu	12-250 V AC/DC	858 595 900
verde	12-250 V AC/DC	858 596 900
giallo	12-250 V AC/DC	858 597 900

Lampada ad incandescenza

DATI RELATIVI ALL'ORDINAZIONE DEI MEZZI D'ILLUMINAZIONE

Type	Tipo di accessorio	Tensione nominale	Corrente nominale (A)	Potenza	Numero articolo
GL11	Lampada ad incandescenza	12 V	0,335	4,000 W	890 012 904
GL12	Lampada ad incandescenza	24 V	0,165	4,000 W	890 012 905
GL15	Lampada ad incandescenza	110-120 V	0,035	4,000 W	890 012 910
GL16	Lampada ad incandescenza	230-240 V	0,015	4,000 W	890 012 913

IDS Faro per quadro di montaggio M22 LED Multicolore

- Illuminazione LED continua multicolore di Ø 30 mm da inserimento di grandi dimensioni
- ROSSA o VERDE controllabile dall'esterno
- Ottimo segnale
- Elevata protezione IP65
- Confortevole tecnica di connessione
- moderna tecnica ed elettronica LED
- altre combinazioni di colori disponibili su richiesta
- per gli utilizzi industriali e generali
- Massa di inserimento Ø 22,5mm/M22
- Adapter per M30,5mm di massa di inserimento disponibile

DATI TECNICI

Involucro	Ø 30 mm, policarbonato nero (RAL 9005) oppure grigio (RAL 7035)
Calotta	policarbonato, rigato all'interno chiaro
Tipo di montaggio	a discrezione
Massa dispositivi di montaggio	22×1,5 (M22) e 30,5 mm (con adattatore)Profondità di inserimento 47 mm
Tecnica di collegamento	Morsetto a vite e ad inserimento 2,5 mm²
Perdita di corrente	0,003 A (adatto allo SPS)
Tipo di Faro	Faro LED fissa - 2 colori, 1 colore visibile su tutta la calotta
Mezzi di illuminazione	6 LEDs
Frequenza di intermittenza/lampeggio	1 Hz
Quantità di colori	2
Durata di accensione	100 %
Durata di vita	Mezzo di illuminazione 100.000 h
Temperatura durante il funzionamento	-25°C/+50°C
Tipo di protezione	IP65 & UL Type 4/4×/13
Peso	30 g

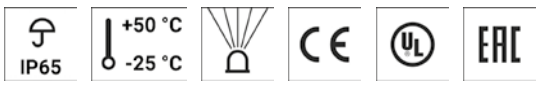

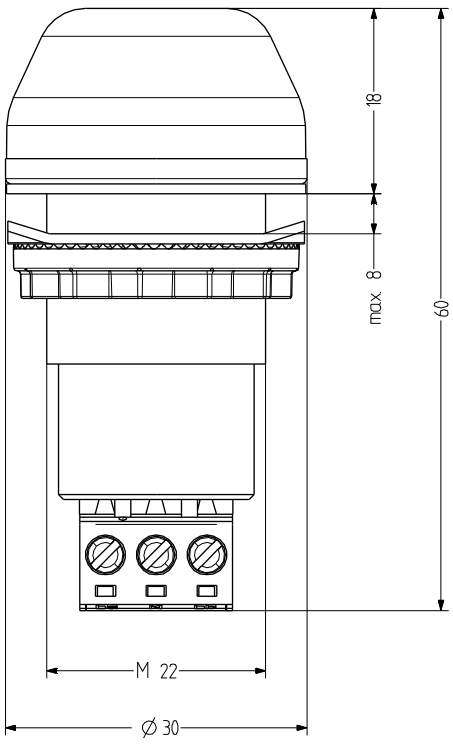

IDS

DATI RELATIVI ALL'ORDINAZIONE

Colore della calotta	Tensione nominale	Campo di tensione (V)	Corrente nominale (A)	Colore dell'involucro	
				grigio	nero
chiaro	24 V AC/DC	+/- 10 %	0,028	800 226 405	800 626 405

ADM30

WZ30

ACCESSORI

Type	Tipo di accessorio	Peso	Numero articolo
ADM30	Adattatore per M30,5 per fori da 30,5 mm	8 g	812 500 900
WZ30	Utensile da fissaggio per modelli da 30 mm		812 400 900

IDM Faro per quadro di montaggio M22 LED Multicolore

- Illuminazione LED continua multicolore Ø 45 mm da inserimento di grandi dimensioni
- ROSSA o VERDE controllabile dall'esterno
- Ottimo segnale
- Elevata protezione IP65
- Confortevole tecnica di connessione
- Varianti di modello con cavo preconfezionato con protezione IP67 su richiesta
- moderna tecnica ed elettronica LED
- altre combinazioni di colori disponibili su richiesta
- per gli utilizzi industriali e generali
- Massa di inserimento Ø 22,5mm/M22
- Adapter per M30,5mm di massa di inserimento disponibile

DATI TECNICI

Involucro	Ø 45 mm, policarbonato nero (RAL 9005) oppure grigio (RAL 7035)
Calotta	policarbonato, rigato all'interno chiaro
Tipo di montaggio	a discrezione
Massa dispositivi di montaggio	22×1,25 mm (M22) e 30,5 mm (con adattatore)Profondità di inserimento 34 mm
Tecnica di collegamento	Morsetto a vite e ad inserimento 2,5 mm²
Perdita di corrente	0,003 A (adatto allo SPS)
Tipo di Faro	Faro LED fissa - 2 colori, 1 colore visibile su tutta la calotta
Mezzi di illuminazione	9 LEDs
Frequenza di intermittenza/lampeggio	1 Hz
Quantità di colori	2
Durata di accensione	100 %
Durata di vita	Mezzo di illuminazione 100.000 h
Temperatura durante il funzionamento	-25°C/+50°C
Tipo di protezione	IP65 & UL Type 4/4×/13
Peso	55 g

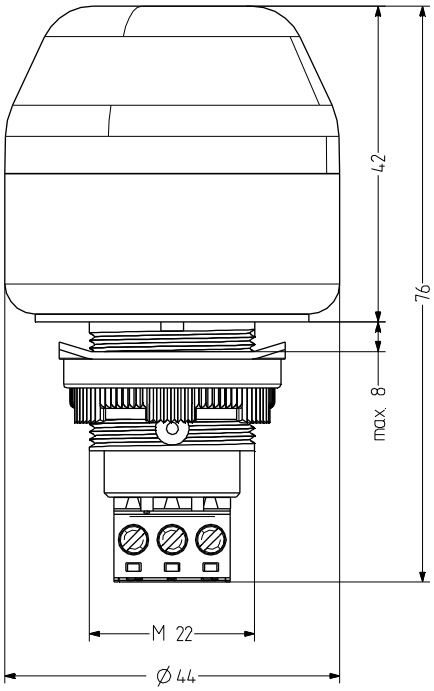

IP65 | +50 °C -25 °C | CE | UL | EAC

IDM

DATI RELATIVI ALL'ORDINAZIONE

Colore della calotta	Tensione nominale	Campo di tensione (V)	Corrente nominale (A)	Colore dell'involucro	
				nero	grigio
chiaro	24 V AC/DC	+/- 10 %	0,046	801 626 405	801 226 405
	110-120 V AC	+/- 10 %	0,035	801 626 310	801 226 310
	230-240 V AC	+/- 10 %	0,035	801 626 313	801 226 313

ADM30

ACCESSORI

Type	Tipo di accessorio	Peso	Numero articolo
ADM30	Adattatore per M30,5 per fori da 30,5 mm	8 g	812 500 900

IDL Faro per quadro di montaggio M22 LED Multicolore

- Illuminazione LED continua multicolore di Ø 65 mm da inserimento di grandi dimensioni
- ROSSA o VERDE controllabile dall'esterno
- Ottimo segnale
- Elevata protezione IP65
- Confortevole tecnica di connessione
- Varianti di modello con cavo preconfezionato con protezione IP67 su richiesta
- moderna tecnica ed elettronica LED
- altre combinazioni di colori disponibili su richiesta
- per gli utilizzi industriali e generali
- Massa di inserimento Ø 22,5mm/M22
- Adapter per M30,5mm di massa di inserimento disponibile

DATI TECNICI

Involucro	Ø 65 mm, policarbonato nero (RAL 9005) oppure grigio (RAL 7035)
Calotta	policarbonato, rigato all'interno chiaro
Tipo di montaggio	a discrezione
Massa dispositivi di montaggio	22×1,25 mm (M22) e 30,5 mm (con adattatore)Profondità di inserimento 34 mm
Tecnica di collegamento	Morsetto a vite e ad inserimento 2,5 mm²
Perdita di corrente	0,003 A (adatto allo SPS)
Tipo di Faro	Faro LED fissa - 2 colori, 1 colore visibile su tutta la calotta
Mezzi di illuminazione	12 LEDs
Frequenza di intermittenza/lampeggio	1 Hz
Quantità di colori	2
Durata di accensione	100 %
Durata di vita	Mezzo di illuminazione 100.000 h
Temperatura durante il funzionamento	-25°C/+50°C
Tipo di protezione	IP65 & UL Type 4/4×/13
Peso	75 g

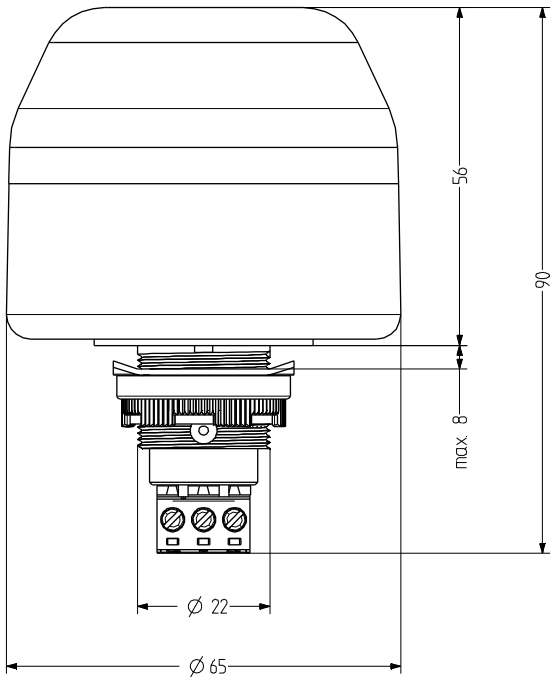

IP65 | +50 °C -25 °C | CE | UL | EAC

IDL

DATI RELATIVI ALL'ORDINAZIONE

Colore della calotta	Tensione nominale	Campo di tensione (V)	Corrente nominale (A)	Colore dell'involucro	
				nero	grigio
chiaro	24 V AC/DC	+/- 10 %	0,071	802 626 405	802 226 405
	110-120 V AC	+/- 10 %	0,061	802 626 310	802 226 310
	230-240 V AC	+/- 10 %	0,061	802 626 313	802 226 313

ADM30

ACCESSORI

Type	Tipo di accessorio	Peso	Numero articolo
ADM30	Adattatore per M30,5 per fori da 30,5 mm	8 g	812 500 900

ITS Faro per quadro di montaggio M22 LED Multicolore

- Illuminazione LED continua multicolore di Ø 30 mm da inserimento di grandi dimensioni
- ROSSA o VERDE controllabile dall'esterno
- Ottimo segnale
- Elevata protezione IP65
- Confortevole tecnica di connessione
- moderna tecnica ed elettronica LED
- altre combinazioni di colori disponibili su richiesta
- per gli utilizzi industriali e generali
- Massa di inserimento Ø 22,5mm/M22
- Adapter per M30,5mm di massa di inserimento disponibile

DATI TECNICI

Involucro	Ø 30 mm, policarbonato nero (RAL 9005) oppure grigio (RAL 7035)
Calotta	policarbonato, rigato all'interno chiaro
Tipo di montaggio	a discrezione
Massa dispositivi di montaggio	22×1,5 (M22) e 30,5 mm (con adattatore)Profondità di inserimento 47 mm
Tecnica di collegamento	Morsetto a vite e ad inserimento 2,5 mm²
Perdita di corrente	0,003 A (adatto allo SPS)
Tipo di Faro	Faro LED fissa - 2 colori visibili gamme di colori separati
Mezzi di illuminazione	6 LEDs
Frequenza di intermittenza/lampeggio	1 Hz
Quantità di colori	2
Durata di accensione	100 %
Durata di vita	Mezzo di illuminazione 100.000 h
Temperatura durante il funzionamento	-25°C/+50°C
Tipo di protezione	IP65 & UL Type 4/4×/13
Peso	31 g

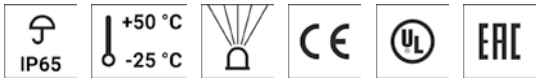

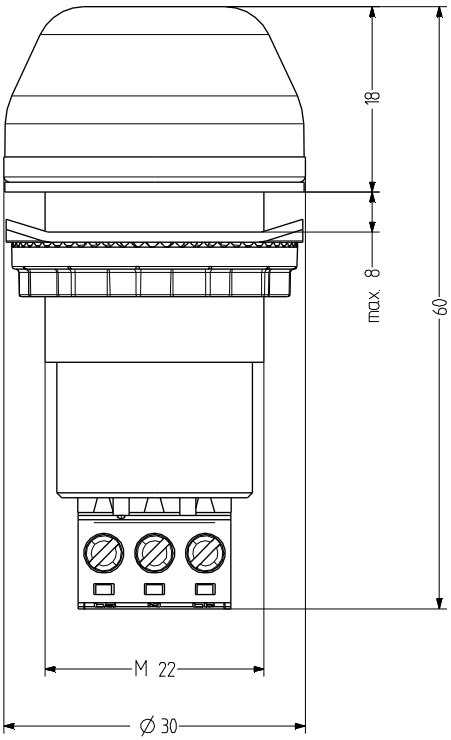

ITS

DATI RELATIVI ALL'ORDINAZIONE

Colore della calotta	Tensione nominale	Campo di tensione (V)	Corrente nominale (A)	Colore dell'involucro	
				nero	grigio
chiaro	24 V AC/DC	+/- 10 %	0,030	800 726 405	800 326 405

ADM30

WZ30

ACCESSORI

Type	Tipo di accessorio	Peso	Numero articolo
ADM30	Adattatore per M30,5 per fori da 30,5 mm	8 g	812 500 900
WZ30	Utensile da fissaggio per modelli da 30 mm		812 400 900

ITM Faro per quadro di montaggio M22 LED Multicolore

- Illuminazione LED continua multicolore Ø 45 mm da inserimento di grandi dimensioni
- ROSSA o VERDE controllabile dall'esterno
- Ottimo segnale
- Elevata protezione IP65
- Confortevole tecnica di connessione
- Varianti di modello con cavo preconfezionato con protezione IP67 su richiesta
- moderna tecnica ed elettronica LED
- altre combinazioni di colori disponibili su richiesta
- per gli utilizzi industriali e generali
- Massa di inserimento Ø 22,5mm/M22
- Adapter per M30,5mm di massa di inserimento disponibile

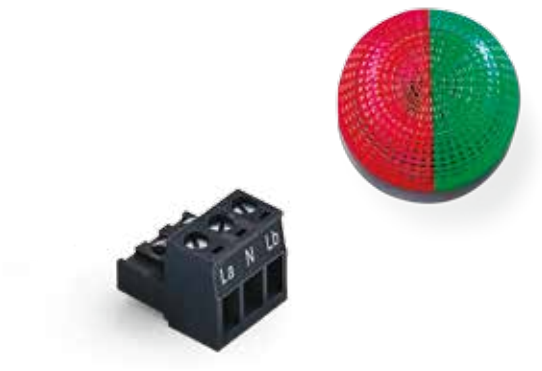

DATI TECNICI

Involucro	Ø 45 mm, policarbonato nero (RAL 9005) oppure grigio (RAL 7035)
Calotta	policarbonato, rigato all'interno chiaro
Tipo di montaggio	a discrezione
Massa dispositivi di montaggio	22×1,25 mm (M22) e 30,5 mm (con adattatore)Profondità di inserimento 34 mm
Tecnica di collegamento	Morsetto a vite e ad inserimento 2,5 mm²
Perdita di corrente	0,003 A (adatto allo SPS)
Tipo di Faro	Faro LED fissa - 2 colori visibili gamme di colori separati
Mezzi di illuminazione	9 LEDs
Frequenza di intermittenza/lampeggio	1 Hz
Quantità di colori	2
Durata di accensione	100 %
Durata di vita	Mezzo di illuminazione 100.000 h
Temperatura durante il funzionamento	-25°C/+50°C
Tipo di protezione	IP65 & UL Type 4/4×/13
Peso	56 g

IP65 | +50 °C -25 °C

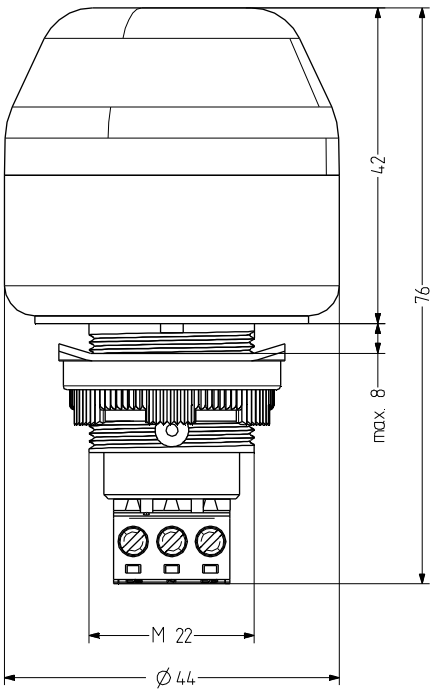

ITM

DATI RELATIVI ALL'ORDINAZIONE

Colore della calotta	Tensione nominale	Campo di tensione (V)	Corrente nominale (A)	Colore dell'involucro	
				grigio	nero
chiaro	24 V AC/DC	+/- 10 %	0,039	801 326 405	801 726 405
	110-120 V AC	+/- 10 %	0,035	801 326 310	801 726 310
	230-240 V AC	+/- 10 %	0,035	801 326 313	801 726 313

ADM30

ACCESSORI

Type	Tipo di accessorio	Peso	Numero articolo
ADM30	Adattatore per M30,5 per fori da 30,5 mm	8 g	812 500 900

ITL Faro per quadro di montaggio M22 LED Multicolore

- Illuminazione LED continua multicolore di Ø 65 mm da inserimento di grandi dimensioni
- ROSSA o VERDE controllabile dall'esterno
- Ottimo segnale
- Elevata protezione IP65
- Confortevole tecnica di connessione
- Varianti di modello con cavo preconfezionato con protezione IP67 su richiesta
- moderna tecnica ed elettronica LED
- altre combinazioni di colori disponibili su richiesta
- per gli utilizzi industriali e generali
- Massa di inserimento Ø 22,5mm/M22
- Adapter per M30,5mm di massa di inserimento disponibile

DATI TECNICI

Involucro	Ø 65 mm, policarbonato nero (RAL 9005) oppure grigio (RAL 7035)
Calotta	policarbonato, rigato all'interno chiaro
Tipo di montaggio	a discrezione
Massa dispositivi di montaggio	22×1,25 mm (M22) e 30,5 mm (con adattatore)Profondità di inserimento 34 mm
Tecnica di collegamento	Morsetto a vite e ad inserimento 2,5 mm²
Perdita di corrente	0,003 A (adatto allo SPS)
Tipo di Faro	Faro LED fissa - 2 colori visibili gamme di colori separati
Mezzi di illuminazione	12 LEDs
Frequenza di intermittenza/lampeggio	1 Hz
Quantità di colori	2
Durata di accensione	100 %
Durata di vita	Mezzo di illuminazione 100.000 h
Temperatura durante il funzionamento	-25°C/+50°C
Tipo di protezione	IP65 & UL Type 4/4×/13
Peso	77 g

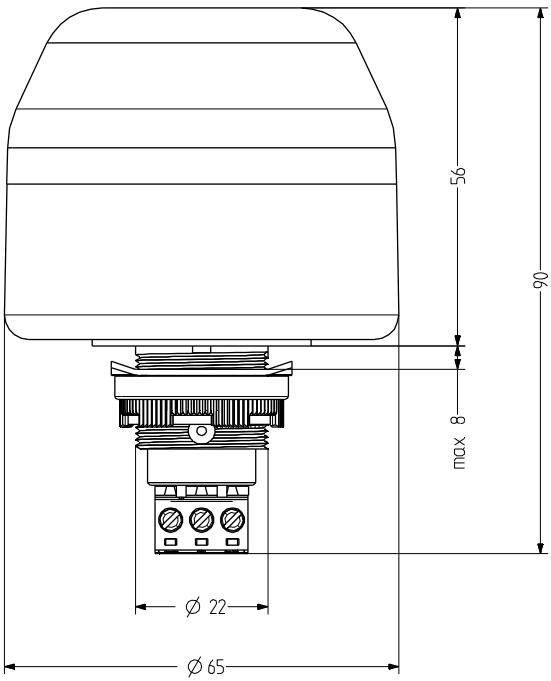

IP65 | +50 °C -25 °C

ITL

DATI RELATIVI ALL'ORDINAZIONE

Colore della calotta	Tensione nominale	Campo di tensione (V)	Corrente nominale (A)	Colore dell'involucro	
				nero	grigio
chiaro	24 V AC/DC	+/- 10 %	0,044	802 726 405	802 326 405
	110-120 V AC	+/- 10 %	0,041	802 726 310	802 326 310
	230-240 V AC	+/- 10 %	0,041	802 726 313	802 326 313

ADM30

ACCESSORI

Type	Tipo di accessorio	Peso	Numero articolo
ADM30	Adattatore per M30,5 per fori da 30,5 mm	8 g	812 500 900

IMM Faro per quadro di montaggio M22 LED Multicolore

- Illuminazione LED continua multicolore Ø 45 mm da inserimento di grandi dimensioni
- ROSSA, GIALLA o VERDE controllabile dall'esterno
- Elevata protezione IP67
- provvista di cavo UL di 1m
- moderna tecnica ed elettronica LED
- Ottimo segnale
- per gli utilizzi industriali e generali
- Massa di inserimento Ø 22,5mm/M22
- Adapter per M30,5mm di massa di inserimento disponibile

DATI TECNICI

Involucro	Ø 45 mm, policarbonato nero (RAL 9005) oppure grigio (RAL 7035)
Calotta	policarbonato, rigato all'interno chiaro
Tipo di montaggio	a discrezione
Massa dispositivi di montaggio	22×1,25 mm (M22) e 30,5 mm (con adattatore)Profondità di inserimento 34 mm
Conduzione di potenza	cablato (cavo di 1 m)
Perdita di corrente	0,003 A (adatto allo SPS)
Tipo di Faro	Faro LED fissa - illuminazione a 3 colori
Mezzi di illuminazione	9 LEDs
Quantità di colori	3
Durata di accensione	100% (un colore)
Durata di vita	Mezzo di illuminazione 100.000 h
Temperatura durante il funzionamento	-25°C/+50°C
Tipo di protezione	IP67 & UL Type 4/4×/13
Peso	97 g

IP67 | +50 °C -25 °C

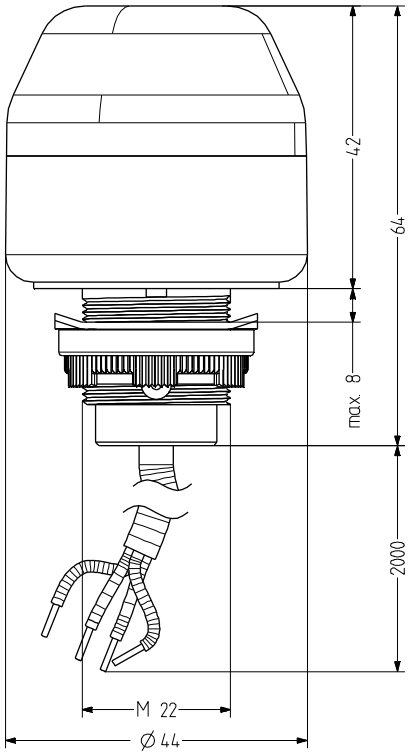

IMM

DATI RELATIVI ALL'ORDINAZIONE

Colore della calotta	Tensione nominale	Campo di tensione (V)	Corrente nominale (A)	Colore dell'involucro	
				nero	grigio
chiaro	24 V AC/DC	+/- 10 %	0,027	801 550 405	801 150 405

ADM30

ACCESSORI

Type	Tipo di accessorio	Peso	Numero articolo
ADM30	Adattatore per M30,5 per fori da 30,5 mm	8 g	812 500 900

IML Faro per quadro di montaggio M22 LED Multicolore

- Illuminazione LED continua multicolore di Ø 65 mm da inserimento di grandi dimensioni
- ROSSA, GIALLA o VERDE controllabile dall'esterno
- Elevata protezione IP67
- provvista di cavo UL di 1m
- moderna tecnica ed elettronica LED
- Ottimo segnale
- per gli utilizzi industriali e generali
- Massa di inserimento Ø 22,5mm/M22
- Adapter per M30,5mm di massa di inserimento disponibile

DATI TECNICI

Involucro	Ø 65 mm, policarbonato nero (RAL 9005) oppure grigio (RAL 7035)
Calotta	policarbonato, rigato all'interno chiaro
Tipo di montaggio	a discrezione
Massa dispositivi di montaggio	22×1,25 mm (M22) e 30,5 mm (con adattatore)Profondità di inserimento 34 mm
Conduzione di potenza	cablato (cavo di 1 m)
Perdita di corrente	0,003 A (adatto allo SPS)
Tipo di Faro	Faro LED fissa - illuminazione a 3 colori
Mezzi di illuminazione	12 LEDs
Quantità di colori	3
Durata di accensione	100% (un colore)
Durata di vita	Mezzo di illuminazione 100.000 h
Temperatura durante il funzionamento	-25°C/+50°C
Tipo di protezione	IP67 & UL Type 4/4×/13
Peso	117 g

IP67 | +50 °C -25 °C

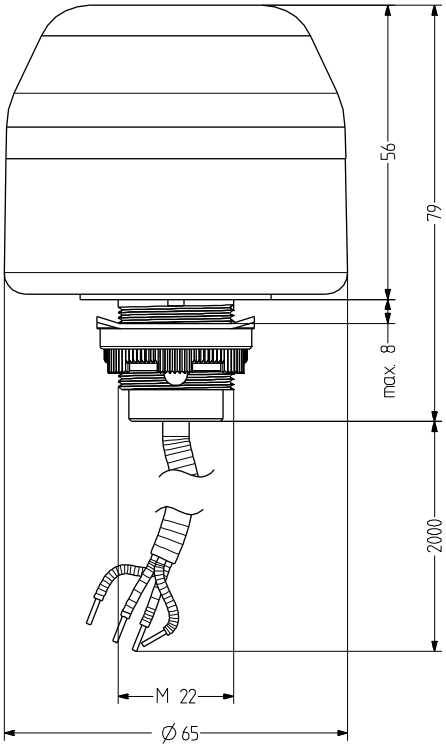

IML

DATI RELATIVI ALL'ORDINAZIONE

Colore della calotta	Tensione nominale	Campo di tensione (V)	Corrente nominale (A)	Colore dell'involucro	
				grigio	nero
chiaro	24 V AC/DC	+/- 10 %	0,043	802 150 405	802 550 405
	110-120 V AC	+/- 10 %	0,033	802 150 310	802 550 310
	230-240 V AC	+/- 10 %	0,033	802 150 313	802 550 313

ADM30

ACCESSORI

Type	Tipo di accessorio	Peso	Numero articolo
ADM30	Adattatore per M30,5 per fori da 30,5 mm	8 g	812 500 900

ESV Cicalino per quadro di montaggio

- ripetitore acustico di Ø 30 mm inserito di grandi dimensioni
- max 85 dB (A) pressione del suono
- Elevata protezione IP65
- Massa di inserimento Ø 22,5mm/M22
- 2 suoni ben diversi
- Confortevole tecnica di connessione
- per gli utilizzi industriali e generali
- Adapter per M30,5mm di massa di inserimento disponibile

DATI TECNICI

Involucro	Ø 30 mm policarbonato nero (RAL 9005) oppure grigio (RAL 7035)
Tipo di montaggio	a discrezione
Massa dispositivi di montaggio	22 mm (M22) e 30,5 mm (con adattatore)
Tecnica di collegamento	Morsetto a vite ad innesto bis 2,5 mm²
Perdita di corrente	0,003 A
Tipo di suono	2 suoni, 2 suoni regolabili dall'esterno Suono fisso oppure Suono pulsante
Volume	85 dB
Frequenza del suono	3.500 Hz
Durata di accensione	100 %
Temperatura durante il funzionamento	-25 °C / +60 °C
Tipo di protezione	IP65 & UL Type 4/4×/13
Peso	30 g

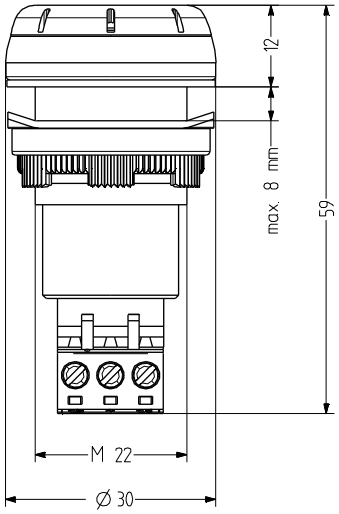

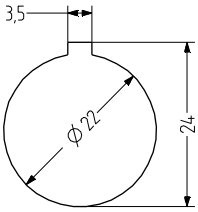

IP65 | +60 °C -25 °C | 85 dB | 2

ESV

DATI RELATIVI ALL'ORDINAZIONE

Tensione nominale	Campo di tensione (V)	Corrente nominale (A)	Frequenza di rete	Colore dell'involucro	
				grigio	nero
12-24 V AC/DC	10-24	0,040	50-60 Hz	812 110 405	812 510 405
110-120 V AC	75-140	0,035	50-60 Hz	812 110 310	812 510 310
110-120 V DC	+/- 10 %	0,011	50-60 Hz	812 110 010	812 510 010
230 V AC	150-260	0,035	50-60 Hz	812 110 313	812 510 313

ADM30

WZ30

ACCESSORI

Type	Tipo di accessorio	Peso	Numero articolo
ADM30	Adattatore per M30,5 per fori da 30,5 mm	8 g	812 500 900
WZ30	Utensile da fissaggio per modelli da 30 mm		812 400 900

TABELLA DEI SUONI

Tone on terminal			
La	N	Lb	
X	X		pulsing tone
X	X	X	continuous tone

ESK Cicalino per quadro di montaggio

- ripetitore acustico di Ø 30 mm inserito di grandi dimensioni
- max 65 dB (A) pressione del suono
- Elevata protezione IP65
- Massa di inserimento Ø 22,5mm/M22
- 2 suoni ben diversi
- Confortevole tecnica di connessione
- per gli utilizzi industriali e generali
- Adapter per M30,5mm di massa di inserimento disponibile

DATI TECNICI

Involucro	Ø 30 mm policarbonato nero (RAL 9005) oppure grigio (RAL 7035)
Tipo di montaggio	a discrezione
Massa dispositivi di montaggio	22 mm (M22) e 30,5 mm (con adattatore)
Tecnica di collegamento	Morsetto a vite ad innesto bis 2,5 mm²
Perdita di corrente	0,003 A
Tipo di suono	2 suoni, 2 suoni regolabili dall'esterno Suono fisso oppure Suono pulsante
Volume	65 dB
Frequenza del suono	3.500 Hz
Durata di accensione	100 %
Temperatura durante il funzionamento	-25 °C / +60 °C
Tipo di protezione	IP65 & UL Type 4/4×/13
Peso	30 g

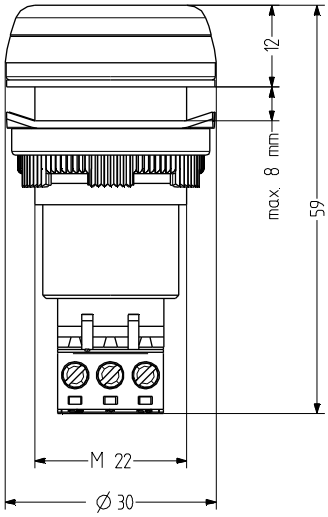

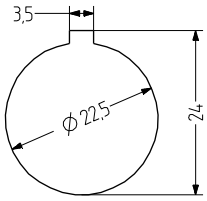

IP65 | +60 °C -25 °C | 65 dB | 2

ESK

DATI RELATIVI ALL'ORDINAZIONE

Tensione nominale	Campo di tensione (V)	Corrente nominale (A)	Frequenza di rete	Colore dell'involucro	
				nero	grigio
12-24 V AC/DC	10-24	0,040	50-60 Hz	812 500 405	812 100 405
110-120 V DC	+/- 10 %	0,011	50-60 Hz	812 500 010	812 100 010
110-120 V AC	75-140	0,035	50-60 Hz	812 500 310	812 100 310
230 V AC	150-260	0,035	50-60 Hz	812 500 313	812 100 313

ADM30

WZ30

ACCESSORI

Type	Tipo di accessorio	Peso	Numero articolo
ADM30	Adattatore per M30,5 per fori da 30,5 mm	8 g	812 500 900
WZ30	Utensile da fissaggio per modelli da 30 mm		812 400 900

TABELLA DEI SUONI

Tone on terminal			
La	N	Lb	
X	X		pulsing tone
X	X	X	continuous tone

ESM Cicalino per quadro di montaggio

- ripetitore acustico Ø 45 mm inserito di grandi dimensioni
- max 100 dB (A) pressione del suono a regolazione continua
- Elevata protezione IP65
- Massa di inserimento Ø 22,5mm/M22
- 2 suoni ben diversi
- Confortevole tecnica di connessione
- per gli utilizzi industriali e generali
- Adapter per M30,5mm di massa di inserimento disponibile

DATI TECNICI

Involucro	Ø 45 mm policarbonato nero (RAL 9005) oppure grigio (RAL 7035)
Tipo di montaggio	a discrezione
Massa dispositivi di montaggio	22 mm (M22) e 30,5 mm (con adattatore)
Tecnica di collegamento	Morsetto a vite ad innesto bis 2,5 mm²
Perdita di corrente	0,003 A
Tipo di suono	2 suoni, 2 suoni regolabili dall'esterno Suono fisso oppure Suono pulsante
Volume	85-100 dB (regolabile tramite potenziometro)
Frequenza del suono	3.300 Hz
Durata di accensione	100 %
Temperatura durante il funzionamento	-25 °C / +60 °C
Tipo di protezione	IP65 & UL Type 4/4×/13
Peso	35 g

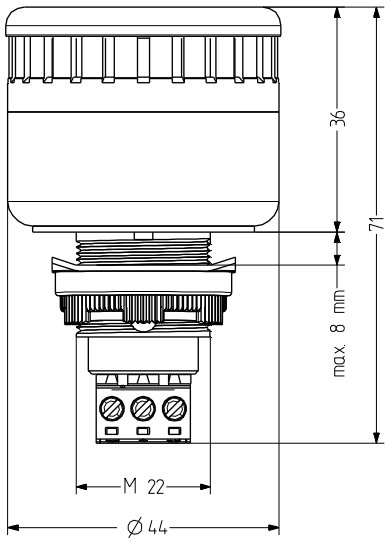

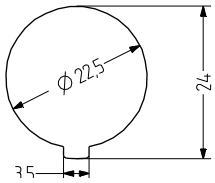

ESM

DATI RELATIVI ALL'ORDINAZIONE

Tensione nominale	Campo di tensione (V)	Corrente nominale (A)	Frequenza di rete	Colore dell'involucro	
				grigio	nero
12-24 V AC/DC	8-24	0,019	50-60 Hz	813 100 405	813 500 405
110-120 V AC	75-140	0,042	50-60 Hz	813 100 310	813 500 310
230 V AC	150-260	0,040	50-60 Hz	813 100 313	813 500 313

ADM30

ACCESSORI

Type	Tipo di accessorio	Peso	Numero articolo
ADM30	Adattatore per M30,5 per fori da 30,5 mm	8 g	812 500 900

TABELLA DEI SUONI

Tone on terminal			
La	N	Lb	
X	X		pulsing tone
X	X	X	continuous tone

ESG Cicalino per quadro di montaggio

- ripetitore acustico di Ø 65 mm inserito di grandi dimensioni
- max 105 dB (A) pressione del suono a regolazione continua
- Elevata protezione IP65
- Massa di inserimento Ø 22,5mm/M22
- 3 suoni ben diversi
- Confortevole tecnica di connessione
- per gli utilizzi industriali e generali
- Adapter per M30,5mm di massa di inserimento disponibile

DATI TECNICI

Involucro	Ø 65 mm policarbonato nero (RAL 9005) oppure grigio (RAL 7035)
Tipo di montaggio	a discrezione
Massa dispositivi di montaggio	22 mm (M22) e 30,5 mm (con adattatore)
Tecnica di collegamento	Morsetto a vite ad innesto bis 2,5 mm²
Perdita di corrente	0,003 A
Tipo di suono	3 suoni, 3 suoni regolabili dall'esterno Suono fisso, Suono pulsante oppure Alternante
Volume	85-105 dB (regolabile tramite potenziometro)
Frequenza del suono	3.300 Hz
Durata di accensione	100 %
Temperatura durante il funzionamento	-25 °C / +60 °C
Tipo di protezione	IP65 & UL Type 4/4×/13
Peso	65 g

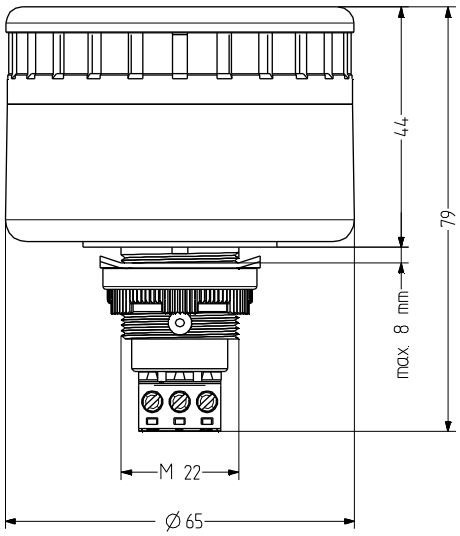

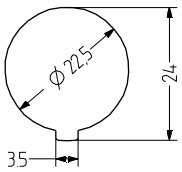

ESG

DATI RELATIVI ALL'ORDINAZIONE

Tensione nominale	Campo di tensione (V)	Corrente nominale (A)	Frequenza di rete	Colore dell'involucro	
				grigio	nero
12-24 V AC/DC	8-24	0,057	50-60 Hz	814 100 405	814 500 405
110-120 V AC	75-140	0,042	50-60 Hz	814 100 310	814 500 310
230 V AC	150-260	0,044	50-60 Hz	814 100 313	814 500 313

ADM30

ACCESSORI

Type	Tipo di accessorio	Peso	Numero articolo
ADM30	Adattatore per M30,5 per fori da 30,5 mm	8 g	812 500 900

TABELLA DEI SUONI

Tone on terminal			
La	N	Lb	
X	X		pulsing tone
	X	X	wobble tone
X	X	X	continuous tone

ESD Cicalino per quadro di montaggio

- ripetitore acustico di Ø 35 mm (madrevite di montaggio) inserito di grandi dimensioni
- max 90 dB (A) pressione del suono
- ampio campo di tensione
- Massa da inserimento Ø 28mm/M28
- Suono continuo
- Collegamento tramite linguetta
- per gli utilizzi industriali e generali
- Elettronica incapsulata, esiguo assorbimento di corrente

DATI TECNICI

Involucro	ABS grigio oppure nero
Tipo di montaggio	a discrezione
Massa dispositivi di montaggio	28 mm (M28)
Tecnica di collegamento	Connettore piano
Tipo di suono	Suono fisso
Volume	90 dB
Frequenza del suono	2.400 Hz
Durata di accensione	100 %
Temperatura durante il funzionamento	-20 °C / +60 °C
Tipo di protezione	IP30 & IP68 per modello 24 V inserito ad incasso
Peso	55 g

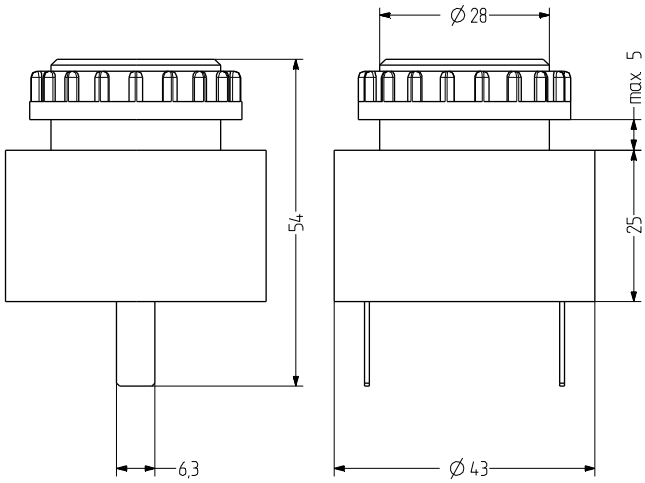

IP30 | +60 °C -20 °C | 90 dB | 1 | CE | EAC

ESD

DATI RELATIVI ALL'ORDINAZIONE

Tensione nominale	Campo di tensione (V)	Corrente nominale (A)	Frequenza di rete	Colore dell'involucro	
				nero	grigio
24 V AC/DC	4-40	0,020	50-60 Hz	810 100 405	810 000 405
48 V AC/DC	10-48	0,020	50-60 Hz	810 100 408	810 000 408
230-240 V AC	30-250	0,020	50-60 Hz	810 100 313	810 000 313

ESP Cicalino per quadro di montaggio

- ripetitore acustico di Ø 35 mm (madrevite di montaggio) inserito di grandi dimensioni
- max 90 dB (A) pressione del suono
- ampio campo di tensione
- Massa da inserimento Ø 28mm/M28
- Suono da polso
- Collegamento tramite linguetta
- per gli utilizzi industriali e generali
- Elettronica incapsulata, esiguo assorbimento di corrente

DATI TECNICI

Involucro	ABS grigio oppure nero
Tipo di montaggio	a discrezione
Massa dispositivi di montaggio	28 mm (M28)
Tecnica di collegamento	Connettore piano
Tipo di suono	Suono pulsante
Volume	90 dB
Frequenza del suono	2.400 Hz
Durata di accensione	100 %
Temperatura durante il funzionamento	-20 °C / +60 °C
Tipo di protezione	IP30 & IP68 per modello 24 V inserito ad incasso
Peso	55 g

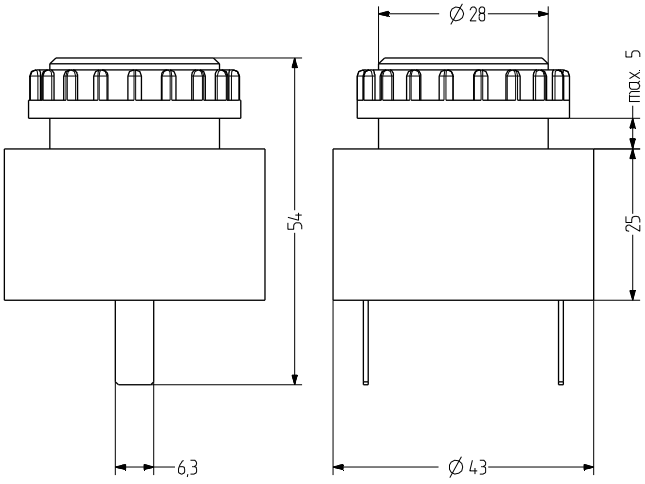

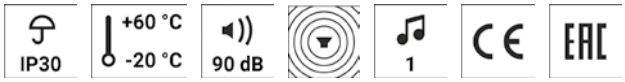

ESP

DATI RELATIVI ALL'ORDINAZIONE

Tensione nominale	Campo di tensione (V)	Corrente nominale (A)	Frequenza di rete	Colore dell'involucro	
				grigio	nero
24 V AC/DC	4-40	0,020	50-60 Hz	811 000 405	811 100 405
48 V AC/DC	10-48	0,020	50-60 Hz	811 000 408	811 100 408
230-240 V AC	30-250	0,020	50-60 Hz	811 000 313	811 100 313

ESZ Cicalino per quadro di montaggio

- ripetitore acustico di Ø 35 mm (madrevite di montaggio) inserito di grandi dimensioni
- max 90 dB (A) pressione del suono
- ampio campo di tensione
- Massa da inserimento Ø 28mm/M28
- Suono continuo e suono da polso
- Collegamento tramite linguetta o morsetto
- per gli utilizzi industriali e generali
- Elettronica incapsulata, esiguo assorbimento di corrente

DATI TECNICI

Involucro	ABS grigio oppure nero
Tipo di montaggio	a discrezione
Massa dispositivi di montaggio	28 mm (M28)
Tecnica di collegamento	Connettore piano o morsetto
Tipo di suono	2 suoni, 2 suoni regolabili dall'esterno Suono fisso oppure Suono pulsante
Volume	90 dB
Frequenza del suono	2.400 Hz
Durata di accensione	100 %
Temperatura durante il funzionamento	-20 °C / +60 °C
Tipo di protezione	IP30 & IP68 per modello 24 V inserito ad incasso
Peso	55 g

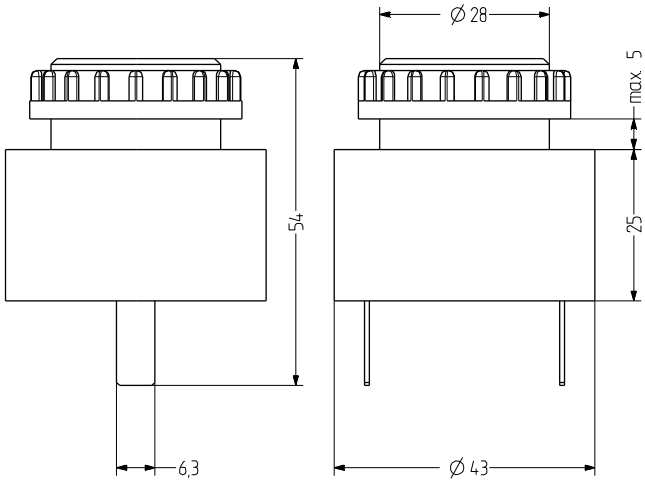

IP30 | +60 °C -20 °C | 90 dB | 2

ESZ

DATI RELATIVI ALL'ORDINAZIONE

Collegamento	Tensione nominale	Campo di tensione (V)	Corrente nominale (A)	Frequenza di rete	Colore dell'involucro	
					nero	grigio
Connettore piano	24 V AC/DC	6-28	0,020	50-60 Hz	809 100 405	809 000 405
	48 V AC/DC	10-48	0,020	50-60 Hz	809 100 408	809 000 408
	110-120 V AC	20-140	0,020	50-60 Hz	809 100 310	809 000 310
	230-240 V AC	50-250	0,020	50-60 Hz	809 100 313	809 000 313
Morsetto	24 V AC/DC	6-28	0,020	50-60 Hz	809 110 405	809 010 405
	48 V AC/DC	10-48	0,020	50-60 Hz	809 110 408	809 010 408
	110-120 V AC	20-140	0,020	50-60 Hz	809 110 310	809 010 310
	230-240 V AC	50-250	0,020	50-60 Hz	809 110 313	809 010 313

BU2 Cicalino per quadro di montaggio

- ripetitore acustico di Ø 35 mm (madrevite di montaggio) inserito di grandi dimensioni
- max 90 dB (A) pressione del suono
- Collegamento tramite linguetta
- Massa da inserimento Ø 28mm/M28
- Suono da polso
- Pressione del suono riducibile di~10 dB tramite finestrella girevole
- per gli utilizzi universali
- Elettronica incapsulata, esiguo assorbimento di corrente

DATI TECNICI

Involucro	ABS nero
Massa dispositivi di montaggio	28 mm (M28)
Tecnica di collegamento	Connettore piano
Tipo di suono	Suono pulsante
Volume	80-90 dB (regolabile tramite finestrella girevole)
Frequenza del suono	2.500-3.500 Hz
Durata di accensione	100 %
Temperatura durante il funzionamento	-20 °C / +70 °C
Tipo di protezione	IP54
Peso	35 g

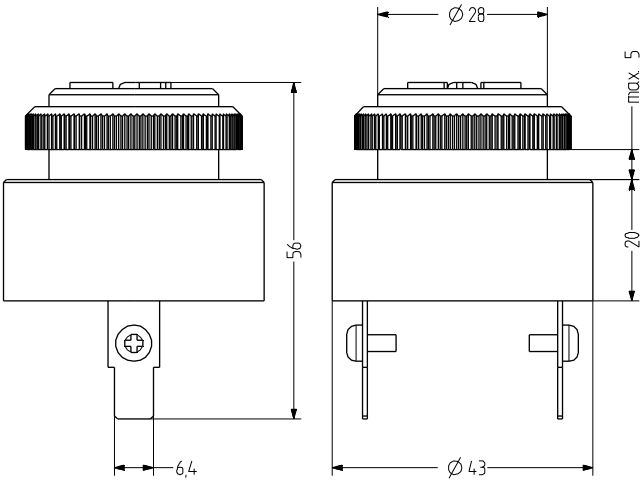

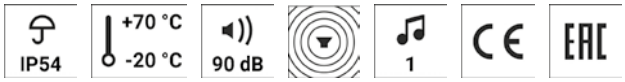

BU2

DATI RELATIVI ALL'ORDINAZIONE

Tensione nominale	Campo di tensione (V)	Corrente nominale (A)	Numero articolo
12 V AC/DC	6-16	0,020	B100 520 404
24 V AC/DC	12-28	0,030	B100 520 405

BU3 Cicalino per quadro di montaggio

- ripetitore acustico di Ø 35 mm (madrevite di montaggio) inserito di grandi dimensioni
- max 90 dB (A) pressione del suono
- Collegamento tramite linguetta
- Massa da inserimento Ø 28mm/M28
- Suono da polso
- Pressione del suono riducibile di~10 dB tramite finestrella girevole
- per gli utilizzi universali
- Elettronica incapsulata, esiguo assorbimento di corrente

DATI TECNICI

Involucro	ABS nero
Massa dispositivi di montaggio	28 mm (M28)
Tecnica di collegamento	Connettore a vite
Tipo di suono	Suono pulsante
Volume	80-90 dB (regolabile tramite finestrella girevole)
Frequenza del suono	2.500-3.500 Hz
Durata di accensione	100 %
Temperatura durante il funzionamento	-20 °C / +70 °C
Tipo di protezione	IP54
Peso	35 g

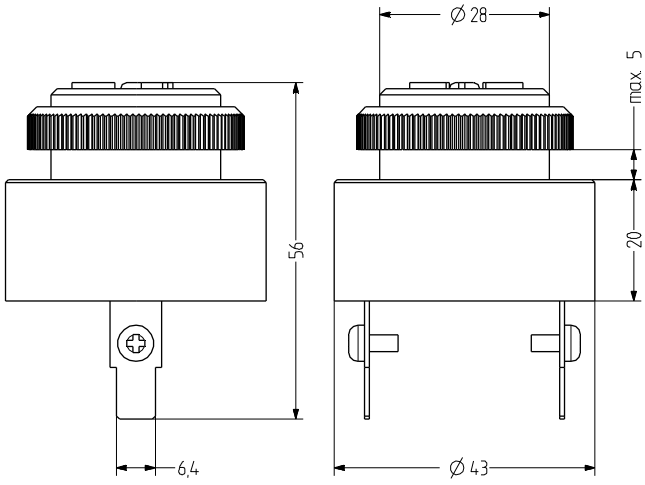

IP54 | +70 °C -20 °C | 90 dB | 1 | CE | EAC

BU3

DATI RELATIVI ALL'ORDINAZIONE

Tensione nominale	Campo di tensione (V)	Corrente nominale (A)	Numero articolo
220 V AC	180-240	0,020	B100 520 313

ELG Cicalino per quadro di montaggio + Faro LED Statico/ Intermittente

- ripetitore acustico di Ø 65 mm con illuminazione LED continua /lampeggiante di grandi dimensioni
- max 103 dB (A) pressione del suono a regolazione continua
- Elevata protezione IP65 confortevole tecnica di connessione
- Massa di inserimento Ø 22,5mm/M22
- Polso o suono ululato con illuminazione LED intermittente
- Suono continuo con illuminazione LED continua
- Controllo tramite dispositivo
- per gli utilizzi industriali e generali
- Adapter per M30,5mm di massa di inserimento disponibile

DATI TECNICI

Involucro	Ø 65 mm, policarbonato grigio oppure nero
Calotta	policarbonato, rigato all'interno arancione, rosso, chiaro, blu, verde oppure giallo
Tipo di montaggio	a discrezione, a discrezione
Massa dispositivi di montaggio	22 mm (M22) e 30,5 mm (con adattatore)
Tecnica di collegamento	bis 2,5 mm²
Tipo di Faro	Faro LED fissa oppure Faro LED lampeggiante
Frequenza di intermittenza/lampeggio	2 Hz
Tipo di suono	3 suoni, 3 suoni regolabili dall'esterno Suono fisso, Suono pulsante oppure Suono ululato
Volume	85-103 dB (regolabile se inserito ad incasso)
Frequenza del suono	2.800 Hz
Durata di accensione	100 %
Durata di vita	Mezzo di illuminazione 100.000 h
Temperatura durante il funzionamento	-25 °C / +60 °C
Tipo di protezione	IP65
Peso	110 g

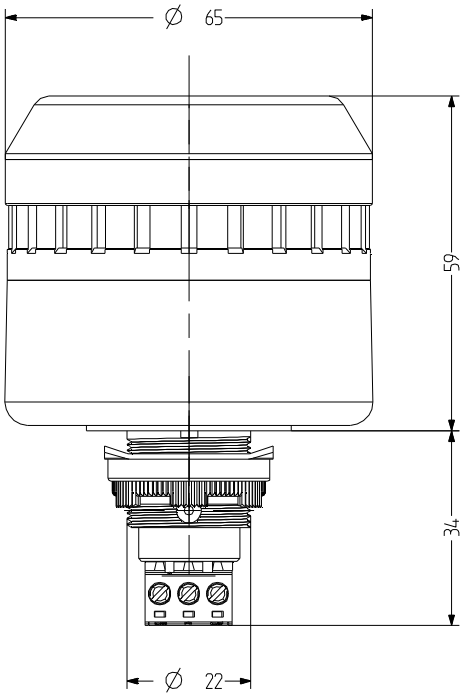

IP65 | +60 °C -25 °C | 103 dB | 3

ELG

DATI RELATIVI ALL'ORDINAZIONE

Colore della calotta	Tensione nominale	Campo di tensione (V)	Corrente nominale (A)	Colore dell'involucro	
				grigio	nero
arancione	12 V AC/DC	+/- 10 %	0,073	814 111 404	814 511 404
	24 V AC/DC	+/- 10 %	0,047	814 111 405	814 511 405
	110-120 V AC	+/- 10 %	0,060	814 111 310	814 511 310
	230-240 V AC	+/- 10 %	0,063	814 111 313	814 511 313
rosso	12 V AC/DC	+/- 10 %	0,073	814 112 404	814 512 404
	24 V AC/DC	+/- 10 %	0,047	814 112 405	814 512 405
	110-120 V AC	+/- 10 %	0,060	814 112 310	814 512 310
	230-240 V AC	+/- 10 %	0,063	814 112 313	814 512 313
chiaro	12 V AC/DC	+/- 10 %	0,073	814 114 404	814 514 404
	24 V AC/DC	+/- 10 %	0,047	814 114 405	814 514 405
	110-120 V AC	+/- 10 %	0,060	814 114 310	814 514 310
	230-240 V AC	+/- 10 %	0,063	814 114 313	814 514 313
blu	12 V AC/DC	+/- 10 %	0,073	814 115 404	814 515 404
	24 V AC/DC	+/- 10 %	0,047	814 115 405	814 515 405
	110-120 V AC	+/- 10 %	0,060	814 115 310	814 515 310
	230-240 V AC	+/- 10 %	0,063	814 115 313	814 515 313
verde	12 V AC/DC	+/- 10 %	0,073	814 116 404	814 516 404
	24 V AC/DC	+/- 10 %	0,047	814 116 405	814 516 405
	110-120 V AC	+/- 10 %	0,060	814 116 310	814 516 310
	230-240 V AC	+/- 10 %	0,063	814 116 313	814 516 313
giallo	12 V AC/DC	+/- 10 %	0,073	814 117 404	814 517 404
	24 V AC/DC	+/- 10 %	0,047	814 117 405	814 517 405
	110-120 V AC	+/- 10 %	0,060	814 117 310	814 517 310
	230-240 V AC	+/- 10 %	0,063	814 117 313	814 517 313

ADM30

ACCESSORI

Type	Tipo di accessorio	Peso	Numero articolo
ADM30	Adattatore per M30,5 per fori da 30,5 mm	8 g	812 500 900

TABELLA DEI SUONI

Tone and light selection on terminal

La	N	Lb	Tone and light synchronized
X	X		pulsing tone / LED flashing light
	X	X	wobble tone / LED flashing light
X	X	X	continuous tone / steady light

EDG Cicalino per quadro di montaggio + Faro LED Statico/ Intermittente

- ripetitore acustico di Ø 65 mm con illuminazione LED continua di grandi dimensioni
- max 103 dB (A) pressione del suono a regolazione continua
- Elevata protezione IP65
- Massa di inserimento Ø 22,5mm/M22
- Suono continuo e Faro LED continua controllabile separatamente
- Controllo tramite dispositivo
- Confortevole tecnica di connessione
- per gli utilizzi industriali e generali
- Adapter per M30,5mm di massa di inserimento disponibile

DATI TECNICI

Involucro	Ø 65 mm, policarbonato grigio oppure nero
Calotta	policarbonato, rigato all'interno arancione, rosso, chiaro, blu, verde oppure giallo
Tipo di montaggio	a discrezione, a discrezione
Massa dispositivi di montaggio	22 mm (M22) e 30,5 mm (con adattatore)
Tecnica di collegamento	bis 2,5 mm²
Tipo di Faro	Faro LED fissa
Tipo di suono	2 suoni, Suono fisso
Volume	85-103 dB (regolabile se inserito ad incasso)
Frequenza del suono	2.800 Hz
Durata di accensione	100 %
Durata di vita	Mezzo di illuminazione 100.000 h
Temperatura durante il funzionamento	-25 °C / +60 °C
Tipo di protezione	IP65
Peso	100 g

IP65 | +60 °C -25 °C | 103 dB | 2

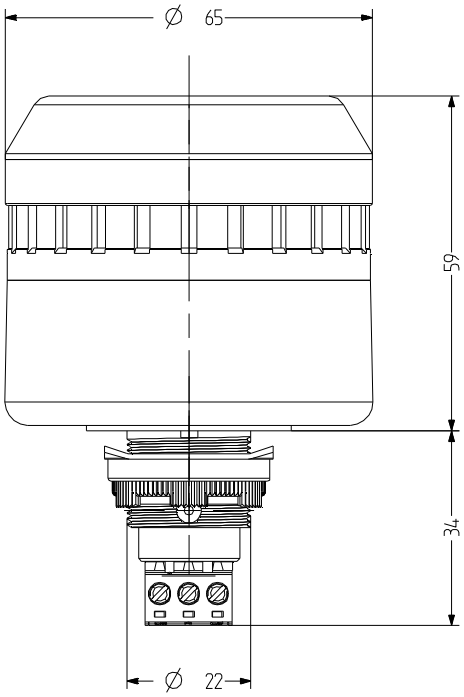

EDG

DATI RELATIVI ALL'ORDINAZIONE

Colore della calotta	Tensione nominale	Campo di tensione (V)	Corrente nominale (A)	Colore dell'involucro	
				grigio	nero
arancione	12 V AC/DC	+/- 10 %	0,062	814 121 404	814 521 404
	24 V AC/DC	+/- 10 %	0,095	814 121 405	814 521 405
	110-120 V AC	+/- 10 %	0,052	814 121 310	814 521 310
	230-240 V AC	+/- 10 %	0,052	814 121 313	814 521 313
rosso	12 V AC/DC	+/- 10 %	0,062	814 122 404	814 522 404
	24 V AC/DC	+/- 10 %	0,095	814 122 405	814 522 405
	110-120 V AC	+/- 10 %	0,052	814 122 310	814 522 310
	230-240 V AC	+/- 10 %	0,052	814 122 313	814 522 313
chiaro	12 V AC/DC	+/- 10 %	0,062	814 124 404	814 524 404
	24 V AC/DC	+/- 10 %	0,095	814 124 405	814 524 405
	110-120 V AC	+/- 10 %	0,052	814 124 310	814 524 310
	230-240 V AC	+/- 10 %	0,052	814 124 313	814 524 313
blu	12 V AC/DC	+/- 10 %	0,062	814 125 404	814 525 404
	24 V AC/DC	+/- 10 %	0,095	814 125 405	814 525 405
	110-120 V AC	+/- 10 %	0,052	814 125 310	814 525 310
	230-240 V AC	+/- 10 %	0,052	814 125 313	814 525 313
verde	12 V AC/DC	+/- 10 %	0,062	814 126 404	814 526 404
	24 V AC/DC	+/- 10 %	0,095	814 126 405	814 526 405
	110-120 V AC	+/- 10 %	0,052	814 126 310	814 526 310
	230-240 V AC	+/- 10 %	0,052	814 126 313	814 526 313
giallo	12 V AC/DC	+/- 10 %	0,062	814 127 404	814 527 404
	24 V AC/DC	+/- 10 %	0,095	814 127 405	814 527 405
	110-120 V AC	+/- 10 %	0,052	814 127 310	814 527 310
	230-240 V AC	+/- 10 %	0,052	814 127 313	814 527 313

ADM30

ACCESSORI

Type	Tipo di accessorio	Peso	Numero articolo
ADM30	Adattatore per M30,5 per fori da 30,5 mm	8 g	812 500 900

TABELLA DEI SUONI

Tone and light selection on terminal

La	N	Lb	Tone and light synchronized
X	X		pulsing tone / LED flashing light
X	X	X	continuous tone / steady light

ELM Cicalino per quadro di montaggio + Faro LED Statico/ Intermittente

- ripetitore acustico di Ø 45 mm con illuminazione continua /illuminazione intermittente LED di grandi dimensioni
- max 98 dB (A) pressione del suono a regolazione continua
- Elevata protezione IP65 confortevole tecnica di connessione
- Massa di inserimento Ø 22,5mm/M22
- Suono da polso con illuminazione LED intermittente
- Suono continuo con illuminazione LED continua
- Controllo tramite dispositivo
- per gli utilizzi industriali e generali
- Adapter per M30,5mm di massa di inserimento disponibile

DATI TECNICI

Involucro	Ø 45 mm, policarbonato grigio oppure nero
Calotta	policarbonato, rigato all'interno arancione, rosso, chiaro, blu, verde oppure giallo
Tipo di montaggio	a discrezione, a discrezione
Massa dispositivi di montaggio	22 mm (M22) e 30,5 mm (con adattatore)
Tecnica di collegamento	bis 2,5 mm²
Tipo di Faro	Faro LED fissa oppure Faro LED lampeggiante
Frequenza di intermittenza/lampeggio	2 Hz
Tipo di suono	3 suoni, 3 suoni regolabili dall'esterno Suono fisso oppure Suono pulsante
Volume	85-98 dB (regolabile se inserito ad incasso)
Frequenza del suono	3.500 Hz
Durata di accensione	100 %
Durata di vita	Mezzo di illuminazione 100.000 h
Temperatura durante il funzionamento	-25 °C / +60 °C
Tipo di protezione	IP65
Peso	65 g

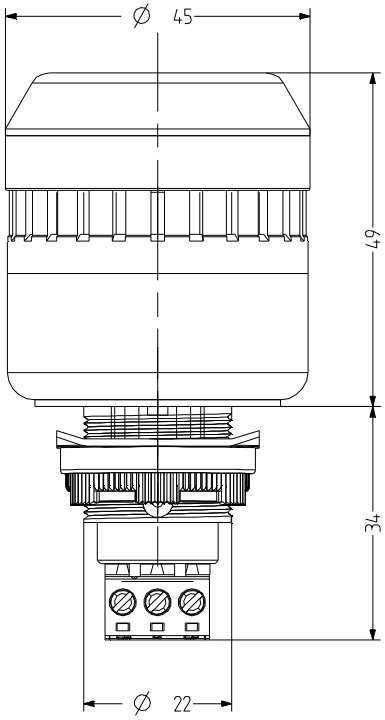

IP65 | +60 °C -25 °C | 98 dB | 3

ELM

DATI RELATIVI ALL'ORDINAZIONE

Colore della calotta	Tensione nominale	Campo di tensione (V)	Corrente nominale (A)	Colore dell'involucro	
				nero	grigio
arancione	12 V AC/DC	+/- 10 %	0,035	813 511 404	813 111 404
	24 V AC/DC	+/- 10 %	0,058	813 511 405	813 111 405
	110-120 V AC	+/- 10 %	0,042	813 511 310	813 111 310
	230-240 V AC	+/- 10 %	0,040	813 511 313	813 111 313
rosso	12 V AC/DC	+/- 10 %	0,035	813 512 404	813 112 404
	24 V AC/DC	+/- 10 %	0,058	813 512 405	813 112 405
	110-120 V AC	+/- 10 %	0,042	813 512 310	813 112 310
	230-240 V AC	+/- 10 %	0,040	813 512 313	813 112 313
chiaro	12 V AC/DC	+/- 10 %	0,035	813 514 404	813 114 404
	24 V AC/DC	+/- 10 %	0,058	813 514 405	813 114 405
	110-120 V AC	+/- 10 %	0,042	813 514 310	813 114 310
	230-240 V AC	+/- 10 %	0,040	813 514 313	813 114 313
blu	12 V AC/DC	+/- 10 %	0,035	813 515 404	813 115 404
	24 V AC/DC	+/- 10 %	0,058	813 515 405	813 115 405
	110-120 V AC	+/- 10 %	0,042	813 515 310	813 115 310
	230-240 V AC	+/- 10 %	0,040	813 515 313	813 115 313
verde	12 V AC/DC	+/- 10 %	0,035	813 516 404	813 116 404
	24 V AC/DC	+/- 10 %	0,058	813 516 405	813 116 405
	110-120 V AC	+/- 10 %	0,042	813 516 310	813 116 310
	230-240 V AC	+/- 10 %	0,040	813 516 313	813 116 313
giallo	12 V AC/DC	+/- 10 %	0,035	813 517 404	813 117 404
	24 V AC/DC	+/- 10 %	0,058	813 517 405	813 117 405
	110-120 V AC	+/- 10 %	0,042	813 517 310	813 117 310
	230-240 V AC	+/- 10 %	0,040	813 517 313	813 117 313

ADM30

ACCESSORI

Type	Tipo di accessorio	Peso	Numero articolo
ADM30	Adattatore per M30,5 per fori da 30,5 mm	8 g	812 500 900

TABELLA DEI SUONI

Tone and light selection on terminal

La	N	Lb	Tone and light synchronized
X	X		pulsing tone / LED flashing light
	X	X	wobble tone / LED flashing light
X	X	X	continuous tone / steady light

EDM Cicalino per quadro di montaggio + Faro LED Statico/ Intermittente

- ripetitore acustico di Ø 45 mm con illuminazione continua /illuminazione intermittente LED di grandi dimensioni
- max 98 dB (A) pressione del suono a regolazione continua
- Elevata protezione IP65
- Massa di inserimento Ø 22,5mm/M22
- Suono continuo e illuminazione LED continua controllabile separatamente
- Controllo tramite dispositivo
- Confortevole tecnica di connessione
- per gli utilizzi industriali e generali
- Adapter per M30,5mm di massa di inserimento disponibile

DATI TECNICI

Involucro	Ø 45 mm, policarbonato grigio oppure nero
Calotta	policarbonato, rigato all'interno arancione, rosso, chiaro, blu, verde oppure giallo
Tipo di montaggio	a discrezione, a discrezione
Massa dispositivi di montaggio	22 mm (M22) e 30,5 mm (con adattatore)
Tecnica di collegamento	bis 2,5 mm²
Tipo di Faro	Faro LED fissa
Tipo di suono	2 suoni, Suono fisso
Volume	85-98 dB (regolabile se inserito ad incasso)
Frequenza del suono	3.500 Hz
Durata di accensione	100 %
Durata di vita	Mezzo di illuminazione 100.000 h
Temperatura durante il funzionamento	-25 °C / +60 °C
Tipo di protezione	IP65
Peso	65 g

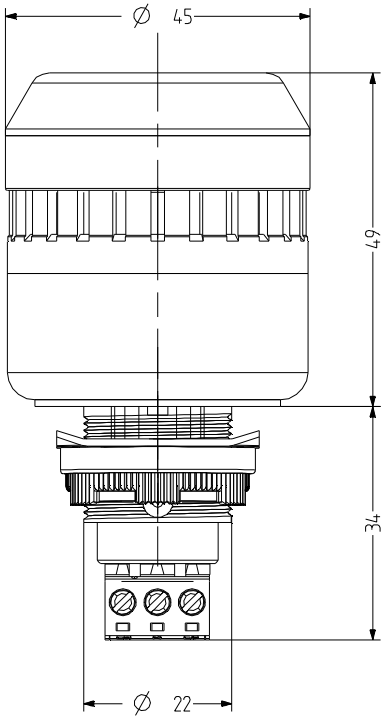

IP65 | +60 °C -25 °C | 98 dB | 2

EDM

DATI RELATIVI ALL'ORDINAZIONE

Colore della calotta	Tensione nominale	Campo di tensione (V)	Corrente nominale (A)	Colore dell'involucro	
				nero	grigio
arancione	12 V AC/DC	+/- 10 %	0,048	813 521 404	813 121 404
	24 V AC/DC	+/- 10 %	0,073	813 521 405	813 121 405
	110-120 V AC	+/- 10 %	0,051	813 521 310	813 121 310
	230-240 V AC	+/- 10 %	0,051	813 521 313	813 121 313
rosso	12 V AC/DC	+/- 10 %	0,048	813 522 404	813 122 404
	24 V AC/DC	+/- 10 %	0,073	813 522 405	813 122 405
	110-120 V AC	+/- 10 %	0,051	813 522 310	813 122 310
	230-240 V AC	+/- 10 %	0,051	813 522 313	813 122 313
chiaro	12 V AC/DC	+/- 10 %	0,048	813 524 404	813 124 404
	24 V AC/DC	+/- 10 %	0,073	813 524 405	813 124 405
	110-120 V AC	+/- 10 %	0,051	813 524 310	813 124 310
	230-240 V AC	+/- 10 %	0,051	813 524 313	813 124 313
blu	12 V AC/DC	+/- 10 %	0,048	813 525 404	813 125 404
	24 V AC/DC	+/- 10 %	0,073	813 525 405	813 125 405
	110-120 V AC	+/- 10 %	0,051	813 525 310	813 125 310
	230-240 V AC	+/- 10 %	0,051	813 525 313	813 125 313
verde	12 V AC/DC	+/- 10 %	0,048	813 526 404	813 126 404
	24 V AC/DC	+/- 10 %	0,073	813 526 405	813 126 405
	110-120 V AC	+/- 10 %	0,051	813 526 310	813 126 310
	230-240 V AC	+/- 10 %	0,051	813 526 313	813 126 313
giallo	12 V AC/DC	+/- 10 %	0,048	813 527 404	813 127 404
	24 V AC/DC	+/- 10 %	0,073	813 527 405	813 127 405
	110-120 V AC	+/- 10 %	0,051	813 527 310	813 127 310
	230-240 V AC	+/- 10 %	0,051	813 527 313	813 127 313

ADM30

ACCESSORI

Type	Tipo di accessorio	Peso	Numero articolo
ADM30	Adattatore per M30,5 per fori da 30,5 mm	8 g	812 500 900

TABELLA DEI SUONI

Tone and light selection on terminal

La	N	Lb	Tone and light synchronized
X	X		pulsing tone / LED flashing light
X	X	X	continuous tone / steady light

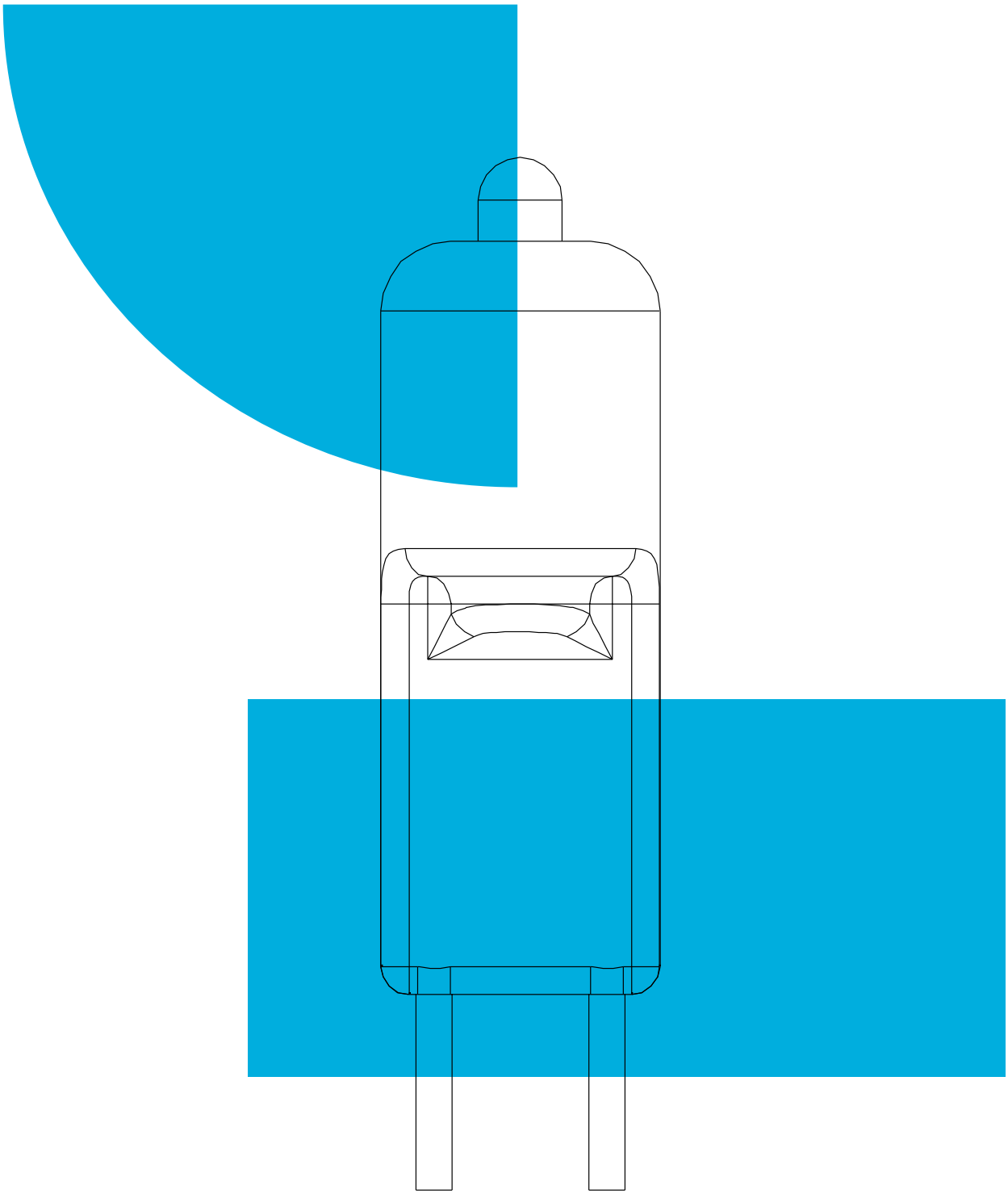

Accessori

414 **LLL+LLB** LED
416 **GL** Lampadina a incandescenza
417 **HL** Lampadina alogena
418 **XT** Lampadina allo xeno

LLL+LLB Lampade LED

- vasta offerta di lampade a LED efficienti
- assolutamente resistenti all'urto e alle vibrazioni, non richiede
- manutenzione di lunga durata - fino a 100.000 ore di durata
- per modello - e Faro intermittente
- disponibile in 6 colori a LED
- disponibile in tutti i tipi di voltaggio comune
- alta forza della Faro e brillantezza
- e adatto a SPS (perdita di corrente di entrata)

DATI TECNICI

Supporto	BA 15 d
Durata di accensione	100 %
Durata di vita	Mezzi di illuminazione: 100.000 h
Peso	15 g

DATI RELATIVI ALL'ORDINAZIONE

Type	Tipo di accessorio	Tensione nominale	Colore	Peso	Numero articolo
LLB	Faro LED intermittente	12 V AC/DC	arancione	0,015 g	893 011 404
			rosso	0,015 g	893 012 404
			chiaro	0,015 g	893 014 404
			blu	0,015 g	893 015 404
			verde	0,015 g	893 016 404
			giallo	0,015 g	893 017 404
		24 V AC/DC	arancione	0,015 g	893 011 405
			rosso	0,015 g	893 012 405
			chiaro	0,015 g	893 014 405
			blu	0,015 g	893 015 405
			verde	0,015 g	893 016 405
			giallo	0,015 g	893 017 405
		48 V AC/DC	arancione	0,015 g	893 011 408
			rosso	0,015 g	893 012 408
			chiaro	0,015 g	893 014 408
			blu	0,015 g	893 015 408
			verde	0,015 g	893 016 408
			giallo	0,015 g	893 017 408

LLL+LLB

DATI RELATIVI ALL'ORDINAZIONE

Type	Tipo di accessorio	Tensione nominale	Colore	Peso	Numero articolo
LLB	Faro LED intermittente	110 V AC	arancione	0,015 g	893 011 310
			rosso	0,015 g	893 012 310
			chiaro	0,015 g	893 014 310
			blu	0,015 g	893 015 310
			verde	0,015 g	893 016 310
			giallo	0,015 g	893 017 310
		230 V AC	arancione	0,015 g	893 011 313
			rosso	0,015 g	893 012 313
			chiaro	0,015 g	893 014 313
			blu	0,015 g	893 015 313
			verde	0,015 g	893 016 313
			giallo	0,015 g	893 017 313
LLL	Faro LED statico	12 V AC/DC	arancione	0,015 g	893 001 404
			rosso	0,015 g	893 002 404
			chiaro	0,015 g	893 004 404
			blu	0,015 g	893 005 404
			verde	0,015 g	893 006 404
			giallo	0,015 g	893 007 404
		24 V AC/DC	arancione	0,015 g	893 001 405
			rosso	0,015 g	893 002 405
			chiaro	0,015 g	893 004 405
			blu	0,015 g	893 005 405
			verde	0,015 g	893 006 405
			giallo	0,015 g	893 007 405
		48 V AC/DC	arancione	0,015 g	893 001 408
			rosso	0,015 g	893 002 408
			chiaro	0,015 g	893 004 408
			blu	0,015 g	893 005 408
			verde	0,015 g	893 006 408
			giallo	0,015 g	893 007 408
		110 V AC	arancione	0,015 g	893 001 310
			rosso	0,015 g	893 002 310
			chiaro	0,015 g	893 004 310
			blu	0,015 g	893 005 310
			verde	0,015 g	893 006 310
			giallo	0,015 g	893 007 310
		230 V AC	arancione	0,015 g	893 001 313
			rosso	0,015 g	893 002 313
			chiaro	0,015 g	893 004 313
			blu	0,015 g	893 005 313
			verde	0,015 g	893 006 313
			giallo	0,015 g	893 007 313

GL Lampada ad incandescenza

- Da utilizzare nei prodotti offerti
- Come attrezzatura iniziale ossia come fonte di Faro iniziale

DATI RELATIVI ALL'ORDINAZIONE

Tensione nominale	Corrente nominale (A)	Numero articolo
12 V	2,080	890 025 904
	0,335	890 012 904
24 V	1,040	890 025 905
	0,165	890 012 905
48 V	0,520	890 025 908
	0,085	890 012 908
60 V	0,415	890 025 909
	0,115	890 010 909
	0,065	890 012 909
110-120 V	0,208	890 025 910
	0,035	890 012 910
230-240 V		890 025 913
	0,015	890 012 913

HL Lampada alogena

- Da utilizzare nei prodotti offerti
- Come attrezzatura iniziale ossia come fonte di Faro iniziale

DATI RELATIVI ALL'ORDINAZIONE

Type	Tipo di accessorio	Tensione nominale	Potenza	Numero articolo
HL51	Lampada alogena	12 V	50,000 W	890 050 904
HL52	Lampada alogena	24 V	50,000 W	890 050 905
HL55	Lampada alogena	110-120 V	50,000 W	890 050 910
HL56	Lampada alogena	230-240 V	50,000 W	890 050 913
HL31	Lampada alogena	12 V	35,000 W	890 035 904
HL32	Lampada alogena	24 V	35,000 W	890 035 905
HL35	Lampada alogena	110-120 V	35,000 W	890 035 910
HL36	Lampada alogena	230-240 V	35,000 W	890 035 913
HL21	Lampada alogena	12 V	20,000 W	890 020 904
HL22	Lampada alogena	24 V	20,000 W	890 020 905
HL25	Lampada alogena	110-120 V	20,000 W	890 020 910
HL26	Lampada alogena	230-240 V	20,000 W	890 020 913

XT Tubi intermittenti allo Xenon

- Da utilizzare nei prodotti offerti
- come attrezzatura iniziale ossia come fonte di Faro iniziale

ACCESSORI

Type	Tipo di accessorio	Numero articolo
XT07	Tubi intermittenti allo Xenon	890 107 900
XT15	Tubi intermittenti allo Xenon	890 115 900
XT30	Tubi intermittenti allo Xenon	890 130 900

Informazioni tecniche generali

Tipi di protezione

I tipi di protezione soggetti alla norma EN 60529 informano sul grado di protezione dei dispositivi elettrici (nel nostro caso i Dispositivi di Segnalazione Sonora) sull'effetto di corpi estranei solidi e sulla penetrazione di liquidità attraverso l'involucro o i coperchi.

La seguente tabella fornisce una panoramica sui significati e sulla composizione dei numeri dei tipi di protezione IP:

I tipi di protezione vengono indicati con un'abbreviazione composta da due lettere distintive IP che rimangono sempre uguali e due cifre distintive per il grado di protezione. I tipi di protezione più comuni per i prodotti di Auer Signal sono IP 65, IP 66 e IP 67.

Prima cifra

Protezione contro i corpi estranei

0 NESSUNA PROTEZIONE

nessuna protezione particolare delle persone contro il contatto diretto con componenti attivi o in movimento; nessuna protezione del dispositivo contro la penetrazione di corpi estranei

1 PROTEZIONE CONTRO I CORPI ESTRANEI GRANDI

Protezione contro la penetrazione di corpi estranei solidi di un diametro superiore a 50 mm – ad es. contatto manuale

2 SPROTEZIONE CONTRO I CORPI ESTRANEI DI DIMENSIONI MEDIE

Protezione contro la penetrazione di corpi estranei solidi con un diametro superiore a 12 mm, ad es. dita della mano

3 PROTEZIONE CONTRO I CORPI ESTRANEI PICCOLI

Protezione contro la penetrazione di corpi estranei solidi con un diametro di 2,5 mm – ad es. utensili da lavoro, cavi

4 PROTEZIONE CONTRO I CORPI ESTRANEI A FORMA DI CHICCO DI GRANO

Protezione contro la penetrazione di corpi estranei solidi con un diametro di 1 mm – ad esempio utensili da lavoro sottili, piccoli cavi

Seconda cifra

Protezione contro i liquidi

0 NESSUNA PROTEZIONE PARTICOLARE

1 PROTEZIONE CONTRO LE GOCCE D'ACQUA - VERTICALE

Le gocce d'acqua che cadono in verticale non possono causare danni.

2 PROTEZIONE CONTRO LE GOCCE D'ACQUA - IN DIAGONALE

Le gocce d'acqua che cadono in verticale da un angolo qualunque fino a 15 gradi non possono causare danni

3 PROTEZIONE CONTRO GLI SPRUZZI D'ACQUA

Le gocce d'acqua che cadono in verticale da un angolo qualunque fino a 60 gradi non possono causare danni

4 PROTEZIONE CONTRO GLI SPRUZZI D'ACQUA

L'acqua che viene spruzzata in tutte le direzioni contro il dispositivo non può causare danni.

5 PROTEZIONE CONTRO I DEPOSITI DI POLVERE

Protezione completa contro i depositi di polvere: La penetrazione di polvere non viene impedita completamente, ma non compromette il funzionamento dell'apparecchio.

6 PROTEZIONE CONTRO LA PENETRAZIONE DI POLVERE

Protezione completa contro la penetrazione di polvere

5 PROTEZIONE CONTRO I GETTI D'ACQUA

Un getto d'acqua proveniente da una direzione qualunque non può causare danni.

6 PROTEZIONE CONTRO L'INONDAZIONE

In caso di inondazione l'acqua non può penetrare in quantità dannose nel dispositivo.

7 PROTEZIONE NELL'IMMERSIONE

L'acqua non può penetrare in quantità dannose, quando il dispositivo viene immerso nell'acqua nel rispetto delle condizioni di pressione e di tempo stabilite.

8 PROTEZIONE NELL'IMMERSIONE

L'acqua non può penetrare in quantità dannose quando il dispositivo viene immerso nell'acqua.

Norme e marchi di omologazione

CERTIFICAZIONE UL

Poiché Auer Signal è presente sul mercato di tutto il mondo, anche la quasi totalità dei Dispositivi di Segnalazione Sonora sono certificati secondo le norme UL.
In qualità di membro del „Client Test Data Programm" Auer Signal è anche autorizzato ad eseguire test importanti per l'UL nel proprio laboratorio. UL in primo luogo riconosce i risultati di questi testi ma esegue essa stessa test di ripetizione periodici, allo scopo di verificare la qualità dei risultati.

UL è la certificazione locale per dispositivi, affermata in particolare per il mercato nordamericano. Una certificazione UL in particolare fuori dalla zona nordamericana non è obbligatoria, tuttavia un utente di un dispositivo con certificazione UL può essere sicuro che essa corrisponde ad uno standard di sicurezza molto elevato, perché UL si concentra maggiormente sugli aspetti riguardanti la sicurezza che sulle norme europee.

La certificazione UL chiede che i dispositivi vengano esaminati qualificati e invia quattro volte all'anno ispettori presso il produttore dei dispositivi, nell'ambito del Follow-up-service, per assicurarsi che vengano rispettati i metodi di produzione e le specifiche del materiale previsti.

Se davanti al distintivo UL c'è una C significa che il dispositivo è stato controllato anche in base alle norme della CSA (Canadian Standards Association) e che è certificato per il Canada.

La lista seguente spiega le classificazioni dei dispositivi secondo UL:

Tipo 1

Impiego soprattutto negli spazi interni, protezione contro il contatto con il dispositivo chiuso e contro una quantità limitata di polvere/sporcizia caduta

Tipo 2

Impiego negli spazi interni, corrispondente protezione contro una quantità limitata di acqua e polvere

Tipo 3

Impiego negli spazi esterni, protezione contro la polvere portata dal vento e dalla pioggia; la formazione di uno strato di ghiaccio sull'involucro non compromette il funzionamento del dispositivo.

Tipo 3R

Impiego negli spazi esterni, protezione contro la pioggia; la formazione di uno strato di ghiaccio sull'involucro non compromette il funzionamento del dispositivo.

Tipo 4

Impiego negli spazi interni e negli spazi esterni, protezione contro la pioggia, gli spruzzi d'acqua e i getti d'acqua; la formazione di uno strato di ghiaccio sull'involucro non compromette l'impiego.

Tipo 4X

Impiego negli spazi interni o negli spazi esterni, protezione contro la pioggia, gli spruzzi d'acqua e i getti d'acqua; la formazione di uno strato di ghiaccio sull'involucro non compromette l'impiego: resiste alla corrosione.

Tipo 6

Impiego negli spazi interni o negli spazi esterni, protezione contro la penetrazione di acqua durante un'immersione temporanea o un'inondazione a profondità limitata. Non viene compromesso con la formazione di uno strato di ghiaccio all'esterno sull'involucro.

Tipo 12

Impiego negli spazi interni, protezione contro la polvere, la sporcizia, fibre volanti, gocciolio d'acqua e condensazione estrema di liquidi non corrosivi.

Tipo 13

Impiego negli spazi interni, protezione contro i pelucchi, protezione contro penetrazione di polvere, la condensazione esterna e gli spruzzi d'acqua, l'olio e i liquidi non corrosivi.

MARCHIO CE

Nel marchio CE il produttore dichiara mediante una dichiarazione di conformità, che tutte le direttive europee applicabili e i requisiti per la sicurezza in esse contenute sono state rispettate.

ATEX

Il logo ATEX informa che l'impiego di un prodotto in spazi con pericolo di esplosione è stato autorizzato secondo le norme europee ATEX. L'etichetta del prodotto stesso contiene un numero di controllo e i dati di certificazione esatti.

AS INTERFACE

Il logo AS-INTERFACE dimostra che un prodotto è adatto per essere integrato in un sistema bus di campo AS-Interface.

I Dispositivi di Segnalazione Visiva si differenziano per 1. il tipo di lampadina, 2. colore & 3. Intensità della Faro.

L'INTENSITÀ DELLA FARO VARIA IN FUNZIONE DELLA distanza dall'osservatore, della potenza del mezzo luminoso, del colore della calotta e dei tipi di calotta.

1. Tipo di lampadina

Nella tecnologia dei segnali sono disponibili quattro tipi di Fari con effetti di segnalazione di livello diverso.

Fari Stroboscopici

I Fari stroboscopici inviano un intenso impulso luminoso con un'illuminazione brevissima di millesimi di secondo. Tale impulso luminoso produce il miglior segnale e stimola al massimo l'attenzione.

FARI ALLO XENON STROBOSCOPICO

La Faro intermittente allo Xenon accumula l'energia elettrica in un condensatore e la trasmette in modo fulmineo tramite un tubo lampeggiante allo Xenon, per mezzo del quale viene a crearsi l'impulso.

MFL - 160 MM
Faro intermittente allo Xenon con calotta in ottica "Fresnel"

Utilizzando calotte con ottica „Fresnel" ii punto luminoso in una Faro viene distribuito su tutta l'altezza della calotta in modo da ottenere il miglior effetto di segnalazione e una buona irradiazione laterale.

FARO LED INTERMITTENTE O FARO LED AD INTERMITTENZA MULTIPLA

Auer Signal è uno dei pochi produttori di innovative Fari LED a intermittenza multipla. Queste Fari LED intermittenti o Fari LED ad intermittenza multipla utilizzano lampadine LED intermittenti.

> La lampadina a intermittenza multipla produce il miglior segnale.

Una Faro LED ad intermittenza multipla alle estremità non emette la stessa quantità di Faro di un'illuminazione intermittente allo Xenon ma può compensare la ridotta emissione di Faro tramite una sequenza di impulsi luminosi, che aumentano in modo chiaro l'attenzione. Così anche una Faro LED a intermittenza multipla produce un segnale molto buono.

A differenza dei Fari Intermittenti allo Xenon, le Fari LED intermittenti o le Fari ad intermittenza multipla offrono tutti i vantaggi della tecnologia LED; una lunghissima vita utile, un'efficienza chiaramente migliorie l'imbattibile resistenza contro le vibrazioni.

Fari con Specchio Rotante

Nei Fari con Specchio Rotante la fonte luminose è circondata da uno specchio semicircolare, che focalizza il punto luminoso tramite rotazione dello specchio in una determinata direzione. V iene a crearsi una sfera luminosa rotante, che attira notevolmente l'attenzione.

Grazie a diverse velocità di rotazione è possibile aumentare ulteriormente l'effetto del segnale.

Fari Intermittenti

I Fari Intermittenti attirano l'attenzione grazie all'accensione e allo spegnimento periodico della lampadina. Poiché gli stimoli luminosi intermittenti vengono percepiti meglio degli stimoli permanenti sono una buona per le applicazioni che non richiedono un segnale con Faro intermittente estremamente efficace e ciononostante dovrebbero essere ben percettibili.
La frequenza d'intermittenza dei Fari Intermittenti varia nella maggior parte dei casi da 1 a 2 Hz.

Fari Statici

I Fari Statici emettono un segnale fisso. Tra tutti i Dispositivi di Segnalazione Visiva emettono il segnale più debole. I Fari Statici vengono impiegati negli ambienti che necessitano di segnali deboli o nei quali deve essere inviato un segnale d'informazione.

MRL - 160 MM
Faro con Specchio Rotante
con calotta liscia

I Fari con Specchio Rotante
nella maggior parte dei casi
hanno calotte lisce, per ottenere
un segnale ottimale.

2. Colore

I colori dei Dispositivi di Segnalazione hanno il seguente significato:

La permeabilità luminosa rispetto alla cupola trasparente si riduce utilizzando calotte di colore diverso.

EMERGENZA

Emergenza, stato di pericolo o stato che causa pericolo

Intervento istantaneo

Riduzione della permeabilità luminosa in caso di
Alogena: -70 %, Xenon: -87 %

INTERVENTO DEFINITO

Indicazione di uno stato che richiede una determinata azione da parte della persona che utilizza l'apparecchio

Azione obbligatoria

Riduzione della permeabilità luminosa in caso di
Alogena: -88 %, Xenon: -83 %

STATO ANORMALE

stato critico imminente

Sorvegliare e/o intervenire

Riduzione della permeabilità luminosa in caso di
Giallo: Alogena: -1 %, Xenon: -9 %
Arancione : Alogena: -28 %, Xenon: -46 %

NEUTRALE

Nessun significato particolare. Per altri stati da utilizzare se insorgono dubbi sull'utilizzo di rosso, giallo, verde o blu

Sorvegliare

Riduzione della permeabilità luminosa in caso di
Alogena: 0 %, Xenon: 0 %

STATO NORMALE

Stato normale

Nessuna azione necessaria

Riduzione della permeabilità luminosa in caso di
Alogena: -85 %, Xenon: -55 %

3. Intensità della Faro

Nella tecnologia dei segnali si opera una distinzione tra diverse misure di base, con le quali si valuta la Faro. Le unità di misura`standardizzate più importanti sono Lumen, Candela e Lux.

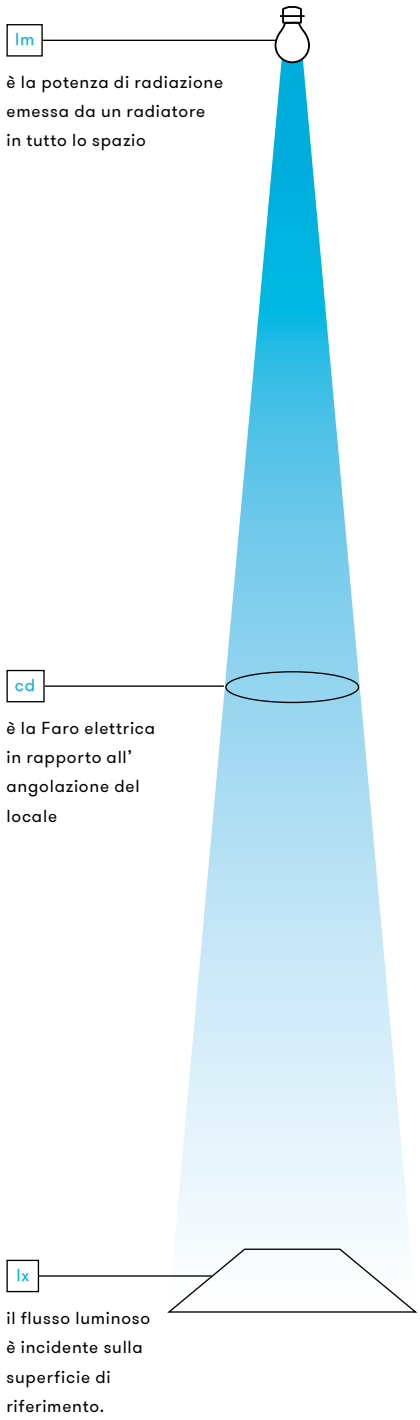

LUMEN [LM] - FARO ELETTRICA

La Faro elettrica è una misura per tutta la radiazione emessa da una fonte di radiazione. Indica quanta Faro viene emessa da una fonte di radiazione in tutte le direzioni. Questo valore è stato adattato alla capacità complessiva di percezione dell'uomo. La Faro elettrica è perfettamente adatta per descrivere l'efficacia di una fonte elettrica.

CANDELA [CD] - INTENSITÀ LUMINOSA

L'intensità luminosa descrive la radiazione emessa in una determinata direzione. Poiché il rapporto di radiazione di un Dispositivo di Segnalazione Visiva non è determinato solo dalla fonte luminosa,`ma anche dalla forma delle calotte, la Faro elettrica si adatta nel migliore dei modi per caratterizzare l'effetto del segnale del Dispositivo di Segnalazione Visiva.

$$\text{intensità luminosa [cd]} = \frac{\text{Faro elettrica [lm]}}{\text{Angolo del locale [sr]}}$$

L'intensità luminosa è perciò una misura per la distribuzione della Faro a livello di spazio. La definizione tecnica descrive un Candela come l'intensità luminosa di una fonte di radiazione che emette una radiazione monocromatica con una frequenza di 540 X 106 Hz (equivalente a una lunghezza d'onda di 555nm) con una prestazione di 1/683 W per steradiante. Una normale candela emette un'intensità luminosa di 1 cd, quindi emette 12,556 lm in tutte le direzioni.

LUX [LX] - INTENSITÀ LUMINOSA

L'intensità luminosa è una misura del grado di chiarezza, con la quale viene illuminata una superficie. L' intensità luminosa indica quanta Faro elettrica proveniente da una fonte luminosa raggiunge la superficie di destinazione per ogni unità di superficie.

$$\text{Lux [lx]} = \frac{\text{Faro elettrica [lm]}}{\text{Superficie [m}^2\text{]}}$$

L'intensità luminosa viene determinata in modo considerevole dalla lampadina utilizzata.

LED

I LED (Light Emitting Diodes) sono semiconduttori ottici che trasformano la tensione elettrica in Faro visibile.

I LED hanno una vita utile molto lunga e in generale viene indicata una vita utile di oltre 100.000 ore che corrisponde a una vita utile ininterrotta di dodici anni. Trascorso tale tempo, il LED non diventa tuttavia "scuro", ma emette una luminosità del 30% inferiore alla normale Faro elettrica. L' emissione luminosa si riduce solamente. Oltre alla vita utile i LED si contraddistinguono soprattutto perché non richiedono manutenzione, per la resistenza alle vibrazioni e agli urti, come pure per il ridotto consumo energetico.

HIGH POWER LED BY AUER SIGNAL

Per le applicazioni speciali, nelle quali è richiesta un'illuminazione particolarmente forte, Auer Signal oltre ai normali LED offre anche i LED High Power o lampadine High Performance. Sono state sviluppate appositamente per ottenere un rendimento massimale nell'illuminazione.

A causa della maggior prestazione, che si trova nell'ambito delle possibilità dei LED, i LED High Power consumano più energia e producono più calore rispetto ai. Per questo la vita utile di una lampadina High Performance è ridotta a circa 30.000 ore. Quando però si tratta di Power e High Performance, la ridotta vita utile di quattro anni sarà accettata con piacere.

Auer Signal nello sviluppo dei suoi prodotti combina LED High Power con calotte dall'aspetto appositamente calcolato. Grazie alla combinazione di LED High Power e di una calotta dall'aspetto perfettamente adeguato (rifrazione della Faro) gli apparecchi di segnalazione di Auer Signal consentono un rendimento massimale nell'illuminazione e il miglior effetto nella segnalazione. Un esempio è la lampadina da 90-mm della serie N e la lampadine della serie Q.

NES-HP
Fari della serie N con tecnologia LED High Power

HIGH POWER LED

VANTAGGI

- Elevato rendimento nell'illuminazione – LED High Power: fino a 200 lm/W, LED standard: fino a 50 lm/W
- Il LED perde pochissima intensità d'illuminazione grazie alla forma ristretta della calotta colorata
- consumo energetico ridotto
- lunghissima vita utile – fino a 100.000 h
- perfetta resistenza contro le vibrazioni, gli urti, le scosse, etc.
- non richiede assolutamente alcuna manutenzione
- dimensioni ridotte
- Illuminazione senza ritardo e nessuna riduzione della vita utile con l'accensione/ lo spegnimento
- basso sviluppo di calore
- Nessun "tremolio" come nei tubi fluorescenti

SVANTAGGI

- Elevati costi d'acquisto
- Angolo di spazio ristretto per uguale Faro elettrica (anche desiderato per molte applicazioni)

HP HIGH POWER LED

LED's della
Faro NES-HP

Tubi intermittenti allo Xenon

Creando una tensione sufficientemente alta in un'ampolla di vetro piena di gas raro allo xeno con il fulmineo scaricamento viene a crearsi un intenso impulso luminoso o di un' intensa Faro intermittente. Le Fari allo xeno vengono ancora utilizzate laddove sono richiesti i segnali luminosi più chiari. Nessun tipo di Faro raggiunge l'assoluta intensità d'illuminazione di una Faro allo xeno.

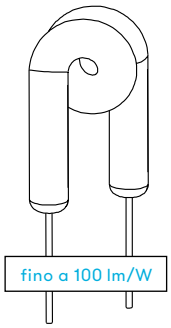

VANTAGGI

- Segnali ad alto effetto grazie a un intenso impulso luminoso

SVANTAGGI

- Tubi intermittenti con il tempo appannati dentro neri – intensità luminosa in calo
- vita utile limitata a causa dell'elevata densità energetica e quindi elettrodi sovraccarichi o degenerazione dell'accumulo di energia
- vita utile ridotta in caso di vibrazioni e urti

Lampadine ad incandescenza

Un filamento di tungsteno viene azionato a temperatura elevata e quindi irradia una lunga onda di energia – anche nell'ambito del visibile. La lampadina a incandescenza attualmente viene ancora utilizzata laddove è richiesta una manutenzione semplice e dove il consumo energetico è meno importante dei costi d'acquisto.

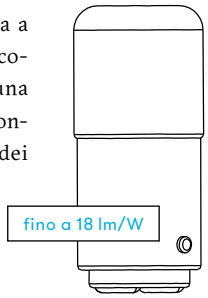

VANTAGGI

- fonte luminosa più semplice e più conveniente
- Disponibilità in diverse forme, tensioni, prestazioni

SVANTAGGI

- debole rendimento luminoso: 8–18 lm/W
- vita utile limitata: circa 1.000 h nelle lampade standard
- significativa diminuzione della vita utile in presenza di vibrazioni, urti Faro intermittente etc.
- Annerimento dell'ampolla di vetro con maggiore vita utile
- Faro "giallastra"
- perdita relativamente elevata di energia elettrica in caso di penetrazione delle calotte colorate
- Elevata intensità di manutenzione a causa della regolare sostituzione della lampada

Lampada alogena

La lampada alogena utilizza per principio la stessa tecnologia della lampadina ad incandescenza. Tuttavia invece del filamento di tungsteno vengono azionati alogeni ad alta temperatura, tramite i quali viene irradiata l'energia.

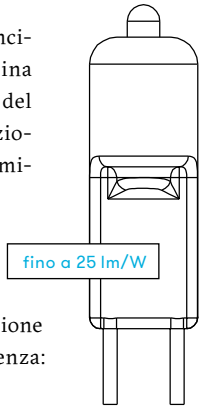

VANTAGGI

- maggior rendimento nell'illuminazione rispetto alla lampada ad incandescenza: fino a 25 lm/W
- maggior vita utile (circa il doppio di quella delle lampadine ad incandescenza)
- ridotto annerimento dell'ampolla di vetro – quantità uniforme di Faro energetica per tutta la vita utile

SVANTAGGI

- vita utile limitata: circa 1500–3000 h
- vita utile ridotta in caso di vibrazioni, urti, etc.
- diminuzione della vita utile con Faro intermittente (consumo massimo nel processo di commutazione)
- perdita relativamente elevata di energia elettrica in caso di penetrazione delle calotte colorate"

I Dispositivi di Segnalazione Sonora si contraddistinguono per 1. Volume, 2. Tipo di suono e frequenza.

Nell'industria l'installazione adeguata di Dispositivi di Segnalazione Sonora è regolata da norme di sicurezza internazionali. Questi standard definiscono i requisiti e gli ambiti d'impiego dei Dispositivi di Segnalazione Sonora.

In qualità di produttore di Dispositivi di Segnalazione Sonora per il mercato internazionale Auer Signal dispone di un'esperienza pluriennale derivata da diversi progetti eseguiti nei più diversi paesi. In caso di domande, non esiti a contattarci. La aiuteremo volentieri.

ALCUNE REGOLE IMPORTANTI IN BREVE

Il livello di pressione sonora di un Dispositivo di Segnalazione Sonora deve essere superiore di almeno 15 dB al livello di pressione sonora dell'ambiente circostante. La frequenza nella quale il segnale raggiunge il volume massimo, dovrebbe essere nell'ambito del possibile diverso dalla frequenza del rumore dell'ambiente circostante. La frequenza del suono dei Dispositivi di Segnalazione Sonora dovrebbe essere tra 300 e i 3.000 Hz.

L'EFFICACIA DI UN DISPOSITIVO DI SEGNALAZIONE SONORA DIPENDE DA:

- Livello di pressione sonora in decibel (dB)
- Frequenza del suono in Hertz (Hz)
- Distanza tra l'apparecchiatura di segnalazione e il destinatario
- Influsso di altre fonti di disturbo o di rumori dell'ambiente circostante

I fattori misurabili come la pressione sonora in decibel (dB) e la frequenza del suono in Hertz (Hz) sono documentati in tutte i Dispositivi di Segnalazione Sonora di Auer Signal. Il livello di pressione sonora indicato dai dispositivi di segnalazione sonora di Auer Signal è stato misurato in una camera insonorizzata priva di eco a una distanza di 1 m.

I suoni pulsanti e alternati sono più efficaci dei suoi lineari.

1. Volume

Il volume di un'apparecchiatura di segnalazione acustica o di un segnale è relativo. Un aumento della pressione sonora di 3 dB equivale certamente a un raddoppio dell'energia del suono, ma solo un aumento dell'energia di 10 dB viene percepita dall'orecchio umano come raddoppiamento del volume. La capacità uditiva funziona quindi in modo logaritmico.

Oltre al volume assoluto di un segnale anche la distanza tra l'emittente del rumore e la persona influenza il volume percepito. A distanza raddoppiata la pressione sonora diminuisce di 6 dB. Il segnale in quel caso viene percepito più debole di un quarto. La seguente tabella del raggio d'azione serve come principio per valutare il livello sonoro.
Anche i fattori ambientali come la velocità del vento, la direzione del vento, l'umidità dell'aria e le condizioni meteorologiche influiscono sui segnali acustici, perciò si tratta di valori indicativi.

LA PRESSIONE SONORA DIMINUISCE DI 6 DB AL RADDOPPIO DELLA DISTANZA

Distanza (m)	Livello di pressione sonora dB (A)																				
1	65	70	75	80	85	90	92	94	96	98	100	102	104	106	108	110	112	114	116	118	120
2	59	64	69	74	79	84	86	88	90	92	94	96	98	100	102	104	106	108	110	112	114
3	55	60	65	70	75	80	82	84	86	88	90	92	94	96	98	100	102	104	106	108	110
5	51	56	61	66	71	76	78	80	82	84	86	88	90	92	94	96	98	100	102	104	106
10	45	50	55	60	65	70	72	74	76	78	80	82	84	86	88	90	92	94	96	98	100
20	39	44	49	54	59	64	66	68	70	72	74	76	78	80	82	84	86	88	90	92	94
30	35	40	45	50	55	60	62	64	66	68	70	72	74	76	78	80	82	84	86	88	90
50		36	41	46	51	56	58	60	62	64	66	68	70	72	74	76	78	80	82	84	86
100				40	45	50	52	54	56	58	60	62	64	66	68	70	72	74	76	78	80
200					39	44	46	48	50	52	54	56	58	60	62	64	66	68	70	72	74
500							38	40	42	44	46	48	50	52	54	56	58	60	62	64	66

Il livello di pressione sonora nei Dispositivi di Segnalazione Sonora di Auer Signal varia dai **60 dB ai 127 dB.**

Dialogo:	50 dB
Aeroreattore:	120 dB
Soglia di dolore:	130 dB

ASX
90-127 dB
150-3.100 Hz

HPT
108 dB

TDE
88-100 dB, 2.800 Hz

ASS-P
94-103 dB
500-4.600 Hz

ESD
90 dB, 2.400 Hz

ESK
65 dB, 3.500 Hz

2. Tipo di suono e frequenza

I Dispositivi di Segnalazione Sonora producono diversi suoni in diverse frequenze.

Trasduttori di suoni e Emettitori sonori d'allarme multitono

Nei trasduttori elettronici di suoni di Auer Signal il segnale acustico viene prodotto elettronicamente da un microprocessore, amplificato e trasmesso tramite un altoparlante. Nelle apparecchiature più piccole sono utilizzate come altoparlanti delle capsule per suoni, e nelle apparecchiature più potenti vengono utilizzati altoparlanti a tromba esponenziale o altoparlanti classici.

Possono essere creati i più diversi tipi di suoni e di frequenze.

ASX
Emettitori sonori d'allarme multitono

Considerando che il segnale elettronico viene prodotto elettronicamente, i trasduttori di segnale elettronici di Auer Signal possono produrre i più diversi tipi di suoni e di frequenze. Il vantaggio è che sono disponibili diversi tipi di suoni e così a segnali ben distinguibili possono essere attribuiti diversi significati o impiegati in diversi campi. I tipi di suono permettono anche di realizzare soluzioni speciali in base alle esigenze specifiche del cliente.

Oltre al tipo di suono, nelle apparecchiature di Auer Signal è possibile impostare individualmente il volume dei trasduttori elettronici di suoni/ degli Emettitori sonori d'allarme multitono.

ESG E ESV
Cicalino per quadro di montaggio a volume elevato etc, in diverse misure

Cicalino piezo

I cristalli piezo cambiano forma all'impiego di tensione. Questa caratteristica viene utilizzata posizionando i cristalli piezo su un disco d'ottone e mettendoli sotto pressione a breve distanza. In questo modo i cristalli creano vibrazioni sul disco, che producono un suono. Si ottengono così frequenze fino a 4.000 Hz.

Con una misura particolare nella costruzione, basata sul principio della risonanza, è possibile ottenere pressioni sonore molto elevate.

l vantaggio del cicalino piezo è che nonostante la sua struttura piccola produce un'enorme pressione sonora, consuma pochissima energia e il suo costo è relativamente basso.

Sono apprezzati per la loro struttura piccola, per l'enorme pressione sonora e per il ridotto consumo energetico.

Trombe di segnalazione e Campanelli elettromeccanici

Le Trombe di segnalazione e i campanelli elettromeccanici fanno parte dei Dispositivi di Segnalazione Sonora classici. Come dice già il nome, producono il segnale meccanicamente.

Nel caso del clacson, tramite la forza magnetica di una bobina viene mosso un fusello che batte su una membrana di metallo con una frequenza che varia tra i 100 e i 150 Hz. Risulta il tipico segnale delle Trombe di segnalazione a bassa frequenza e ben riconoscibile.

Nel campanello un fusello batte su un involucro del campanello e produce il tipico ed inconfondibile suono del campanello, che elettronicamente non può essere prodotto nella stessa qualità di suono.

BEL
Campanello ad alto volume con tipico suono da campanello

Sono apprezzati per il tipico suono del segnale in un design senza tempo.

Indice dei tipi

Type	Numero articolo	Prodotti	Serie di prodotti	Pagina
ACL	875	Emettitori sonori d'allarme multitono con Indicatore di Faro a LED	A-Serie	288
ACM	875	Emettitori sonori d'allarme multitono con Indicatore di Faro a LED	A-Serie	284
ACX	875	Emettitori sonori d'allarme multitono con Indicatore di Faro a LED	A-Serie	292
ADL	875	Emettitori sonori d'allarme multitono con Indicatore di Faro a LED	A-Serie	276
ADM	875	Emettitori sonori d'allarme multitono con Indicatore di Faro a LED	A-Serie	272
ADS-P	875	Emettitori sonori d'allarme multitono con Indicatore di Faro a LED	A-Serie	268
ADS-T	875	Emettitori sonori d'allarme multitono con Indicatore di Faro a LED	A-Serie	270
ADX	875	Emettitori sonori d'allarme multitono con Indicatore di Faro a LED	A-Serie	280
ASL	874	Emettitori sonori d'allarme multitono	A-Serie	210
ASL+QBL		Emettitori sonori d'allarme multitono e Faro LED Stroboscopico Multiplo	A+Q-Serie	316
ASL+QDL		Emettitori sonori d'allarme multitono e Faro LED Statico/ Intermittente	A+Q-Serie	314
ASM	874	Emettitori sonori d'allarme multitono	A-Serie	208
ASM+QBM		Emettitori sonori d'allarme multitono e Faro LED Stroboscopico Multiplo	A+Q-Serie	312
ASM+QDM		Emettitori sonori d'allarme multitono e Faro LED Statico/ Intermittente	A+Q-Serie	308
ASM+QFM		Emettitori sonori d'allarme multitono e Faro allo Xenon Stroboscopico	A+Q-Serie	310
ASS-P	874	Emettitori sonori d'allarme multitono	A-Serie	204
ASS-P+QBS		Emettitori sonori d'allarme multitono	A+Q-Serie	300
ASS-P+QDS		Emettitori sonori d'allarme multitono e Faro LED Statico/ Intermittente	A+Q-Serie	296
ASS-P+QFS		Emettitori sonori d'allarme multitono e Faro allo Xenon Stroboscopico	A+Q-Serie	298
ASS-T	874	Emettitori sonori d'allarme multitono	A-Serie	206
ASS-T+QBS		Emettitori sonori d'allarme multitono e Faro LED Stroboscopico Multiplo	A+Q-Serie	306
ASS-T+QDS		Emettitori sonori d'allarme multitono e Faro LED Statico/ Intermittente	A+Q-Serie	302
ASS-T+QFS		Emettitori sonori d'allarme multitono e Faro allo Xenon Stroboscopico	A+Q-Serie	304
ASX	874	Emettitori sonori d'allarme multitono	A-Serie	214
ASX+QBX		Emettitori sonori d'allarme multitono e Faro LED Stroboscopico Multiplo	A+Q-Serie	320
ASX+QDX		Emettitori sonori d'allarme multitono e Faro LED Statico/ Intermittente	A+Q-Serie	318
BC1	C112	Faro LED Intermittente		182
BEL		Campanello		234
BKG	832	Faro Intermittente	G-Serie	190
BLG	807	Faro LED Intermittente	G-Serie	180
BU1	B10	Cicalino per montaggio su superficie		224
BU2	B10	Cicalino per quadro di montaggio	M28-Serie	400
BU3	B10	Cicalino per quadro di montaggio	M28-Serie	402
BZG	741	Faro allo Xenon Stroboscopico		132
CS1	C111	Sirena elettronica		266
DLG	827	Faro LED Statico	G-Serie	162
EDG	814	Cicalino per quadro di montaggio	M22-Serie	406
EDM	813	Cicalino per quadro di montaggio	M22-Serie	410
EHL	730	Emettitori sonori d'allarme multitono	EH-Serie	218
EHS	731	Emettitori sonori d'allarme multitono	EH-Serie	220
ELG	814	Cicalino per quadro di montaggio	M22-Serie	404
ELM	813	Cicalino per quadro di montaggio	M22-Serie	408
ES1	C110	Emettitori sonori d'allarme multitono	ES-Serie	200
ES2	C115	Emettitori sonori d'allarme multitono	ES-Serie	202
ESD	810	Cicalino per quadro di montaggio	M28-Serie	394
ESG	814	Cicalino per quadro di montaggio	M22-Serie	392
ESK	812	Cicalino per quadro di montaggio	M22-Serie	388
ESM	813	Cicalino per quadro di montaggio	M22-Serie	390
ESP	811	Cicalino per quadro di montaggio	M28-Serie	396
ESV	812	Cicalino per quadro di montaggio	M22-Serie	386
ESZ	809	Cicalino per quadro di montaggio	M28-Serie	398
Eco-Modul 40	ECO40	Colonna di segnalazione modulare	Eco-Modul	30
Eco-Modul 60	ECO60	Colonna di segnalazione modulare	Eco-Modul	37

Type	Numero articolo	Prodotti	Serie di prodotti	Pagina
Eco-Modul 70	ECO70	Colonna di segnalazione modulare	Eco-Modul	44
FLG	842	Faro allo Xenon Stroboscopico	G-Serie	128
FLK	840	Faro allo Xenon Stroboscopico	LK-Serie	130
HPT	712	Trombe di segnalazione	H-Serie	230
HTG	713	Trombe di segnalazione	H-Serie	232
Half-Dome	HD90	Colonne di segnalazione compatte	Half-Dome	81
IBL	802	Faro per quadro di montaggio M22 LED Statico/Intermittente	M22-Serie	360
IBM	801	Faro per quadro di montaggio M22 LED Statico/Intermittente	M22-Serie	358
IBS	800	Faro per quadro di montaggio M22 LED Statico/Intermittente	M22-Serie	356
ICL	802	Faro per quadro di montaggio M22 LED Stroboscopico Multiplo	M22-Serie	346
ICM	801	Faro per quadro di montaggio M22 LED Stroboscopico Multiplo	M22-Serie	344
IDL	802	Faro per quadro di montaggio M22 LED Multicolore	M22-Serie	374
IDM	801	Faro per quadro di montaggio M22 LED Multicolore	M22-Serie	372
IDS	800	Faro per quadro di montaggio M22 LED Multicolore	M22-Serie	370
ILL42	805	Barra LED luminosa		160
IML	802	Faro per quadro di montaggio M22 LED Multicolore	M22-Serie	384
IMM	801	Faro per quadro di montaggio M22 LED Multicolore	M22-Serie	382
ISL	802	Faro per quadro di montaggio M22 allo Xenon Stroboscopico	M22-Serie	354
ISM	801	Faro per quadro di montaggio M22 allo Xenon Stroboscopico	M22-Serie	352
ISS	800	Faro per quadro di montaggio M22 LED Stroboscopico	M22-Serie	342
ITL	802	Faro per quadro di montaggio M22 LED Multicolore	M22-Serie	380
ITM	801	Faro per quadro di montaggio M22 LED Multicolore	M22-Serie	378
ITS	800	Faro per quadro di montaggio M22 LED Multicolore	M22-Serie	376
KDF	710	Mini tromba - Fari Stroboscopici	K-Serie	338
KDH	710	Mini trombe	K-Serie	228
KDL	710	Mini tromba - Fari di segnalazione	K-Serie	332
KLF	710	Mini tromba - Fari Stroboscopici	K-Serie	336
KLH	710	Mini trombe	K-Serie	226
KLL	710	Mini tromba - Fari di segnalazione	K-Serie	328
MBL	839	Faro Intermittente	M-Serie	188
MBM	838	Faro Intermittente	M-Serie	186
MBS	837	Faro Intermittente	M-Serie	184
MFL	849	Faro allo Xenon Stroboscopico	M-Serie	122
MFM	848	Faro allo Xenon Stroboscopico	M-Serie	120
MFS	847	Faro allo Xenon Stroboscopico	M-Serie	118
MLL	819	Faro Statico	M-Serie	168
MLM	818	Faro Statico	M-Serie	166
MLS	817	Faro Statico	M-Serie	164
MRL	419	Faro con Specchio Rotante	M-Serie	196
MRM	418	Faro con Specchio Rotante	M-Serie	194
MRS	417	Faro con Specchio Rotante	M-Serie	192
Modul-Compact 30	C30	Colonne di segnalazione compatte	Modul-Compact	71
Modul-Compact 70	C70	Colonne di segnalazione compatte	Modul-Compact	76
Modul-Signal 50	mod50	Colonna di segnalazione modulare	Modul-Signal	53
Modul-Signal 70		Colonna di segnalazione modulare	Modul-Signal	60
NES	440	Faro LED Statico/ Intermittente	N-Serie	144
NFS	442	Faro LED Stroboscopico/ Doppio Stroboscopico	N-Serie	102
NFS-HP	442	Faro LED Stroboscopico Multiplo	N-Serie	104
NMS	441	Faro LED Multicolore	N-Serie	154
NMS-HP	441	Faro LED Multicolore	N-Serie	156
PCH	860	Faro LED Statico/ Intermittente	P-Serie	146
PCL	861	Faro LED Statico/ Intermittente	P-Serie	148
PFH	860	Faro LED Stroboscopico Multiplo	P-Serie	106

Type	Numero articolo	Prodotti	Serie di prodotti	Pagina
PFL	861	Faro LED Stroboscopico Multiplo	P-Serie	108
PMH	860	Illuminazione LED a 3 colori	P-Serie	158
PXH	860	Faro allo Xenon Stroboscopico	P-Serie	124
PXL	861	Faro allo Xenon Stroboscopico	P-Serie	126
QBL	874	Faro LED Stroboscopico Multiplo	Q-Serie	98
QBM	874	Faro LED Stroboscopico Multiplo	Q-Serie	96
QBS	874	Faro LED Stroboscopico Multiplo	Q-Serie	94
QBX	874	Faro LED Stroboscopico Multiplo	Q-Serie	100
QCL	876	Illuminazione LED intermittente con indicatore a cicalino	Q-Serie	260
QCM	876	Illuminazione LED intermittente con indicatore a cicalino	Q-Serie	258
QCS	876	Illuminazione LED intermittente con indicatore a cicalino	Q-Serie	256
QCX	876	Illuminazione LED intermittente con indicatore a cicalino	Q-Serie	262
QDL	874	Faro LED Statico/ Intermittente	Q-Serie	140
QDM	874	Faro LED Statico/ Intermittente	Q-Serie	138
QDS	874	Faro LED Statico/ Intermittente	Q-Serie	136
QDX	874	Faro LED Statico/ Intermittente	Q-Serie	142
QFM	874	Faro allo Xenon Stroboscopico	Q-Serie	116
QFS	874	Faro allo Xenon Stroboscopico	Q-Serie	114
QSL	876	Faro Statico/Intermittente con indicatore a cicalino	Q-Serie	248
QSM	876	Faro Statico/Intermittente con indicatore a cicalino	Q-Serie	246
QSS	876	Faro Statico/Intermittente con indicatore a cicalino	Q-Serie	244
QSX	876	Faro Statico/Intermittente con indicatore a cicalino	Q-Serie	250
QTM	876	Faro allo Xenon Stroboscopico con indicatore a cicalino	Q-Serie	254
QTS	876	Faro allo Xenon Stroboscopico con indicatore a cicalino	Q-Serie	252
SE1	593	Sirena motorizzata	Serie SE	236
SE2	593	Sirena motorizzata	Serie SE	238
SE3	593	Sirena motorizzata	Serie SE	240
TDC	859	Faro LED Statico/ Intermittente	T-Serie	150
TDC+TDE		Cicalino piezoelettrico + Faro LED Statico/ Intermittente	T-Serie	322
TDCP	859	Faro LED Statico/ Intermittente da 37 mm	T-Serie	362
TDE	859	Cicalino piezoelettrico	T-Serie	222
TDF	859	Faro LED Stroboscopico Multiplo	T-Serie	110
TDF+TDE		Cicalino piezoelettrico + Faro LED Stroboscopico Multiplo	T-Serie	324
TDFP	859	Faro LED Stroboscopico Multiplo da 37 mm a incasso	T-Serie	348
TLL	859	Faro Statico	T-Serie	170
TLL+TDE		Cicalino piezoelettrico + Faro Statico	T-Serie	326
TLLP	859	Faro per quadro di montaggio 37mm Statico	T-Serie	366
UDC	858	Faro LED Statico/ Intermittente	U-Serie	152
UDCP	858	Faro LED Statico/ Intermittente da 37 mm a incasso	U-Serie	364
UDF	858	Faro LED Stroboscopico Multiplo	U-Serie	112
UDFP	858	Faro LED Stroboscopico Multiplo da 37 mm a incasso	U-Serie	350
ULL	858	Faro Statico	U-Serie	172
ULLP	858	Faro per quadro di montaggio 37mm Statico	U-Serie	368
VS4	410	Fari Stroboscopico - Segnalatore Sonoro		264
WLG	822	Faro Statico	G-Serie	174
WLK	820	Faro Statico	LK-Serie	176
XB2	D118	Faro allo Xenon Stroboscopico		134

Indice degli articoli

Numero articolo	Type	Prodotti	Serie di prodotti	Pagina
	BEL	Campanello		234
	ASS-P+QDS	Emettitori sonori d'allarme multitono e Faro LED Statico/ Intermittente	A+Q-Serie	296
	ASS-P+QFS	Emettitori sonori d'allarme multitono e Faro allo Xenon Stroboscopico	A+Q-Serie	298
	ASS-P+QBS	Emettitori sonori d'allarme multitono	A+Q-Serie	300
	ASS-T+QDS	Emettitori sonori d'allarme multitono e Faro LED Statico/ Intermittente	A+Q-Serie	302
	ASS-T+QFS	Emettitori sonori d'allarme multitono e Faro allo Xenon Stroboscopico	A+Q-Serie	304
	ASS-T+QBS	Emettitori sonori d'allarme multitono e Faro LED Stroboscopico Multiplo	A+Q-Serie	306
	ASM+QDM	Emettitori sonori d'allarme multitono e Faro LED Statico/ Intermittente	A+Q-Serie	308
	ASM+QFM	Emettitori sonori d'allarme multitono e Faro allo Xenon Stroboscopico	A+Q-Serie	310
	ASM+QBM	Emettitori sonori d'allarme multitono e Faro LED Stroboscopico Multiplo	A+Q-Serie	312
	ASL+QDL	Emettitori sonori d'allarme multitono e Faro LED Statico/ Intermittente	A+Q-Serie	314
	ASL+QBL	Emettitori sonori d'allarme multitono e Faro LED Stroboscopico Multiplo	A+Q-Serie	316
	ASX+QDX	Emettitori sonori d'allarme multitono e Faro LED Statico/ Intermittente	A+Q-Serie	318
	ASX+QBX	Emettitori sonori d'allarme multitono e Faro LED Stroboscopico Multiplo	A+Q-Serie	320
	TDC+TDE	Cicalino piezoelettrico + Faro LED Statico/ Intermittente	T-Serie	322
	TDF+TDE	Cicalino piezoelettrico + Faro LED Stroboscopico Multiplo	T-Serie	324
	TLL+TDE	Cicalino piezoelettrico + Faro Statico	T-Serie	326
	Modul-Signal 70	Colonna di segnalazione modulare	Modul-Signal	60
410	VS4	Fari Stroboscopico - Segnalatore Sonoro		264
417	MRS	Faro con Specchio Rotante	M-Serie	192
418	MRM	Faro con Specchio Rotante	M-Serie	194
419	MRL	Faro con Specchio Rotante	M-Serie	196
440	NES	Faro LED Statico/ Intermittente	N-Serie	144
441	NMS	Faro LED Multicolore	N-Serie	154
441	NMS-HP	Faro LED Multicolore	N-Serie	156
442	NFS	Faro LED Stroboscopico/ Doppio Stroboscopico	N-Serie	102
442	NFS-HP	Faro LED Stroboscopico Multiplo	N-Serie	104
593	SE1	Sirena motorizzata	Serie SE	236
593	SE2	Sirena motorizzata	Serie SE	238
593	SE3	Sirena motorizzata	Serie SE	240
710	KLH	Mini trombe	K-Serie	226
710	KDH	Mini trombe	K-Serie	228
710	KLL	Mini tromba - Fari di segnalazione	K-Serie	328
710	KDL	Mini tromba - Fari di segnalazione	K-Serie	332
710	KLF	Mini tromba - Fari Stroboscopici	K-Serie	336
710	KDF	Mini tromba - Fari Stroboscopici	K-Serie	338
712	HPT	Trombe di segnalazione	H-Serie	230
713	HTG	Trombe di segnalazione	H-Serie	232
730	EHL	Emettitori sonori d'allarme multitono	EH-Serie	218
731	EHS	Emettitori sonori d'allarme multitono	EH-Serie	220
741	BZG	Faro allo Xenon Stroboscopico		132
800	ISS	Faro per quadro di montaggio M22 LED Stroboscopico	M22-Serie	342
800	IBS	Faro per quadro di montaggio M22 LED Statico/Intermittente	M22-Serie	356
800	IDS	Faro per quadro di montaggio M22 LED Multicolore	M22-Serie	370
800	ITS	Faro per quadro di montaggio M22 LED Multicolore	M22-Serie	376
801	ICM	Faro per quadro di montaggio M22 LED Stroboscopico Multiplo	M22-Serie	344
801	ISM	Faro per quadro di montaggio M22 allo Xenon Stroboscopico	M22-Serie	352
801	IBM	Faro per quadro di montaggio M22 LED Statico/Intermittente	M22-Serie	358
801	IDM	Faro per quadro di montaggio M22 LED Multicolore	M22-Serie	372
801	ITM	Faro per quadro di montaggio M22 LED Multicolore	M22-Serie	378
801	IMM	Faro per quadro di montaggio M22 LED Multicolore	M22-Serie	382
802	ICL	Faro per quadro di montaggio M22 LED Stroboscopico Multiplo	M22-Serie	346
802	ISL	Faro per quadro di montaggio M22 allo Xenon Stroboscopico	M22-Serie	354

Numero articolo	Type	Prodotti	Serie di prodotti	Pagina
802	IBL	Faro per quadro di montaggio M22 LED Statico/Intermittente	M22-Serie	360
802	IDL	Faro per quadro di montaggio M22 LED Multicolore	M22-Serie	374
802	ITL	Faro per quadro di montaggio M22 LED Multicolore	M22-Serie	380
802	IML	Faro per quadro di montaggio M22 LED Multicolore	M22-Serie	384
805	ILL42	Barra LED luminosa		160
807	BLG	Faro LED Intermittente	G-Serie	180
809	ESZ	Cicalino per quadro di montaggio	M28-Serie	398
810	ESD	Cicalino per quadro di montaggio	M28-Serie	394
811	ESP	Cicalino per quadro di montaggio	M28-Serie	396
812	ESV	Cicalino per quadro di montaggio	M22-Serie	386
812	ESK	Cicalino per quadro di montaggio	M22-Serie	388
813	ESM	Cicalino per quadro di montaggio	M22-Serie	390
813	ELM	Cicalino per quadro di montaggio	M22-Serie	408
813	EDM	Cicalino per quadro di montaggio	M22-Serie	410
814	ESG	Cicalino per quadro di montaggio	M22-Serie	392
814	ELG	Cicalino per quadro di montaggio	M22-Serie	404
814	EDG	Cicalino per quadro di montaggio	M22-Serie	406
817	MLS	Faro Statico	M-Serie	164
818	MLM	Faro Statico	M-Serie	166
819	MLL	Faro Statico	M-Serie	168
820	WLK	Faro Statico	LK-Serie	176
822	WLG	Faro Statico	G-Serie	174
827	DLG	Faro LED Statico	G-Serie	162
832	BKG	Faro Intermittente	G-Serie	190
837	MBS	Faro Intermittente	M-Serie	184
838	MBM	Faro Intermittente	M-Serie	186
839	MBL	Faro Intermittente	M-Serie	188
840	FLK	Faro allo Xenon Stroboscopico	LK-Serie	130
842	FLG	Faro allo Xenon Stroboscopico	G-Serie	128
847	MFS	Faro allo Xenon Stroboscopico	M-Serie	118
848	MFM	Faro allo Xenon Stroboscopico	M-Serie	120
849	MFL	Faro allo Xenon Stroboscopico	M-Serie	122
858	UDF	Faro LED Stroboscopico Multiplo	U-Serie	112
858	UDC	Faro LED Statico/ Intermittente	U-Serie	152
858	ULL	Faro Statico	U-Serie	172
858	UDFP	Faro LED Stroboscopico Multiplo da 37 mm a incasso	U-Serie	350
858	UDCP	Faro LED Statico/ Intermittente da 37 mm a incasso	U-Serie	364
858	ULLP	Faro per quadro di montaggio 37mm Statico	U-Serie	368
859	TDF	Faro LED Stroboscopico Multiplo	T-Serie	110
859	TDC	Faro LED Statico/ Intermittente	T-Serie	150
859	TLL	Faro Statico	T-Serie	170
859	TDFP	Faro LED Stroboscopico Multiplo da 37 mm a incasso	T-Serie	348
859	TDCP	Faro LED Statico/ Intermittente da 37 mm	T-Serie	362
859	TLLP	Faro per quadro di montaggio 37mm Statico	T-Serie	366
859	TDE	Cicalino piezoelettrico	T-Serie	222
860	PFH	Faro LED Stroboscopico Multiplo	P-Serie	106
860	PXH	Faro allo Xenon Stroboscopico	P-Serie	124
860	PCH	Faro LED Statico/ Intermittente	P-Serie	146
860	PMH	Illuminazione LED a 3 colori	P-Serie	158
861	PFL	Faro LED Stroboscopico Multiplo	P-Serie	108
861	PXL	Faro allo Xenon Stroboscopico	P-Serie	126
861	PCL	Faro LED Statico/ Intermittente	P-Serie	148
874	QBS	Faro LED Stroboscopico Multiplo	Q-Serie	94

Numero articolo	Type	Prodotti	Serie di prodotti	Pagina
874	QBM	Faro LED Stroboscopico Multiplo	Q-Serie	96
874	QBL	Faro LED Stroboscopico Multiplo	Q-Serie	98
874	QBX	Faro LED Stroboscopico Multiplo	Q-Serie	100
874	QFS	Faro allo Xenon Stroboscopico	Q-Serie	114
874	QFM	Faro allo Xenon Stroboscopico	Q-Serie	116
874	QDS	Faro LED Statico/ Intermittente	Q-Serie	136
874	QDM	Faro LED Statico/ Intermittente	Q-Serie	138
874	QDL	Faro LED Statico/ Intermittente	Q-Serie	140
874	QDX	Faro LED Statico/ Intermittente	Q-Serie	142
874	ASS-P	Emettitori sonori d'allarme multitono	A-Serie	204
874	ASS-T	Emettitori sonori d'allarme multitono	A-Serie	206
874	ASM	Emettitori sonori d'allarme multitono	A-Serie	208
874	ASL	Emettitori sonori d'allarme multitono	A-Serie	210
874	ASX	Emettitori sonori d'allarme multitono	A-Serie	214
875	ADS-P	Emettitori sonori d'allarme multitono con Indicatore di Faro a LED	A-Serie	268
875	ADS-T	Emettitori sonori d'allarme multitono con Indicatore di Faro a LED	A-Serie	270
875	ADM	Emettitori sonori d'allarme multitono con Indicatore di Faro a LED	A-Serie	272
875	ADL	Emettitori sonori d'allarme multitono con Indicatore di Faro a LED	A-Serie	276
875	ADX	Emettitori sonori d'allarme multitono con Indicatore di Faro a LED	A-Serie	280
875	ACM	Emettitori sonori d'allarme multitono con Indicatore di Faro a LED	A-Serie	284
875	ACL	Emettitori sonori d'allarme multitono con Indicatore di Faro a LED	A-Serie	288
875	ACX	Emettitori sonori d'allarme multitono con Indicatore di Faro a LED	A-Serie	292
876	QSS	Faro Statico/Intermittente con indicatore a cicalino	Q-Serie	244
876	QSM	Faro Statico/Intermittente con indicatore a cicalino	Q-Serie	246
876	QSL	Faro Statico/Intermittente con indicatore a cicalino	Q-Serie	248
876	QSX	Faro Statico/Intermittente con indicatore a cicalino	Q-Serie	250
876	QTS	Faro allo Xenon Stroboscopico con indicatore a cicalino	Q-Serie	252
876	QTM	Faro allo Xenon Stroboscopico con indicatore a cicalino	Q-Serie	254
876	QCS	Illuminazione LED intermittente con indicatore a cicalino	Q-Serie	256
876	QCM	Illuminazione LED intermittente con indicatore a cicalino	Q-Serie	258
876	QCL	Illuminazione LED intermittente con indicatore a cicalino	Q-Serie	260
876	QCX	Illuminazione LED intermittente con indicatore a cicalino	Q-Serie	262
B10	BU1	Cicalino per montaggio su superficie		224
B10	BU2	Cicalino per quadro di montaggio	M28-Serie	400
B10	BU3	Cicalino per quadro di montaggio	M28-Serie	402
C110	ES1	Emettitori sonori d'allarme multitono	ES-Serie	200
C111	CS1	Sirena elettronica		266
C112	BC1	Faro LED Intermittente		182
C115	ES2	Emettitori sonori d'allarme multitono	ES-Serie	202
C30	Modul-Compact 30	Colonne di segnalazione compatte	Modul-Compact	71
C70	Modul-Compact 70	Colonne di segnalazione compatte	Modul-Compact	76
D118	XB2	Faro allo Xenon Stroboscopico		134
ECO40	Eco-Modul 40	Colonna di segnalazione modulare	Eco-Modul	30
ECO60	Eco-Modul 60	Colonna di segnalazione modulare	Eco-Modul	37
ECO70	Eco-Modul 70	Colonna di segnalazione modulare	Eco-Modul	44
HD90	Half-Dome	Colonne di segnalazione compatte	Half-Dome	81
mod50	Modul-Signal 50	Colonna di segnalazione modulare	Modul-Signal	53