La piu' completa linea di sistemi di segnalazione

Louder &
Brighter
since 1910.

Auer Signal

NUOVO PRODOTTO

Smart Signaling 50

Lancio del prodotto
nel corso del 2025

The redefinition of
industrial signaling

Type 4/4X | IP69 | IK08 | IO-Link

Famiglia Smart Signaling M22 Dispositivi di segnalazione da incasso / Modularità elettronica - multicolore e multifunzionale / Segnalazione più visibile rispetto a prodotti simili / Funzioni innovative: Smart Control, Smart Diagnostics & System Protection / 3 tipi di funzionamento: Basic, Standard e IO-Link / 3 linee di design: nero, bianco e acciaio inox

3 Serie
SD50
SI50
ST50

x

3 Tipi di funzionamento
Basic
Standard
IO-Link

x

3 Linee di design
Nero
Bianco
Acciaio inox

=

Applicazioni infinite

Ogni serie è disponibile in tre linee di design

Nero

Bianco

Acciaio inox

Signaling with a **human touch**

I pulsanti touch capacitivi sostituiscono i pulsanti tradizionali e possono essere combinati con funzioni di segnalazione ottica.

IL PULSANTE SMART TOUCH
Oltre a diverse tipologie di versioni quali le versioni base con uno, due o tre colori o un buzzer da 50 mm, nonché una versione avanzata IO-Link, la serie Smart Dot 50 presenta pulsanti a sfioramento. Questi pulsanti, immobili e resistenti all'usura, sono progettati per essere azionati in modo affidabile in condizioni difficili.

Segnalatori luminosi o mini-colonna?

La superficie dello Smart Indicator è più ampia di quella di un modulo a colonna singola, ma con un volume complessivo inferiore. La calotta trasparente elimina il rischio di false indicazioni dovute all'illuminazione esterna. La nostra famiglia Smart Signaling 50 si distingue anche per la precisione e la distribuzione uniforme dei colori. Il rosso rimane rosso e il verde rimane verde.

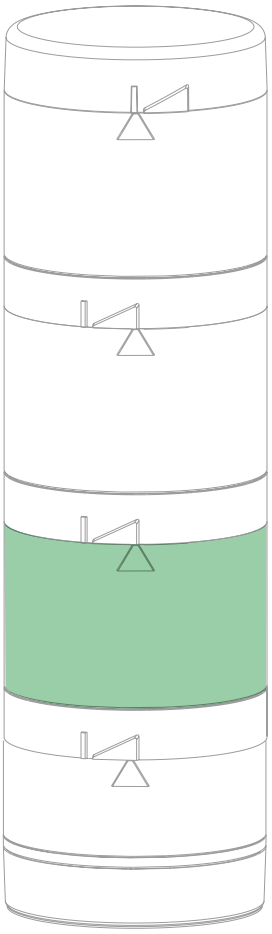

Il nostro Smart Indicator le combina entrambe in un unico dispositivo

Installazione semplice

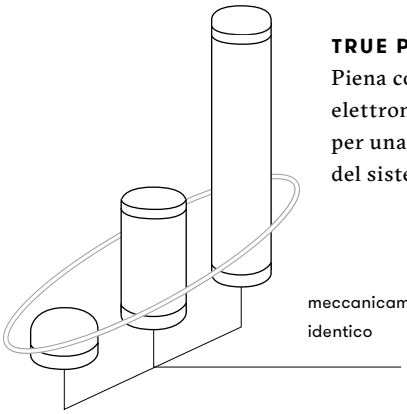

TRUE PLUG AND PLAY
Piena compatibilità elettronica e meccanica per una facile espansione del sistema

meccanicamente identico

Installazione semplice grazie alla filettatura M22 e al connettore M12

- nessuna necessità di dime per la foratura
- ridotta necessità di formazione

Segnaletica più visibile rispetto a prodotti simili

Nella versione basic, Smart Dot 50 è 4 volte più luminoso di prodotti simili. I valori di confronto si basano su condizioni di prova con una luce verde alimentata a 24 V CC e stabilizzata termicamente a temperatura ambiente.

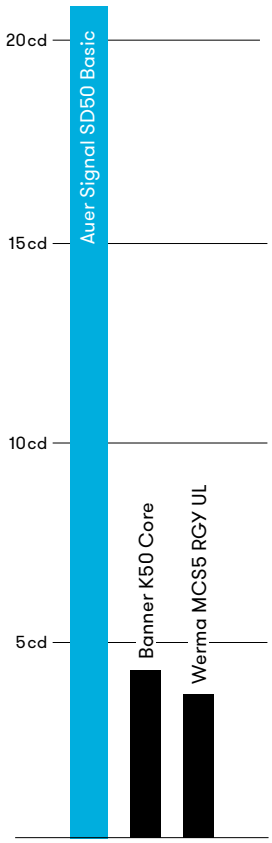

Confronto delle prestazioni **Basic** (LED discreto)

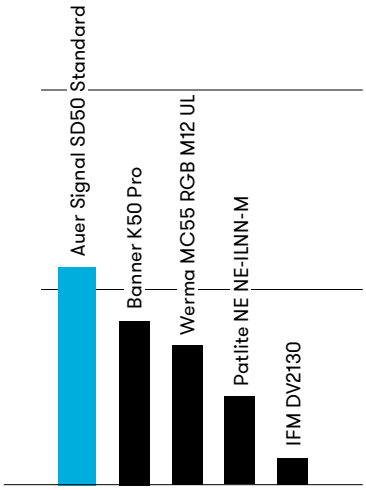

Confronto delle prestazioni **Standard** (LED RGB)

Unico nel mercato della segnalazione

Smart Control

L'impostazione dei parametri viene spostata dal dispositivo di segnalazione al sistema di controllo, consentendo la massima funzionalità, anche attraverso la funzionalita' IO-Link, senza costi aggiuntivi, e può essere aggiunta ai controlli tradizionali.

Smart Diagnostics

Senza alcun ritardo di segnalazione, il sistema esegue un controllo hardware in parallelo. Se vengono rilevati errori critici, questi vengono mostrati su di un display diagnostico semplificato.

I guasti del dispositivo possono essere individuati rapidamente senza bisogno di uno strumento di misura

Smart Protection

SYSTEM OVERLOAD PROTECTION

Limitando attivamente la corrente di accensione, si riduce il carico di controllo.

ACTIVE THERMAL MANAGEMENT

I dispositivi Smart Signaling lavorano al valore ottimale di temperatura per ottimizzare la durata dei LED anche nelle condizioni più difficili.

HIGH LEAKAGE CURRENT RESISTANCE

Per un utilizzo affidabile e senza problemi nelle applicazioni industriali.

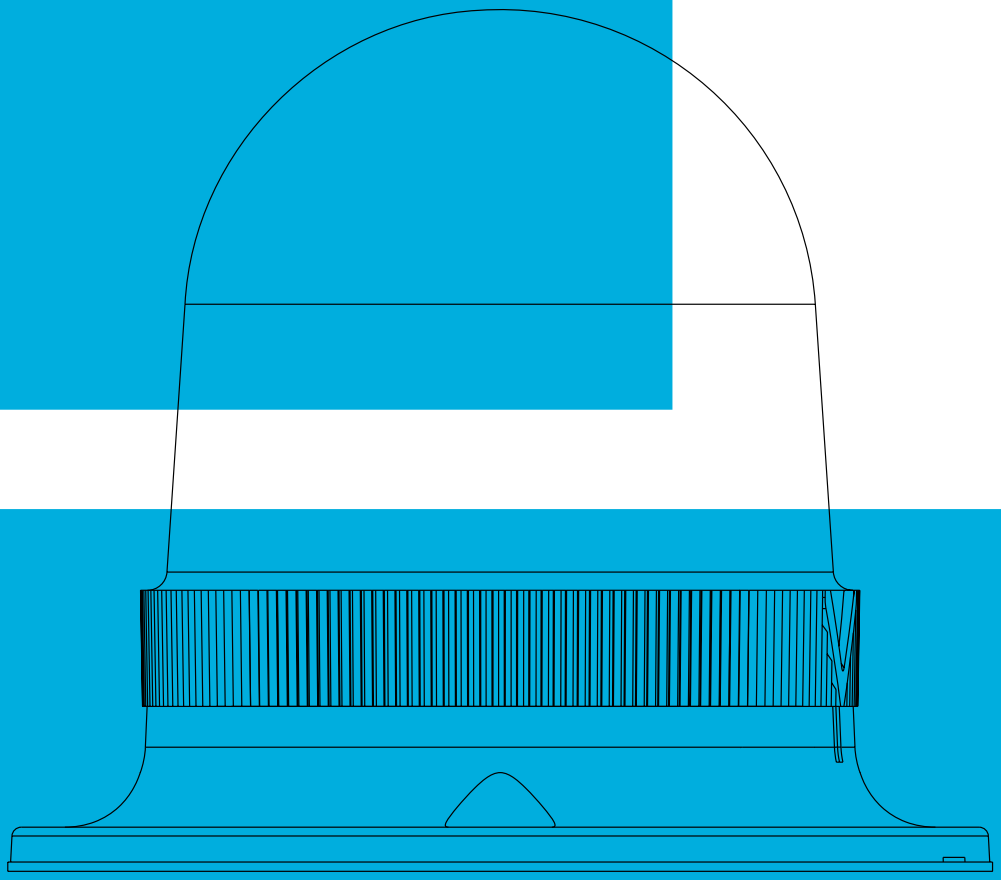

Segnalatori luminosi

s. 10 Serie R

s. 12 Serie R compatta

s. 14 Serie Q

s. 16 Serie M22

I segnalatori luminosi industriali a LED più potenti sul mercato - disponibili in 3 classi di prestazioni e 2 design

Serie R

The LED-Design-Powerhouse

I segnalatori luminosi industriali a LED più potenti al mondo, appositamente progettati per applicazioni sotto la luce diretta del sole. Il concetto semplice della serie si distingue per la straordinaria varietà di funzioni.

IP66 | 60°C -30°C | IK08

VANTAGGI PER IL CLIENTE

- i più potenti segnalatori luminosi industriali a LED per l'utilizzo alla luce diretta del sole
- visibilità laterale ottimale per una segnalazione accurata
- massime prestazioni di segnalazione in un formato ultracompatto

APPLICAZIONI TIPICHE

- segnalazione esterna a lungo raggio
- grandi macchine mobili
- stazioni elettriche
- segnalazione per grandi impianti
- ponti e stazioni di pedaggio

CARATTERISTICHE

- luce di segnalazione a LED più luminosa <150 mm
- funzionalità all-in-one
- segnalazione uniforme a 360° ad alta potenza
- 7 funzioni selezionabili in 5 gruppi
- elevata protezione IP (IP66)

TIPO DI CONTROLLO

- convenzionale (tramite terminale di ingresso)

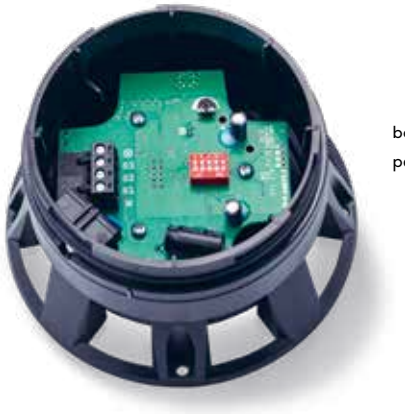

base acustica
per la Serie R

Con l'introduzione del nuovo RDM Ultra Performance, abbiamo aggiunto alla nostra Serie R i fari di segnalazione luminosi a LED più potenti al mondo. È da 2 a 4 volte più luminosa di qualsiasi altra luce di segnalazione sul mercato e segnala in modo affidabile i potenziali pericoli, anche in piena luce solare.

Serie R compatta

The compact LED-Design-Powerhouse

Elevati standard
sia di design che di
funzionalita'

Le calotte della serie R compatta sono di colore opacizzato e producono un fascio di luce uniforme. Grazie al design minimalista del lampeggiante, il dispositivo di segnalazione si mimetizza perfettamente con l'ambiente circostante, soprattutto quando non viene utilizzato.

VANTAGGI PER IL CLIENTE
- la scelta perfetta per gli interni dal design curato
- luce piacevole e uniforme grazie all'involucro opacizzato e alla tecnologia LED di alta qualità

APPLICAZIONI TIPICHE
- aree architettonicamente impegnative (musei, teatri, abitazioni, uffici)
- aree logistiche ed uffici
- industria farmaceutica e laboratori
- gestione dei flussi di clienti
- in alcuni casi, utilizzabile come colonna luminosa o in sostituzione di semafori

CARATTERISTICHE
- faro multifunzione RGB ad alta potenza
- segnaletica 360° molto chiara e uniforme
- 7 funzioni diverse e 4 livelli

TIPO DI CONTROLLO
- convenzionale (tramite terminale di ingresso)

RCMM Modello multicolore con aggiornamento multifunzione	√	√
RCDM Faro multifunzione	√	

Serie Q

the Bright

Design quadrato in
3 dimensioni

IP66 | 60°C -30°C | IK09

La serie Q comprende le luci di segnalazione più versatili, disponibili in tre dimensioni e con un design quadrato. Oltre a una serie di combinazioni di colori e alla tecnologia LED all'avanguardia, questa gamma di prodotti offre anche la possibilità d'uso in combinazione con segnalatori acustici di costruzione identica.

VANTAGGI PER IL CLIENTE

- elevata visibilità laterale e frontale grazie all'esclusivo design della calotta
- può essere facilmente combinato con soluzioni semaforiche
- compatibile acusticamente con la Serie A
- per uso esterno, soprattutto in grandi aree, centri aziendali, strutture e porti

APPLICAZIONI TIPICHE

- sistemi di segnalazione luminosa
- segnalazione per macchinari pesanti
- impianti per edifici industriali
- gru ed aree movimentazione container
- luci di demarcazione industriali

CARATTERISTICHE

- luce di segnalazione quadrata in diverse dimensioni

TIPO DI CONTROLLO

- convenzionale (tramite terminale di ingresso)

La serie da incasso
M22 più luminosa

Serie M22

the Brightest Installable

IP65 | 60°C -25°C | IK07

La serie M22 è disponibile in tre dimensioni: Ø 30 mm, Ø 45 mm e Ø 65 mm. Il design a cupola garantisce un'elevata luminosità e un ampio campo di segnalazione frontale e laterale. Questi indicatori luminosi sono particolarmente durevoli e resistenti alle vibrazioni, con un elevato grado di protezione IP65 e IP67 per i modelli precablati.

VANTAGGI PER IL CLIENTE

- la serie M22 più luminosa
- effetto di segnalazione chiaro e unico rispetto ad altri componenti dei quadri elettrici e dei pannelli di controllo
- pratica tecnologia di connessione con terminali a vite e a clip, anche in spazi ristretti
- ampia gamma di colori, funzioni e tensioni

APPLICAZIONI TIPICHE

- iluminazione più ampia di quella offerta dall'illuminazione limitata delle cabine di controllo
- veicoli speciali (fuoristrada)
- luci di confine e indicatori per carrelli elevatori e veicoli a guida automatica (AGV)
- segnalazione per macchinari pesanti

CARATTERISTICHE

- indicatore luminoso e robusto M22 faro per quadro
- elevato grado di protezione IP (IP65)

TIPO DI CONTROLLO

- convenzionale (tramite terminale di ingresso)

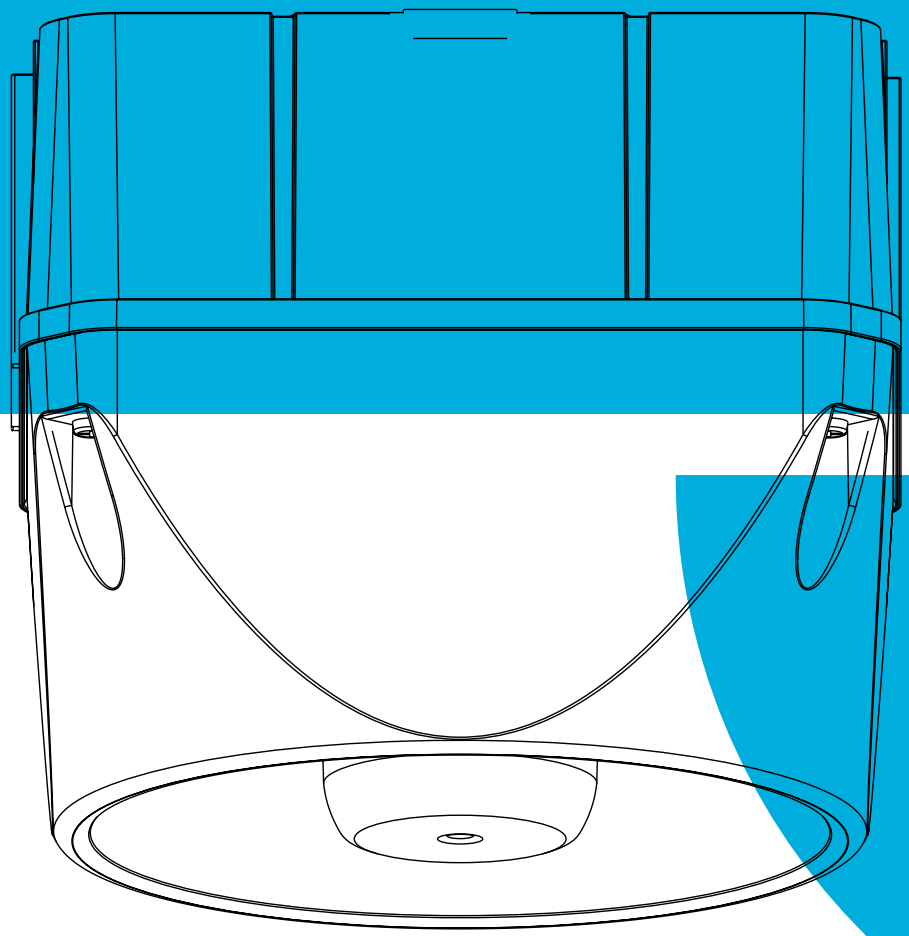

Segnatori acustici

s. 20 Serie A
s. 22 Serie M22

Serie A

the Mighty

Design quadrato in
3 dimensioni

IP66 | 60°C -30°C | IK09 | 113 dB

La serie A è la nostra gamma più ampia e completa di emettitori sonori d'allarme multitono, disponibile in tre dimensioni con un design quadrato. Gli emettitori sonori d'allarme multitono della serie A sono disponibili nelle misure 94 mm, 132 mm e 184 mm. Tutti i prodotti della serie A presentano un elevato grado di protezione (IP66), sono particolarmente resistenti agli urti (IK09) e agli atti vandalici.

VANTAGGI PER IL CLIENTE

- segnali acustici chiari anche in ambienti rumorosi, come processi industriali o ambienti marittimi.
- suoni distinti per le diverse situazioni, che possono essere controllati esternamente
- possono essere associati meccanicamente alla serie visiva Q
- per l'uso all'esterno, in particolare in grandi spazi, siti industriali, strutture e porti.

APPLICAZIONI TIPICHE

- sistemi di allarme
- segnalazione per macchinari pesanti
- installazioni di edifici industriali
- tecnologia per gru e container

CARATTERISTICHE

- avvisatore acustico potente, disponibile in un'ampia gamma di dimensioni
- lunga durata (elettrica e meccanica)
- elevata protezione IP (IP66)

TIPO DI CONTROLLO

- convenzionale (tramite terminale di ingresso)

I cicalini più potenti per montaggio retroquadro M22 disponibili in 3 dimensioni

Serie M22

the Loudest Installable

IP65 | 60°C -25°C | IK07 | 105dB

La gamma di segnalatori per quadro di montaggio M22 è disponibile in tre dimensioni: Ø 30 mm, Ø 45 mm e Ø 65 mm. L'elevato effetto di segnalazione è garantito da un volume sonoro fino a 105 dB.

VANTAGGI PER IL CLIENTE

- elevato volume sonoro per l'utilizzo in prossimità di macchine operatrici e rumore ambientale
- facile integrazione negli armadi di comando e nei pannelli di controllo grazie alla foratura M22
- facile da collegare, anche in spazi ristretti, grazie alla morsettiera a vite plug-in.

APPLICAZIONI TIPICHE

- elevata estensione del suono rispetto ai buzzer delle classiche serie di pulsanteria
- veicoli speciali (fuoristrada)
- allarmi acustici per carrelli elevatori e veicoli a guida automatica (AGV)
- segnalazione dello stato della macchina

CARATTERISTICHE

- cicalino M22 da incasso robusto e potente
- elevato grado di protezione IP (IP65)

TIPO DI CONTROLLO

- convenzionale (tramite terminale di ingresso)

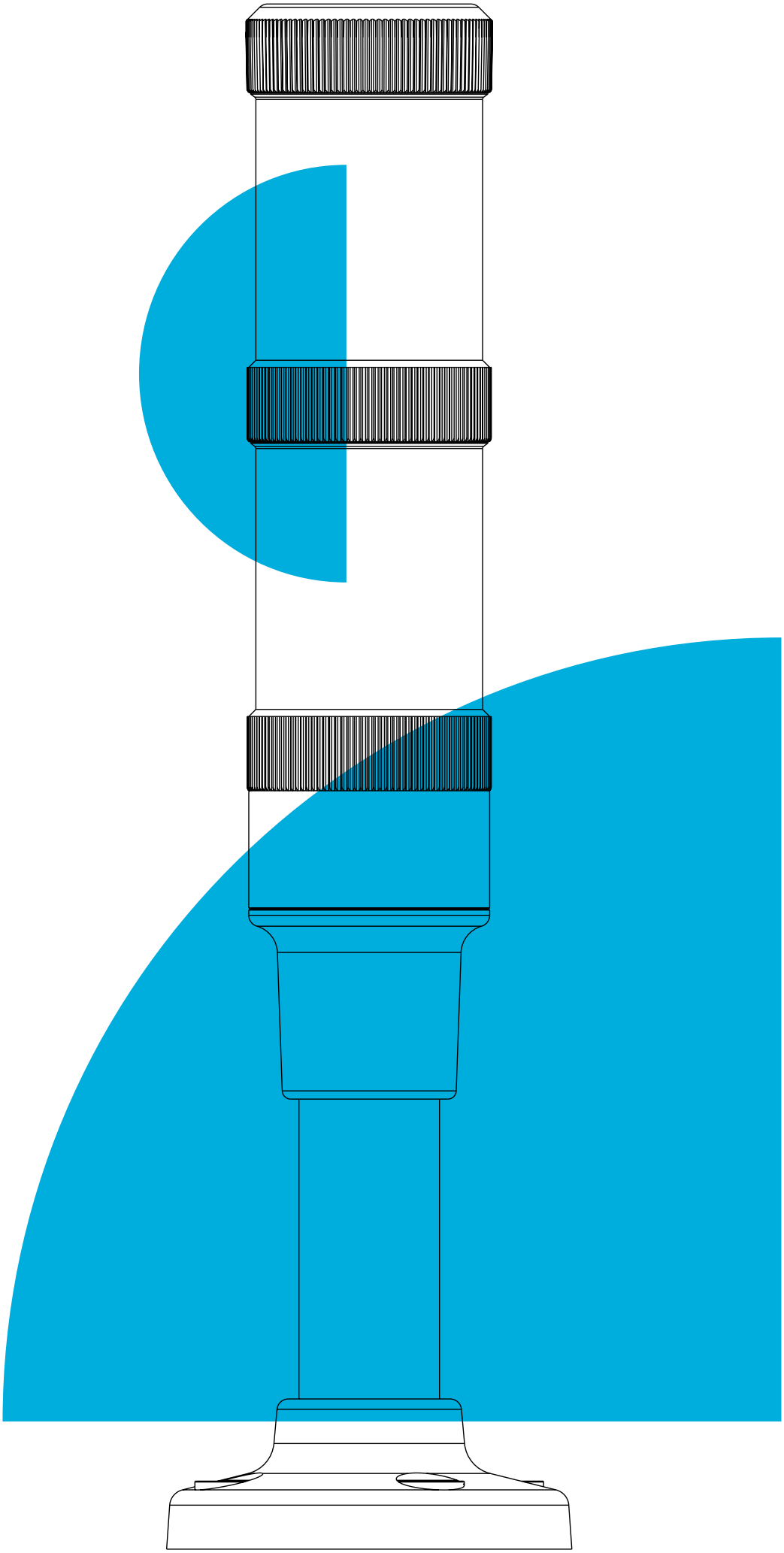

Colonna di segnalazione

S. 26 MT60

S. 28 PC7

S. 30 CT5

S. 32 ECO

S. 34 HD

Modulare	40 mm Ø	50 mmØ	60 mm Ø	70 mm Ø
PC7				√
CT5		√		
ECO	√		√	√

Preconfigurato	30 mm Ø	60 mm Ø	forma semicircolare, 90 mm Ø
MT60		√	
HD			√

MT60

Monolithic Simplicity

Torre di segnalazione compatta ideale per laboratori, applicazioni igieniche e industria farmaceutica

IP66 | 50°C -25°C | IK07 | 70 dB

La colonna che soddisfa i più elevati standard di design.
Sviluppata per soddisfare i più severi standard igienici.
Facile da pulire grazie alla sua superficie liscia.

VANTAGGI PER IL CLIENTE

- colonna di segnalazione di dimensioni ridotte che si integra perfettamente negli ambienti industriali e negli edifici moderni
- facile da pulire grazie al design monolitico (pressoché senza giunture).
- nessuna perdita di efficienza o falsa segnalazione grazie alla calotta trasparente.

APPLICAZIONI TIPICHE

- ideale per laboratori, stampanti e applicazioni d'ufficio
- macchine in siti produttivi con requisiti di design
- gestione dei flussi di clienti
- tecnologia edilizia
- industria farmaceutica

CARATTERISTICHE

- impostazione colore fisso (verde/giallo/rosso)
- opzioni per aumentare l'avviso a rosso lampeggiante e/o acustico
- tutti i tipi di montaggio più comuni

TIPO DI CONTROLLO

- convenzionale (via terminale push-in o terminale M12)

La colonna di segnalazione piu' completa con un massimo di 7 moduli

PC7

Nothing but perfect

Fino a 6 volte più luminosa rispetto alle colonne modulari comparabili. Massima flessibilità grazie ai suoi 7 moduli. Un innovativo modulo MP3/annunci vocali per la riproduzione di file audio.

c UL us | CE | UK CA | IO-Link | IP66/67 | 70°C -30°C | IK08 | 105 dB

VANTAGGI PER IL CLIENTE

- colonna di segnalazione modulare e orientata al futuro con il maggior numero di combinazioni possibili grazie alla possibilità di avere fino a 7 posizioni.
- modulo superiore ancora più luminoso con angolo di emissione di 180 gradi per un maggiore effetto segnaletico
- ottimo per le condizioni più difficili grazie alle plastiche resistenti ai raggi UV, alle basi tubolari incollate e all'elettronica compatta
- soluzione IO-Link facile da integrare

APPLICAZIONI TIPICHE

- Automazione (stato delle macchine)
- Costruzione di impianti (stato e monitoraggio dell'impianto)

CARATTERISTICHE

- fino a 7 moduli/ingressi
- la segnaletica a 360° più chiara e uniforme del mercato in 70 mm
- include tutte le funzioni standard

TIPO DI CONTROLLO

- convenzionale (tramite terminale di ingresso o M12)
- IO-Link (tramite terminale di ingresso o M12)

Colonna di segnalazione modulare da 50 mm di Ø ottimizzata dal punto di vista dei costi

CT5

Competitive Simplicity

IP65 | 60°C -30°C | IK07 | 95 dB

Questa colonna di segnalazione da 50 mm è una scelta conveniente per svariate applicazioni di base.

Design
esterno liscio

VANTAGGI PER IL CLIENTE

- colonna di segnalazione modulare a costi contenuti per applicazioni standard
- progettata per i moderni ambienti industriali
- per esigenze operative maggiori rispetto alla MT60
- disponibile anche in versione bianca

APPLICAZIONI TIPICHE

- automazione (stato delle macchine)
- costruzione di impianti (stato e monitoraggio dell'impianto)

CARATTERISTICHE

- fino a 5 moduli/ingressi
- segnalazione 360° chiara e uniforme
- include tutte le funzioni più comuni

TIPO DI CONTROLLO

- convenzionale (tramite terminale di ingresso o M12)
- IO-Link (tramite terminale di ingresso o M12)

connessione
interna brevettata

Eco

the Flexible Allrounder

Colonna di segnalazione modulare più versatile, disponibile in tre misure: Ø 40 mm, Ø 60 mm e Ø 70 mm. Disponibile anche con LED ad alta potenza per il massimo effetto di segnalazione.

Torri di segnalazione modulari con un eccellente rapporto prezzo/prestazioni

ECO 40 ECO 60 ECO 70

VANTAGGI PER IL CLIENTE
- colonna di segnalazione classica e modulare con ampio portafoglio
- disponibile anche modulo portalampada con piena liberta' di scelta dell'elemento luminoso

APPLICAZIONI TIPICHE
- automazione (stato delle macchine)
- costruzione di impianti (stato e monitoraggio dell'impianto)

CARATTERISTICHE
- fino a 5 moduli/ingressi
- segnalazione 360° chiara e uniforme
- ampia gamma di funzioni
- possibilità di aggiornamento

TIPO DI CONTROLLO
- convenzionale (tramite terminale di ingresso)

HD

the Design-Tower

IP65 | 50°C -25°C | 90 dB

La scelta migliore per la segnaletica interna a 180 gradi

Colonna di segnalazione LED ottico-acustica semicircolare per il montaggio a parete. Segnaletica ottimale grazie all'angolo di emissione di 180 gradi.

VANTAGGI PER IL CLIENTE

- colonna di segnalazione compatta e preconfigurata, per una segnaletica ottimale da qualsiasi angolo di visuale.
- si integra perfettamente in svariati ambienti grazie ai tre colori dell'alloggiamento

APPLICAZIONI TIPICHE

- perfetta per controllare l'accesso agli edifici e mostrare lo stato delle macchine ad altezza d'uomo
- monitoraggio di impianti e livelli di riempimento

CARATTERISTICHE

- fino a 5 moduli/ingressi
- segnaletica 180° chiara e uniforme
- preassemblato per un utilizzo immediato
- possibilità di upgrade
- comandabile direttamente da PLC

TIPO DI CONTROLLO

- convenzionale (tramite terminale di ingresso)

7 buone ragioni per scegliere Auer Signal

1 Sviluppiamo direttamente e produciamo con la massima qualità industriale.

2 Fabbrichiamo solo prodotti della massima qualità.

3 Prodotti per ogni impiego: dai prodotti di fascia alta a quelli con un rapporto prezzo/ prestazioni imbattibile.

4 Sviluppiamo e produciamo dispositivi di segnalazione su misura.

5 Impiego in tutto il mondo: i nostri dispositivi di segnalazione soddisfano tutti gli standard industriali richiesti.

6 Manteniamo le nostre promesse.

7 Consegniamo nei tempi previsti.

Auer Signal è uno dei produttori leader mondiali di dispositivi di segnalazione

Lavoriamo costantemente sullo sviluppo di nuovi prodotti. Convinciamo i nostri clienti dal 1910 con innovazione, lungimiranza e qualità affidabile. Per fare in modo di continuare così in futuro, ci comportiamo come i nostri dispositivi di segnalazione: louder & brighter.

Dal 1910 ci anima la volontà di sviluppare dispositivi tecnici ancora migliori

Auer Signal è un'impresa dalle grandi ambizioni, diretta dai titolari nella quarta generazione. Fiducia, qualità unica e affidabilità sono importanti per la nostra impresa familiare.

Modelli 3D di Auer Signal

Per tutti i nostri dispositivi di segnalazione sono disponibili modelli 3D dettagliati. Questi possono essere particolarmente utili nella pianificazione e nel processo decisionale quando si acquista una soluzione di segnalazione.

Nel vostro software di progettazione, ad esempio, potete visualizzare la vostra macchina o installazione con un dispositivo di segnalazione. Con i modelli 3D è inoltre possibile configurare liberamente ogni modulo di una colonna di segnalazione, creare elenchi di pezzi e utilizzarli per la progettazione. Tutti i modelli 3D disponibili per i nostri apparecchi possono essere scaricati gratuitamente dal nostro sito web, nella sezione download e nelle pagine di dettaglio dei prodotti.

Scaricate qui i nostri modelli 3D

Louder & Brighter since 1910.

SEDE CENTRALE

Auer Signal GmbH
Perfektastrasse 102
1230 Vienna, Austria
T +43 1 813 82 20
F +43 1 815 99 51
office@auersignal.com
www.auersignal.com

SUCCURSALI USA

Auer Signal Inc.
1500 District Avenue
Burlington, MA 01803