QCL LED-Blitzleuchte mit Summer-Indikator

- 184 mm große quadratische LED Multiblitzleuchte mit eingebautem Summer-Indikator
- max. 105 dB (A) Schalldruck, stufenlos regelbar
- hohe Schutzart IP65 & Schlagfestigkeit IK09
- UV-stabilisiertes Material
- Leuchte mit sehr hoher frontaler/seitlicher Signalwirkung
- 3 verschiedene extern ansteuerbare Blitzmuster
- bis 250 Cd Lichtstärke
- für industrielle und allgemeine Anwendungen

Innendiffusor und spezielle Kalotten-verrippung für optimale 360° Signalwirkung

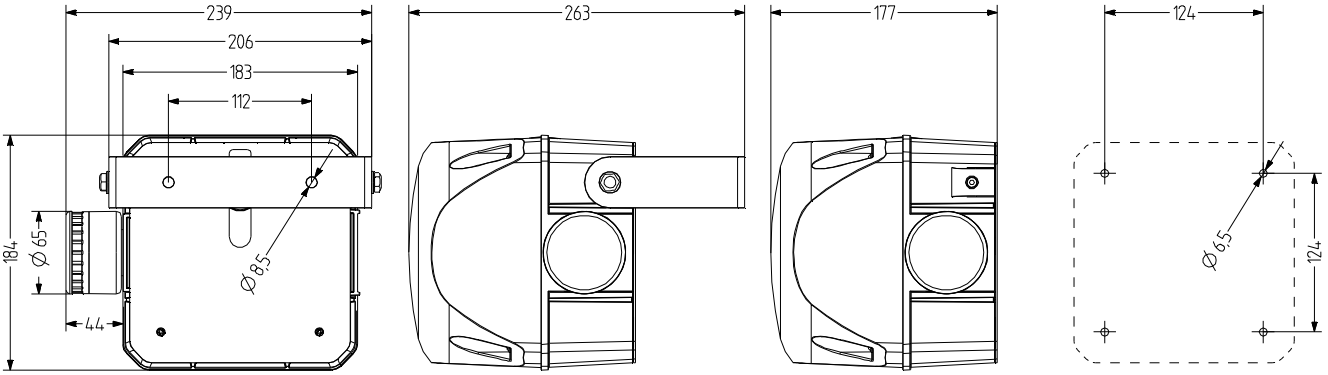

TECHNISCHE DATEN

Gehäuse	184 mm (quadratisch), Polycarbonat rot, Piezo-Summer schwarz
Kalotte	Polycarbonat, innen gerippt orange, rot, klar, blau, grün oder gelb
Montageart	beliebig
Anschlusstechnik	Schraub-Steck-Klemme bis 2,5 mm²
Tonart	3 Töne, 3 Töne extern ansteuerbar, Dauerton, Pulston oder Wobbelton
Lichtart	LED-Multiblitzlicht
Leuchtmittel	6 High Power LEDs

Lautstärke	85-105 dB (einstellbar durch Potentiometer)
Lichtstärke	250 Cd
Blitz-/Blinkfrequenz	Doppelblitz 1,4 Hz; 6-fach Blitz 1,0 Hz; Multiblitz
Tonfrequenz	3.300 Hz
Einschaltdauer	100 %
Lebensdauer	Leuchtmittel: 50.000 h
Betriebstemperatur	-30 °C / +60 °C
Schutzart	IP65
Schlagfestigkeit	IK09
Gewicht	1,77 kg

IP65 | +60 °C -30 °C | IK09 | 250 Cd | 105 dB | CE | UL | EAC | 3

QCL

BESTELLDATEN

Kalottenfarbe	Nennspannung	Spannungsbereich (V)	Nennstrom (A)	Artikel-Nr.
orange	24 V AC/DC	+/- 10 %	0,867	876761405
	110-120 V AC	+/- 10 %	0,262	876761310
	230-240 V AC	+/- 10 %	0,264	876761313
rot	24 V AC/DC	+/- 10 %	0,867	876762405
	110-120 V AC	+/- 10 %	0,262	876762310
	230-240 V AC	+/- 10 %	0,264	876762313
klar	24 V AC/DC	+/- 10 %	0,867	876764405
	110-120 V AC	+/- 10 %	0,262	876764310
	230-240 V AC	+/- 10 %	0,264	876764313
blau	24 V AC/DC	+/- 10 %	0,867	876765405
	110-120 V AC	+/- 10 %	0,262	876765310
	230-240 V AC	+/- 10 %	0,264	876765313
grün	24 V AC/DC	+/- 10 %	0,867	876766405
	110-120 V AC	+/- 10 %	0,262	876766310
	230-240 V AC	+/- 10 %	0,264	876766313
gelb	24 V AC/DC	+/- 10 %	0,867	876767405
	110-120 V AC	+/- 10 %	0,262	876767310
	230-240 V AC	+/- 10 %	0,264	876767313

AMK

AB3

AG3

AKV

ZUBEHÖR

Type	Art des Zubehörs	Gewicht	Artikel-Nr.
AMK	Montagesatz zur Kombination von mehreren Signalgeräten der selben Baugröße	10 g	874010900
AB3	Anbausatz für Metallwinkel zur Montage in beliebiger Richtung (z.B. auf Montageplattformen)		874033900
AG3	Flachdichtung für Installation auf glatten Oberflächen		874023900
AKV	Kabelverschraubung M20×1,5		698800026

TONARTEN

Tonauswahl auf Klemme			
La	N	Lb	
X	X		Pulston
	X	X	Wobbelton (Wechselfrequenz)
X	X	X	Dauerton