wFT3 téléphone analogique résistant aux intempéries

- Pour applications universelles, résistant à une grande humidité de l'air, au climat maritime, etc.
- Classe de protection élevée IP65
- Boîtier en polycarbonate anti-choc
- Couleurs de boîtier jaune, gris et noir
- Disponible sur option avec fil spiralé ou blindé
- Modèles avec ou sans écran/clavier
- Appareil manuel avec fixation pour roulis, blocable
- utilisable comme appareil de table ou mural
- Appareil manuel avec fixation pour roulis, blocable fermement
- Accessoires très complets

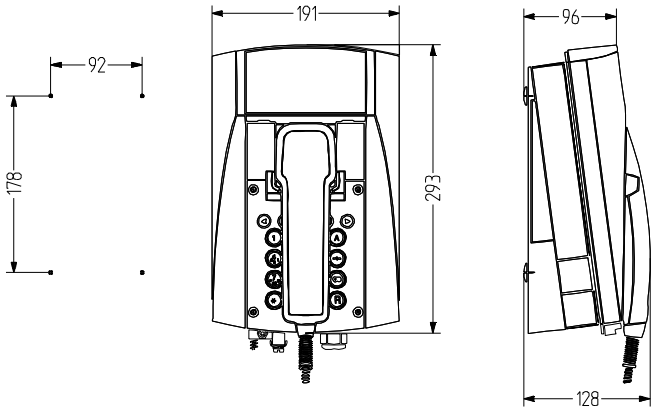

DONNÉES TECHNIQUES

Procédure de sélection	MFV selon ITU-T Q.23 Durée de résonnement illimitée ou 90 ms IWV Rapport pulsation-pauses 1,5:1 (60/40 ms) ou 2:1 (66,7/33,3 ms)
Fréquence d'appel	programmable : 16 - 68 Hz
Ligne téléphonique arrivant	TCP/La, TCP/Lb
Réveil secondaire	w1, w
Boîtier	Polycarbonate noir, noir/gris ou noir/jaune
Type de montage	montage mural vertical ou Montage table
Entrée de puissance	1 vissage de câbleM20×1,5, 1 bouchon obturateur M20×1,5, 2 bouchons obturateur M12×1,5
Technologie de raccordement	à un ou plusieurs brins jusqu'à 2,5 mm²
Température de service	-25 °C / +55 °C
Température de service	-25°C à 55°C (écran :12:12-10°C à +50 °C)
Type de protection	IP65

Technologie	analogique
Tension d'alimentation	24 - 66 DC
Courant d'alimentation	0,019 - 0,10 A
Tension alternative d'appel	30 - 90 V AC
Poids	2,295 kg
Volume sonore de l'appel téléphonique	95 dB
Écran	Affichage alphanumérique 2 lignes avec pictogrammes champ de vision 78 × 26 mm
Capsule de téléphone	Microphone à électret
Écouteur	capsule dynamique avec générateur de champ magnétique
Fixation par nœud	en option
Fil de l'écouteur	Câble en spirale

wFT3

DONNÉES DE COMMANDE

Câble	Clavier	Écran	Couleur du boîtier	Référence
Cordon spiralé	avec clavier	sans écran	noir/gris	410 310 300
			noir/jaune	410 310 100
		avec écran	noir/jaune	410 300 100
			noir	410 300 000
Câble blindé	avec clavier	avec écran	noir/jaune	410 320 100

TCR

TH1

ACCESSOIRES

Type	Type d'accessoires	Couleur	Matériau du boîtier	Poids	Référence
TH1	Capot de protection des bruits téléphoniques	jaune (RAL 1023)	Châssis (tôle d'acier galvanisée, à revêtement poudre)	17 kg	410 100 011
			Métal	35 kg	410 100 006
		orange (RAL 2000)	plastique renforcé par fibres de verre (GFK)	40 kg	410 100 007
TCR	Relais de communication téléphonique résistant aux intempéries			750 g	410 100 200
STB	Fixation par nœud				410 400 900